MITSUBISHI MOTORS

GEBRUIKERSHANDLEIDING

PAJERO

OBKD07E1

Dutch

Voorwoord

E09200101570

Wij danken u omdat u voor een nieuw voertuig van MITSUBISHI MOTORS hebt gekozen.
Deze gebruikershandleiding zal u beter vertrouwd maken met de talloze geavanceerde kenmerken van uw nieuwe voertuig, zodat u er optimaal kunt van genieten.
Ze bevat alle informatie die u nodig hebt om uw voertuig op een correcte manier te bedienen en te onderhouden en u een maximaal rijplezier te garanderen.

MITSUBISHI MOTORS Europe B.V. behoudt zich het recht voor om het ontwerp en de technische specificaties te wijzigen en/of aanvullingen of verbeteringen aan te brengen, zonder enige verplichting om de bestaande producten aan te passen.
De bestuurder dient alle wetten en voorschriften met betrekking tot het gebruik van voertuigen strikt na te leven.

Deze handleiding is opgesteld in overeenstemming met de wetten en voorschriften die op dit ogenblik van kracht zijn; indien deze in de toekomst worden aangepast, is het echter mogelijk dat sommige punten niet meer aan de aanpassingen beantwoorden.

Bij een eventuele verkoop verzoeken wij u vriendelijk deze handleiding in het voertuig achter te laten. De nieuwe eigenaar zal het op prijs stellen dat hij over de informatie in deze gebruikershandleiding kan beschikken.

Herstellingen van uw voertuig:
Voertuigen in de garantieperiode:
Alle herstellingen onder garantie moeten door een erkend MITSUBISHI MOTORS Service Centrum worden uitgevoerd.

Voertuigen na de garantieperiode:
De eigenaar kan zelf beslissen waar hij zijn voertuig laat herstellen.

In deze hele gebruikershandleiding komen de woorden **WAARSCHUWING** en **OPGELET** voor.
Deze maken u erop attent dat u bijzonder voorzichtig dient te zijn. Als u deze aanwijzingen negeert, kan dit tot lichamelijk letsel of beschadigingen van het voertuig leiden.

⚠ *WAARSCHUWING*

Geeft aan dat er een groot risico op ernstige en mogelijk dodelijke verwondingen bestaat als u de aanwijzingen niet opvolgt.

⚠ *OPGELET*

vestigt uw aandacht op gevaarlijke of onveilige handelingen die licht lichamelijk letsel of materiële schade aan uw voertuig tot gevolg kunnen hebben.

Een andere belangrijke aanduiding is:
OPMERKING: bevat nuttige informatie.

***: geeft opties aan.**
Deze opties kunnen verschillen naargelang van de aard ervan; raadpleeg de verkoopcatalogus.

In deze gebruikershandleiding gebruikte afkortingen:
M/T: Handgeschakelde transmissie
A/T: Automatische transmissie

Mitsubishi Motors Europe B.V.

© 2006 Mitsubishi Motors Corporation

Inhoud

Algemeen overzicht

Algemene informatie

Afsluiten en openen

Zitplaatsen en veiligheidsgordels

Instrumenten en controleorganen

Starten en rijden

Voor aangenaam rijden

Noodsituaties

Onderhoud van het voertuig

Onderhoud

Specificaties

Instrumenten en bedieningselementen (Bestuurdersplaats)

E00100102140

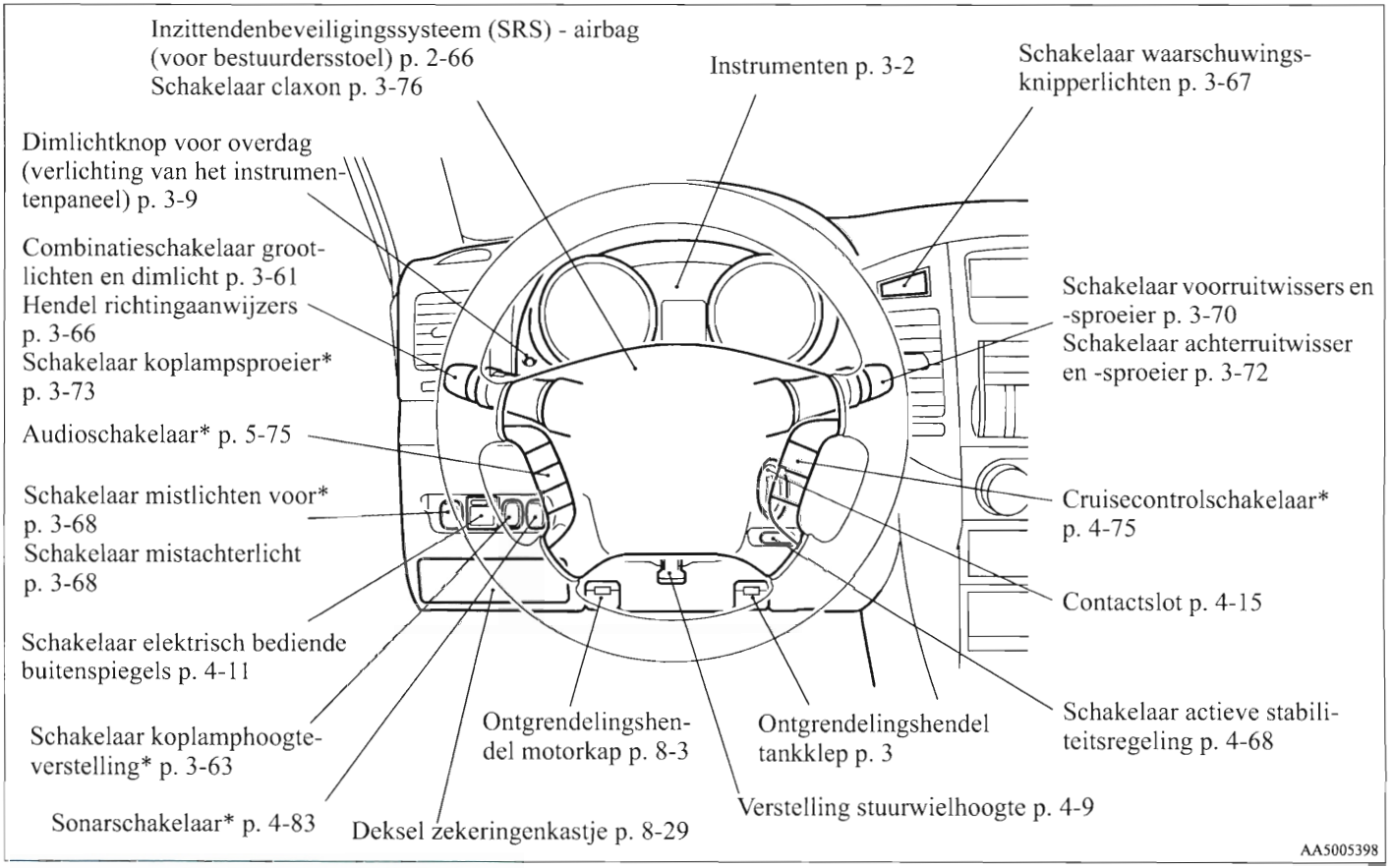

Instrumenten en bedieningselementen (Instrumentenpaneel)

E00100102153

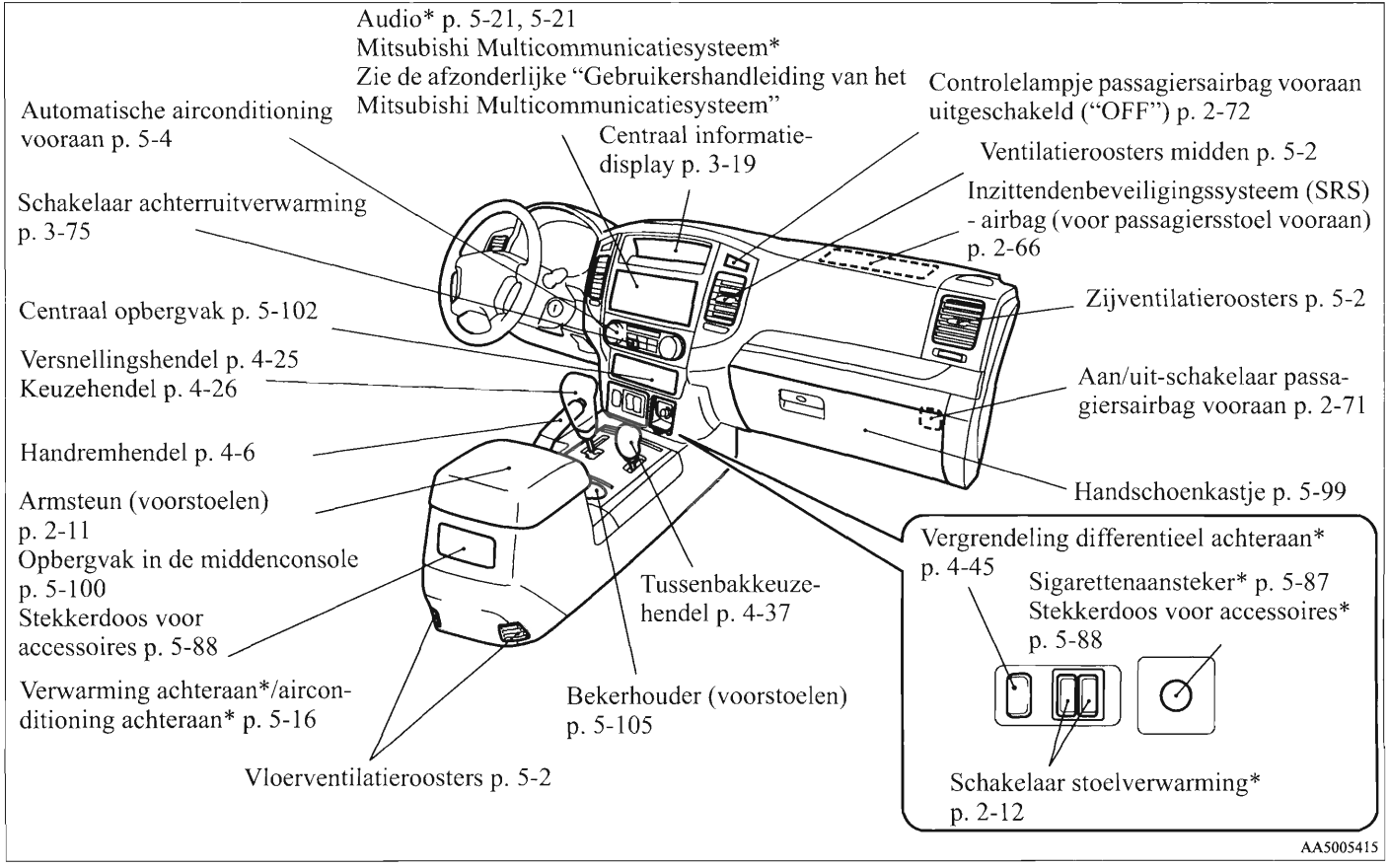

Binnenkant

E00100201610

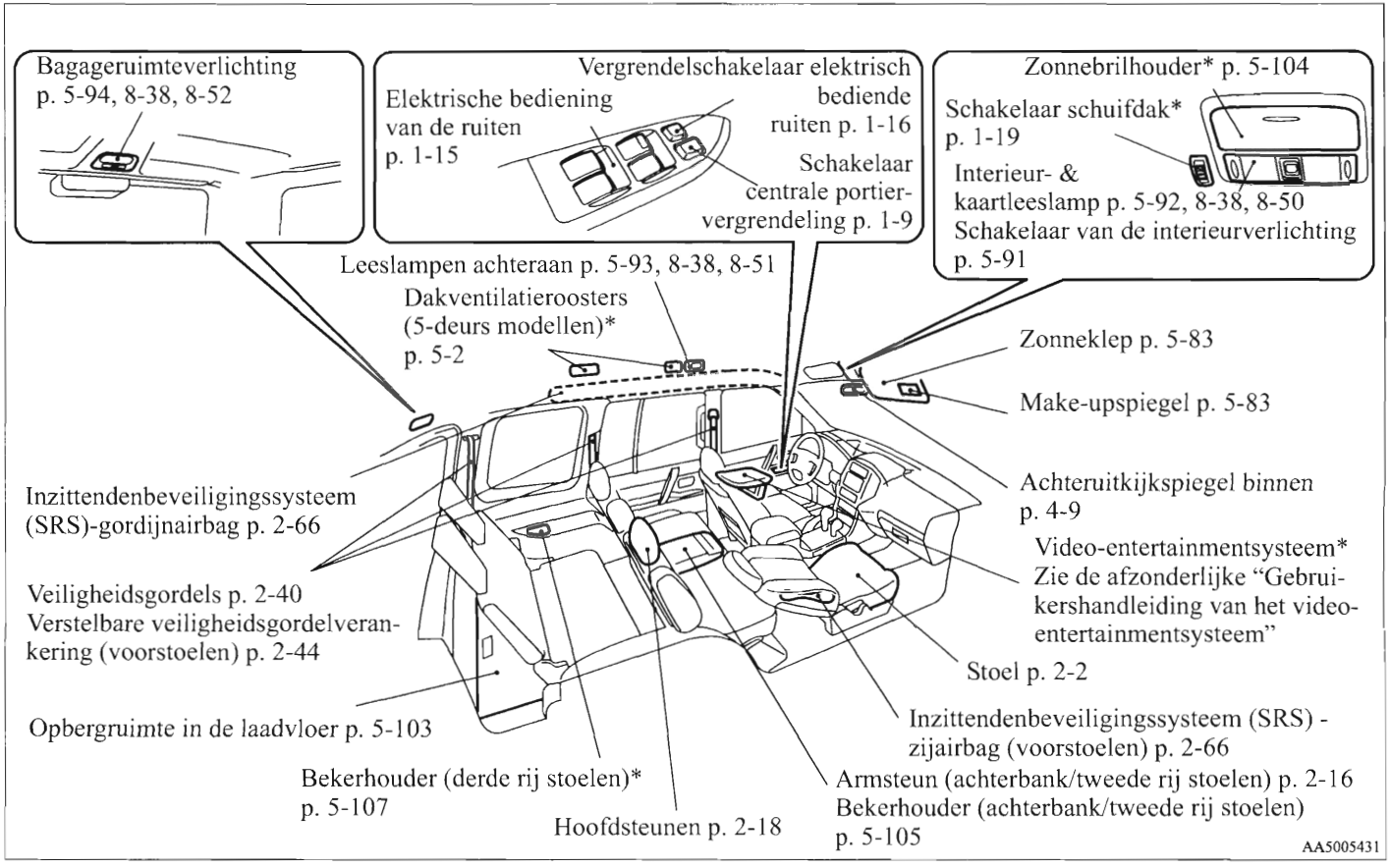

Bagageruimte

E00100400758

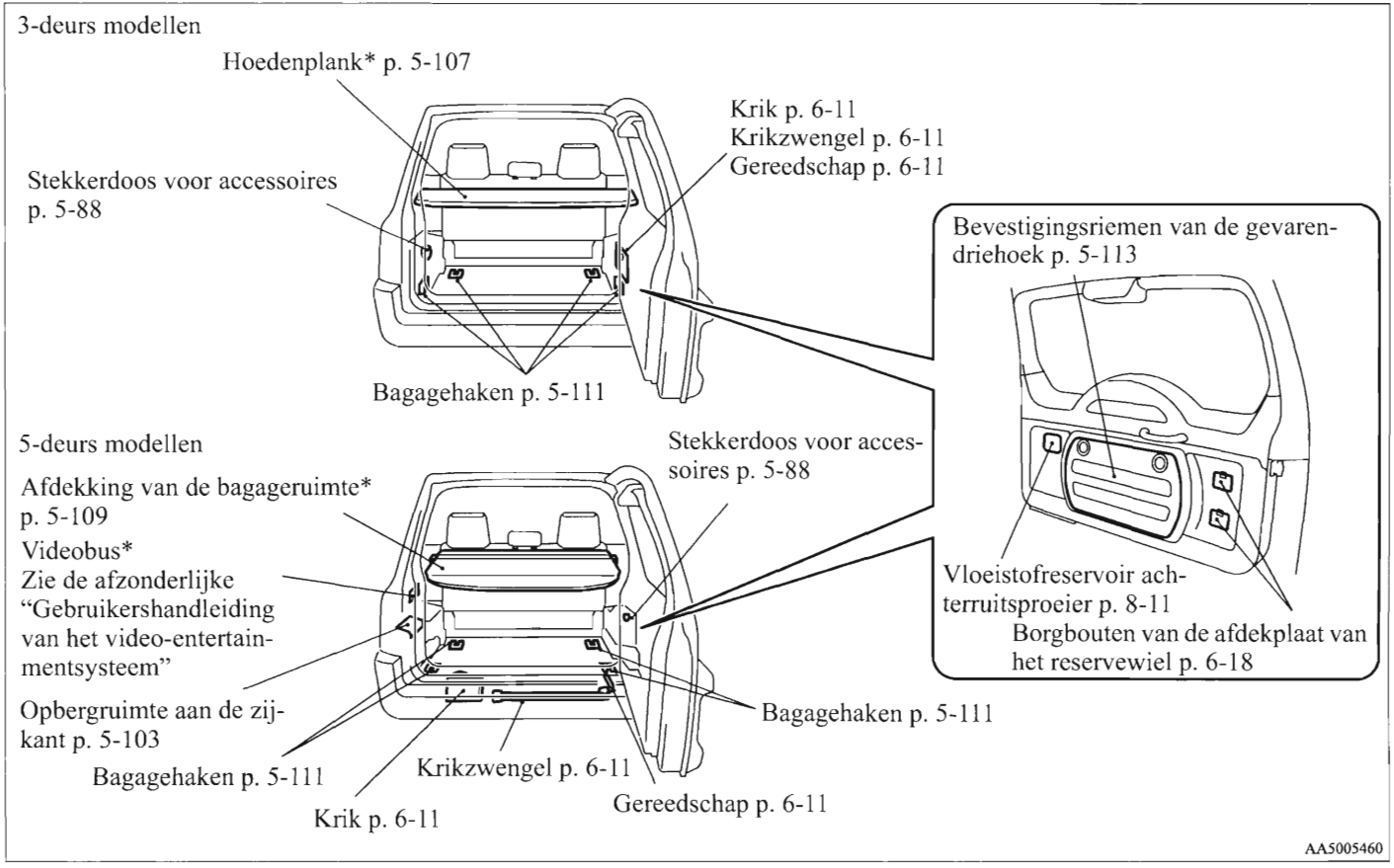

Buitenkant (vooraan)

E00100501714

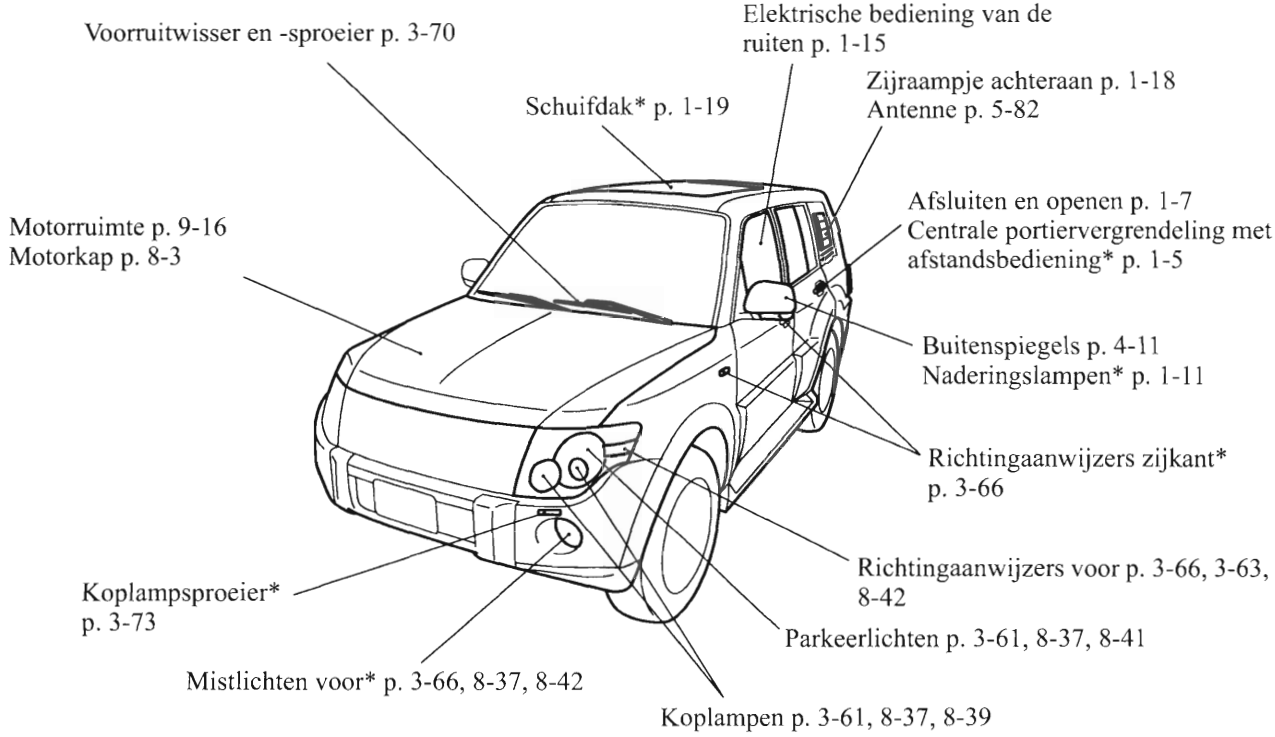

AA5005226

Buitenkant (Achteraan)

E00100501802

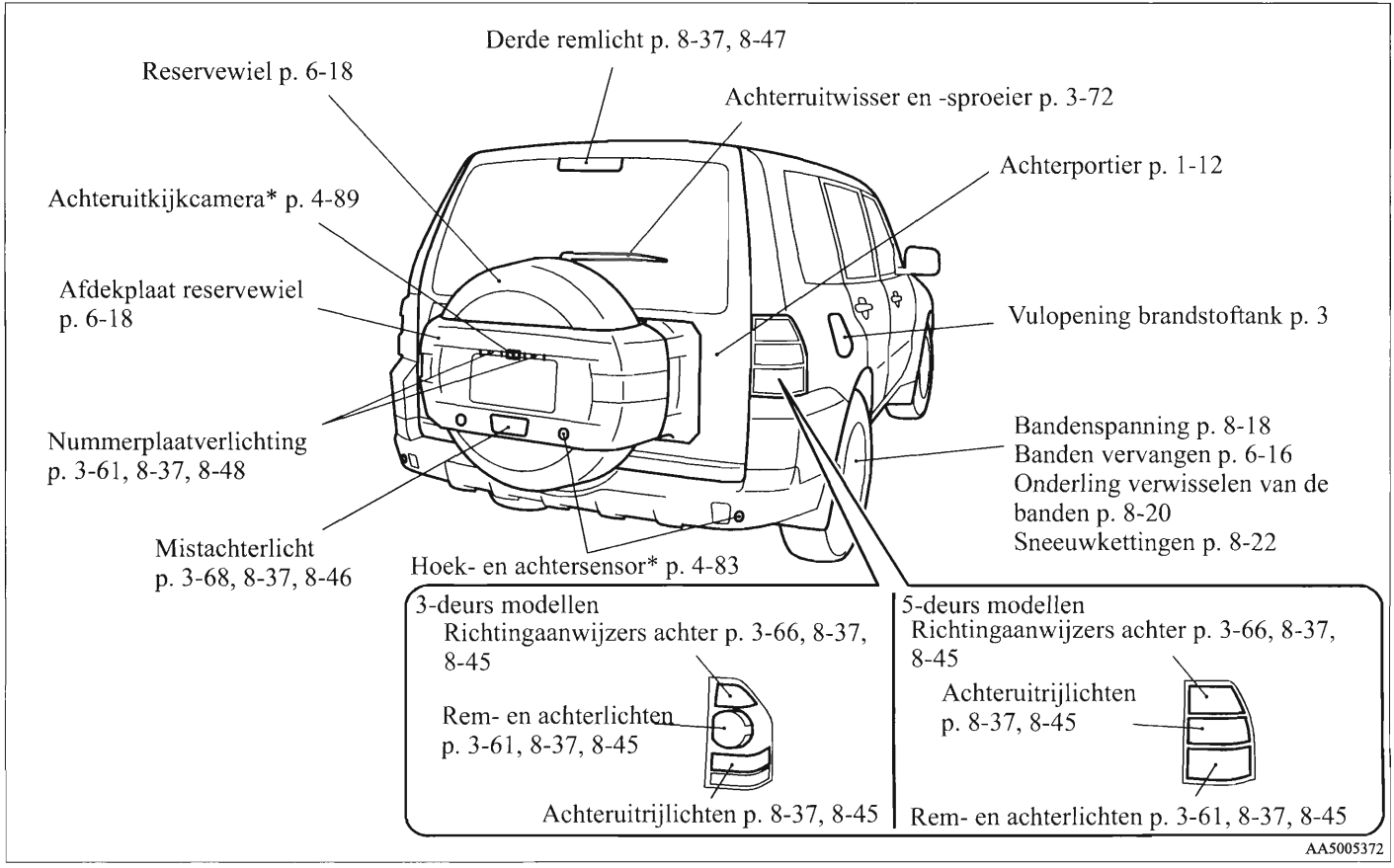

Algemene informatie

Brandstofkeuze 2
Tanken 3
Montage van accessoires 5
Wijziging/Verandering aan het elektrische of brandstofsysteem 7
Originele onderdelen 7
Veiligheidsinstructies voor en informatie over de verwijdering van afgewerkte motoroliën. 8

Brandstofkeuze

E00200101072

Aanbevolen brandstof	**Benzinevoertuigen** Octaangetal loodvrije benzine (EN228) 95 RON of hoger **Dieselvoertuigen** Voertuigen die voldoen aan de Euro 4-norm Cetaangetal (EN590) 51 of hoger Voertuigen die voldoen aan de Euro 3-norm Cetaangetal 45 of hoger

⚠ *OPGELET*

- **Bij benzinevoertuigen kan het gebruik van loodhoudende benzine ernstige schade berokkenen aan de motor en de katalysator.**
- **Dieselvoertuigen die voldoen aan de Euro 4-norm zijn ontworpen om alleen diesel te gebruiken die aan de norm EN 590 beantwoordt.**
  Door een ander soort diesel te gebruiken, kan de motor worden beschadigd.

OPMERKING

- Benzinevoertuigen zijn uitgerust met een voorziening voor automatische aanpassing aan het octaangetal (pingelregeling), zodat u loodvrije benzine met octaangetal 91 RON kunt tanken indien u in noodgevallen, bijv. op reis, geen loodvrije benzine met octaangetal 95 RON of hoger kunt krijgen. U hoeft de motor in dergelijke gevallen niet speciaal af te stellen.
  Indien u loodvrije benzine met een octaangetal van 91 RON gebruikt, verminderen de prestaties van de motor.

Tanken

E00200201073

⚠ *WAARSCHUWING*

- **Wanneer u met brandstof omgaat, volg dan steeds de veiligheidsvoorschriften die aan de garages en tankstations zijn aangeplakt.**
- **Voor u de tankdop verwijdert, moet u de statische elektriciteit uit uw lichaam afleiden door een metalen onderdeel van uw voertuig of van de benzinepomp aan te raken. Eventuele statische elektriciteit van uw lichaam zou een vonk kunnen veroorzaken die de brandstofdampen doet ontsteken.**
- **Voer de volledige tankprocedure (openen van de benzinetankklep, verwijderen van de benzinetankdop etc.) zelf uit. Laat niemand anders in de buurt van de vulopening van de brandstoftank komen. Indien u toestaat dat iemand anders u helpt en die persoon statische elektriciteit op zich draagt, zouden de brandstofdampen kunnen ontsteken.**
- **Ga niet weg van de vulopening van de benzinetank tot het tanken is afgelopen. Indien u tijdens het tanken van de vulopening weggaat en iets anders doet (bijvoorbeeld uw voorruit reinigen), zou u opnieuw statische elektriciteit kunnen opladen.**
- **Als de tankdop moet worden vervangen, gebruik dan uitsluitend een originele dop van MITSUBISHI MOTORS.**

Inhoud brandstoftank

3-deurs modellen: 69 liter
5-deurs modellen: 88 liter

Bijtanken

1. Zet de motor stil vooraleer u tankt.
2. De vulopening van de brandstoftank bevindt zich aan de rechterkant achteraan uw voertuig.
   Open de klep van de brandstoftank met behulp van de ontgrendelingshendel die zich onder het instrumentenpaneel bevindt.

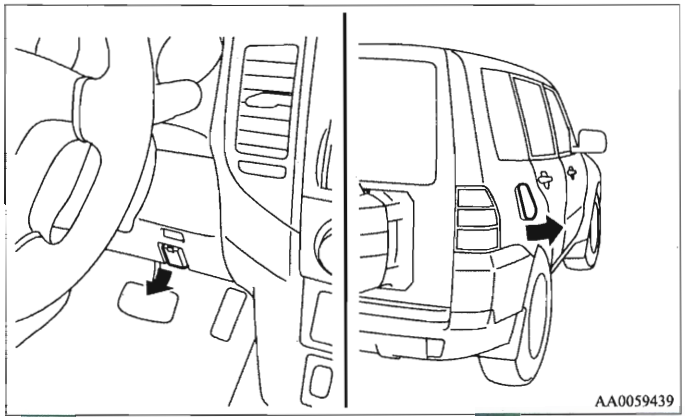

3. Open de vulopening van de brandstoftank door de tankdop langzaam tegen de richting van de klok in te draaien.

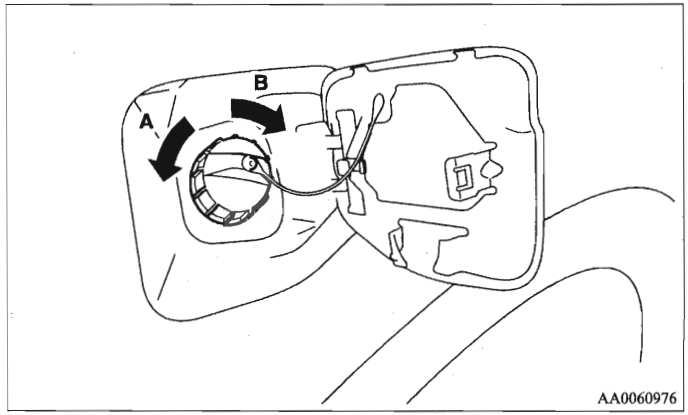

A- Verwijderen
B- Sluiten

⚠ OPGELET

- **Aangezien het brandstofsysteem onder druk kan staan, moet u de tankdop langzaam openen. Zo kunnen de druk of de onderdruk ontsnappen die zich eventueel in de brandstoftank hebben opgebouwd. Als u een sissend geluid hoort, wacht dan tot dit ophoudt alvorens de tankdop te verwijderen. Zoniet zou er brandstof uit de tank kunnen spatten en u of anderen kunnen verwonden.**

4. Steek het pistool zo ver mogelijk in de vulopening.

⚠ *OPGELET*

- **Hou het pistool niet schuin.**

5. Als het vulpistool automatisch afslaat, trek het dan tot halfweg uit de vulopening. Stop met tanken nadat het voor de tweede keer automatisch is afgeslagen.
6. Draai de tankdop langzaam in de richting van de klok tot u klikgeluiden hoort om deze te sluiten en druk daarna de tankklep zachtjes dicht.

Montage van accessoires

E00200300413

Wij raden u aan om contact op te nemen met een erkend MITSUBISHI MOTORS Service Centrum.

- De montage van accessoires en optionele onderdelen mag alleen worden uitgevoerd binnen de wettelijke beperkingen die in uw land gelden en in overeenstemming met de richtlijnen, montagevoorschriften en waarschuwingen vermeld in de begeleidende documenten van de betreffende onderdelen of accessoires.
- Een ondeskundige installatie van elektrische onderdelen kan brand veroorzaken. Zie de paragraaf "Wijziging/verandering aan het elektrische of brandstofsysteem" in deze gebruikershandleiding.
- Het gebruik van een GSM-toestel of van een radio zonder buitenantenne in het voertuig kan interferentie met het elektrische systeem veroorzaken, wat tot een onveilige besturing van het voertuig kan leiden.
- Banden en wielen die niet aan de specificaties beantwoorden, mogen niet worden gebruikt.
  Zie de paragraaf "Specificaties" voor informatie over wiel- en bandformaten.

Belangrijke punten!

Wegens het feit dat er een groot aantal accessoires en vervangonderdelen van verschillende fabrikanten op de markt verkrijgbaar zijn, is het, niet alleen voor MITSUBISHI MOTORS, maar ook voor een erkend MITSUBISHI MOTORS Service Centrum, onmogelijk om na te gaan of de aanbouw of montage van dergelijke onderdelen de rijveiligheid van uw MITSUBISHI-voertuig al of niet negatief beïnvloedt.

Zelfs wanneer dergelijke onderdelen officieel toegelaten zijn, bijvoorbeeld krachtens een "Algemene Bedrijfsvergunning" (een positieve beoordeling van het onderdeel) of omdat het onderdeel volgens een officieel goedgekeurde bouwwijze is vervaardigd, of wanneer na de aanbouw of montage van dergelijke onderdelen een bijzondere bedrijfsvergunning voor het voertuig werd verleend, kan daaruit niet zonder meer worden afgeleid dat de rijveiligheid van uw voertuig daardoor niet negatief wordt beïnvloed.

Daarbij komt nog dat de persoon die het onderdeel beoordeelt of de betreffende ambtenaar in feite niet aansprakelijk kan worden gesteld. Alleen bij onderdelen (originele vervangings- of reserveonderdelen van MITSUBISHI MOTORS en originele MITSUBISHI MOTORS-accessoires) die door een erkend MITSUBISHI MOTORS Service Centrum zijn aanbevolen en worden verkocht en door een erkend MITSUBISHI MOTORS Service Centrum worden aangebouwd of gemonteerd, kunt u ervan uitgaan dat een optimale veiligheid verzekerd is. Hetzelfde geldt voor wijzigingen van MITSUBISHI-voertuigen ten opzichte van de productiespecificaties. Voor uw eigen veiligheid mag u in dergelijke gevallen alleen wijzigingen aanbrengen als deze in overeenstemming zijn met de aanbevelingen van een erkend MITSUBISHI MOTORS Service Centrum.

Wijziging/Verandering aan het elektrische of brandstofsysteem

E00200400254

MITSUBISHI MOTORS heeft altijd al veilige voertuigen van topkwaliteit vervaardigd. Om deze veiligheid en kwaliteit te blijven verzekeren, is het van groot belang om elk accessoire dat wordt aangebracht of eender welke veranderingen van het elektrisch of brandstofsysteem uit te voeren in overeenstemming met de richtlijnen van MITSUBISHI MOTORS.

⚠ *OPGELET*

- **Indien de bedrading in aanraking komt met eender welk deel van het koetswerk van het voertuig of indien er foute installatiemethoden worden gebruikt (bv. veiligheidszekeringen niet aangebracht enz.), kunnen elektronische apparaten daardoor negatief worden beïnvloed, wat tot brand van de elektrische leidingen kan leiden of tot een ander defect dat een ongeval kan veroorzaken.**

Originele onderdelen

E00200500330

MITSUBISHI MOTORS heeft er alles aan gedaan om u een schitterend voertuig aan te bieden, dat aan de strengste kwaliteits- en betrouwbaarheidsvereisten beantwoordt.
Gebruik altijd originele MITSUBISHI MOTORS-onderdelen die ontworpen en vervaardigd zijn om ervoor te zorgen dat uw MITSUBISHI MOTORS-voertuig topprestaties levert. Originele MITSUBISHI MOTORS-onderdelen dragen dit kenmerk en zijn verkrijgbaar bij alle erkende MITSUBISHI MOTORS Service Centra.

MITSUBISHI MOTORS
GENUINE PARTS

Veiligheidsinstructies voor en informatie over de verwijdering van afgewerkte motor-oliën

E00200600025

⚠ *WAARSCHUWING*

- **Langdurig of herhaaldelijk contact met afgewerkte oliën kan irritatie of ontsteking van de huid veroorzaken. In het ergste geval kan dit zelfs leiden tot huidziekte of kanker.**
- **Vermijd zoveel mogelijk elk contact met afgewerkte oliën en was u grondig na contact.**
- **Houd afgewerkte motoroliën buiten het bereik van kinderen.**

Bescherm het milieu

Het is wettelijk verboden om afvoerleidingen, waterlopen en de bodem te vervuilen. Breng uw afgewerkte oliën en versleten oliefilters naar een officieel erkend afvalinzamelingspunt, bijvoorbeeld een openbaar containerpark of een garage. Als u vragen hebt, kunt u voor advies met betrekking tot afvalverwijdering contact nemen met uw lokale overheid.

Afsluiten en openen

Sleutels 1- 2
Elektronisch startblokkeringssysteem
(Antidiefstalsysteem) 1- 3
Centrale portiervergrendeling met
afstandsbediening* 1- 5
Portieren 1- 7
Centrale portiervergrendeling 1- 9
Achterportieren met kinderslot
(5-deurs modellen) 1- 10
Naderingslamp* 1- 11
Achterportier 1- 12
Elektrische bediening van de ruiten 1- 15
Zijraampje achteraan 1- 18
Schuifdak* 1- 19

Sleutels

E00300100904

U krijgt twee sleutels. De sleutels passen op alle sloten.
Bewaar één sleutel op een veilige plaats als reservesleutel.

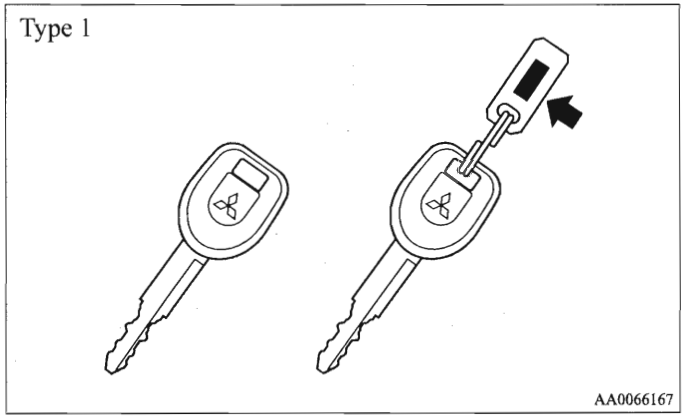

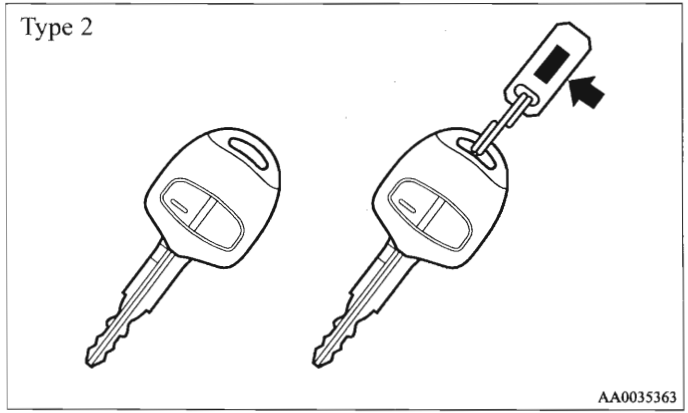

OPMERKING

- Het sleutelnummer is in het hiernaast afgebeelde sleutelplaatje geperst.
  Noteer het sleutelnummer en bewaar de sleutel en het plaatje met het sleutelnummer op verschillende plaatsen, zodat u een bijkomende sleutel kunt bestellen als u de originele sleutels bent kwijtgeraakt.
- De motor is zo ontworpen dat hij niet start als de identificatiecode in de startblokkeringscomputer niet met de identificatiecode van de sleutel overeenkomt. Voor gedetailleerde informatie over het gebruik van de sleutel verwijzen wij naar het hoofdstuk "Elektronisch startblokkeringssysteem".
- De sleutel is een elektronisch precisieapparaat met een ingebouwde signaaltransmitter. Gelieve op het volgende te letten om beschadigingen te voorkomen.

- Laat de sleutel nooit achter op een plaats waar hij aan hitte door rechtstreeks zonlicht zou kunnen worden blootgesteld, bijvoorbeeld bovenop het dashboard.
- Haal de transmitter van de afstandsbediening niet uit elkaar.
- Buig de sleutel nooit overdreven door en bescherm hem tegen zware schokken.
- Houd de transmitter van de afstandsbediening droog.
- Houd hem uit de buurt van magnetische voorwerpen zoals sleutelhouders.
- Houd hem uit de buurt van apparaten die een magnetische kracht uitoefenen, zoals audiosystemen, computers en TV-toestellen.
- Reinig hem niet met ultrasone reinigingsmiddelen.
- Laat de sleutel nooit achter op plaatsen waar hij aan hoge temperaturen of een hoge vochtigheidsgraad kan worden blootgesteld.

Elektronisch startblokkeringssysteem (Anti-diefstalsysteem)

E00300200787

Het elektronisch startblokkeringssysteem is ontworpen om de kans op autodiefstal beduidend te verminderen. Het is de bedoeling van het systeem om de motor van uw voertuig te blokkeren wanneer iemand probeert deze niet volgens de regels te starten. Starten volgens de regels kan alleen met een sleutel die “geregistreerd” is voor het startblokkeringssysteem van uw voertuig.

OPMERKING

- In de volgende gevallen is het mogelijk dat het voertuig de geregistreerde identificatiecode van de geregistreerde sleutel niet kan ontvangen en de motor dus niet start.
  - Wanneer de sleutel in aanraking komt met een sleutelring of een ander metalen of magnetisch voorwerp (Type A)
  - Wanneer de greep van de sleutel in aanraking komt met het metaal van een andere sleutel (Type B)
  - Wanneer de sleutel in aanraking met of dicht in de buurt van andere startblokkeringssleutels komt (ook sleutels van andere voertuigen) (Type C)

  Verwijder in dergelijke gevallen het voorwerp of de andere sleutel uit de buurt van de sleutel van het voertuig. Probeer dan opnieuw de motor te starten. Indien de motor niet start, raden we u aan om contact te nemen met uw erkend MITSUBISHI MOTORS Service Centrum.

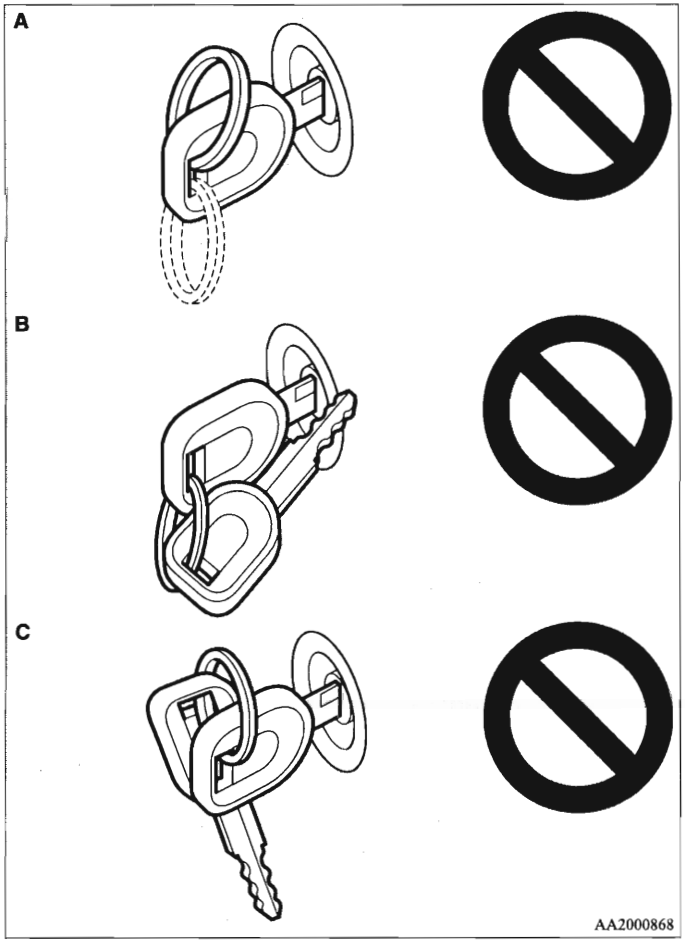

- Aangezien er een transponder in de sleutel is ingebouwd, moet u ervoor zorgen dat de sleutel geen schokken krijgt, bijvoorbeeld doordat u hem laat vallen of er zware voorwerpen op legt.
- Laat de sleutel nooit achter op plaatsen waar hij aan hoge temperaturen of een hoge vochtigheidsgraad kan worden blootgesteld.
- Het elektronisch startblokkeringssysteem kan niet worden gebruikt samen met op afstand bediende startsystemen. Het gebruik van dergelijke systemen kan leiden tot startproblemen met het voertuig en tot een verminderde beveiliging.
- U krijgt twee sleutels.
  Indien u een ervan verliest, bestel dan zo snel mogelijk een nieuwe sleutel bij uw erkend MITSUBISHI MOTORS Service Centrum. Om een vervangsleutel of een extra reservesleutel te laten maken, moet u uw voertuig samen met alle resterende sleutels naar uw erkend MITSUBISHI MOTORS Service Centrum brengen. Alle sleutels moeten opnieuw in de startblokkeringscomputer worden geprogrammeerd. In de startblokkeringscomputer kunnen tot 8 verschillende sleutels worden geregisteerd.

⚠ *OPGELET*

- **Breng geen veranderingen aan het startblokkeringssysteem aan en voeg er niets aan toe; dit zou ertoe kunnen leiden dat de startblokkering niet meer behoorlijk functioneert.**

*Centrale portiervergrendeling met afstandsbediening**

E00300301134

Door op de afstandsbediening te drukken, worden alle portieren (inclusief het achterportier) naar keuze vergrendeld of ontgrendeld. U kunt er ook de buitenspiegels mee bedienen.

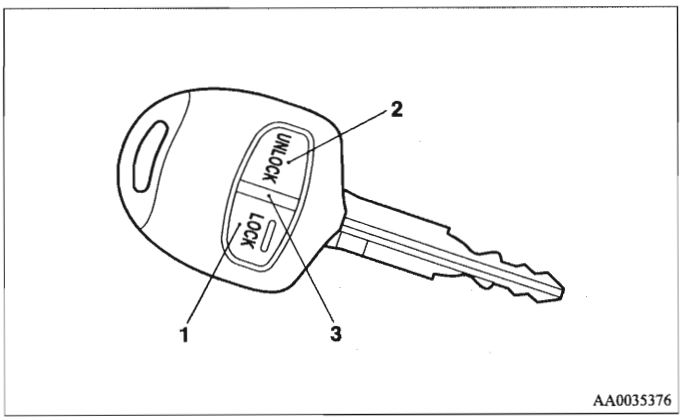

1- Vergrendelschakelaar "LOCK"
2- Ontgrendelschakelaar "UNLOCK"
3- Controlelampje

Vergrendelen

Door de vergrendelschakelaar "LOCK" (1) in te drukken, worden alle portieren (inclusief het achterportier) vergrendeld. Als ze worden vergrendeld met de schakelaar van de interieurlamp in de middelste stand (DOOR), knipperen de interieurlamp en de richtingaanwijzers eenmaal.

Ontgrendelen

Door de ontgrendelschakelaar "UNLOCK" (2) in te drukken, worden alle portieren (inclusief het achterportier) ontgrendeld. Als ze worden ontgrendeld met de schakelaar van de interieurlamp in de middelste stand (DOOR), blijft de interieurlamp ongeveer 15 seconden branden en knipperen de richtingaanwijzers tweemaal.

OPMERKING

- Het controlelampje (3) licht op telkens een schakelaar wordt ingedrukt.
- Wanneer de ontgrendelschakelaar "UNLOCK" (2) wordt ingedrukt en er binnen ongeveer 30 seconden geen portier (inclusief het achterportier) wordt geopend, worden de portieren automatisch opnieuw vergrendeld.
- De functies kunnen als volgt worden veranderd:
  Neem voor meer informatie contact met uw erkend MITSUBISHI MOTORS Service Centrum.
  - De tijd voor de automatische hervergrendeling kan worden veranderd.
  - De bevestigingsfunctie (knipperen van de richtingaanwijzers) kan zo worden ingesteld dat deze alleen in werking treedt wanneer de portieren en het achterportier worden vergrendeld of alleen wanneer de portieren en het achterportier worden ontgrendeld.
  - De bevestigingsfunctie (die de ver- of ontgrendeling van de portieren en het achterportier aangeeft door de richtingaanwijzers te doen knipperen) kan buiten werking worden gesteld.
  - Het aantal keren dat de richtingaanwijzers door de bevestigingsfunctie knipperen, kan worden veranderd.

Bediening van de buitenspiegels

Inklappen

Druk binnen de 30 seconden nadat de portieren en het achterportier met behulp van de vergrendelschakelaar "LOCK" (1) werden vergrendeld, de vergrendelschakelaar "LOCK" tweemaal snel na elkaar in om de buitenspiegels in te klappen.

Uitklappen

Druk binnen de 30 seconden nadat de portieren en het achterportier met behulp van de ontgrendelschakelaar "UNLOCK" (2) werden ontgrendeld, de ontgrendelschakelaar "UNLOCK" tweemaal snel na elkaar in om de buitenspiegels opnieuw uit te klappen.

OPMERKING

- De centrale portiervergrendeling met afstandsbediening werkt in de volgende gevallen niet:
  - De sleutel is in het contact blijven steken.
  - De portieren (inclusief het achterportier) zijn open.
- De afstandsbediening kan tot op ongeveer 4 meter van het voertuig worden gebruikt. Het zendbereik van de afstandsbediening kan echter worden gewijzigd als het voertuig zich in de buurt van een elektriciteitscentrale, een TV- of radiozendmast bevindt.
- Indien een van de volgende problemen optreedt, kan het dat de accu leeg is. Wij raden u aan om de accu te laten vervangen. Wij raden u aan om dit te laten controleren.
  - De afstandsbediening wordt op de juiste afstand van het voertuig gebruikt, maar de portieren (inclusief het achterportier) worden daardoor niet vergrendeld/ontgrendeld.
  - Het controlelampje (3) is gedimd of licht niet op.
- Indien u de afstandsbediening kwijt bent of deze beschadigd is, neem dan contact met een erkend MITSUBISHI MOTORS Service Centrum om deze te vervangen.
- Indien u een bijkomende afstandsbediening wenst, raden wij u aan om contact te nemen met een erkend MITSUBISHI MOTORS Service Centrum.
  Voor uw voertuig zijn er maximaal 4 afstandsbedieningen beschikbaar.

⚠ *OPGELET*

- **Laat de afstandsbediening niet in rechtstreeks zonlicht achter om beschadiging door oververhitting te vermijden.**
- **De afstandsbediening is een elektronisch precisie-instrument. Dus:**
  - **Zorg ervoor dat de afstandsbediening niet hard tegen een ander voorwerp wordt geslagen en dat u ze niet laat vallen.**
  - **Houd de afstandsbediening droog.**
  - **Haal de afstandsbediening niet uiteen.**

Portieren

E00300401177

⚠ *OPGELET*

- **Zorg ervoor dat de portieren gesloten zijn: rijden met niet volledig gesloten portieren is gevaarlijk.**
- **Laat kinderen nooit zonder toezicht achter in de wagen.**
- **Vergrendel de portieren niet als de sleutel zich nog in het voertuig bevindt.**

Ver- of ontgrendelen met de sleutel

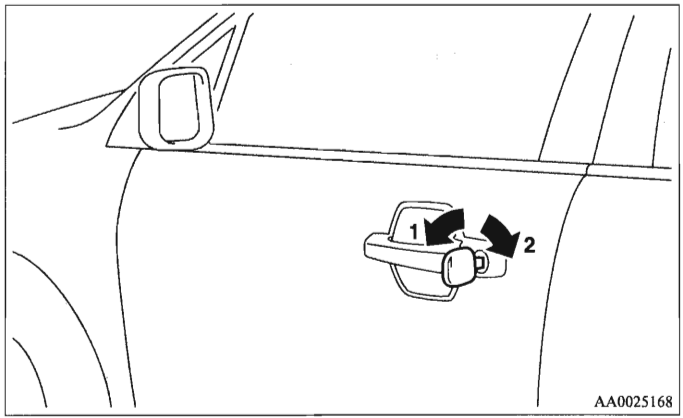

1- Vergrendelen
2- Ontgrendelen

Ver- of ontgrendelen van binnenin het voertuig

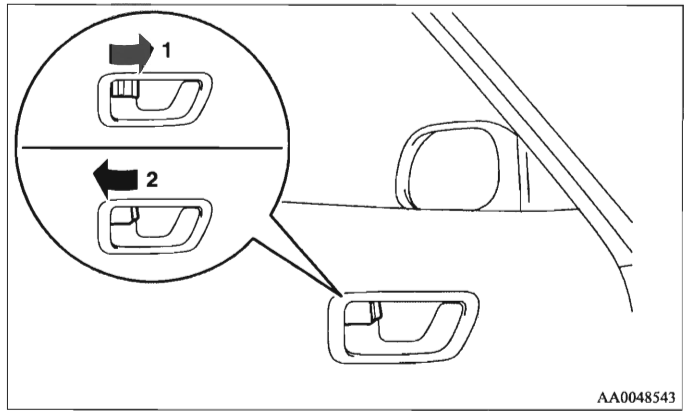

1- Vergrendelen
2- Ontgrendelen

Trek de portierhendel in het voertuig naar u toe om het portier te openen.

Vergrendelen zonder de sleutel te gebruiken

Voorportier

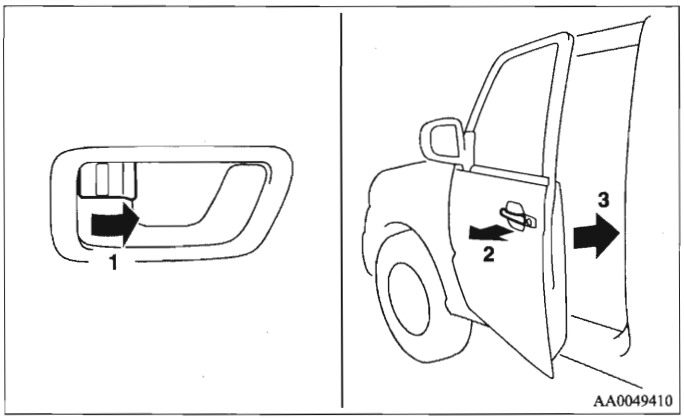

Schuif de vergrendelknop aan de binnenkant (1) in de vergrendelstand en houd de portierhendel aan de buitenkant omhoog (2) terwijl u het portier (3) sluit.

Achterportier (5-deurs modellen)

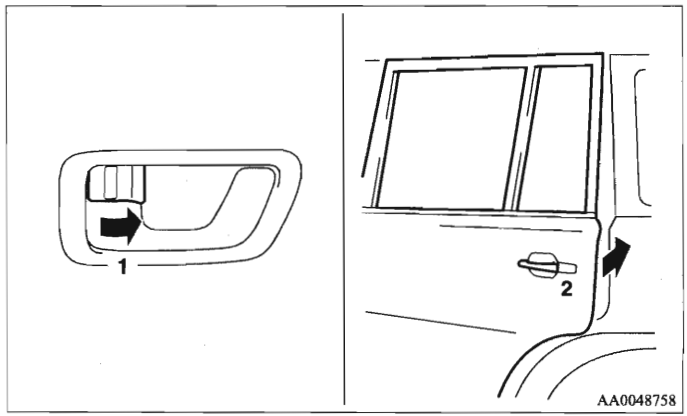

Schuif de vergrendelknop (1) aan de binnenkant in de vergrendelstand en sluit het portier (2).

"Vergeten-sleutel-preventie"-mechanisme

E00300600273

Indien de sleutel in het contactslot steekt wanneer u de vergrendelknop naar voren schuift terwijl het portier aan de bestuurderszijde open is, keert de vergrendelknop automatisch terug naar de ontgrendelde stand.

Centrale portiervergrendeling

E00300800578

OPMERKING

- Alle portieren kunnen afzonderlijk worden vergrendeld of ontgrendeld door middel van de vergrendelknop aan de binnenkant.
- Als herhaaldelijk en langdurig wordt ver- en ontgrendeld, kan het ingebouwde beveiligingscircuit van de centrale portiervergrendeling worden geactiveerd en verhinderen dat het systeem werkt. Indien dit zo is, wacht dan ongeveer één minuut alvorens u het met de schakelaar van de centrale portiervergrendeling of met de sleutel opnieuw probeert.

Portier aan de bestuurderszijde met sleutel

Met de sleutel van het portier aan de bestuurderszijde kunnen alle portieren (inclusief het achterportier) worden ver- of ontgrendeld.

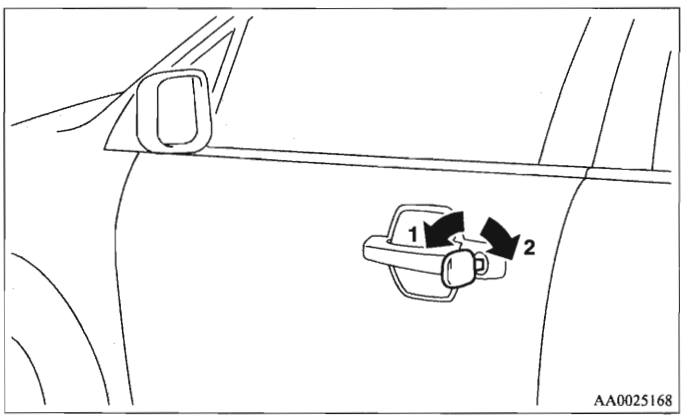

1- Vergrendelen
2- Ontgrendelen

1

Portier aan de bestuurderszijde met schakelaar van de centrale portiervergrendeling

Met de schakelaar van de centrale portiervergrendeling kunnen alle portieren (inclusief het achterportier) worden ver- of ontgrendeld.

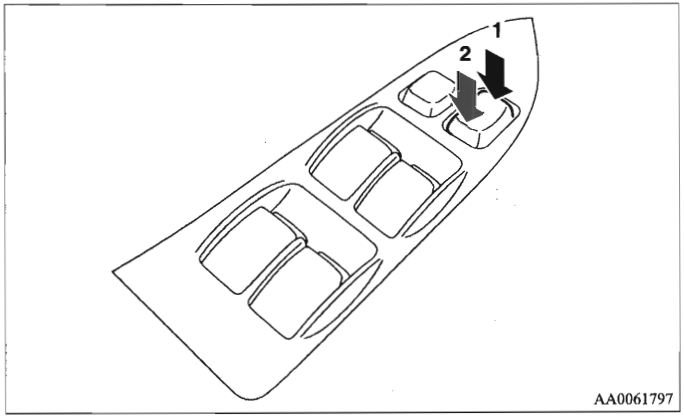

1- Vergrendelen
2- Ontgrendelen

Achterportieren met kinderslot (5-deurs modellen)

E00300900263

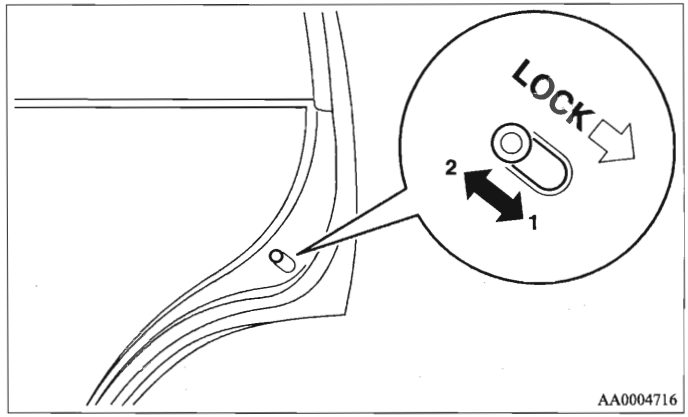

1- Vergrendelen
2- Ontgrendelen

Het kinderslot helpt ervoor zorgen dat de achterportieren niet ongewild van de binnenkant kunnen worden geopend.
Als de hendel in de vergrendelde stand wordt gezet, kunnen de achterportieren niet met de hendel aan de binnenkant, maar enkel met de hendel aan de buitenkant worden geopend.
Als de hendel in de ontgrendelde stand ("UNLOCK") staat, werkt het kinderslot niet.

⚠ OPGELET

- **Gebruik het kinderslot om ongevallen door ongewild openen van het portier te voorkomen als er een kind op de achterbank zit.**

*Naderingslamp**

E00306100023

De lampen (A) in de achterkant van elke spiegel verlichten het wegdek terwijl personen in of uit het voertuig stappen.

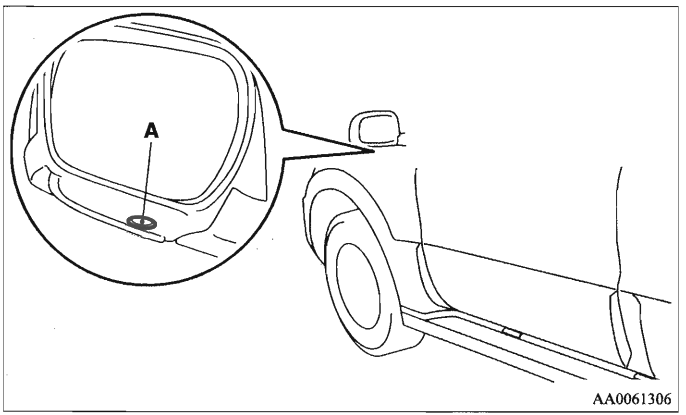

Deze lampen worden als volgt in-/uitgeschakeld:

- De lamp licht gedurende ongeveer 15 seconden op wanneer alle portieren (inclusief het achterportier) worden ontgrendeld met de sleutel van het bestuurdersportier, de afstandsbediening van de centrale portiervergrendeling (indien aanwezig) of de schakelaar van de centrale portiervergrendeling.
- Indien eender welk portier of het achterportier wordt geopend, gaat de lamp gedurende ongeveer 2 minuten branden.
  Indien alle portieren (inclusief het achterportier) worden gesloten terwijl de lampen branden, doven deze lampen na 30 seconden.

OPMERKING

- De lampen doven onmiddellijk als:
  - Alle portieren (inclusief het achterportier) worden vergrendeld met de sleutel van het bestuurdersportier, de afstandsbediening van de centrale portiervergrendeling (indien aanwezig) of de schakelaar van de centrale portiervergrendeling.
  - Het contactslot wordt in de stand "ON" gedraaid.

Achterportier

E00301300059

⚠ WAARSCHUWING

- **Het is gevaarlijk om met het achterportier open te rijden, omdat er koolmonoxide (CO) in de passagiersruimte kan binnendringen.**
  CO is reukloos en onzichtbaar. Het kan tot bewustzijnsverlies leiden en zelfs dodelijk zijn.

⚠ OPGELET

- **Wanneer het achterportier openstaat, wordt het combinatielicht rechts achteraan door het reservewiel bedekt.**
  Als het achterportier openstaat terwijl het voertuig op de rijweg is geparkeerd, waarschuw dan andere weggebruikers van het feit dat uw voertuig daar staat door middel van een gevarendriehoek of eender welk ander hulpmiddel dat door de lokale wetgeving is vereist.
- **Zorg er bij het sluiten van het achterportier altijd voor dat uw vingers of die van iemand anders niet tussen het achterportier geklemd kunnen raken.**

OPMERKING

- Bij het openen of het sluiten van het achterportier kunt u een lichte weerstand voelen. Dit is een structureel kenmerk van de aanslag van het achterportier en wijst niet op een abnormale werking.

Bediening van buitenaf

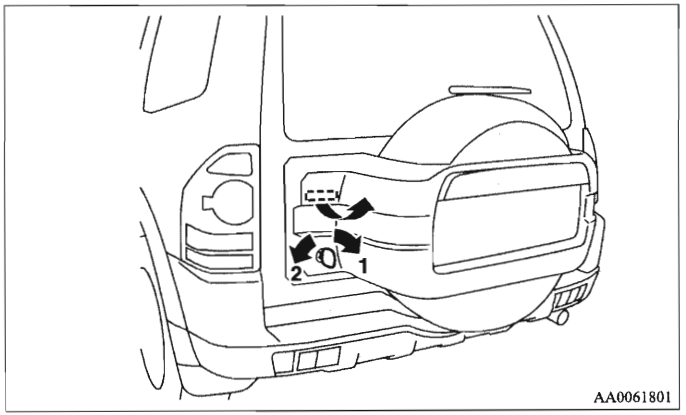

1- Vergrendelen
2- Ontgrendelen

Trek de hendel aan de buitenkant naar u toe om het achterportier te openen.

Bediening van binnenuit

Het achterportier kan met de schakelaar van de centrale portiervergrendeling worden ver- of ontgrendeld.

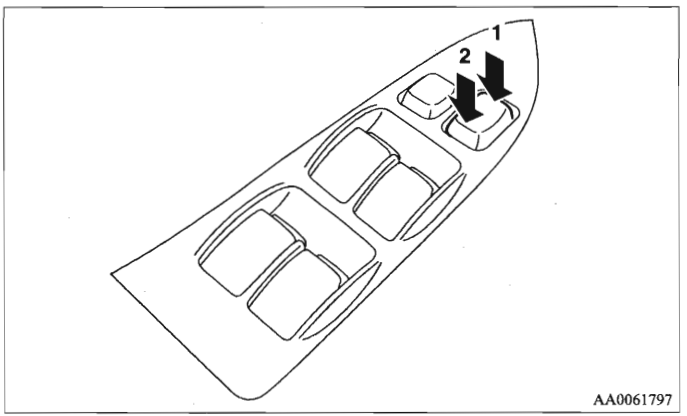

1- Vergrendelen
2- Ontgrendelen

Indien het achterportier met de schakelaar van de centrale portiervergrendeling wordt ver- of ontgrendeld, kan het ook nog altijd met de sleutel worden ver- of ontgrendeld.

OPMERKING

- Als herhaaldelijk en langdurig wordt ver- en ontgrendeld, kan het ingebouwde beveiligingscircuit van de centrale portiervergrendeling verhinderen dat het systeem werkt. Indien dit zo is, wacht dan ongeveer één minuut alvorens u de schakelaar van de centrale portiervergrendeling opnieuw gebruikt.
- Als de bagageruimteverlichting in de stand [●] staat, gaat deze branden wanneer het achterportier wordt geopend en dooft ze wanneer dit wordt gesloten.

Aanslag achterportier

Open het achterportier volledig en zet vervolgens de hendel van de aanslag (A) in de vergrendelstand "LOCK" (B); daardoor zal het achterportier volledig open blijven. Zet de hendel van de aanslag vervolgens opnieuw in de ontgrendelstand "UNLOCK" (C) om de aanslag te ontgrendelen.

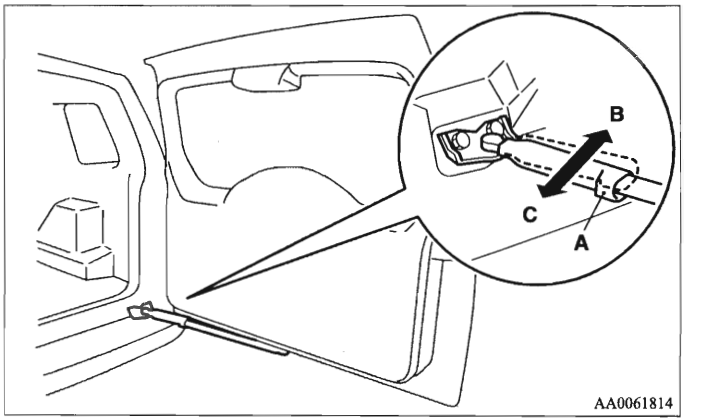

⚠ *OPGELET*

- **Zorg ervoor dat uw handen niet gekneld raken als u het achterportier sluit.**

Elektrische bediening van de ruiten

E00302200185

De elektrische bediening van de ruiten werkt enkel als het contactslot op "ON" staat.

Schakelaar elektrische bediening van de ruiten

E00302300779

Alle zijruiten gaan open of dicht door de overeenkomstige schakelaar te bedienen.

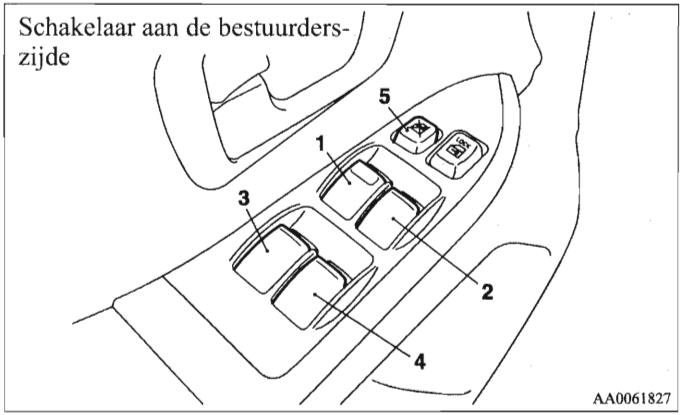

1- Ruit van het portier aan de bestuurderszijde
2- Ruit van het portier aan de passagierszijde voor
3- Ruit van het portier links achteraan (5-deurs modellen)
4- Ruit van het portier rechts achteraan (5-deurs modellen)
5- Vergrendelschakelaar

⚠ *WAARSCHUWING*

- **Zorg ervoor dat geen lichaamsdelen gekneld kunnen raken (hoofd, hand, vinger enz.) voor u de ruiten elektrisch bedient.**
- **Laat het voertuig nooit achter met de sleutel in het contactslot.**
- **Laat nooit een kind (of iemand die de schakelaars van de elektrische bediening van de ruiten niet veilig kan bedienen) alleen in het voertuig achter.**

OPMERKING

- Door een herhaalde bediening met stilstaande motor wordt de accu ontladen. Gebruik de schakelaars voor de ruitbediening alleen met draaiende motor.

Schakelaars voor de bestuurder

Met de schakelaars voor de bestuurder kunt u alle ruiten bedienen. Een ruit kan worden geopend of gesloten door de overeenkomstige schakelaar te bedienen.
Druk op de schakelaar om de ruit te openen en trek hem omhoog om deze te sluiten.
Indien u de schakelaar volledig indrukt/omhoogtrekt, gaat de portierruit automatisch volledig open/dicht.
Om de beweging van de ruit te onderbreken, moet u de schakelaar lichtjes bedienen.

1

Schakelaars voor de passagiers

De passagier kan met zijn schakelaar zijn eigen ruit bedienen. Druk op de schakelaar om de ruit te openen en trek hem omhoog om deze te sluiten.

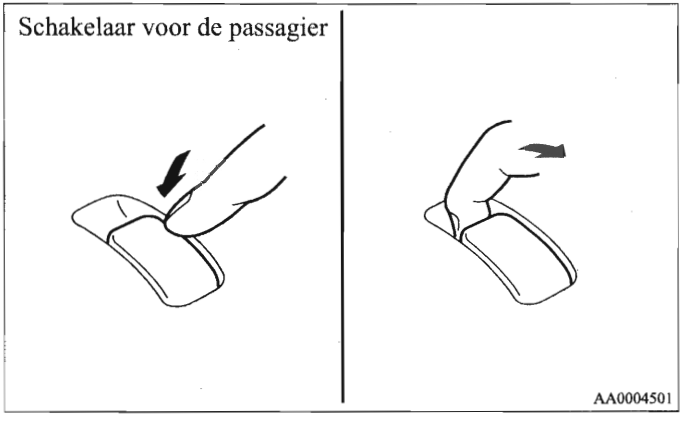

OPMERKING

- De ruiten van de achterportieren kunnen slechts half worden geopend.

Vergrendelschakelaar

E00303100501

Als u deze schakelaar indrukt, werken de schakelaars aan de passagierskant niet meer.
Druk nogmaals op deze schakelaar om hem te ontgrendelen.

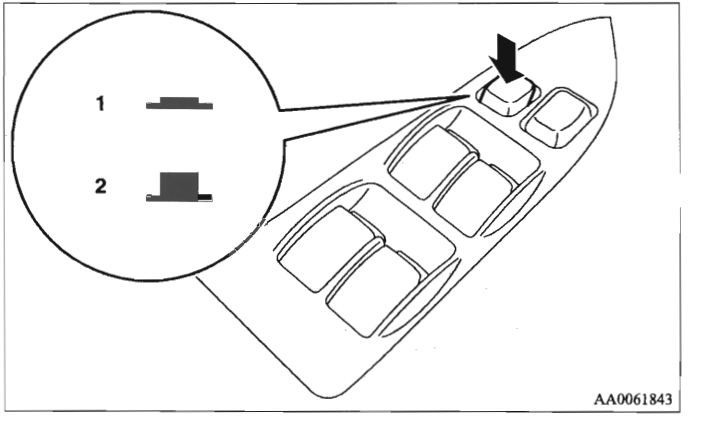

1- Vergrendelen
2- Ontgrendelen

OPMERKING

- Met de schakelaar aan de bestuurderszijde kunt u steeds alle zijruiten openen of sluiten.

⚠ WAARSCHUWING

- **Kinderen spelen soms met de schakelaars, waardoor ze met hun handen of hoofd tussen de ruit gekneld kunnen raken. Als er kinderen in de wagen meerijden, druk dan op de vergrendelschakelaar van de ruiten om de schakelaars voor de passagiers uit te schakelen.**

OPMERKING

- Het is mogelijk om te verhinderen dat de schakelaars van het bestuurdersportier worden gebruikt om de zijruit van de passagier vooraan en de zijruiten van de achterportieren te openen en te sluiten (bij 5-deursmodellen) terwijl de vergrendelschakelaar in de stand "LOCK" is gedrukt.
  Voor meer details raden wij u aan om contact te nemen met een erkend MITSUBISHI MOTORS Service Centrum.

Tijdschakelaarfunctie

E00302400086

Nadat u het contactslot in de stand "OFF" hebt gedraaid, kunnen de portierruiten nog gedurende 30 seconden worden geopend of gesloten. Indien het bestuurdersportier niet gesloten is, kan men de ruit van het portier gedurende nog eens 30 seconden openen en sluiten.
Zodra u het bestuurdersportier hebt gesloten, kunt u de ruiten echter niet meer bedienen.

Veiligheidsmechanisme

E00302500188

Indien een hand of hoofd tussen de ruit geklemd raakt terwijl deze aan het sluiten is, gaat ze automatisch weer open.
Vergewis u er niettemin van dat niemand zijn hoofd of handen door de ruit heeft gestoken voor u een ruit sluit.
De gezakte ruit zal na een paar seconden opnieuw in werking treden.

⚠ WAARSCHUWING

- **Indien het veiligheidsmechanisme drie of meer keren na elkaar wordt geactiveerd, zal dit veiligheidsmechanisme tijdelijk worden uitgeschakeld. Indien een hoofd of hand ertussen geklemd zit, kan dit tot ernstige letsels leiden.**

⚠ OPGELET

- **Het veiligheidsmechanisme wordt uitgeschakeld net voor de ruit volledig sluit. Hierdoor kan de ruit volledig sluiten. Let erop dat er geen vingers tussen de ruit geklemd raken.**

OPMERKING

- Het veiligheidsmechanisme kan in werking worden gesteld indien de portierruiten door de rijomstandigheden of om een andere reden worden blootgesteld aan een fysieke schok die vergelijkbaar is met die welke wordt veroorzaakt door de vastklemming van een hand of hoofd.
- Indien het veiligheidsmechanisme drie of meer keren vlak na elkaar wordt geactiveerd, zal dit mechanisme worden uitgeschakeld en zal de portierruit niet goed sluiten.
  In een dergelijk geval, moet de volgende werkwijze worden gevolgd om deze situatie te herstellen. Als de ruit open is, trek dan de passende ruitschakelaar herhaalde malen omhoog tot de ruit volledig gesloten is. Laat vervolgens de schakelaar los, trek de schakelaar opnieuw omhoog, houd hem gedurende minstens één seconde in die positie en laat hem dan los. Nu zou u alle ruiten weer normaal moeten kunnen bedienen.

Zijraampje achteraan

E00302600091

Openen

1. Trek de hendel naar u toe.

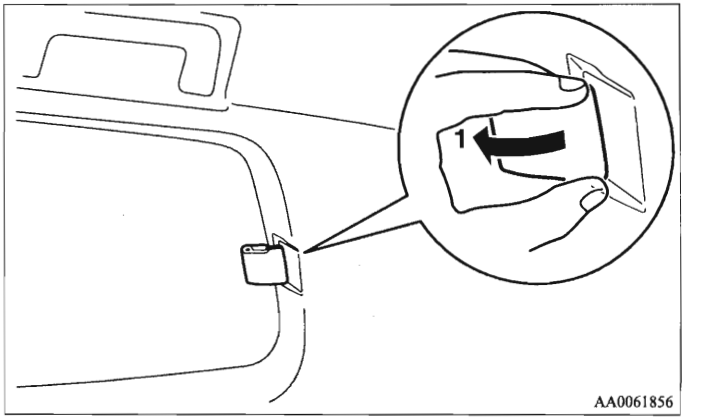

2. Druk de hendel naar de buitenkant van het voertuig.
3. Druk de hendel naar de achterkant van het voertuig om hem op zijn plaats te vergrendelen.

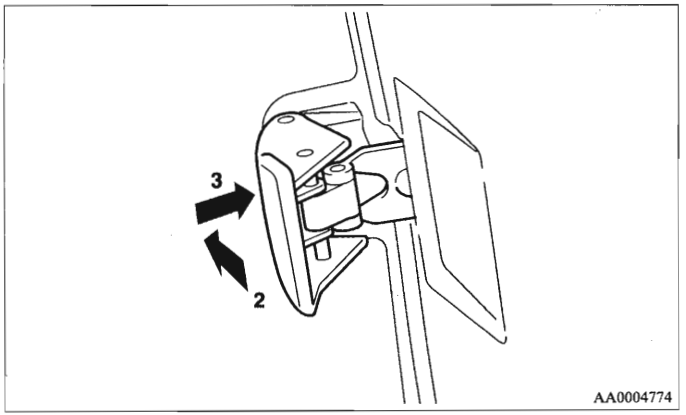

Sluiten

Trek aan de hendel om hem in zijn oorspronkelijke stand te zetten en te vergrendelen.

*Schuifdak**

E00302700672

U kunt het schuifdak alleen bedienen als het contactslot op "ON" staat.

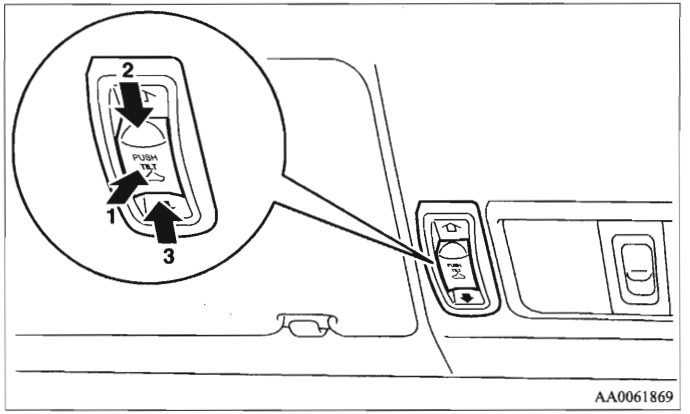

1- Openkantelen
2- Sluiten, dichtkantelen
3- Openen

Druk de schakelaar (3) in om het te openen.
Druk de schakelaar (1) of (2) in om het schuifdak te stoppen terwijl het aan het dichtgaan is.

OPMERKING

- Het schuifdak stopt automatisch net voor het volledig open is.
  Druk de schakelaar opnieuw in om het volledig te openen.

Druk de schakelaar (2) in om het te sluiten.
Druk de schakelaar (1) of (3) in om het schuifdak te stoppen terwijl het aan het dichtgaan is.

Druk de schakelaar (1) in om het open te kantelen.
De achterkant van het schuifdak klapt omhoog om voor verluchting te zorgen.

OPMERKING
- Wanneer het schuifdak opengekanteld is, wordt de zonnewering automatisch een weinig geopend.

Druk de schakelaar (2) in om het dicht te kantelen.

Tijdschakelaarfunctie

Nadat u het contactslot hebt uitgeschakeld, kan het schuifdak nog gedurende 30 seconden worden geopend of gesloten. Indien het bestuurdersportier tijdens die periode geopend is, kan het schuifdak gedurende nog eens gedurende 30 seconden worden geopend of gesloten.
Zodra het bestuurdersportier gesloten wordt, kunt u het schuifdak echter niet meer bedienen.

Vergrendelschakelaar

Als u deze schakelaar indrukt, kan de schakelaar van het schuifdak niet meer worden gebruikt om het schuifdak te openen of te sluiten.
Druk nogmaals op deze schakelaar om hem te ontgrendelen.

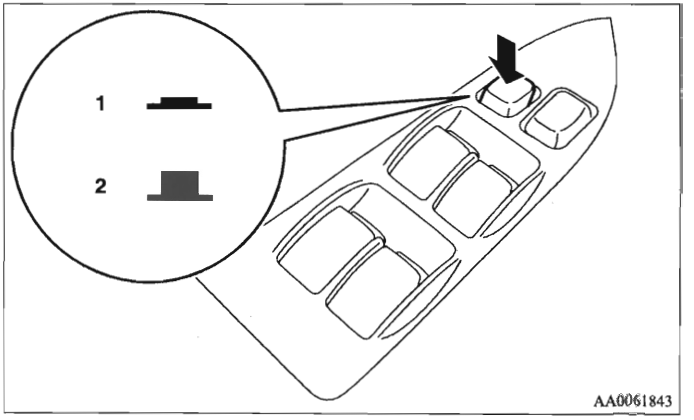

1- Vergrendelen
2- Ontgrendelen

OPMERKING
- Indien de schakelaar van het schuifdak wordt bediend terwijl de vergrendelschakelaar ingedrukt is, weerklinkt er een zoemer om erop te wijzen dat het schuifdak niet kan worden geopend of gesloten.
- Terwijl de vergrendelschakelaar ingedrukt is, kunnen de elektrische ruiten alleen nog met de schakelaars van het bestuurdersportier worden bediend.

Veiligheidsmechanisme

Indien een hand of hoofd tussen het schuifdak gekneld raakt, terwijl dit wordt gesloten, gaat het schuifdak automatisch weer open.
Controleer toch nog altijd of niemand zijn handen of hoofd door de opening heeft gestoken wanneer u het schuifdak opent of sluit.
Het geopende schuifdak treedt na enkele seconden opnieuw in werking.

Als het veiligheidsmechanisme 5 of meer keren na elkaar wordt geactiveerd, wordt de normale sluiting van het schuifdak onderbroken. In dergelijke gevallen moet u het volgende doen:

1. Druk herhaaldelijk op de schakelaar (2) om het schuifdak open te kantelen.
2. Druk nadat het schuifdak is opengekanteld de schakelaar (2) in en houd hem minstens 3 seconden ingedrukt.
3. Druk de schakelaar (2) nogmaals in om het schuifdak volledig te sluiten.
4. Druk nadat u de schakelaar (3) hebt ingedrukt om het schuifdak volledig te openen de schakelaar (2) in om het volledig te sluiten.

OPMERKING

- Het veiligheidsmechanisme kan in werking worden gesteld indien het schuifdak door de rijomstandigheden of om een andere reden wordt blootgesteld aan een fysieke schok die vergelijkbaar is met die welke wordt veroorzaakt door de vastklemming van een hand of hoofd.
- Stop het schuifdak tijdens de hiervoor beschreven stappen 3 en 4 niet voor het volledig open of gesloten is. Als dit ongewild toch gebeurt, herhaal dan de procedure vanaf stap 1.

⚠ *OPGELET*

- **Het veiligheidsmechanisme wordt uitgeschakeld net voor het schuifdak volledig gesloten is. Hierdoor kan het schuifdak volledig worden gesloten.**
  Wees daarom extra voorzichtig dat er geen vingers gekneld raken tussen het schuifdak.

5. Daarna moet het opnieuw mogelijk zijn om het schuifdak normaal te bedienen.

1

Zonnewering

Verschuif de zonnewering manueel om ze te openen en te sluiten.

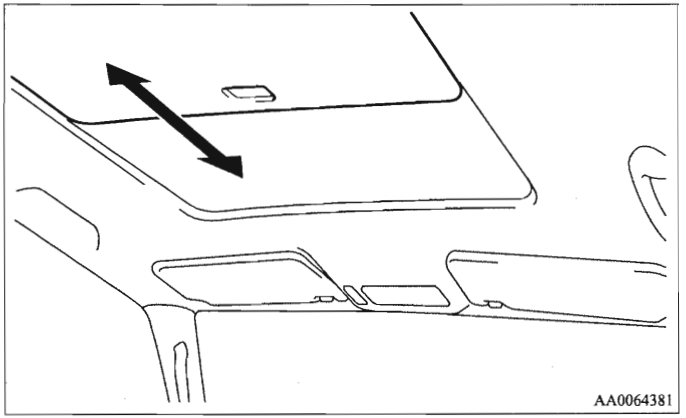

⚠ *OPGELET*

- **Let er bij het sluiten van de zonnewering op dat uw handen niet geklemd raken.**

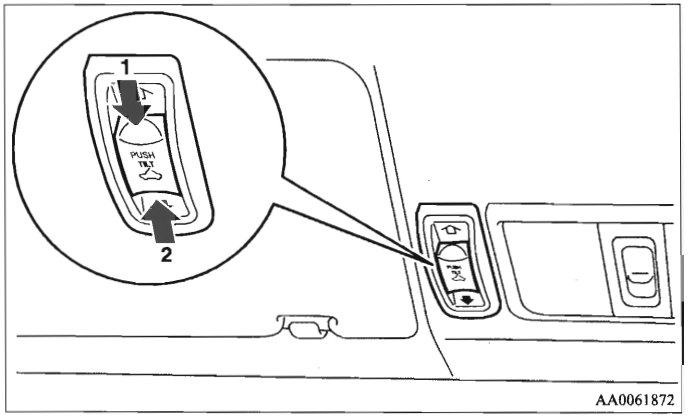

Openen

Wanneer de schakelaar (2) wordt ingedrukt, wordt de zonnewering samen met het schuifdak geopend.

Sluiten

Wanneer de schakelaar (1) wordt ingedrukt, wordt de zonnewering samen met het schuifdak gesloten.

OPMERKING

- Als het schuifdak halverwege wordt gestopt, kan de zonnewering niet meer samen met het schuifdak worden gesloten. Druk dan eerst op de schakelaar (2) om het schuifdak volledig te openen en vervolgens op de schakelaar (1).
- Wanneer het schuifdak opengekanteld is, wordt de zonnewering automatisch een weinig geopend.
- Klap het schuifdak altijd neer alvorens u de zonnewering dichtschuift.
- U kunt de zonnewering niet dichtschuiven terwijl het schuifdak open staat. Probeer de zonnewering niet dicht te schuiven terwijl het schuifdak open staat.

⚠ WAARSCHUWING

- **Steek tijdens het rijden uw hoofd, uw handen, noch eender welk voorwerp door de opening van het schuifdak.**
- **Laat nooit een kind (of iemand die de schakelaars van het schuifdak niet veilig kan bedienen) alleen in het voertuig achter.**
- **Zorg ervoor dat niets geklemd kan raken (hoofd, hand, vinger enz.) voor u het schuifdak bedient.**

OPMERKING

- Het schuifdak stopt net voor het volledig open is. Indien met het voertuig wordt gereden terwijl het schuifdak in deze stand staat, zijn de windgeluiden minder te horen dan wanneer het schuifdak volledig open staat.
- Sluit het schuifdak en neem de contactsleutel mee als u het voertuig verlaat.
- Probeer nooit het schuifdak te openen als het vastgevroren is (na sneeuwval of bij extreem lage temperaturen).
- Ga niet op de rand van de opening of op het schuifdak zelf zitten en plaats er geen zware bagage op.
- Laat de schakelaar los zodra het schuifdak volledig open of gesloten is.
- Als het schuifdak niet werkt wanneer de schakelaar van het schuifdak wordt bediend, laat dan de schakelaar los en controleer of er iets tussen het schuifdak geklemd zit. Indien er niets geklemd is, raden wij u aan het schuifdak te laten controleren.
- Afhankelijk van het model van skidrager of dakdrager, kan het schuifdak in aanraking komen met de drager wanneer het wordt opengekanteld. Let op als u het schuifdak openkantelt terwijl een dergelijke skidrager of dakdrager is gemonteerd.
- Zorg ervoor dat het schuifdak volledig gesloten is als u het voertuig wast of onbewaakt achterlaat.
- Let erop dat er geen was op de afdichtingsstrip (zwart rubber) rond de opening van het schuifdak terechtkomt. Door de was zou de afdichtingsstrip de waterdichtheid van het schuifdak immers niet meer kunnen verzekeren.
- Veeg na regen of een schoonmaakbeurt steeds het water van het schuifdak alvorens het te openen.

- Door het schuifdak herhaalde malen te bedienen terwijl de motor niet draait, wordt de accu ontladen. Bedien het schuifdak alleen terwijl de motor draait.

Zitplaatsen en veiligheidsgordels

Stoelen 2- 2
Schikking van de stoelen 2- 3
Verstellen van de stoelen 2- 5
Voorstoelen. 2- 6
Achterbank (3-deurs modellen)*/
tweede rij stoelen (5-deurs modellen)* 2- 14
Derde rij stoelen (5-deurs modellen)* 2- 17
Hoofdsteunen 2- 18
Een bagageruimte creëren 2- 21
Een vlakke zitbank maken* 2- 37
Veiligheidsgordels 2- 40
Gebruik van de veiligheidsgordels door
zwangere vrouwen 2- 46
Veiligheidsgordel met gordelspanner en
krachtbegrenzingssysteem 2- 47
Kinderzitjes 2- 48
Controle veiligheidsgordels 2- 66
Inzittendenbeveiligingssysteem (SRS) - airbag. . .2- 66

Stoelen

E00400100820

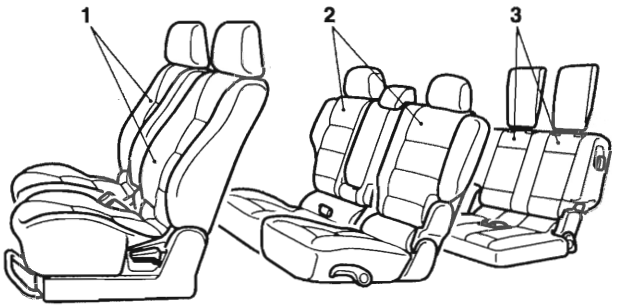

AA1003976

1- Voorstoelen

- Naar voren of naar achteren verstellen → p. 2-6
- De rugleuning naar achteren klappen → p. 2-7
- Afstelling van stoelkussenhoogte → p. 2-8
- Instelknop voor de lendensteun (elektrisch, bestuurdersstoel) → p. 2-10
- Armsteun → p. 2-11
- Om in en uit de achterbank te stappen (3-deurs modellen, passagiersstoel) → p. 2-11
- Verwarmde stoelen* → p. 2-12

2- Achterbank (3-deurs modellen)* / Tweede rij stoelen (5-deurs modellen)*

- De rugleuning naar achteren klappen → p. 2-14
- Armsteun → p. 2-16
- In en uit de derde rij stoelen stappen (5-deurs modellen) → p. 2-17

3- Derde rij stoelen (5-deurs modellen)*

- De rugleuning naar achteren klappen → p. 2-17

Schikking van de stoelen

E00400200326

Kies de gewenste schikking van de zitplaatsen door de voorstoelen, de achterbank/tweede of derde rij stoelen te verstellen.

	3-deurs modellen	5-deurs modellen
Normaal gebruik	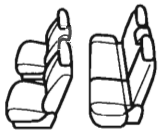	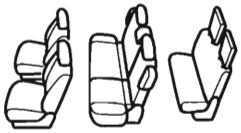
Vlakke zitbank → p. 2-37		

		3-deurs modellen	5-deurs modellen
Hoe kunt u grote voorwerpen inladen?	De rugleuning van de achterbank (3-deurs modellen)/tweede rij stoelen (5-deurs modellen) naar voren klappen → p. 2-22		
	De achterbank (3-deurs modellen)/tweede rij stoelen (5-deurs modellen) opklappen → p. 2-24		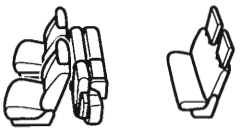
	De derde rij stoelen opbergen → p. 2-27	-	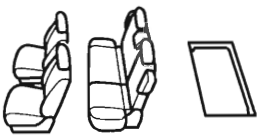
	De derde rij stoelen verwijderen → p. 2-31	-	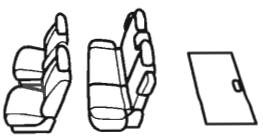

Verstellen van de stoelen

E00400300314

Stel de bestuurdersstoel zo in dat u gemakkelijk zit, de pedalen, het stuurwiel, de schakelaars op het instrumentenpaneel, enz. goed kunt bereiken en een goed zicht verzekerd is.

⚠ *WAARSCHUWING*

- **Probeer nooit de stoel tijdens het rijden bij te stellen. Daardoor zou u de controle over het voertuig kunnen verliezen, wat een ongeval kan veroorzaken. Controleer na het verstellen altijd of de stoel stevig vergrendeld is door te proberen deze naar voren en naar achteren te verschuiven zonder het regelmechanisme te gebruiken.**
- **Sta nooit toe dat volwassenen of kinderen in een deel van het voertuig meerijden dat niet met stoelen en veiligheidsgordels is uitgerust. Zorg er ook voor dat iedereen in uw voertuig een veiligheidsgordel draagt en dat kinderen in een kinderzitje zijn vastgesnoerd.**
- **Om het risico op verwondingen bij ongevallen of plotselinge remmanoeuvres zoveel mogelijk te vermijden, moet u de rugleuningen altijd bijna helemaal rechtop zetten terwijl de wagen in beweging is. De bescherming door de veiligheidsgordels vermindert aanzienlijk als de rugleuning naar achteren is gekanteld. Er is een groter risico dat de passagier onder de gordel door schuift en ernstige letsels oploopt wanneer de rugleuning gekanteld is.**

⚠ *OPGELET*

- **Zorg er altijd voor dat de stoel door een volwassene of onder het toezicht van een volwassene wordt afgesteld om een correcte en veilige werking te verzekeren.**
- **Plaats geen kussen of iets dergelijks tussen uw rug en de rugleuning tijdens het rijden. De hoofdsteunen zijn dan immers minder efficiënt bij ongevallen.**
- **Zorg ervoor dat uw handen of voeten niet gekneld raken wanneer u de stoelen verschuift.**

Voorstoelen

E00400400100

Naar voren of naar achteren verstellen

E00400500055

Manueel verstelbaar type

Trek aan de verstelhendel van de stoel, verschuif de stoel naar voren of naar achteren tot in de gewenste positie en laat de verstelhendel los.

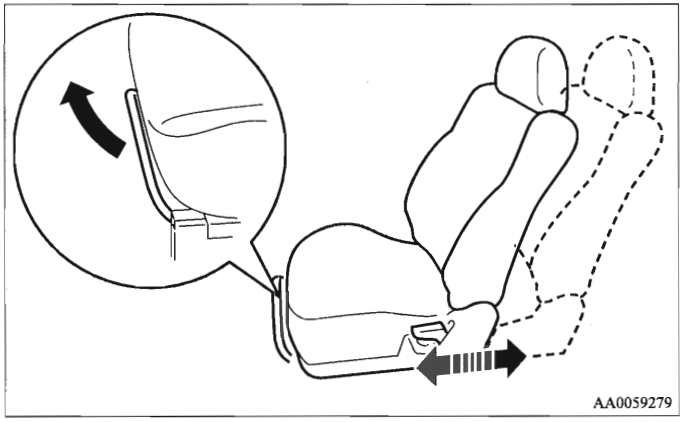

⚠ *WAARSCHUWING*

- **Controleer of de stoel stevig vergrendeld is door te proberen deze naar voren en naar achteren te verschuiven zonder de verstelhendel te gebruiken.**

Elektrisch verstelbaar type

Verstel de stoel door de schakelaar te bedienen zoals aangegeven door de pijlen.

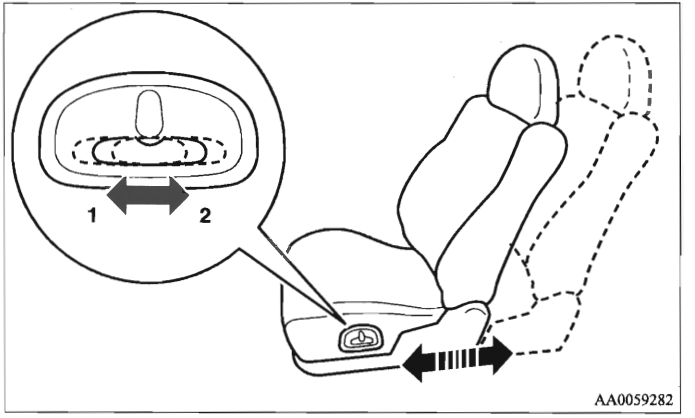

1- Naar voren verstellen
2- Naar achteren verstellen

OPMERKING

- Bedien de elektrisch verstelbare stoel terwijl de motor draait om te vermijden dat de accu zich ontlaadt.

De rugleuning naar achteren klappen

E00400600056

Manueel verstelbaar type

Om de rugleuning naar achteren te klappen leunt u lichtjes naar voren terwijl u de vergrendelingshendel van de rugleuning omhoog trekt. Leun dan naar achteren tot in de gewenste stand en laat de hendel los. De rugleuning zal dan in die stand worden vergrendeld.

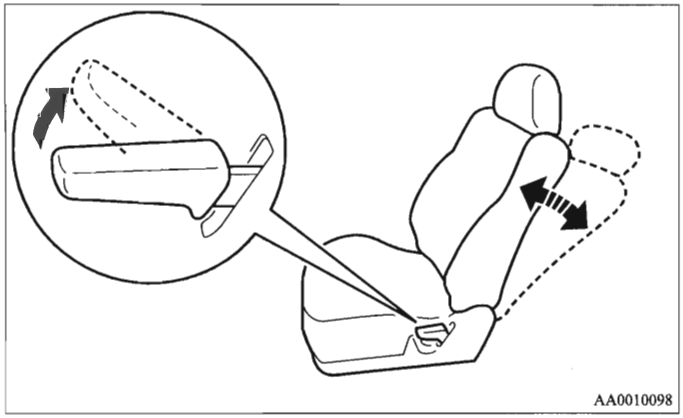

⚠ *OPGELET*

- **Het regelmechanisme van de rugleuning werkt met veren waardoor dit abrupt naar de verticale stand terugkeert als u de vergrendelingshendel bedient. Zit met uw rug goed tegen de rugleuning of houd deze met uw hand tegen wanneer u de hendel bedient om de terugkeer naar de verticale stand te regelen.**

Elektrisch verstelbaar type

Stel de hoek van de rugleuning in door de schakelaar te bedienen zoals aangegeven door de pijlen.

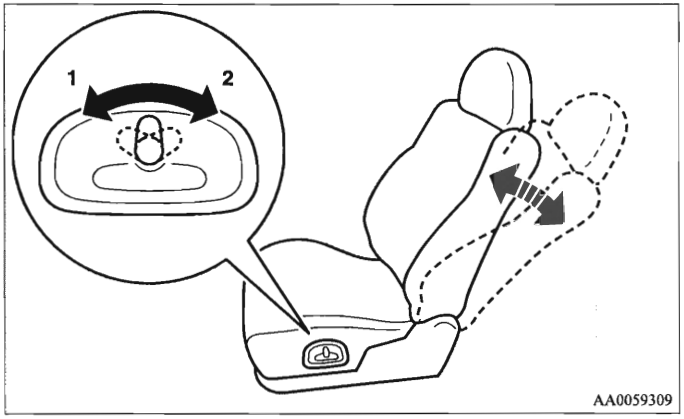

1- Om voorwaarts te bewegen
2- Om achterover te kantelen

OPMERKING

- Bedien de elektrisch verstelbare stoel terwijl de motor draait om te vermijden dat de accu zich ontlaadt.

Afstelling van stoelkussenhoogte

E00400700060

Manueel verstelbaar type

Draai aan de knop zoals op de afbeelding getoond om de stoelkussenhoogte te verstellen.

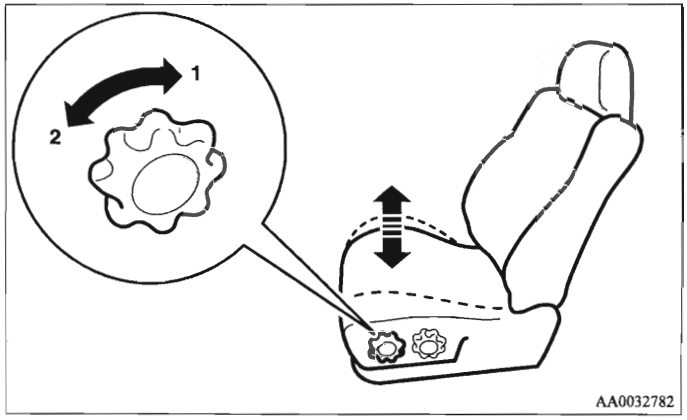

1- De voorkant van het stoelkussen hoger instellen
2- De voorkant van het stoelkussen lager instellen

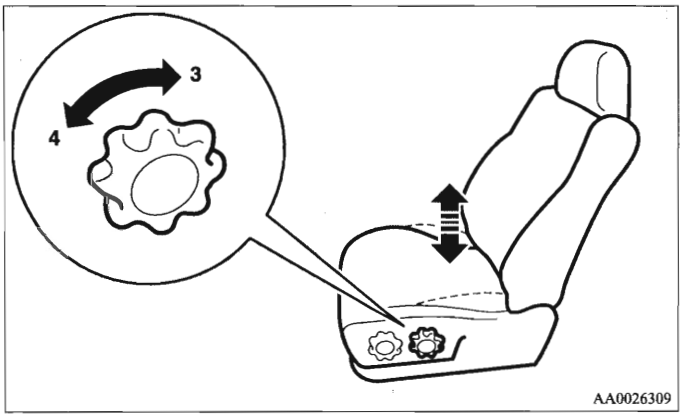

3- De achterkant van het stoelkussen hoger instellen
4- De achterkant van het stoelkussen lager instellen

Elektrisch verstelbaar type

OPMERKING
- Bedien de elektrisch verstelbare stoel terwijl de motor draait om te vermijden dat de accu zich ontlaadt.

Stel de hoogte van het stoelkussen in door de schakelaar te bedienen zoals aangegeven door de pijlen.

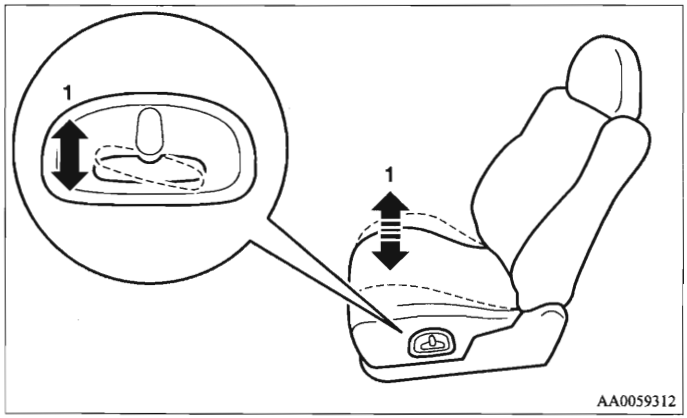

1- De voorkant van het stoelkussen hoger of lager instellen

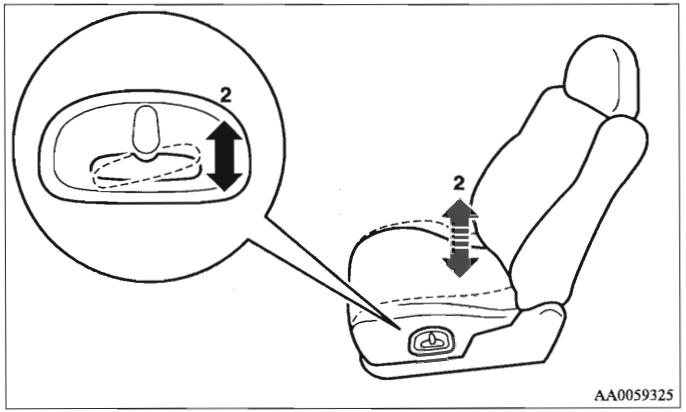

2- De achterkant van het stoelkussen hoger of lager instellen

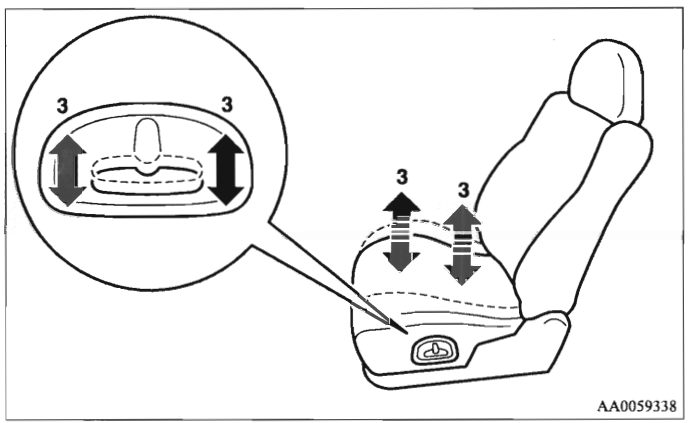

3- Het hele stoelkussen hoger of lager instellen

Instelknop voor de lendensteun (elektrisch, bestuurdersstoel)

E00400800032

Er bevindt zich een instelknop voor de lendensteun aan de rugleuning van de bestuurdersstoel. Stel de lendensteun in door de schakelaar te bedienen zoals aangegeven door de pijlen.

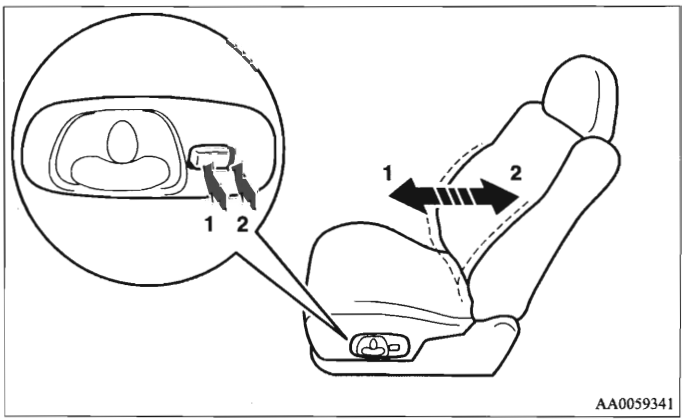

1- Sterk
2- Zwak

OPMERKING

- Bedien de elektrisch verstelbare stoel terwijl de motor draait om te vermijden dat de accu zich ontlaadt.

Armsteun

E00400900118

Schuif het deksel van de middenconsole naar voren terwijl u op de rechterhendel bovenaan (A) drukt.

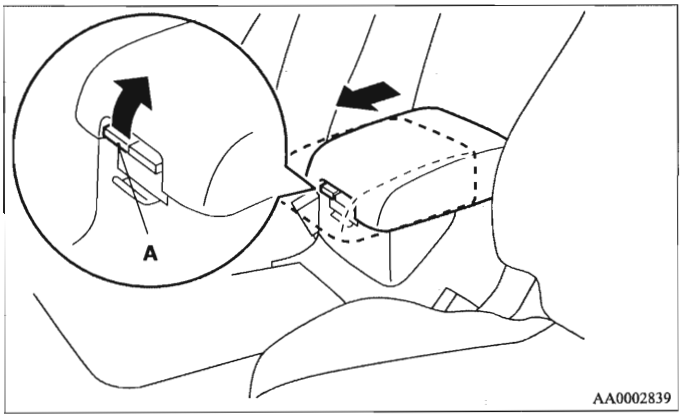

Om in en uit de achterbank te stappen (3-deurs modellen, passagiersstoel)

E00401000044

U kunt de hendel gebruiken om het in- en uitstappen te vergemakkelijken.
Trek de hendel (A) omhoog of druk het pedaal (B) in om de rugleuning naar voren te klappen. Schuif dan de volledige stoel naar voren. Zet de rugleuning rechtop en schuif de volledige stoel naar achteren tot u een klikgeluid hoort om de stoel terug in zijn oorspronkelijke stand te zetten. De stoel is dan stevig op zijn plaats vergrendeld. Stel de stand van de stoel bij.

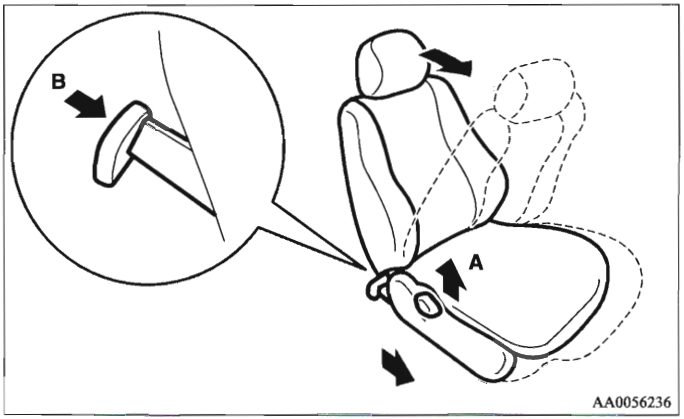

⚠ WAARSCHUWING

- **Rijd nooit met uw voertuig terwijl de rugleuning naar voren is geklapt. Wanneer de rugleuning in deze stand staat, is de stoel niet op zijn plaats vergrendeld, wat bij hard remmen of een aanrijding tot ernstige verwondingen zou kunnen leiden.**

⚠ OPGELET

- **Het regelmechanisme van de rugleuning werkt met veren waardoor dit abrupt naar de verticale stand terugkeert als u de vergrendelingshendel bedient. Zit met uw rug goed tegen de rugleuning of houd deze met uw hand tegen wanneer u de hendel bedient om de terugkeer naar de verticale stand te regelen.**

Verwarmde stoelen*

E00401100289

U kunt de stoelverwarming gebruiken als de contactsleutel op "ON" staat. Bedien de schakelaar zoals aangegeven door de pijlen.
Het controlelampje (A) licht op als de verwarming ingeschakeld is.

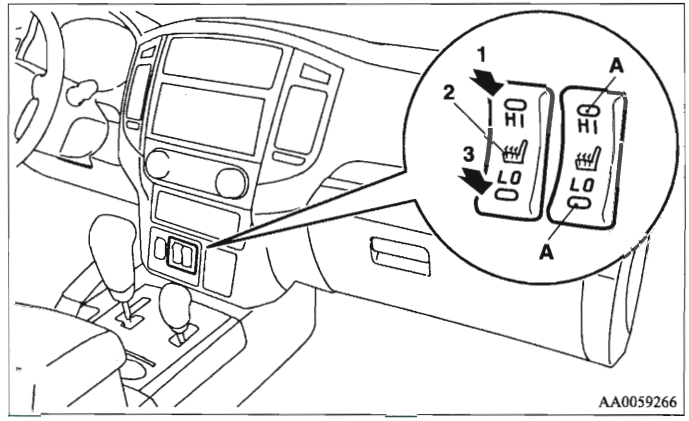

1- Verwarming hoge stand (voor snelle opwarming).
2- Verwarming uitgeschakeld.
3- Verwarming lage stand (om de stoel warm te houden).

⚠ OPGELET

- **Zet de stoelverwarming uit als ze niet wordt gebruikt.**

⚠ OPGELET

- Gebruik de hoge stand voor snelle opwarming. Zet de verwarming op de lage stand om een opgewarmde stoel warm te houden. Als de stoelverwarming ingeschakeld is, kan de temperatuur van de stoel lichtjes verschillen. Dit komt door de werking van de interne thermostaat van de stoelverwarming en wijst niet op een defect.
- Als de volgende mensen de stoelverwarming gebruiken, kunnen ze het te warm krijgen of zeer lichte brandwonden oplopen (rode huid, hitteblaren enz.):
  - Kinderen, ouderen of zieken
  - Mensen met een gevoelige huid
  - Oververmoeide mensen
  - Mensen die onder invloed zijn van alcohol of slaapmiddelen (geneesmiddelen tegen verkoudheid enz.)
- Leg geen zware voorwerpen op de stoelkussens en steek er geen spelden, naalden of andere puntige voorwerpen in.
- Leg geen dekens, kussens of enig ander materiaal met sterk isolerende eigenschappen op de stoel terwijl de stoelverwarming in werking is; daardoor zou het verwarmingselement kunnen oververhitten.
- Gebruik voor het reinigen van de stoelen geen benzeen, wasbenzine, alcohol of andere organische oplosmiddelen; daardoor zou niet alleen het stoeloppervlak, maar ook het verwarmingselement kunnen worden beschadigd.

⚠ OPGELET

- Als er water of een andere vloeistof op de stoel wordt gemorst, moet u deze eerst goed laten drogen voor u de stoelverwarming aanzet.
- Zet de verwarming onmiddellijk af als blijkt dat ze niet correct werkt.

Achterbank (3-deurs modellen)/tweede rij stoelen (5-deurs modellen)**

E00402000184

⚠ WAARSCHUWING

- **Wanneer iemand op de middelste zitplaats van de achterbank (3-deurs modellen) / tweede rij stoelen (5-deurs modellen) heeft plaatsgenomen, trek dan de hoofdsteun omhoog tot op een hoogte waarop deze wordt vergrendeld. Voer deze afstelling altijd uit voor u begint te rijden. Anders zou dit bij een aanrijding tot ernstige letsels kunnen leiden. Zie "Hoofdsteunen" op pagina 2-18.**

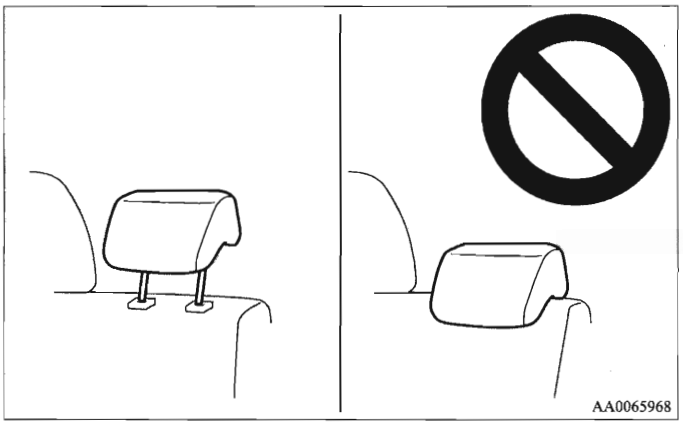

De rugleuning naar achteren klappen

E00402200157

Om de rugleuning naar achteren te klappen leunt u lichtjes naar voren terwijl u de vergrendelingshendel van de rugleuning omhoog trekt. Leun dan naar achteren tot in de gewenste stand en laat de hendel los. De rugleuning zal dan in die stand worden vergrendeld.

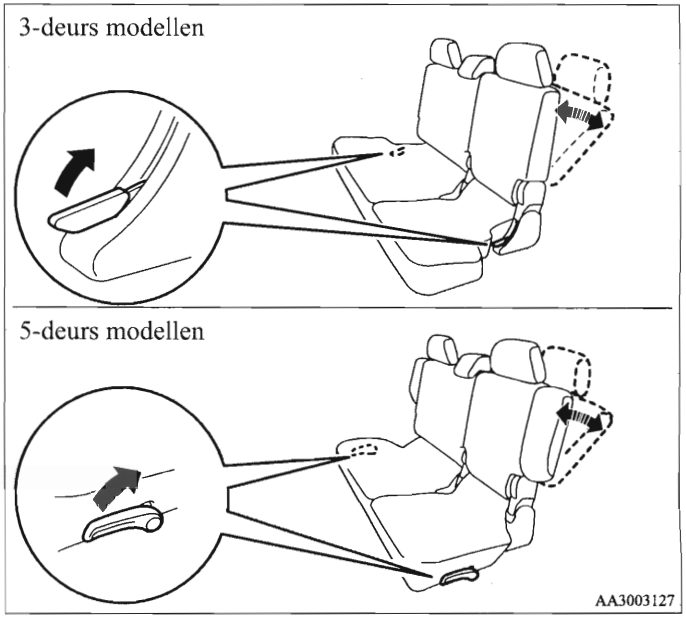

⚠ OPGELET

- **Het regelmechanisme van de rugleuning werkt met veren waardoor dit abrupt naar de verticale stand terugkeert als u de vergrendelingshendel bedient. Zit met uw rug goed tegen de rugleuning of houd deze met uw hand tegen wanneer u de hendel bedient om de terugkeer naar de verticale stand te regelen.**

OPMERKING

- Elke rugleuning kan worden ingesteld met de hendel die zich aan haar kant bevindt.
- Bij 5-deurs modellen kunnen alle zijleuningen van de tweede rij stoelen (A) worden ingeklapt. Wanneer eender welke kant van de rugleuning in een nieuwe stand naar achteren is gekanteld, klapt de zijleuning automatisch mee naar binnen.

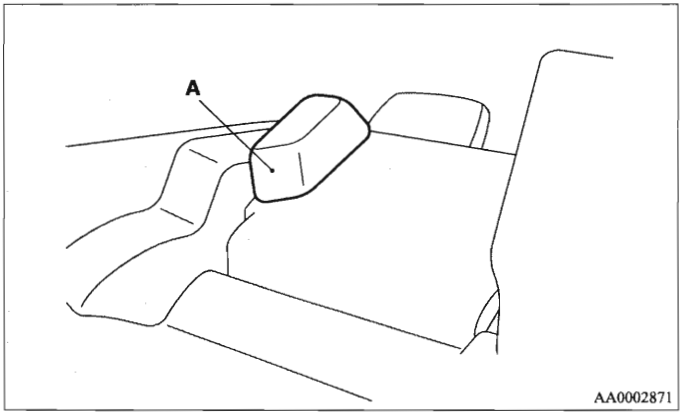

Armsteun

E00402400218

Achterbank (3-deurs modellen)

Druk de knop (A) bovenop de armsteun in en klap de armsteun omlaag.

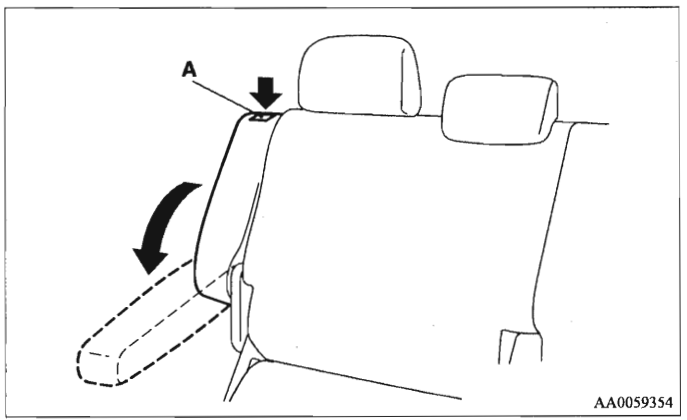

Tweede rij stoelen (5-deurs modellen)

Trek de middelste hoofdsteun omhoog en klap dan de armsteun omlaag voor gebruik zoals op de afbeelding getoond.

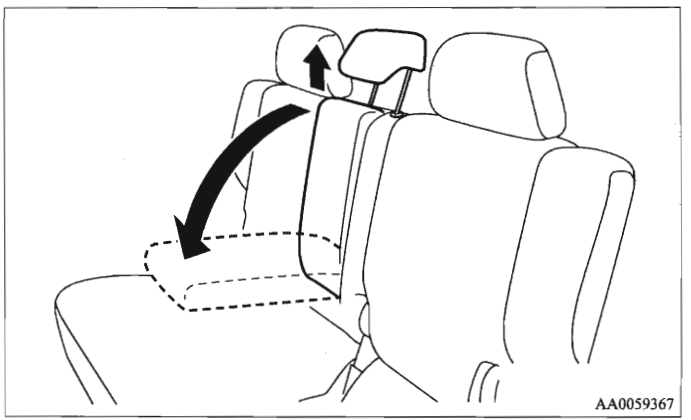

⚠ OPGELET

- **Druk de armsteun stevig terug omhoog om hem op te bergen zodat hij niet naar beneden valt terwijl u met het voertuig rijdt.**

OPMERKING

- Ga niet op de armsteun zitten of staan. Hij zou kunnen breken.

In en uit de derde rij stoelen stappen (5-deurs modellen)

E00402500163

In en uit de derde rij stoelen stappen, wordt vergemakkelijkt door de tweede rij stoelen op te klappen.
Zie "De achterbank (3-deurs modellen)/tweede rij stoelen (5-deurs modellen) opklappen" op pagina 2-24.

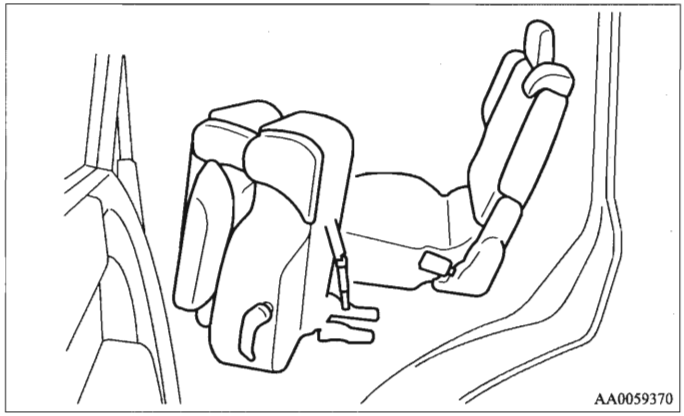

*Derde rij stoelen (5-deurs modellen)**

E00402700149

De rugleuning naar achteren klappen

E00402800124

Om de rugleuning naar achteren te klappen lichtjes naar voren leunen, aan de vergrendelhendel trekken zoals op de afbeelding getoond, dan opnieuw achteruit leunen tot in de gewenste positie en de hendel loslaten. De rugleuning zal dan in die stand worden vergrendeld.

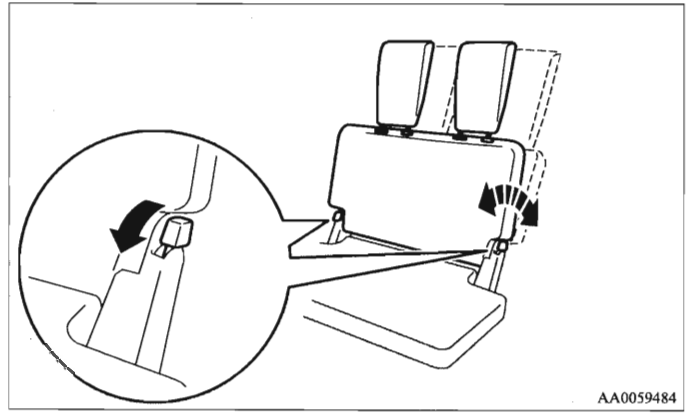

⚠ *OPGELET*

- **Het regelmechanisme van de rugleuning werkt met veren waardoor dit abrupt naar de verticale stand terugkeert als u de vergrendelingshendel bedient. Zit met uw rug goed tegen de rugleuning of houd deze met uw hand tegen wanneer u de hendel bedient om de terugkeer naar de verticale stand te regelen.**

Hoofdsteunen

E00403300474

⚠ *WAARSCHUWING*

- **Wanneer de hoofdsteunen niet zijn aangebracht, kunnen u en uw passagiers bij een ongeval ernstig en zelfs dodelijk worden verwond. Om het gevaar van verwondingen bij een ongeval te beperken, moeten de hoofdsteunen altijd op de juiste hoogte zijn aangebracht voor alle zitplaatsen waarop zich iemand bevindt.**
- **Breng nooit een kussen of een ander voorwerp op de rugleuning aan. Dit zou een negatief effect kunnen hebben op de werking van de hoofdsteun doordat de afstand tussen het hoofd en de hoofdsteun groter wordt.**

De hoogte instellen

Stel de hoogte van de hoofdsteunen zo in dat het midden van de steun zich zo dicht mogelijk op ooghoogte bevindt om bij een aanrijding het risico van letsels te verminderen. Iedereen die te lang is, waardoor het midden van de hoofdsteun zich niet op ooghoogte bevindt als hij of zij neerzit, moet de hoofdsteun zo hoog mogelijk instellen.

Trek de hoofdsteun omhoog om deze hoger te zetten. Om de hoofdsteun lager te zetten, beweegt u hem naar beneden terwijl u de instelknop (A) in de richting van de pijl drukt. Druk na het verstellen de hoofdsteun omlaag en vergewis u ervan dat hij vergrendeld is.

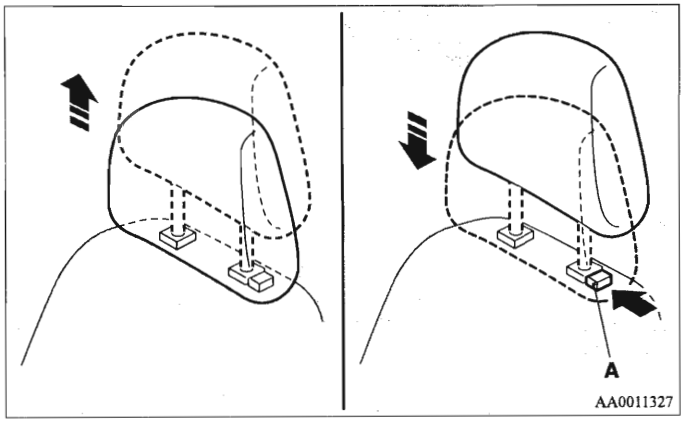

Naar voren of naar achteren verstellen

Kantel de hoofdsteun naar u toe om deze voorwaarts te verstellen. Kantel de hoofdsteun naar achteren om deze achterwaarts te verstellen.

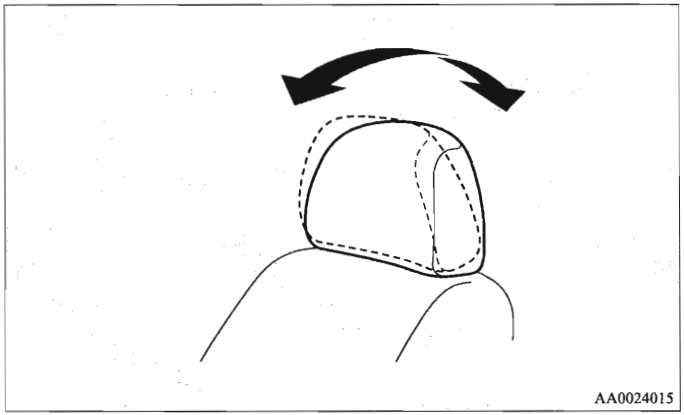

Verwijderen

Trek de hoofdsteun omhoog terwijl u de knop voor de hoogteverstelling (A) ingedrukt houdt.

Aanbrengen

Controleer bij het aanbrengen van de hoofdsteun eerst of u deze niet omgekeerd vasthoudt en druk deze dan in de rugleuning terwijl u de knop voor de hoogteverstelling (A) in de richting van de pijl indrukt.

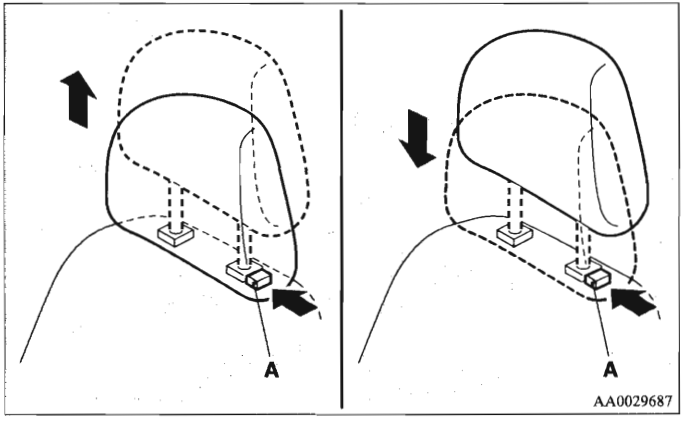

⚠ OPGELET

- **Controleer of de knop voor de hoogteverstelling (A) zich in de juiste stand bevindt, zoals op de afbeelding getoond, en trek vervolgens de hoofdsteunen omhoog om u ervan te vergewissen dat ze niet uit de rugleuning loskomen.**

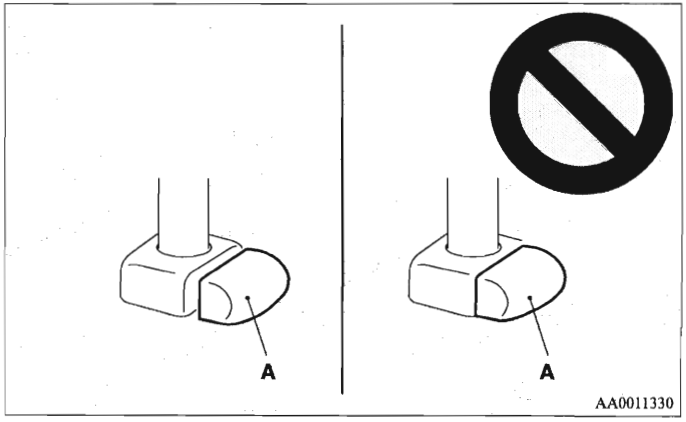

⚠ OPGELET

- **De hoofdsteunen van de stoelen hebben een verschillende vorm en grootte. Als u hoofdsteunen aanbrengt, moet u ervoor zorgen dat deze hoofdsteunen op de juiste stoelen worden gemonteerd.**

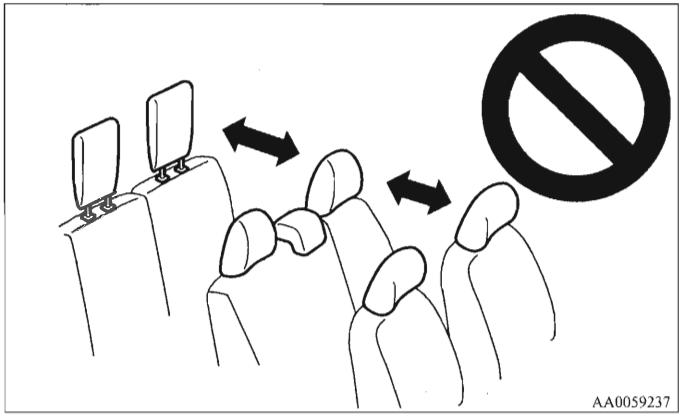

Een bagageruimte creëren

E00403400013

⚠ OPGELET

- **Stapel bagage nooit hoger dan de rugleuning. Bevestig de bagage altijd stevig. Ernstige ongevallen kunnen worden veroorzaakt door onbevestigde voorwerpen die bij bruusk remmen in de passagiersruimte terechtkomen**
- **Zorg ervoor dat uw hand of voet niet gekneld raakt wanneer u de stoelen opklapt, opbergt of verwijdert.**

De rugleuning van de achterbank (3-deurs modellen)/tweede rij stoelen (5-deurs modellen) naar voren klappen

E00403500232

Van de passagiers- en de bagageruimte kan één ruimte worden gemaakt door de rugleuning van de achterbank (3-deurs modellen) / tweede rij stoelen (5-deurs modellen) naar voren te klappen. Dit is handig om lange voorwerpen te vervoeren.

Inklappen

2

1. Indien uw voertuig met een hoedenplank (3-deurs modellen) / afdekking van de bagageruimte (5-deurs modellen) is uitgerust, moeten deze worden verwijderd voor u de volgende stappen uitvoert.
   Zie "Hoedenplank (3-deurs modellen)" op pagina 5-107 en "Afdekking van de bagageruimte (5-deurs modellen)" op pagina 5-109.
2. Trek de knop (A) achter de rugleuning omhoog en klap vervolgens de rugleuning naar voren.

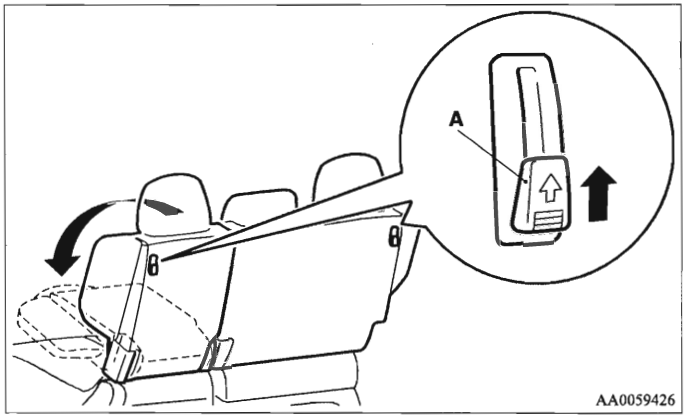

OPMERKING

- Elke rugleuning kan naar voren worden geklapt met behulp van de knop aan haar kant.

3. Druk tegen de stoel tot u een klikgeluid hoort en de stoel stevig wordt vergrendeld.

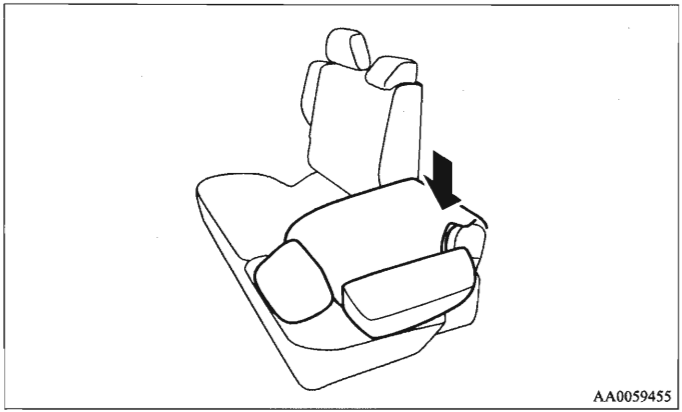

Vervangen

Til de rugleuning omhoog tot ze stevig op haar plaats wordt vergrendeld.
Druk lichtjes tegen de rugleuning om er zeker van te zijn dat ze stevig is vergrendeld.

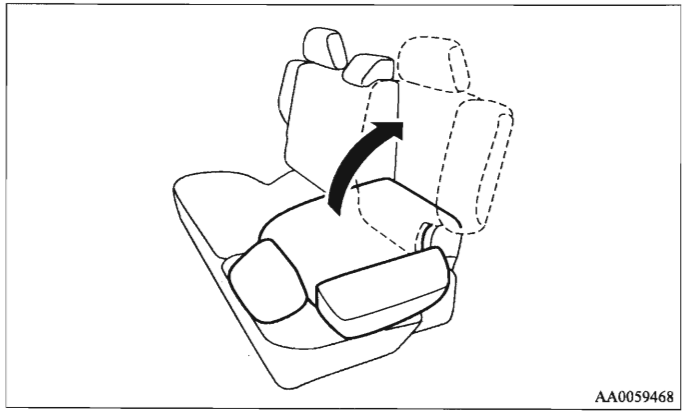

De achterbank (3-deurs modellen)/tweede rij stoelen (5-deurs modellen) opklappen

E00403700221

Om bagageruimte te creëren, kunt u de achterbank (3-deurs modellen)/tweede rij stoelen (5-deurs modellen) opklappen. Indien uw voertuig een derde rij stoelen heeft, kunt u gemakkelijker in- en uitstappen door de tweede rij stoelen op te klappen.

⚠ WAARSCHUWING

- **Laat tijdens het rijden niemand op de derde rij stoelen zitten, indien de tweede rij stoelen naar voren is geklapt. De tweede rij stoelen zou bij hard remmen of bij een aanrijding achteruit kunnen klappen, wat ernstige letsels kan veroorzaken.**

2

Inklappen

1. Indien uw voertuig met een hoedenplank (3-deurs modellen) / afdekking van de bagageruimte (5-deurs modellen) is uitgerust, moeten deze worden verwijderd voor u de volgende stappen uitvoert.
   Zie "Hoedenplank (3-deurs modellen)" op pagina 5-107 en "Afdekking van de bagageruimte (5-deurs modellen)" op pagina 5-109.
2. Trek de knop (A) achter de rugleuning omhoog en klap vervolgens de rugleuning naar voren.

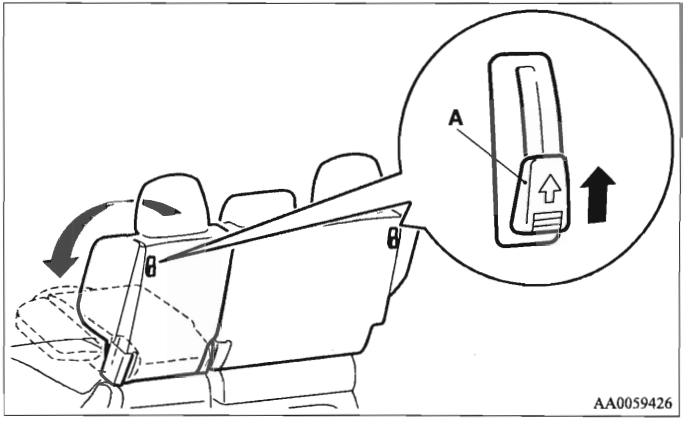

3. Til de stoel op tot u een klikgeluid hoort.

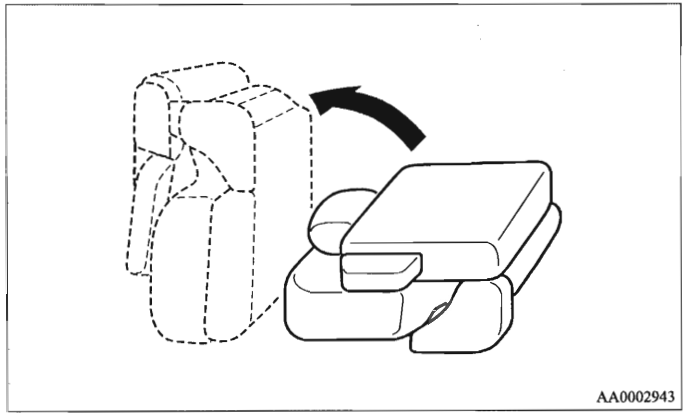

Vervangen

1. Houd de stoel tegen met uw hand en breng hem daarna opnieuw in zijn oorspronkelijke stand terug terwijl u de aanslag (A) indrukt.

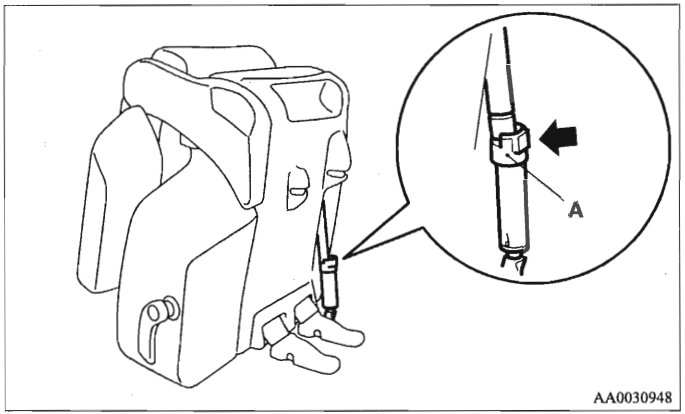

2. Druk tegen de stoel tot u een klikgeluid hoort en de stoel stevig wordt vergrendeld.

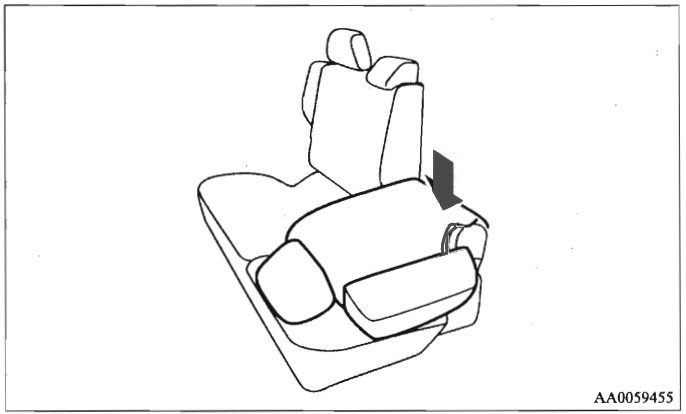

3. Til de rugleuning omhoog tot ze stevig op haar plaats wordt vergrendeld.
   Druk lichtjes tegen de rugleuning om er zeker van te zijn dat ze stevig is vergrendeld.

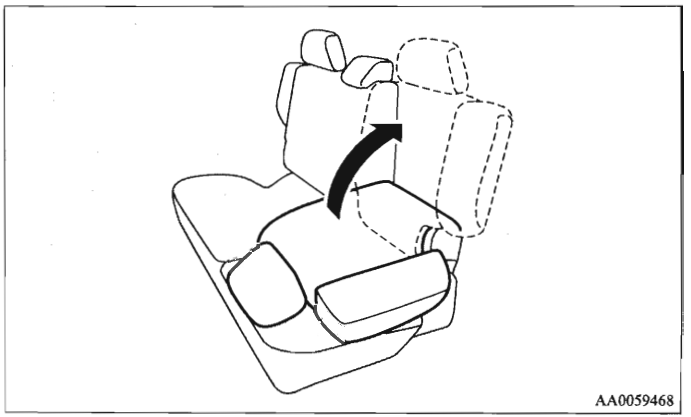

De derde rij stoelen opbergen

F00404100059

Door de derde rij stoelen in de opbergruimte in de laadvloer op te bergen, kunnen met het voertuig ook grote voorwerpen worden vervoerd.

Opbergen

1. Verwijder de vloerplaat van de bagageruimte (A) en de hoofdsteunen (B).
   Zie "Opbergruimte in de laadvloer" op pagina 5-103 en "Hoofdsteunen" op pagina 2-18.

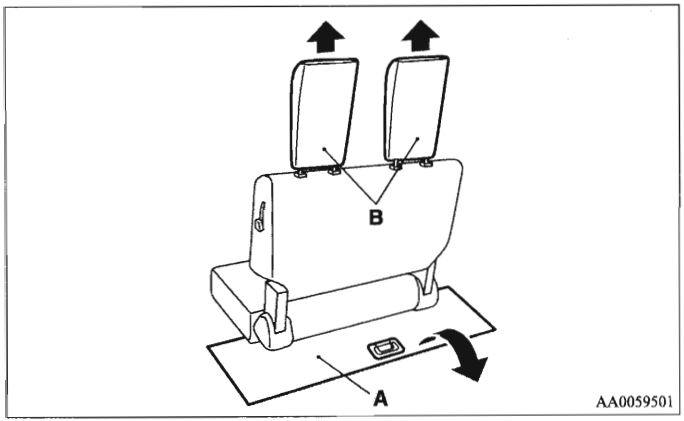

2. Berg de verwijderde hoofdsteunen in de opbergruimte in de laadvloer op met de voorkant naar boven gericht.

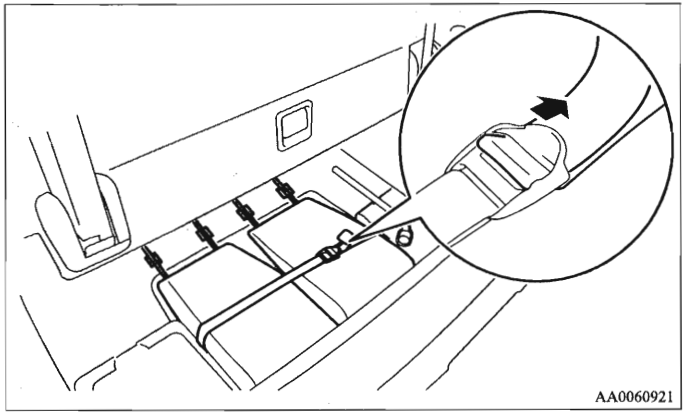

OPMERKING

- Als u de hoofdsteunen met de voorkant naar onderen gericht zou opbergen, zou de derde rij stoelen niet kunnen worden opgeborgen.

3. Trek de knop (C) aan de zijkant van de rugleuning omhoog en klap vervolgens de rugleuning naar voren.

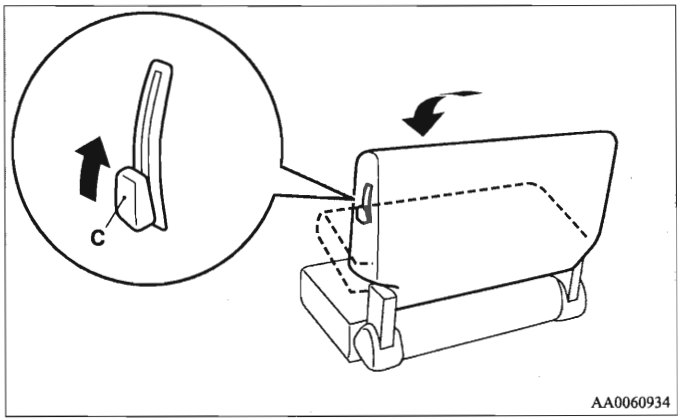

4. Druk de hendel (D) naar voren en klap vervolgens de rugleuning naar voren tot deze het stoelkussen raakt.

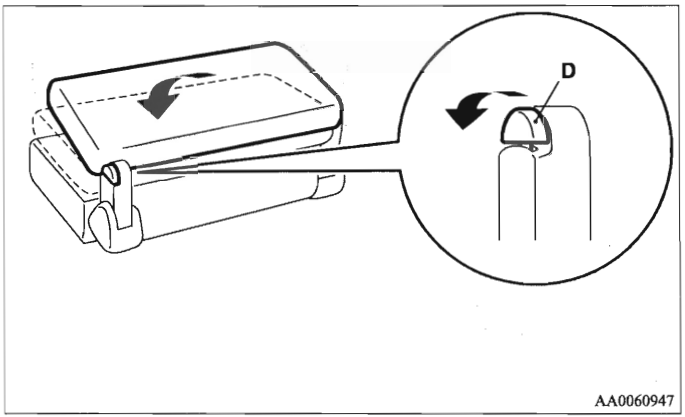

⚠ *OPGELET*

- **Rijd nooit met het voertuig terwijl er bagage op de naar voren geklapte rugleuning ligt.**

5. Trek aan de hendel (E), klap de stoel naar achteren en berg hem in de opbergruimte in de laadvloer op.

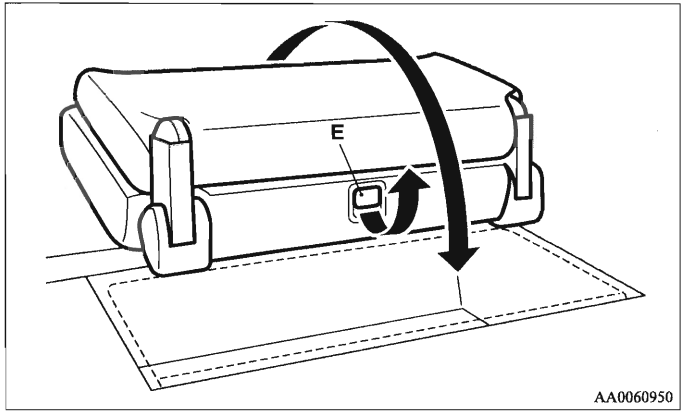

⚠ OPGELET

- **Zorg ervoor dat de hendel (E) niet wordt bediend terwijl er iemand op de stoel zit. De stoel in een dergelijke situatie opklappen, zou tot ongevallen kunnen leiden.**
- **Als u de stoel opklapt, zorg er dan voor dat uw handen niet geklemd raken tussen de stoel en de opbergruimte in de laadvloer.**

⚠ OPGELET

- **Wanneer u de stoel opbergt in de opbergruimte in de laadvloer, houd hem dan tegen met uw hand en klap hem langzaam in. Indien de stoel niet behoorlijk wordt tegengehouden, zou hij tijdens het inklappen onder zijn eigen gewicht kunnen doorzakken en uw hand kunnen inklemmen.**

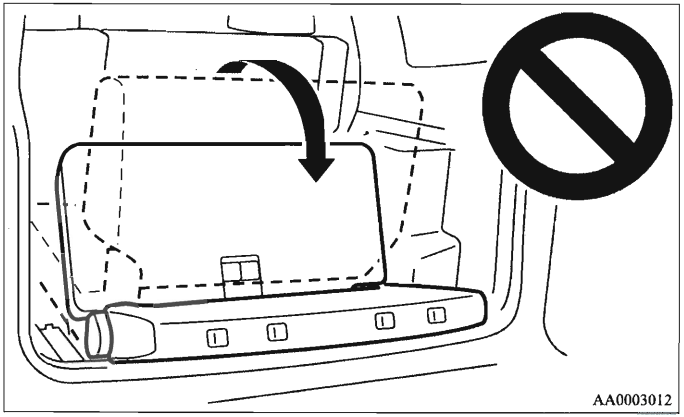

6. Klap de stander (F) in.

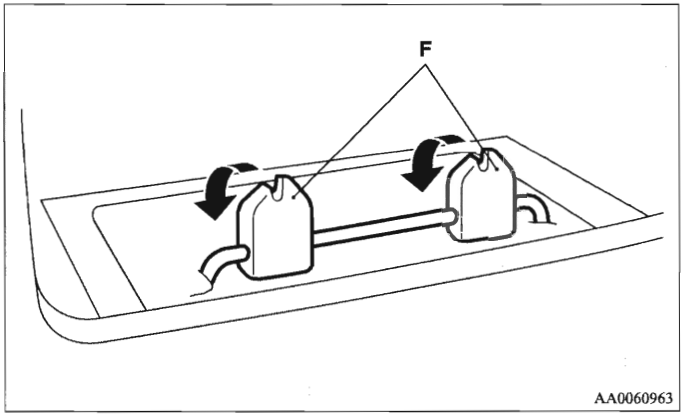

7. Breng de vloerplaat van de bagageruimte opnieuw op haar plaats aan.

Vervangen

1. Verwijder de vloerplaat van de bagageruimte. Zet vervolgens de stander rechtop.
2. Klap de stoel naar voren tot u een klikgeluid hoort en de stoel stevig op zijn plaats wordt vergrendeld.

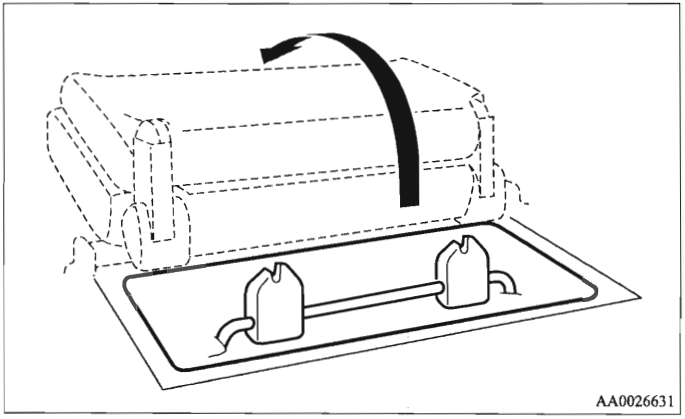

3. Druk de knop (A) naar voren en zet de rugleuning rechtop tot ze stevig op haar plaats vergrendeld is.
   Druk daarna lichtjes tegen de rugleuning om er zeker van te zijn dat ze stevig vergrendeld is.

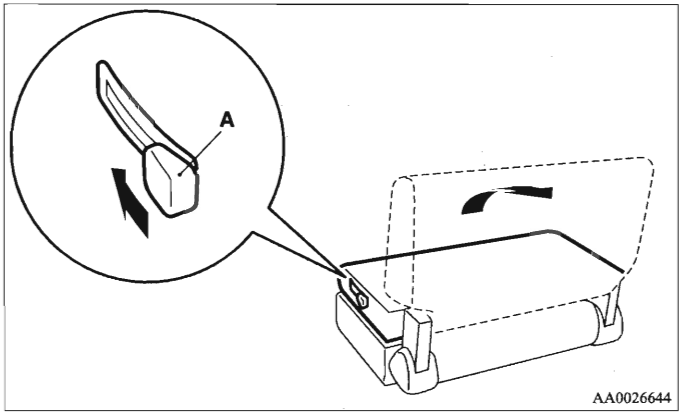

4. Breng de vloerplaat van de bagageruimte en de hoofdsteunen opnieuw aan.

De derde rij stoelen verwijderen

E00404200122

Om een grotere bagageruimte te creëren, kunt u de derde rij stoelen verwijderen.

⚠ *OPGELET*

- **Laat kinderen voor hun eigen veiligheid nooit een stoel verwijderen of opnieuw bevestigen.**
- **Zorg ervoor dat uw handen of voeten niet klem geraken wanneer u de stoel verwijdert of terugzet. Zorg er ook voor dat u niet over de stoel valt of struikelt. Vraag, indien nodig, dat iemand u helpt om hem te verwijderen.**

Verwijderen

1. De hoofdsteunen verwijderen.
   Zie "Hoofdsteunen" op pagina 2-18.
2. Trek de knop (A) aan de zijkant van de rugleuning omhoog en klap vervolgens de rugleuning naar voren.

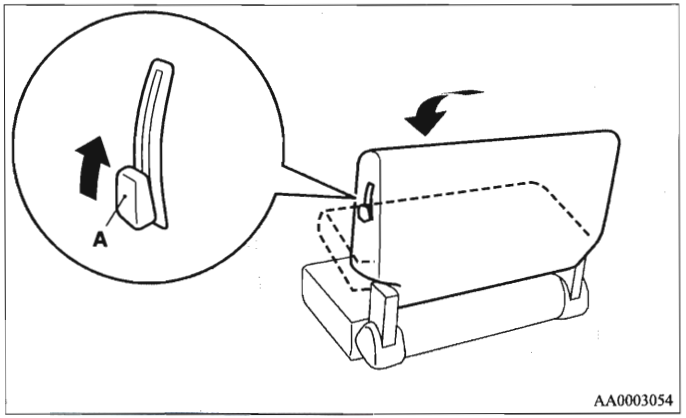

3. Druk de hendel (B) naar voren en kantel vervolgens de rugleuning naar voren tot deze het stoelkussen raakt.

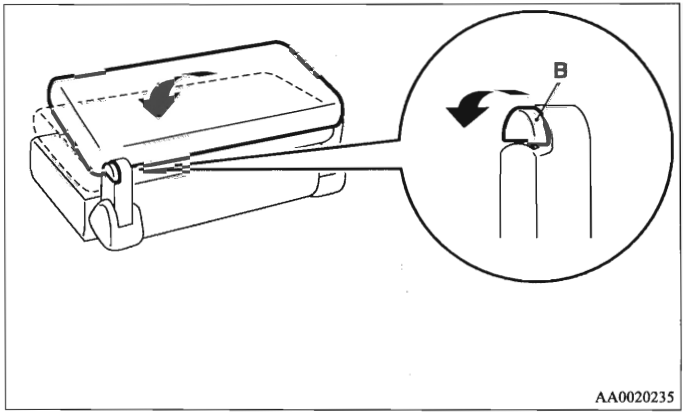

4. Trek aan de stoelvergrendelingshendel (C).

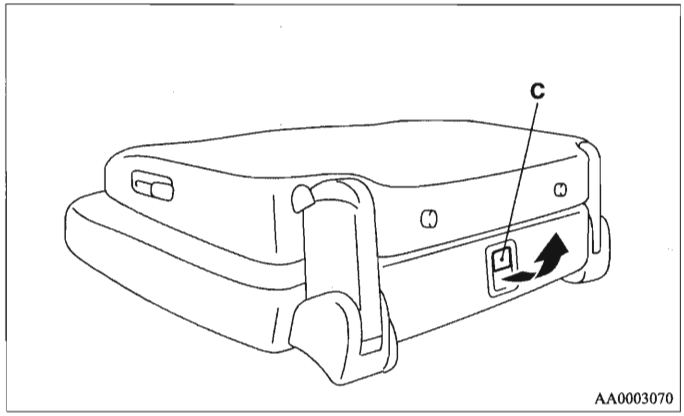

5. Klap de standers (D) naar u toe gezien vanaf de kant van de stoel, terwijl u het voorste gedeelte van de stoel optilt.

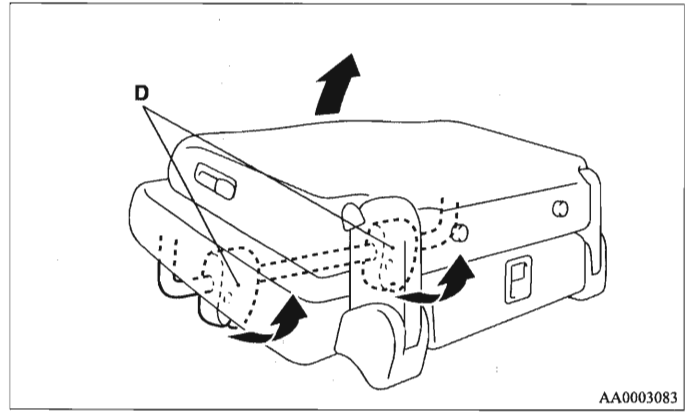

6. Druk het voorste gedeelte van de stoel naar de vloer toe. Daardoor wordt het stoelvergrendelingssysteem automatisch ontgrendeld.

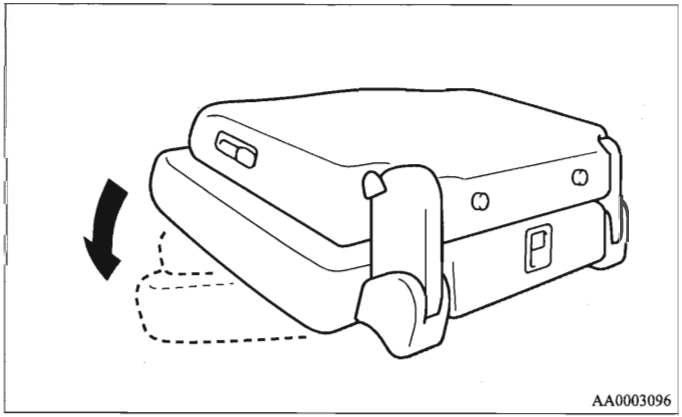

7. Verwijder de afdekkingen (E) door de knop (F) tegen de klok in te draaien.

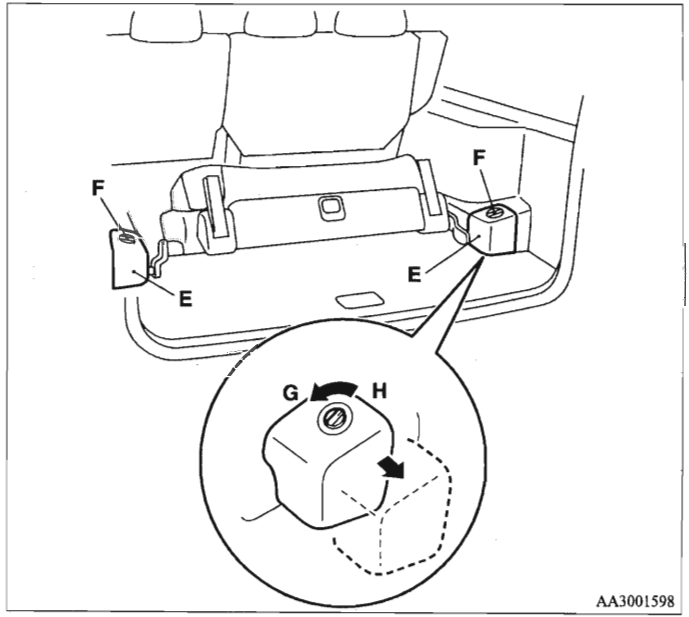

G- Ontgrendelen
H- Vergrendelen

8. Houd de stoel vast zoals op de afbeelding getoond en schuif hem naar achteren om hem te verwijderen.

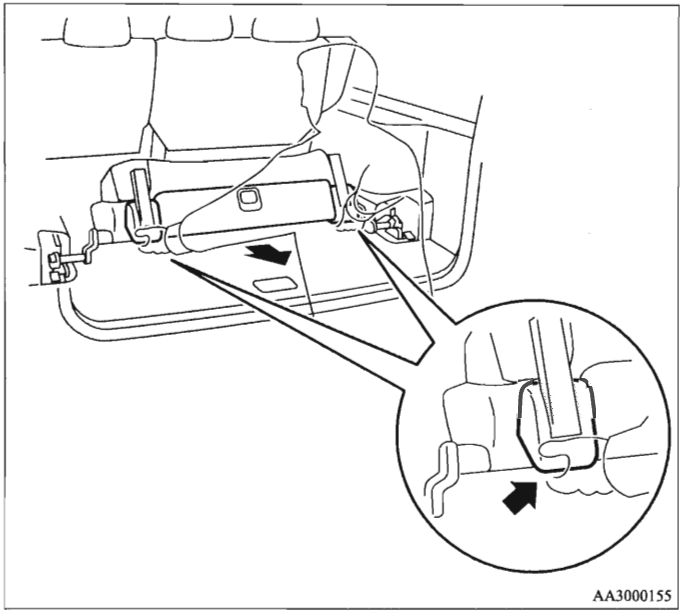

⚠ *OPGELET*

- **Ga niet op een verwijderde stoel zitten en zet er geen bagage op. Gewicht dat op een ingeklapte stoel wordt gezet, zou de stoelbevestigingen kunnen vervormen, waardoor de stoel niet meer stevig in de vloer kan worden vergrendeld.**

OPMERKING

- Zorg er bij het verwijderen voor dat beide uiteinden van de stoel gelijkmatig worden bewogen terwijl de stoel wordt uitgetrokken. Als deze werkwijze niet wordt gevolgd, zou de stoel in zijn bevestigingen kunnen vasthaken, waardoor hij moeilijk kan worden verwijderd.

Opnieuw aanbrengen

1. Druk de montagearmen van de stoel in de bevestigingen van de bagageruimte.

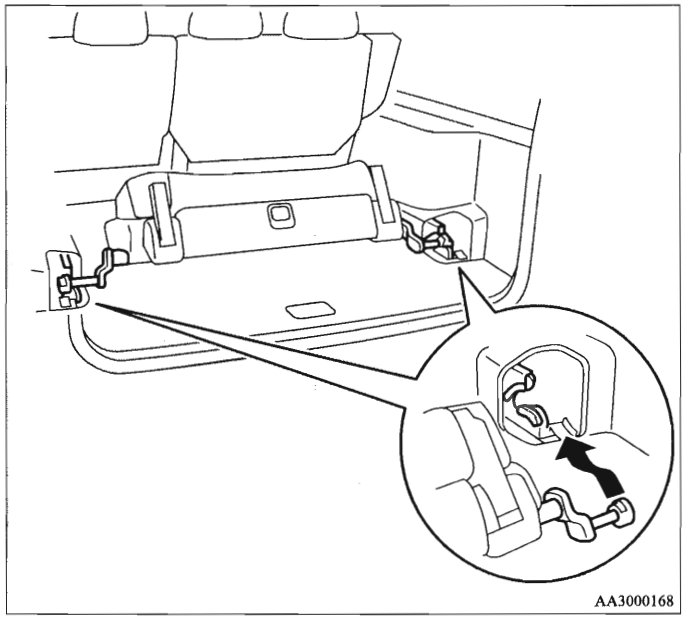

2. Zorg ervoor dat de montagearmen veilig zijn vergrendeld met de haken (A).

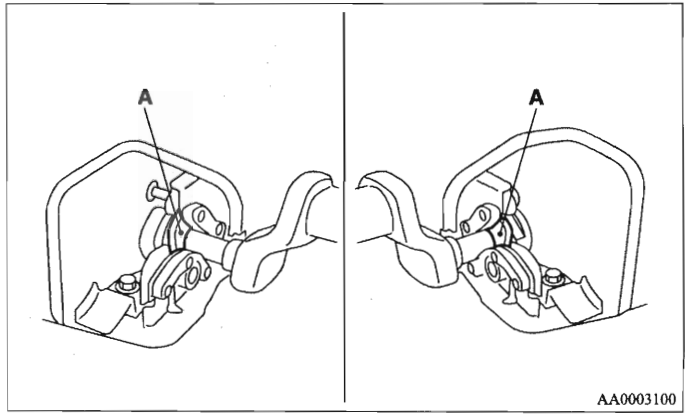

3. Klap de standers naar u toe gezien vanaf de kant van de stoel en til tegelijk het voorste gedeelte van de stoel op.
4. Breng de afdekkingen aan beide zijden van de bagageruimte terug op hun plaats aan.

5. Druk de knop (B) naar voren en zet de rugleuning rechtop tot ze veilig op haar plaats vergrendeld is.
   Druk daarna lichtjes tegen de rugleuning om er zeker van te zijn dat ze stevig vergrendeld is.

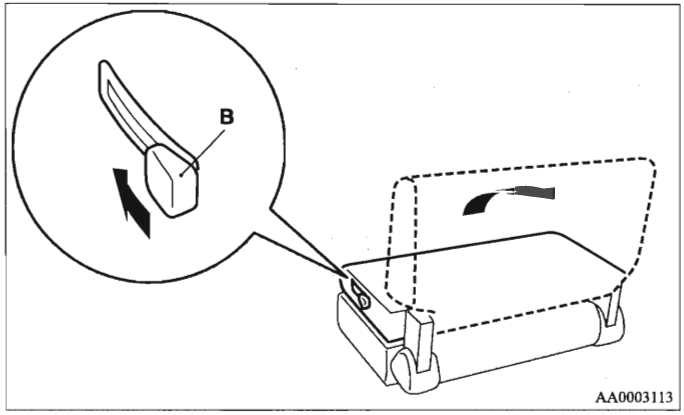

6. De hoofdsteunen opnieuw aanbrengen.

*Een vlakke zitbank maken**

E00404300048

Door de hoofdsteunen te verwijderen en de rugleuningen van de stoelen volledig neer te klappen, wordt één grote vlakke zitbank gevormd.

⚠ *WAARSCHUWING*

- **Rijd nooit met passagiers op de vlakke zitbank. Dat is bijzonder gevaarlijk.**

⚠ *OPGELET*

- **Om een vlakke zitbank te vormen, moet u het voertuig op een veilige plaats aan de kant zetten.**
- **Zorg er altijd voor dat de stoel door een volwassene of onder het toezicht van een volwassene wordt afgesteld om een correcte en veilige werking te verzekeren.**
- **Zorg ervoor dat uw hand of voet niet gekneld raakt wanneer u de stoel verschuift.**
- **Ga niet bovenop de stoelen staan nadat deze zijn omgeklapt.**
- **Probeer de stoelen naar voren en naar achteren te bewegen om u ervan te vergewissen dat ze stevig vergrendeld zijn.**
- **Spring niet op de rugleuningen en zorg ervoor dat ze niet te erg worden belast.**
- **Leg uw hand op de rugleuning en klap deze langzaam omhoog om de rugleuning recht te zetten. Laat dit nooit door een kind doen om ongevallen te vermijden.**

1. Indien uw voertuig met een hoedenplank (3-deurs modellen) / afdekking van de bagageruimte (5-deurs modellen) is uitgerust, moeten deze worden verwijderd voor u de volgende stappen uitvoert.
   Zie "Hoedenplank (3-deurs modellen)" op pagina 5-107 en "Afdekking van de bagageruimte (5-deurs modellen)" op pagina 5-109.
2. Verwijder de hoofdsteunen van de voorstoelen.
   Indien uw voertuig een derde rij stoelen heeft (5-deurs modellen), berg deze derde rij stoelen dan in de opbergruimte in de laadvloer op.
   Zie "Hoofdsteunen" op pagina 2-18 en "Opbergen van de derde rij stoelen" op pagina 2-27.

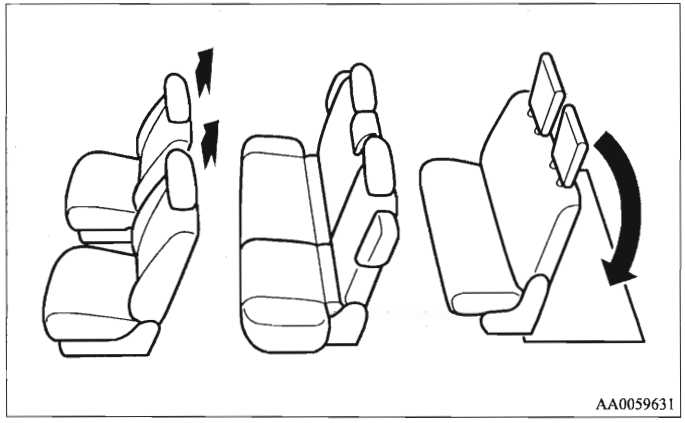

3. Schuif de voorstoelen volledig naar voren en klap dan hun rugleuningen naar achteren.
   Schuif bij 5-deurs modellen de voorstoelen naar achteren tot hun rugleuningen de tweede rij stoelen raken.
   Zie "Naar voren of naar achteren verstellen" op pagina 2-6 en "De rugleuning naar achteren klappen" op pagina 2-7.

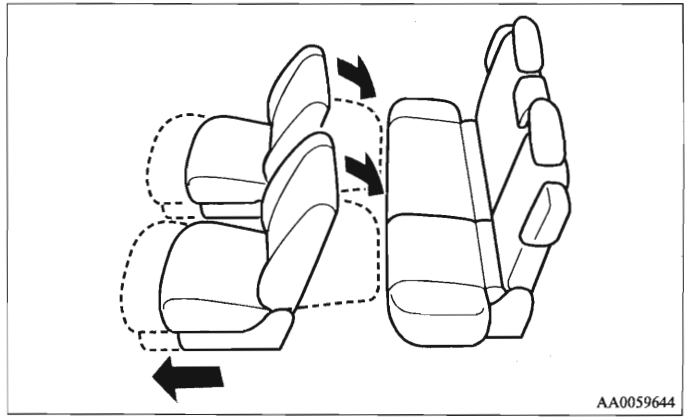

4. Verwijder bij 3-deurs modellen de hoofdsteunen van de achterbank.
   De rugleuning van de achterste rij stoelen (3-deurs modellen)/tweede rij stoelen (5-deurs modellen) naar achteren klappen.
   Zie "De rugleuning naar achteren klappen" op pagina 2-14.

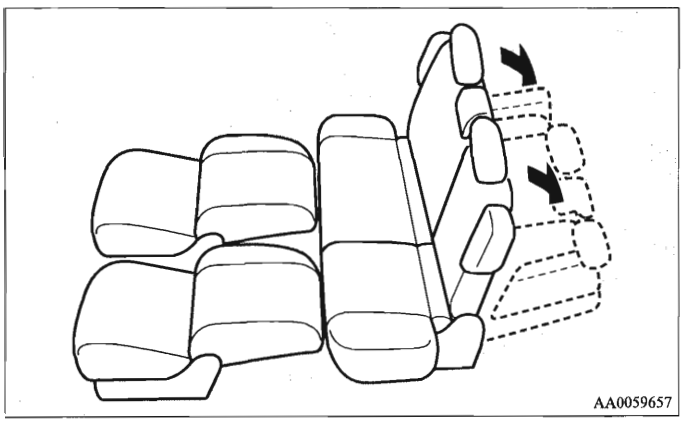

OPMERKING

- Bij 5-deurs modellen kunnen alle zijleuningen van de tweede rij stoelen (A) worden ingeklapt. Wanneer eender welke kant van de rugleuning in een nieuwe stand naar achteren is gekanteld, klapt de zijleuning automatisch mee naar binnen.

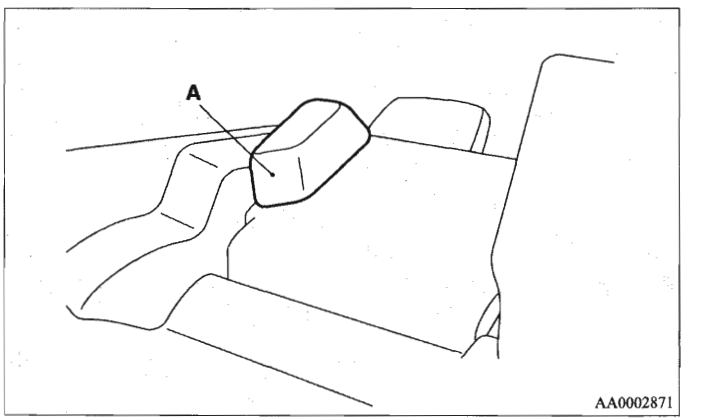

5. Bij 3-deurs modellen, de hoofdsteunen van de voorstoelen en de middelste hoofdsteun van de achterbank tussen de voorstoelen opbergen.
   De hoofdsteunen van de zijkanten van de achterbank aan de zijkant van de achterbank opbergen.
   Bij 5-deurs modellen, de hoofdsteunen van de voorstoelen tussen de voorstoelen opbergen.
   De vlakke zitbank is nu volledig uitgevoerd.
   Voer de hiervoor beschreven procedure in omgekeerde volgorde uit om de stoel opnieuw in zijn normale stand te brengen.

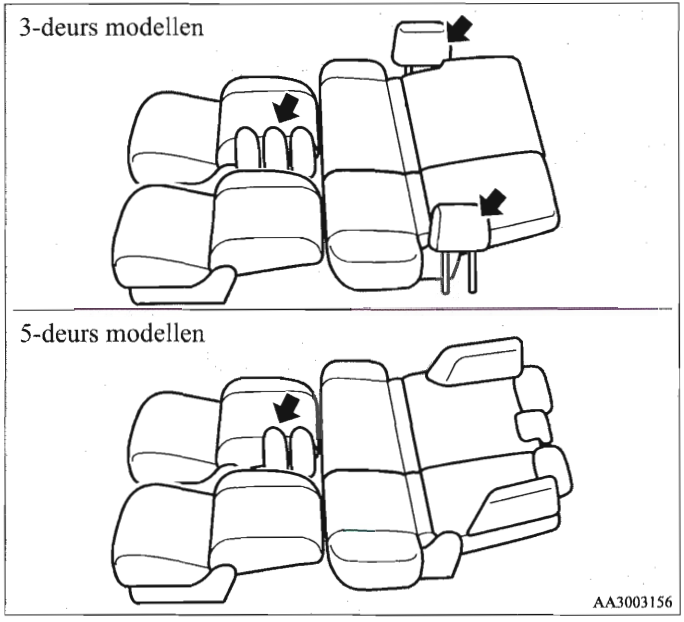

Veiligheidsgordels

E00404800072

Om u en uw passagiers bij een ongeval te beschermen, is het van het allergrootste belang dat de veiligheidsgordels tijdens het rijden op de juiste manier worden gedragen.
De gordels van de voorstoelen zijn uitgerust met een gordelspanner. Deze gordels worden op dezelfde manier gedragen als een klassieke veiligheidsgordel.
Zie "Veiligheidsgordel met gordelspanner en krachtbegrenzingssysteem" op pagina 2-47.

⚠ *WAARSCHUWING*

- **Breng de schoudergordel altijd over uw schouder en uw borst aan. Breng de gordel nooit achter uw rug of onder uw arm aan.**
- **Gebruik een veiligheidsgordel nooit voor meer dan één persoon tegelijk. Dit kan gevaarlijk zijn.**
- **De veiligheidsgordel biedt een maximale bescherming als de rugleuning van de zetel volledig verticaal staat. Indien de rugleuning achterover is gezet, is de kans groter dat de passagier onder de gordel door schuift, vooral bij een frontale botsing, en dat hij door de gordel wordt verwond of tegen het instrumentenpaneel of de rugleuningen wordt geslingerd.**
- **Elke volwassen bestuurder of passagier moet steeds een veiligheidsgordel dragen, evenals alle kinderen die groot genoeg zijn om een veiligheidsgordel op een veilige manier te dragen.**
  Voor andere kinderen moeten altijd geschikte kinderzitjes worden gebruikt.

⚠ WAARSCHUWING

- Let erop dat de veiligheidsgordel bij het omdoen niet gedraaid is.
- Door de gebruiker mogen geen veranderingen of toevoegingen worden uitgevoerd, aangezien daardoor ofwel het aanpassingsmechanisme van de veiligheidsgordels de speling niet meer zal kunnen verwijderen, ofwel de veiligheidsgordeleenheid niet meer zal kunnen worden aangepast om de speling te verwijderen.
- Houd tijdens het rijden nooit een kind in uw armen of op uw schoot, zelfs niet als u uw veiligheidsgordel draagt. Wanneer u dit doet, kan uw kind bij een ongeval of een plots remmanoeuvre ernstige en zelfs dodelijke verwondingen oplopen.
- Regel altijd de veiligheidsgordel zo dat hij perfect op uw lichaam aansluit.
- Draag de heupgordel altijd over uw heupen.

Driepuntsgordel (met ELR-functie)

E00404900608

Bij dit type veiligheidsgordel moet u de lengte niet aanpassen. De veiligheidsgordel volgt de bewegingen van het lichaam, maar bij een plotselinge of hevige schok blokkeert hij automatisch en houdt zo het lichaam tegen.

Vastmaken

1. Trek de veiligheidsgordel langzaam uit terwijl u de tongplaat vasthoudt.

2

OPMERKING

- Wanneer u de veiligheidsgordel niet kunt uittrekken omdat hij geblokkeerd is, trek er dan eenmaal krachtig aan en laat hem terug oprollen. Trek daarna de veiligheidsgordel nogmaals langzaam uit.

2. Schuif de tongplaat in de gesp tot u een klikgeluid hoort.

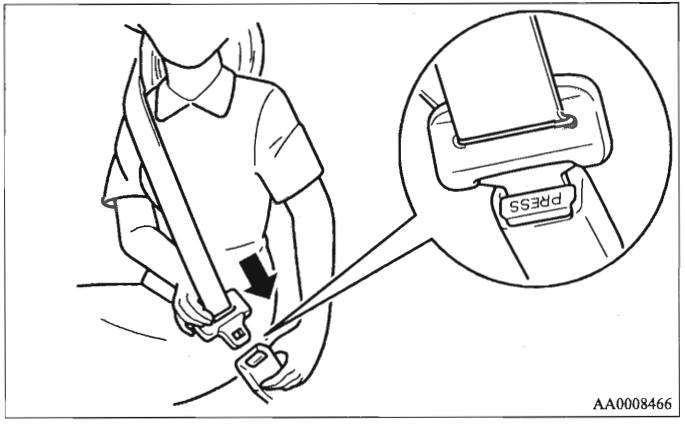

⚠ WAARSCHUWING

- **Draag de heupgordel nooit over uw onderbuik. Bij ongevallen kan deze gordel namelijk in de onderbuik dringen en het risico van letsels verhogen.**
- **De veiligheidsgordel mag niet gedraaid om het lichaam zitten.**

3. Trek lichtjes aan de gordel om de gewenste bewegingsvrijheid te krijgen.

OPMERKING

- De veiligheidsgordels van de zitplaatsen aan de buitenkant op de achterbank (3-deurs modellen) of de zitplaatsen aan de buitenkant op de tweede rij stoelen (5-deurs modellen) zijn uitgerust met een ALR-mechanisme.
  Indien u de veiligheidsgordel volledig uit het oprolmechanisme trekt, zal dit mechanisme overschakelen op de ALR-installatiefunctie en -vergrendeling voor kinderzitjes, waardoor verdere bewegingen onmogelijk worden gemaakt.
  In dergelijke gevallen moet het oprolmechanisme opnieuw in de ELR-functie worden gezet door de gordel af te nemen en volledig opnieuw op te rollen. Daarna moet de veiligheidsgordel opnieuw worden omgedaan. (Zie "Een kinderzitje bevestigen met behulp van een driepuntsgordel (met ELR/ALR-functie)" op pagina 2-62.)

Losmaken

Neem de tongplaat met de hand vast en druk op de knop van de gesp.

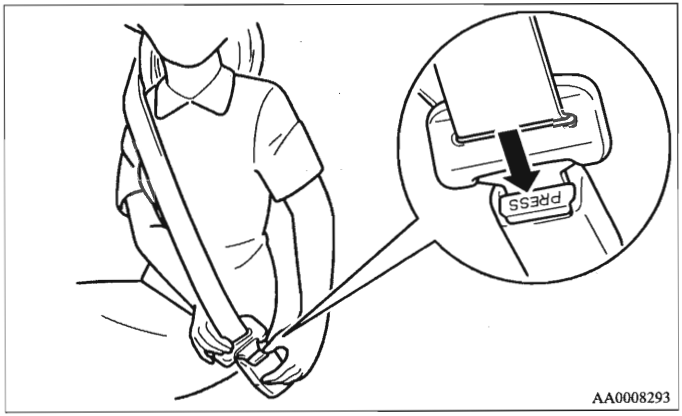

OPMERKING

- Aangezien de gordel zich automatisch oprolt, is het aangeraden de tongplaat tijdens het oprollen met de hand te begeleiden zodat dit langzaam gebeurt. Zoniet kunt u het voertuig beschadigen.

Herinneringssignaal/waarschuwingslampje veiligheidsgordel

E00409800338

Het waarschuwingslampje voor de veiligheidsgordel bevindt zich op het instrumentenpaneel.
Een geluidssignaal en een waarschuwingslampje wijzen de bestuurder erop dat hij zijn veiligheidsgordel moet bevestigen.

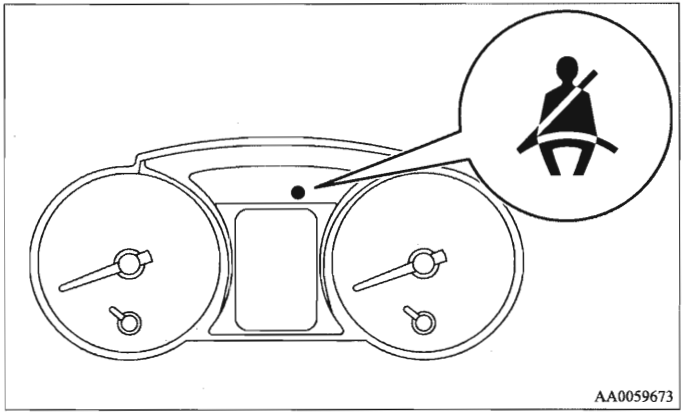

Als de contactsleutel in de stand "ON" wordt gedraaid, licht het waarschuwingslampje op en weerklinkt gedurende ongeveer 6 seconden een geluidssignaal. Indien de veiligheidsgordel van de bestuurdersstoel ongeveer 1 minuut later nog niet is bevestigd, knippert het waarschuwingslampje en weerklinkt het geluidssignaal met tussenpozen (elk 12 keren) wanneer het voertuig aan het rijden is. Indien de bestuurder de veiligheidsgordel tijdens het rijden opnieuw verwijdert, begint het waarschuwingslampje weer te knipperen en weerklinkt het geluidssignaal opnieuw. Indien de veiligheidsgordel nog altijd

niet wordt bevestigd, zal het waarschuwingslampje knipperen en zal het geluidssignaal weerklinken telkens wanneer het voertuig na een stop opnieuw wegrijdt. Zodra de veiligheidsgordel is bevestigd, zullen deze waarschuwingen stoppen.

Verstelbare veiligheidsgordelverankering (voorstoelen)

E00405000286

U kunt de hoogte van de veiligheidsgordelverankering veranderen.
Houd de vergrendelingsknop (A) ingedrukt en de veiligheidsgordelverankering omlaag. Om het verankeringsmechanisme naar boven te schuiven, moet u de vergrendelknop (A) niet indrukken.

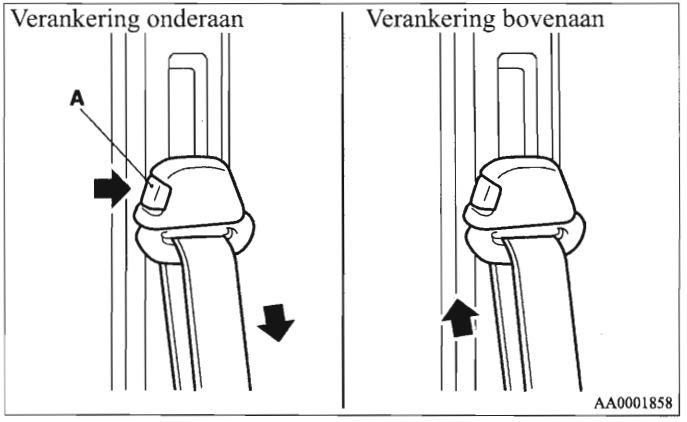

⚠ WAARSCHUWING

- **Als u de veiligheidsgordelverankering verstelt, moet u ervoor zorgen dat deze op een voldoende hoge stand is ingesteld opdat de veiligheidsgordel volledig tegen uw schouder rust, maar uw nek niet raakt.**

Opbergen van de veiligheidsgordels van de achterbank/tweede, derde rij stoelen*

E00405300029

Berg de veiligheidsgordel op zoals op de afbeelding getoond wanneer hij niet wordt gebruikt.

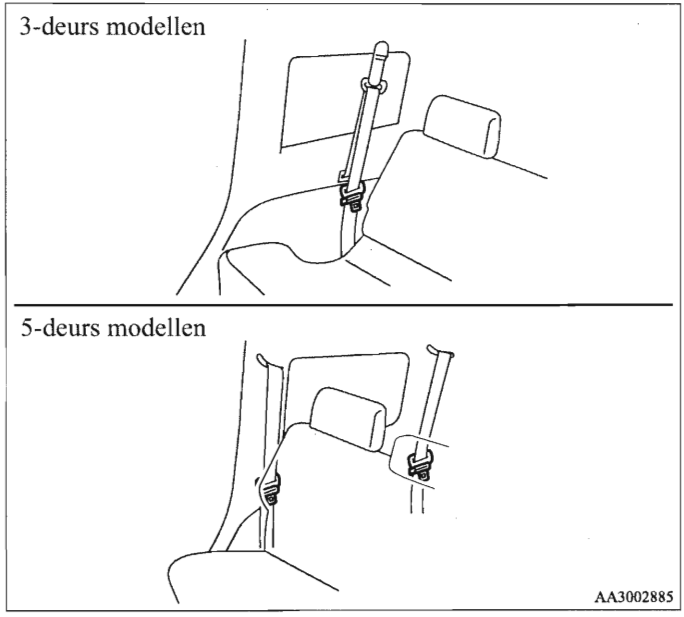

Opbergen van de tongplaat van de veiligheidsgordel

Steek nadat u de gordel door de achterste gleuf (A) hebt gestoken, de tongplaat in de voorste gleuf (B).

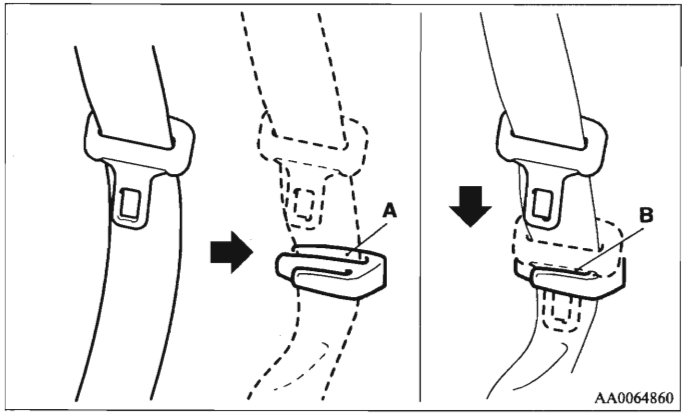

Opbergen van de veiligheidsgordelgesp

Berg de veiligheidsgordelgesp op in de opbergzak.

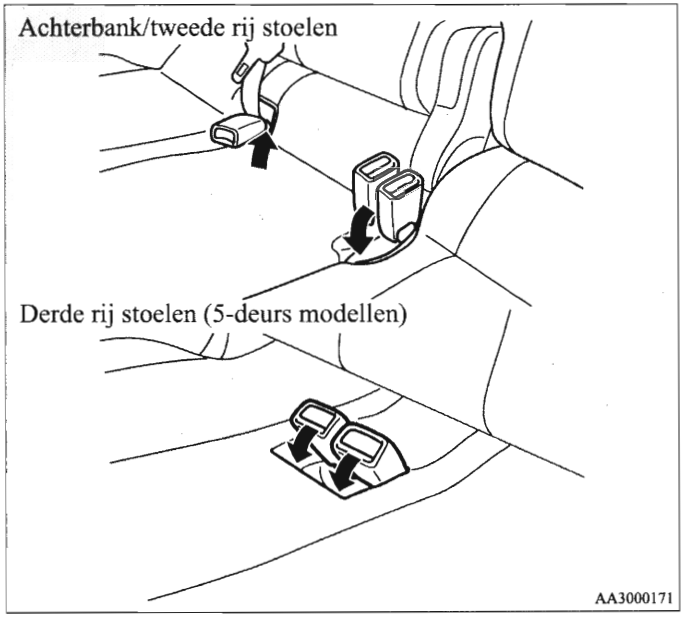

Gebruik van de veiligheidsgordels door zwangere vrouwen

E00405600064

⚠ WAARSCHUWING

- **Veiligheidsgordels werken voor iedereen, ook voor zwangere vrouwen. Zwangere vrouwen moeten de beschikbare veiligheidsgordels dragen. Dit vermindert het risico van letsels van zowel de vrouw als het ongeboren kind. De heupgordel moet over de dijen worden gedragen en zo strak mogelijk tegen de heupen aanzitten, maar mag niet over de lenden worden gedragen. Raadpleeg uw huisarts als u bijkomende vragen of bekommernissen hebt.**

Veiligheidsgordel met gordelspanner en krachtbegrenzingssysteem

E00405700081

De bestuurdersstoel en de passagiersstoel vooraan zijn beide uitgerust met een veiligheidsgordelspanner.

Veiligheidsgordelspanner

E00405800747

De veiligheidsgordelspanner trekt de respectieve veiligheidsgordels onmiddellijk aan bij een frontale botsing die ernstig genoeg is om de bestuurder en/of de passagier vooraan te verwonden indien het contactslot op "ON" of "START" staat, waardoor de doeltreffendheid van de veiligheidsgordel wordt geoptimaliseerd.

⚠ *WAARSCHUWING*

- **Om met de veiligheidsgordel met gordelspanner de beste resultaten te bekomen, moet u ervoor zorgen dat uw stoel correct is afgesteld en dat u uw veiligheidsgordel op de juiste manier draagt.**

⚠ *OPGELET*

- **De installatie van een audiosysteem of herstellingen in de buurt van de veiligheidsgordels met gordelspanner of de vloerconsole moeten volgens de richtlijnen van MITSUBISHI MOTORS gebeuren. Dit is van groot belang omdat dergelijke werken de werking van de veiligheidsgordelspanners negatief kunnen beïnvloeden.**

⚠ *OPGELET*

- **Als u het voertuig tot schroot wil laten verwerken, neem dan eerst contact met een erkend MITSUBISHI MOTORS Service Centrum. Dit is van groot belang omdat een onverwachte activering van de veiligheidsgordels met gordelspanner letsels kan veroorzaken.**

OPMERKING

- De veiligheidsgordels met gordelspanner zullen worden geactiveerd wanneer het voertuig in een ernstige frontale botsing is betrokken, zelfs als de veiligheidsgordels niet worden gedragen.
- De veiligheidsgordels met gordelspanner werken maar één keer. Nadat de veiligheidsgordels met gordelspanner werden geactiveerd, raden wij u aan deze in een erkend MITSUBISHI MOTORS Service Centrum te laten vervangen.

Waarschuwingslampje van het inzittendenbeveiligingssysteem (SRS)

E00405900083

Hetzelfde waarschuwingslampje wordt gebruikt door de SRS-airbags en de veiligheidsgordels met gordelspanner.
Zie "Waarschuwingslampje van het inzittendenbeveiligingssysteem (SRS)" op pagina 2-88.

Krachtbegrenzingssysteem

E00406000153

Bij een aanrijding zal elk krachtbegrenzingssysteem de belasting die op de veiligheidsgordel wordt uitgeoefend doeltreffend opvangen om de impact voor de passagiers tot een minimum te beperken.

Kinderzitjes

E00406401066

Als er kinderen in uw voertuig meerijden, moet u altijd een geschikt type van kinderzitje gebruiken, dat aangepast is aan de lengte van het kind. Dit is in de meeste landen wettelijk verplicht.
De voorschriften voor het vervoeren van kinderen op de voorstoel verschillen van land tot land. Leef de voorschriften na die van toepassing zijn.

⚠ *WAARSCHUWING*

- **Zet kinderen, indien mogelijk, steeds op de achterbank. Ongevalstatistieken wijzen uit dat het veiliger is om kinderen, ongeacht hun gewicht of leeftijd, stevig vast te maken op de achterbank dan op de voorstoel.**
- **Een kind op de schoot nemen, kan het gebruik van een veiligheidsgordel of kinderzitje niet vervangen. Indien u nalaat een zitje of gordels te gebruiken, kan uw kind zwaar of zelfs dodelijk gewond raken.**
- **Een kinderzitje of andere bevestiging mag slechts voor één enkel kind worden gebruikt.**
- **Als u een kinderzitje bevestigt op de achterbank, zet dan de rugleuningen van de voorstoelen rechtop. Anders zou het kind bij harde remmanoeuvres of een aanrijding ernstige verwondingen kunnen oplopen.**

Opgelet bij het installeren van een kinderzitje in voertuigen met een passagiersairbag vooraan

Het hier afgebeelde label is aangebracht in voertuigen met een passagiersairbag vooraan.

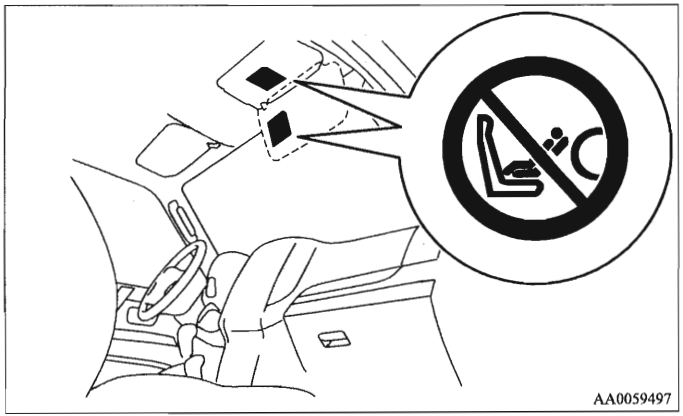

⚠ WAARSCHUWING

- **Zeer gevaarlijk!**
  Breng geen naar achteren gericht kinderzitje aan op een stoel met een airbag ervoor!

Gebruik naar achteren gerichte kinderzitjes op de achterbank of schakel de aan/uit-schakelaar ("ON-OFF") van de passagiersairbag vooraan uit ("OFF"). (Zie "Een airbag uitschakelen" op pagina 2-73.)

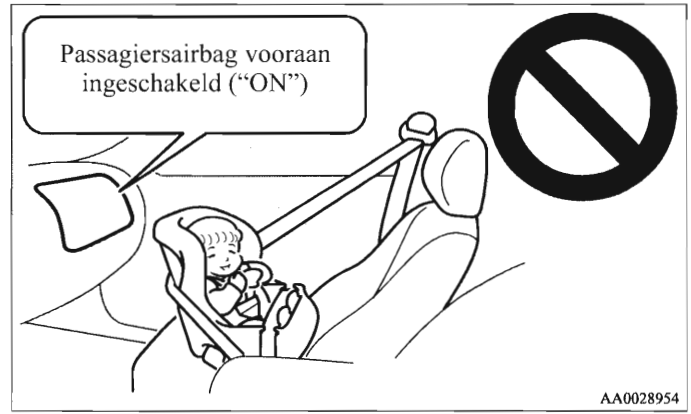

⚠ WAARSCHUWING

- **NAAR ACHTEREN GERICHTE KINDERZITJES mogen NIET op de passagiersstoel vooraan worden gebruikt indien de passagiersairbag vooraan niet werd uitgeschakeld. Door de kracht waarmee deze airbag wordt opgeblazen, zou het kind ernstige of zelfs dodelijke letsels kunnen oplopen. Naar achteren gerichte kinderzitjes mogen uitsluitend op de achterbank worden gebruikt.**

⚠ WAARSCHUWING

- **Gebruik, indien mogelijk, NAAR VOOR GERICHTE KINDERZITJES steeds op de achterbank; als u het kinderzitje op de voorstoel bevestigt, schuif deze stoel dan steeds zo ver mogelijk achteruit.**

Baby's en kleine kinderen

E00406600449

Als u baby's en kleine kinderen meeneemt in uw voertuig, leef dan de onderstaande aanwijzingen na.

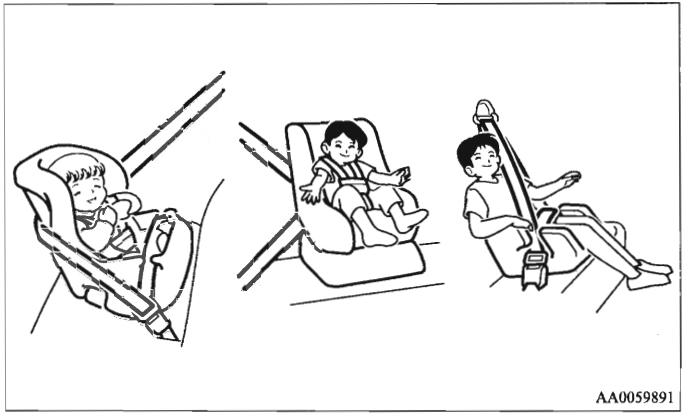

Aanwijzing:

- Voor kleine kinderen moet u een kinderstoeltje gebruiken. Als bij kleine kinderen het schoudergedeelte van de veiligheidsgordel over het gezicht of de keel komt wanneer ze op de stoel zitten, dan moet u een kinderzitje gebruiken.
- Het kinderzitje moet geschikt zijn voor het gewicht en de lengte van uw kind en perfect passen in het voertuig. Voor meer veiligheid: HET KINDERZITJE MOET OP DE ACHTERBANK WORDEN AANGEBRACHT.
- Probeer een kinderzitje, voor u het koopt, op de achterbank aan te brengen om u ervan te vergewissen dat het perfect past. Door de plaats van de veiligheidsgordelgespen en de vorm van de zitting kan het moeilijk zijn om kinderzitjes van sommige fabrikanten veilig aan te brengen.
  Als u het kinderzitje met de veiligheidsgordel hebt vastgemaakt en u het toch nog gemakkelijk naar voren of naar de zijkanten kunt trekken op de zitting, kies dan een kinderzitje van een andere fabrikant.

⚠ WAARSCHUWING

- **Als u een kinderzitje aanbrengt, lees dan zorgvuldig de aanwijzingen die zijn meegeleverd door de fabrikant van dit kinderzitje. Verkeerd gebruik kan tot zware en zelfs dodelijke ongevallen leiden.**
- **Probeer het kinderzitje, nadat u het hebt aangebracht, naar voren en naar achteren en van de ene kant naar de andere kant te bewegen om te controleren of wel het stevig vergrendeld is. Indien het kinderzitje niet stevig bevestigd is, kunnen het kind of andere passagiers bij ongevallen of plotse remmanoeuvres lichamelijke letsels oplopen.**
- **Wanneer het kinderzitje niet wordt gebruikt, bevestig het dan met de veiligheidsgordel of verwijder het uit het voertuig om te vermijden dat het bij een ongeval door het voertuig wordt geslingerd.**

OPMERKING

- Naargelang van de zitplaats in het voertuig en het type kinderzitje waarover u beschikt, kan dit kinderzitje op een van de volgende twee plaatsen worden bevestigd:
  - Aan de verankering onderaan op de achterbank (3-deurs modellen)/tweede rij stoelen (5-deurs modellen) ALLEEN als het kinderzitje met ISOFIX-bevestigingen (Zie pagina 2-59) is uitgerust.
  - Met de veiligheidsgordels (Zie pagina 2-62, 2-64).

Oudere kinderen

E00406700134

Oudere kinderen die niet meer in een kinderzitje kunnen, moeten op de achterbank gaan zitten en een combinatie van heup- en schoudergordel dragen.
De heupgordel moet goed aansluiten en laag op de buik worden gedragen, net onder de bovenkant van het heupbeen. Anders kan hij bij een ongeval in de buik dringen en letsel veroorzaken.

Geschiktheid voor diverse ISOFIX-standen

E00411400038

Gewichtscategorie	Groottecategorie	Bevestiging	ISOFIX-standen in het voertuig			
			Passagier voor-aan	Buitenkant achterbank / tweede rij stoelen		Midden achter-aan
				Links	Rechts	
Carrycot (draagmand)	F	ISO/L1	X	X	IL	X
	G	ISO/L2	X	IL	X	X
			X	X	X	X
0 - Tot 10 kg	E	ISO/R1	X	IL	IL	X
			X	X	X	X
0+ - Tot 13 kg	E	ISO/R1	X	IL	IL, IL*[2]	X
	D	ISO/R2	X	IL	IL	X
	C	ISO/R3	X	IL	IL	X
			X	X	X	X
I - 9 tot 18 kg	D	ISO/R2	X	IL	IL	X
	C	ISO/R3	X	IL	IL	X
	B	ISO/F2	X	IUF	IUF	X
	B1	ISO/F2X	X	IUF, IL*[1]	IUF, IL*[1]	X
	A	ISO/F3	X	IUF	IUF	X
			X	X	X	X
II - 15 tot 25 kg			X	X	X	X
III - 22 tot 36 kg			X	X	X	X

Legende van letters in te voegen in de bovenstaande tabel:

- IUF- Geschikt voor ISOFIX-bevestigingen voor universele, naar voren gerichte kinderzitjes die voor de betreffende gewichtscategorie zijn goedgekeurd.
- IL- Geschikt voor welbepaalde kinderzitjes met ISOFIX-bevestigingen die in de bijgevoegde lijst zijn vermeld.
  Deze kinderzitjes met ISOFIX-bevestigingen behoren tot de categorieën "specifieke voertuigen", "beperkt gebruik" of "semi-universeel".
- X- De stand van de ISOFIX-bevestiging is niet geschikt voor kinderzitjes met ISOFIX-bevestigingen voor deze gewichts- en/of groottecategorie.

IL (Informatie over originele onderdelen)

	Originele onderdeel nr.	ECE nr.
*1	MZ313045	E1-04301133
*2	MZ313589	E1-04301146

OPMERKING

- MITSUBISHI MOTORS Europe B.V. behoudt zich het recht voor wijzigingen aan te brengen zonder voorafgaande verwittiging.
  Neem voor meer gedetailleerde informatie contact met een erkend MITSUBISHI MOTORS Service Centrum.

Geschiktheid voor diverse zitplaatsen

E00406800034

3-deurs modellen

Gewichtscategorie		Zitplaats				
		Passagier vooraan		Buitenkant achteraan		Midden achter-aan
		Ingeschakelde airbag	Uitgeschakelde airbag*1	Links	Rechts	
0	- Tot 10 kg	X	X	X	X	X
0+	- Tot 13 kg	X	L*2	L*2, L*3	L*2, L*3	L*2, L*3
I	- 9 tot 18 kg	L*5	L*5	L*4, L*5	L*4, L*5	L*4, L*5
II & III	- 15 tot 36 kg	L*6	L*6	L*6	L*6	L*6

*1: Met de passagiersairbag vooraan uitgeschakeld door middel van de aan/uit-schakelaar ("ON-OFF") van de passagiersairbag vooraan

Legende van letters in te voegen in de bovenstaande tabel:

- U- Geschikt voor "universele" kinderzitjes goedgekeurd voor deze gewichtscategorie.
- UF- Geschikt voor naar voren gerichte "universele" kinderzitjes goedgekeurd voor deze gewichtscategorie.
- L- Geschikt voor bijzondere kinderzitjes (originele MITSUBISHI MOTORS-onderdelen).
- B- Ingebouwd kinderzitje goedgekeurd voor deze gewichtscategorie.
- X- Zitplaats niet geschikt voor kinderen van deze gewichtscategorie.

L (Informatie over originele onderdelen)

	Originele onderdelen nr.	ECE nr.
*2	MZ312807	E1-04301146
*3	MZ313589	E1-04301146
*4	MZ312745	E1-04301136
*5	MZ313045	E1-04301133
*6	MZ312808	E1-04301148

OPMERKING

- Er bestaat geen origineel MITSUBISHI MOTORS-onderdeel voor de gewichtscategorie “0- Tot 10 kg”.

MITSUBISHI MOTORS Europe B.V. behoudt zich het recht voor wijzigingen aan te brengen zonder voorafgaande verwittiging.
Neem voor meer gedetailleerde informatie contact met een erkend MITSUBISHI MOTORS Service Centrum.

5-deurs modellen

Gewichtscategorie		Zitplaats					
		Passagier vooraan		Buitenkant achteraan	Buitenkant middelste rij		Midden middelste rij
		Ingeschakelde airbag	Uitgeschakelde airbag*1		Links	Rechts	
0	- Tot 10 kg	X	X	X	U*2	U*2	X
0+	- Tot 13 kg	X	L*3	L*3	U*2, L*3, L*4	U*2, L*3, L*4	L*3, L*4
I	- 9 tot 18 kg	L*6	L*6	L*5, L*6	U*2, L*5, L*6	U*2, L*5, L*6	L*5, L*6
II & III	- 15 tot 36 kg	L*7	L*7	L*7	U*2, L*7	U*2, L*7	L*7

*1: Met de passagiersairbag vooraan uitgeschakeld door middel van de aan/uit-schakelaar ("ON-OFF") van de passagiersairbag vooraan

*2: Stel de hoek van de rugleuning zo verticaal mogelijk in.

Legende van letters in te voegen in de bovenstaande tabel:

- U- Geschikt voor "universele" kinderzitjes goedgekeurd voor deze gewichtscategorie.
- UF- Geschikt voor naar voren gerichte "universele" kinderzitjes goedgekeurd voor deze gewichtscategorie.
- L- Geschikt voor bijzondere kinderzitjes (originele MITSUBISHI MOTORS-onderdelen).
- B- Ingebouwd kinderzitje goedgekeurd voor deze gewichtscategorie.
- X- Zitplaats niet geschikt voor kinderen van deze gewichtscategorie.

L (Informatie over originele onderdelen)

	Originele onderdelen nr.	ECE nr.
*3	MZ312807	E1-04301146
*4	MZ313589	E1-04301146
*5	MZ312745	E1-04301136
*6	MZ313045	E1-04301133
*7	MZ312808	E1-04301148

OPMERKING

- Er bestaat geen origineel MITSUBISHI MOTORS-onderdeel voor de gewichtscategorie “0- Tot 10 kg”.

MITSUBISHI MOTORS Europe B.V. behoudt zich het recht voor wijzigingen aan te brengen zonder voorafgaande verwittiging.
Neem voor meer gedetailleerde informatie contact met een erkend MITSUBISHI MOTORS Service Centrum.

Een kinderzitje aan de verankering onderaan (ISOFIX-bevestigingen voor kinderzitjes) en aan de verankering van de aansnoerriem bevestigen*

E00408900169

Plaats van de verankeringen onderaan

De achterbank (3-deurs modellen) / tweede rij stoelen (5-deurs modellen) van uw voertuig is uitgerust met verankeringen onderaan voor het aanbrengen van een kinderzitje met ISO-FIX-bevestigingen.

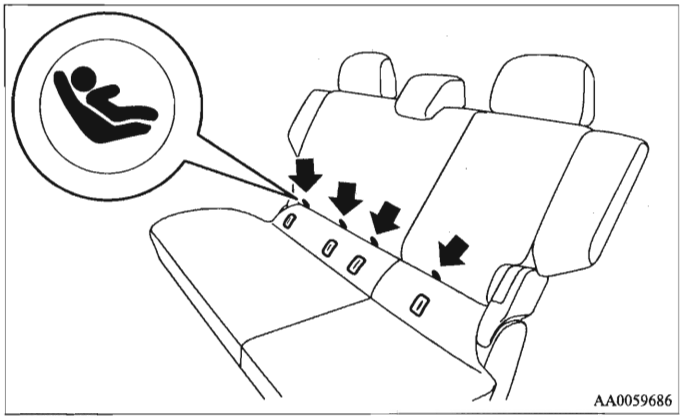

Verankeringspunten van de aansnoerriem

Er bevinden zich 2 verankeringspunten in de vloer, net achter de achterbank (3-deurs modellen)/tweede rij stoelen (5-deurs modellen). Deze zijn bedoeld om de aansnoerriem van een kinderzitje aan een van de twee zitplaatsen op de achterbank (3-deurs modellen)/van de tweede rij stoelen (5-deurs modellen) in uw voertuig te bevestigen.

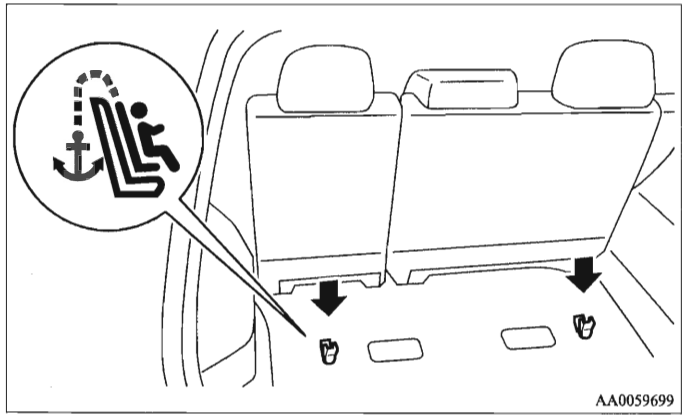

⚠ WAARSCHUWING

- **Verankeringen voor kinderzitjes zijn zo ontworpen dat ze alleen bestand zijn tegen de belasting uitgeoefend door correct aangebrachte kinderzitjes. Ze mogen onder geen voorwaarde worden gebruikt voor veiligheidsgordels voor volwassenen, of voor zespuntsveiligheidsgordels, noch om andere zaken of uitrustingen aan het voertuig te bevestigen.**

Kinderzitje met ISOFIX- bevestigingen

Het kinderzitje is alleen bedoeld voor stoelen met verankeringen onderaan. Zet het kinderzitje vast met behulp van de verankeringen onderaan.
Het is niet nodig om het kinderzitje te bevestigen met behulp van de veiligheidsgordels van het voertuig.

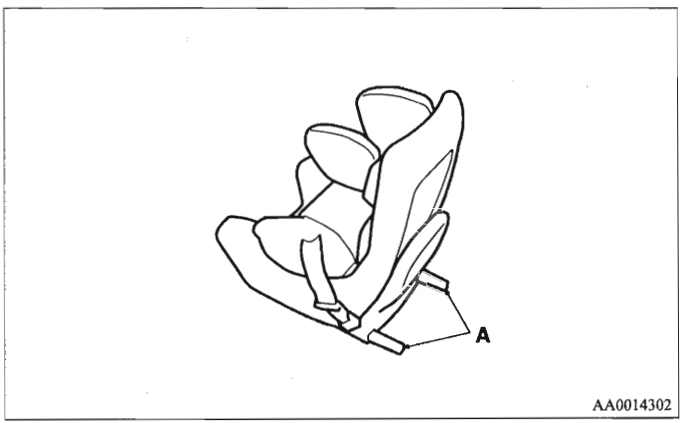

A: Verbindingsstukken voor kinderzitjes

Aanbrengen

1. Verwijder eventuele vreemde materialen in of rond de verbindingsstukken en zorg ervoor dat de veiligheidsgordel zich in de normale opbergstand bevindt.
2. Druk de verbindingsstukken (A) van het kinderzitje in de gleuf (B) in overeenstemming met de aanwijzingen van de fabrikant van het kinderzitje.

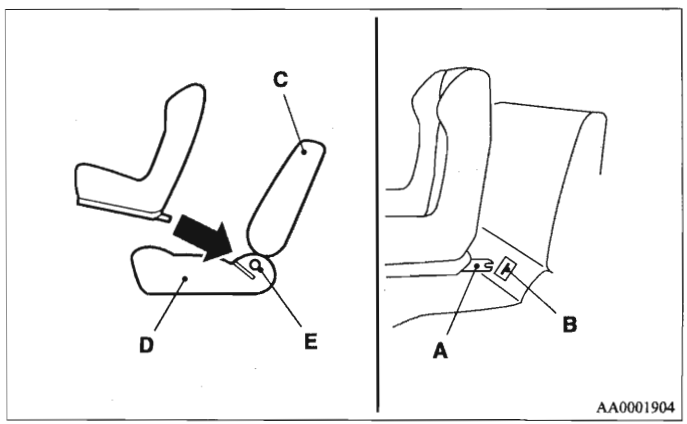

A: Verbindingsstuk
B: Gleuf
C: Rugleuning van het voertuig
D: Zitting van het voertuig
E: Verankering onderaan

3. Verwijder de hoofdsteun van de plaats waar u een kinderzitje wenst aan te brengen.
4. Open de afdekking van het verankeringspunt van de aansnoerriem door dit met de hand achteruit te trekken zoals op de afbeelding getoond.
5. Bevestig de bovenste haak van de aansnoerriem (F) van het kinderzitje aan de verankeringsbeugel (G) en trek de bovenste aansnoerriem aan tot het kinderzitje stevig is bevestigd.

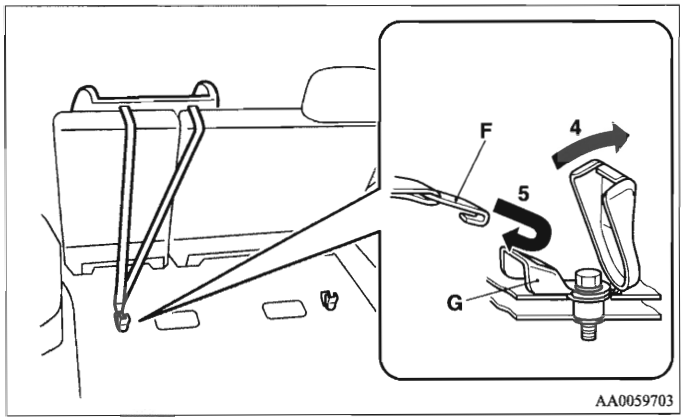

⚠ WAARSCHUWING

- **Bevestig de bovenste haak van de aansnoerriem aan geen enkele andere plaats dan de verankeringsbeugel (I), dus bijvoorbeeld niet aan de bagagehaak (H), want anders kan het kinderzitje niet stevig worden bevestigd, wat bij een aanrijding tot ernstige letsels kan leiden.**

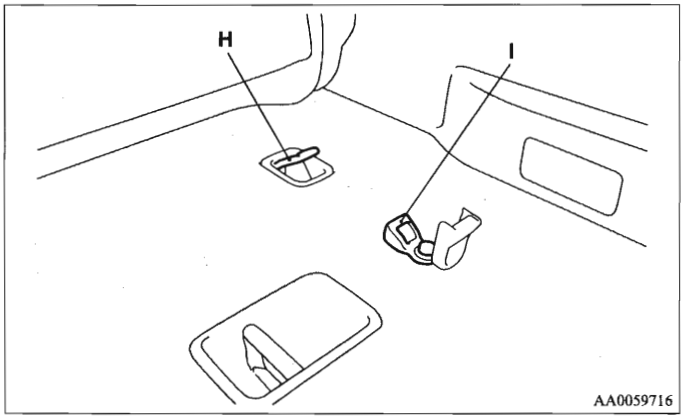

6. Duw en trek het zitje in alle richtingen om u ervan te vergewissen dat het stevig vergrendeld is.

Verwijderen

Verwijder het kinderzitje in overeenstemming met de aanwijzingen van de fabrikant van het kinderzitje.

Een kinderzitje bevestigen met behulp van een driepuntsgordel (met ELR/ALR-functie)

E00407000059

De driepuntsgordels voor de hieronder getoonde zitplaats kunnen van de normale ELR-functie ("emergency locking retractor") in de ALR-functie ("automatic locking retractor") worden overgeschakeld. Deze overschakeling moet bij de installatie van een kinderzitje worden uitgevoerd om te vermijden dat het kinderzitje bij een ongeval beweegt.

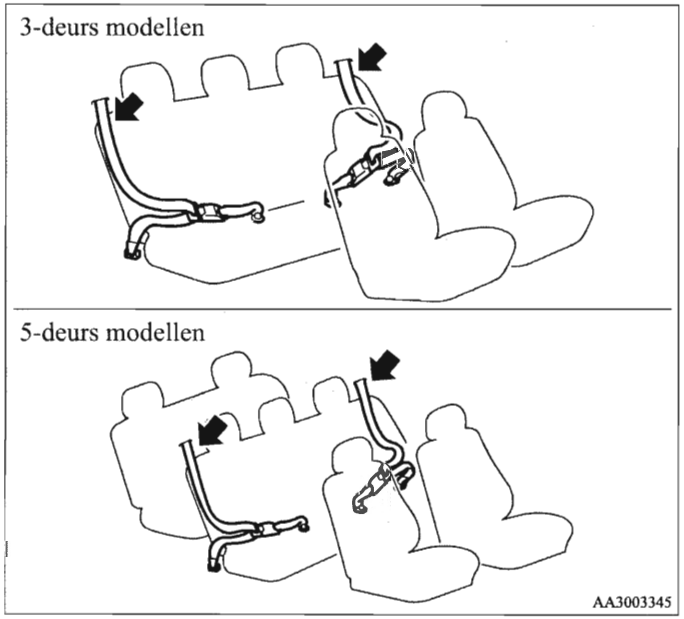

Aanbrengen

1. Stel de hoek van de rugleuning van de achterbank zo verticaal mogelijk in en breng vervolgens het kinderzitje op de achterste zitplaats aan.
2. Breng de veiligheidsgordel over het kinderzitje aan volgens de aanwijzingen van de fabrikant van het kinderzitje en steek vervolgens de tongplaat in de gesp.

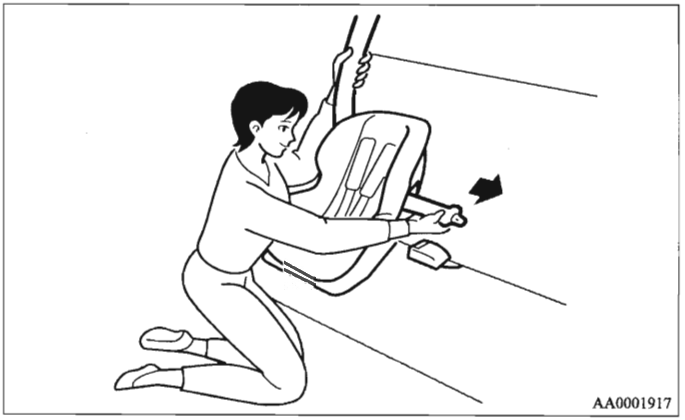

3. Om de ALR-functie in werking te stellen, moet u het schoudergedeelte van de veiligheidsgordel langzaam helemaal uittrekken tot aan de aanslag en vervolgens de gordel opnieuw laten oprollen.

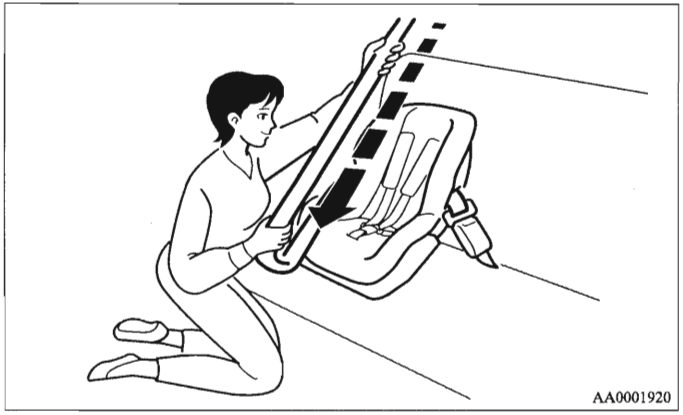

4. Geef een stevige ruk aan de gordel nadat hij helemaal is opgerold. Als de gordel stevig vergrendeld is, kunt u hem niet uittrekken. Als u de gordel wel kunt uittrekken, betekent dit dat hij niet vergrendeld is. Herhaal in dat geval de bovenstaande stappen.

5. Nadat u er zeker van bent dat de gordel vergrendeld is, moet u het schoudergedeelte van de gordel dichtbij de gesp vastnemen en omhoogtrekken om de speling van het heupgedeelte te verwijderen.

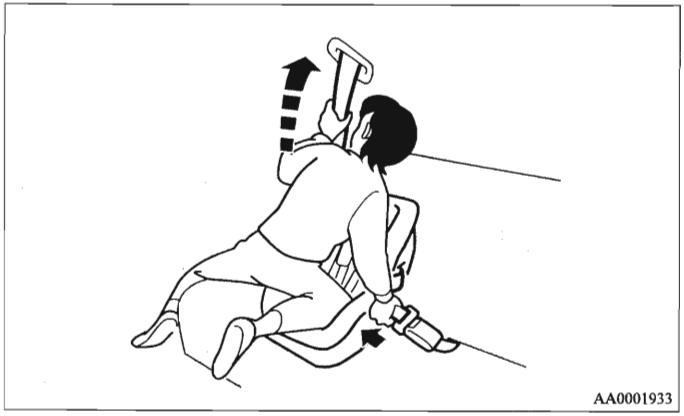

6. Voor u het kind in het kinderzitje zet, moet u het zitje in alle richtingen duwen en trekken om te controleren of het stevig vergrendeld is. Doe dit voor elk gebruik. Indien het kinderzitje niet stevig vergrendeld is, voer dan de stappen 2 tot 5 opnieuw uit.

⚠ WAARSCHUWING

- **Voor u het kind in het kinderzitje zet, moet u er absoluut zeker van zijn dat de veiligheidsgordel van de ELR- naar de ALR-functie is overgeschakeld. Zo is het kinderzitje altijd stevig op de stoel bevestigd dankzij de automatische vergrendeling. Wanneer de gordel niet in de ALR-functie is omgeschakeld, zou het kinderzitje bij een ongeval of een plots remmanoeuvre naar voren kunnen schuiven en zware letsels kunnen toebrengen aan het kind of aan andere passagiers. Gebruik de ALR-functie alleen voor de installatie van een kinderzitje.**

Verwijderen

1. Verwijder de tongplaat uit de gesp en verwijder vervolgens de veiligheidsgordel van het kinderzitje.
2. Rol de veiligheidsgordel volledig opnieuw op om de ALR-functie uit te schakelen.

Een kinderzitje bevestigen met een driepuntsgordel (met ELR-functie)

E00408700040

Om veiligheidsredenen is het aangeraden om het kinderzitje aan te brengen met behulp van een driepuntsgordel met ELR-/ALR-functie. Als u voor het aanbrengen van het kinderzitje noodgedwongen een ander type veiligheidsgordel moet gebruiken, volg dan nauwgezet de onderstaande aanwijzingen.

3-deurs modellen

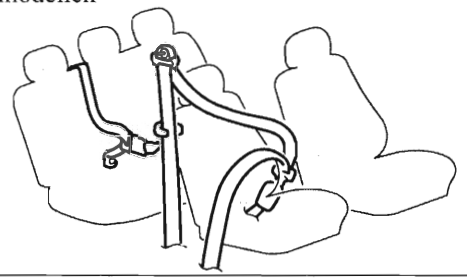

5-deurs modellen

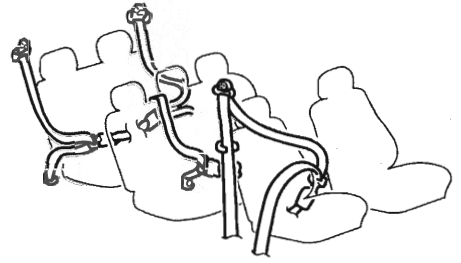

AA3003169

Installatie:

1. Bevestig de veiligheidsgordel om het kinderzitje te vergrendelen. Zorg ervoor dat u een klikgeluid hoort als u de tongplaat in de gesp steekt.
2. Verwijder alle speling met behulp van de vergrendelclip.
3. Duw en trek het zitje in alle richtingen om u ervan te vergewissen dat het stevig vergrendeld is.

⚠ *WAARSCHUWING*

- **Voor sommige types van kinderzitjes moet de vergrendelclip (A) worden gebruikt om bij aanrijdingen of plotse manoeuvres lichamelijke letsels te helpen vermijden.**
  Dit moet worden aangebracht en gebruikt in overeenstemming met de aanwijzingen van de fabrikant van het kinderzitje.
  Als het kinderzitje wordt verwijderd, moet ook de vergrendelclip worden weggenomen.

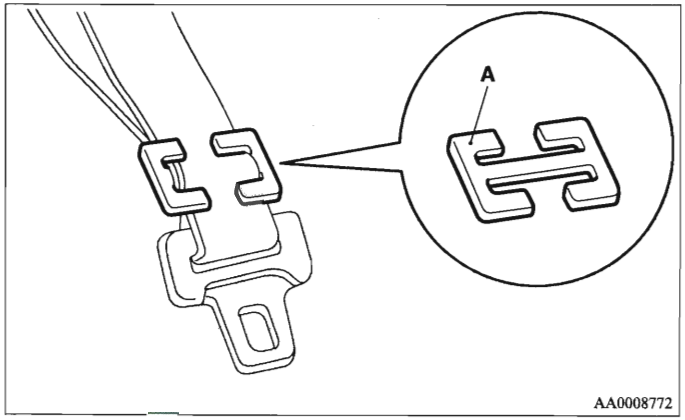

Controle veiligheidsgordels

E00406300475

- Controleer de gordels op inkepingen, op versleten of gerafeld materiaal en op gebarsten of vervormde metalen onderdelen. Vervang de gordel als deze defect is.
- Een vuile gordel dient met een neutraal schoonmaakmiddel in warm water te worden gereinigd. Spoel de gordel met water uit en laat hem daarna in de schaduw drogen. Probeer de gordels niet te bleken of te verven, aangezien dit de eigenschappen van de gordels kan beïnvloeden.

⚠ WAARSCHUWING

- **Wij raden u aan alle veiligheidsgordels met oprolmechanisme en bijbehorende onderdelen na een aanrijding te laten controleren. Wij raden u aan de veiligheidsgordels na een aanrijding te vervangen, tenzij de aanrijding met lage snelheid plaatsvond en er geen schade aan de gordels zichtbaar is en ze nog goed functioneren.**
- **Probeer zelf geen onderdelen van de veiligheidsgordels te repareren of vervangen; wij raden u aan deze werkzaamheden uit te laten voeren door een officieel MITSUBISHI MOTORS-servicepunt. Het onjuist repareren of vervangen kan de effectiviteit van de gordels verminderen, wat bij een ongeval tot ernstig letsel zou kunnen leiden.**
- **Als een gordelspanner eenmaal is geactiveerd, kan deze niet meer worden hergebruikt.**
  De gordelspanner dient in dat geval samen met het oprolmechanisme te worden vervangen.

Inzittendenbeveiligingssysteem (SRS) - airbag

E00407201191

In deze paragraaf over het inzittendenbeveiligingssysteem (SRS) wordt belangrijke informatie gegeven over de airbags van de bestuurder en van de passagier vooraan en over de zij- en gordijnairbags.
De SRS-airbags van de bestuurder en van de passagier vooraan zijn ontworpen als aanvulling op de basisbescherming die wordt geboden door de veiligheidsgordels van de bestuurder en de passagier vooraan en bieden deze inzittenden bescherming tegen letsels van het hoofd en het bovenlichaam bij sommige middelzware tot zware frontale botsingen.
De SRS-airbags voor de bestuurder en de passagier vooraan maken gebruik van een tweetrapsairbagsysteem. De SRS-airbags van de bestuurder en van de passagier vooraan worden geregeld door de schoksensoren (aan de voorkant van het voertuig) en door de besturingseenheid (dichtbij het midden van het voertuig op het niveau van de vloer).

De SRS-zijairbag is ontworpen als aanvulling op de bescherming die wordt geboden door behoorlijk gedragen veiligheidsgordels en beschermt de bestuurder en de passagier vooraan tegen letsels van het bovenlichaam bij sommige middelzware tot zware zijdelingse aanrijdingen.

De SRS-gordijnairbags zijn ontworpen als aanvulling op de bescherming die wordt geboden door behoorlijk gedragen veiligheidsgordels en beschermen de bestuurder en de passagier vooraan tegen hoofdletsels bij sommige middelzware tot zware zijdelingse aanrijdingen.

De SRS is GEEN vervanging van de veiligheidsgordels; voor maximale bescherming bij alle soorten aanrijdingen en ongevallen moeten de veiligheidsgordels ALTIJD worden gedragen door iedereen die als bestuurder of passagier in dit voertuig zit.

Werking van het inzittendenbeveiligingssysteem

E00407300094

Het SRS-inzittendenbeveiligingssysteem bestaat uit de volgende onderdelen:

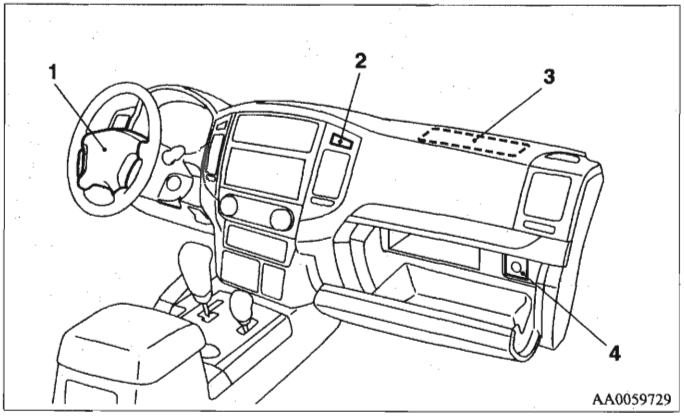

1- Airbagmodule (bestuurder)
2- Controlelampje passagiersairbag vooraan uitgeschakeld ("OFF")
3- Airbagmodule (passagier)
4- Aan/uit-schakelaar passagiersairbag vooraan

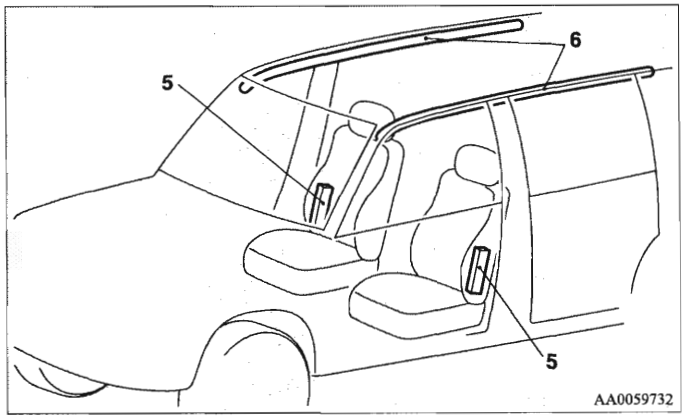

5- Zijairbagmodules
6- Gordijnairbagmodules

De airbags werken alleen wanneer het contactslot op "ON" of "START" staat.

Het opblazen van de airbag gaat gepaard met een korte en luide knal en er kan wat poeder en rook ontsnappen, maar dit is niet gevaarlijk en wijst evenmin op brand in het voertuig. Bij mensen met ademhalingsproblemen kunnen de chemische stoffen die voor het opblazen van de airbag worden gebruikt een lichte en voorbijgaande irritatie veroorzaken; open de ruiten nadat de airbag is opgeblazen, zodra dit op een veilige manier kan.
Na het opblazen lopen de airbags erg snel weer leeg, zodat er weinig kans op belemmering van het zicht bestaat.

⚠ OPGELET

- **Airbags worden razendsnel opgeblazen. In sommige situaties kan de aanraking met opblazende airbags schaafwonden, lichte snijwonden, kneuzingen en dergelijke veroorzaken.**

⚠ WAARSCHUWING

- **HET IS ERG BELANGRIJK DAT U GOED ZIT.**
  Bestuurders of passagiers vooraan die bij het opblazen van de airbag te dicht bij het stuurwiel of het instrumentenpaneel zitten, kunnen ernstige of zelfs dodelijke letsels oplopen.
  Airbags worden snel en met grote kracht opgeblazen.
  Als de bestuurder en de passagiers niet goed zitten en behoorlijk vastgemaakt zijn, kan het dat de airbags geen afdoende bescherming bieden en ernstige of zelfs dodelijke letsels veroorzaken wanneer ze worden opgeblazen.

⚠ WAARSCHUWING

- **Zit niet op de rand van de stoel en leun niet voorover met uw hoofd of bovenlichaam dichtbij het stuurwiel of het instrumentenpaneel. Plaats uw voeten en benen niet op of tegen het instrumentenpaneel.**
- **Bevestig baby's en kleine kinderen altijd stevig op de achterbank met behulp van een geschikt kinderzitje.**
  De achterbank is de veiligste plaats voor baby's en kleine kinderen.

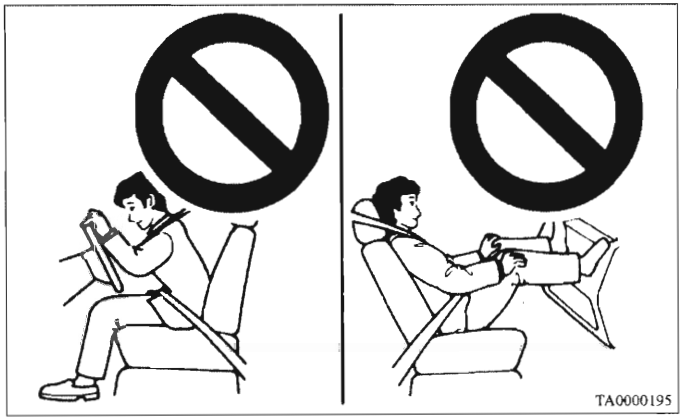

⚠ WAARSCHUWING

- **Baby's en kleine kinderen mogen nooit zonder bevestiging in het voertuig zitten, rechtop staan tegen het instrumentenpaneel of in uw armen of op uw schoot liggen. Ze zouden bij een aanrijding ernstige of zelfs fatale letsels kunnen oplopen, onder andere door het opblazen van de airbag. Ze moeten correct bevestigd op de achterbank zitten in een geschikt kinderzitje. Zie het hoofdstuk "Kinderzitjes" in deze handleiding.**

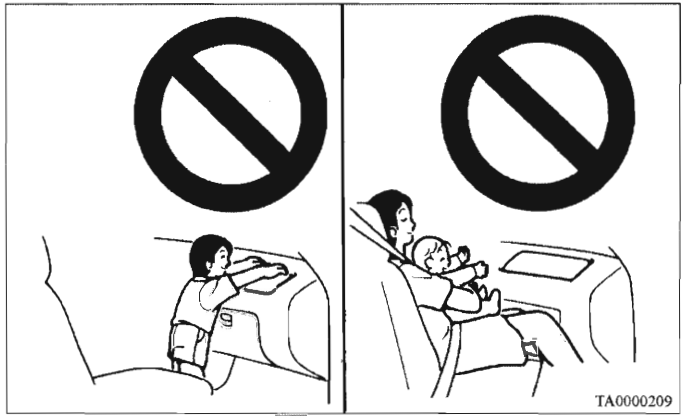

Gebruik naar achteren gerichte kinderzitjes op de achterbank of schakel de aan/uit-schakelaar ("ON-OFF") van de passagiersairbag vooraan uit ("OFF"). (Zie "Een airbag uitschakelen" op pagina 2-73.)

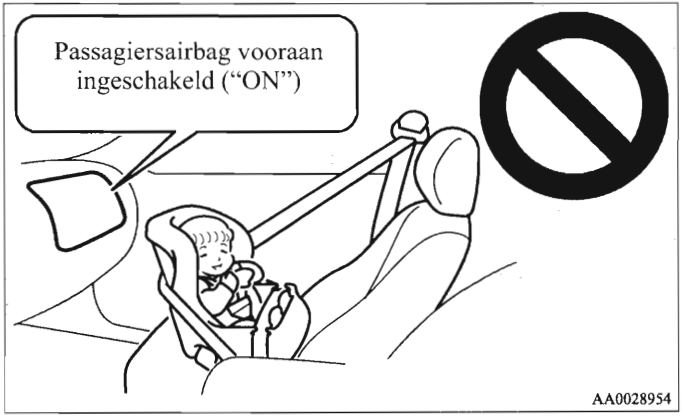

⚠ WAARSCHUWING

- **NAAR ACHTEREN GERICHTE KINDERZITJES mogen NIET op de passagiersstoel vooraan worden gebruikt indien de passagiersairbag vooraan niet werd uitgeschakeld. Door de kracht waarmee deze airbag wordt opgeblazen, zou het kind ernstige of zelfs dodelijke letsels kunnen oplopen. Naar achteren gerichte kinderzitjes mogen uitsluitend op de achterbank worden gebruikt.**

⚠ WAARSCHUWING

- **Gebruik een NAAR VOOR GERICHT KINDERZITJE indien mogelijk altijd op de achterbank; als u het kinderzitje toch op de voorstoel moet bevestigen, schuif deze dan steeds zo ver mogelijk achteruit. Zo niet zou het kind ernstige of zelfs dodelijke letsels kunnen oplopen.**

⚠ WAARSCHUWING

- **Oudere kinderen moeten op de achterbank zitten, correct bevestigd zijn met de veiligheidsgordel en, indien nodig, in een passend hulpzitje worden gezet.**

Opgelet bij het installeren van een kinderzitje in voertuigen met een passagiersairbag vooraan

E00408800012

Het hier afgebeelde label is aangebracht in voertuigen met een passagiersairbag vooraan.

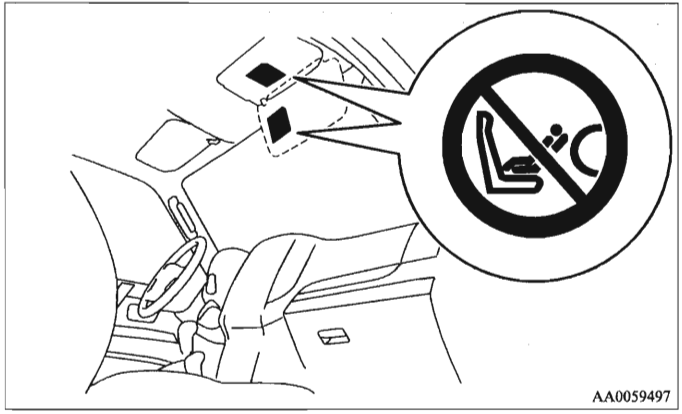

⚠ WAARSCHUWING

- **Zeer gevaarlijk!**
  Breng geen naar achteren gericht kinderzitje aan op een stoel met een airbag ervoor!

Aan/uit-schakelaar passagiersairbag vooraan

E00410100070

De passagiersairbag vooraan kan worden uitgeschakeld met de aan/uit-schakelaar van de passagiersairbag vooraan. Indien u een naar achteren gericht kinderzitje hebt dat niet op een andere stoel dan de passagiersstoel vooraan kan worden aangebracht, zorg er dan steeds voor dat u de aan/uit-schakelaar van de passagiersairbag vooraan uitschakelt (op "OFF" zet) voor u het kinderzitje gebruikt. (Zie "Een airbag uitschakelen" op pagina 2-73.)

De aan/uit-schakelaar van de passagiersairbag vooraan bevindt zich in het handschoenkastje.

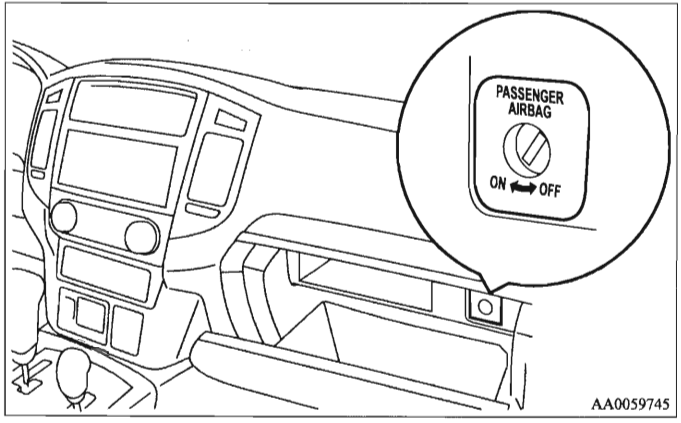

Controlelampje passagiersairbag vooraan uitgeschakeld ("OFF")

E00411500026

Het controlelampje voor uitgeschakelde passagiersairbag vooraan bevindt zich in het instrumentenpaneel.

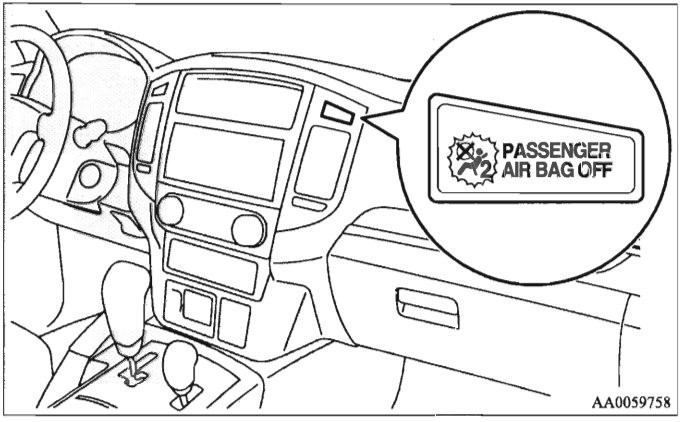

Het controlelampje licht normaal op wanneer het contactslot in de stand "ON" wordt gedraaid en dooft na enkele seconden.
Wanneer de aan/uit-schakelaar van de passagiersairbag vooraan is uitgeschakeld (stand "OFF"), blijft het controlelampje branden om aan te geven dat de passagiersairbag vooraan niet in werking is.
Wanneer de aan/uit-schakelaar van de passagiersairbag vooraan is ingeschakeld (stand "ON"), dooft het controlelampje om aan te geven dat de passagiersairbag vooraan in werking is.

⚠ *WAARSCHUWING*

- **Bevestig geen accessoires waardoor u het controlelampje niet meer kunt zien en kleef geen zelfklevers over het controlelampje. U zou de toestand van het passagiersairbagsysteem niet meer kunnen nagaan.**

Een airbag uitschakelen

E00410600075

⚠ WAARSCHUWING

- **Om het risico van ernstige of dodelijke verwondingen te verminderen:**
  - **Verwijder altijd de sleutel uit het contactslot voor u een aan/uit-schakelaar van een airbag bedient. Indien u dit niet doet, kan dit de prestaties van de airbag negatief beïnvloeden.**
  - **Wacht minstens 60 seconden om de aan/uit-schakelaar van de airbag te bedienen nadat u het contactslot van de stand "ON" in de stand "LOCK" hebt gedraaid.**
    Het SRS-airbagsysteem is zodanig ontworpen dat er voldoende spanning overblijft om de airbag op te blazen.
  - **Verwijder altijd de sleutel van de aan/uit-schakelaar van een airbag nadat u die schakelaar hebt bediend. Indien u dit niet doet, zou de aan/uit-schakelaar van de airbag in een verkeerde stand kunnen worden gezet.**
  - **Draai de aan/uit-schakelaar van de passagiersairbag vooraan niet op "OFF", behalve wanneer er een naar achteren gericht kinderzitje op de passagiersstoel vooraan is bevestigd.**

⚠ WAARSCHUWING

- **Indien het controlelampje niet oplicht wanneer de aan/uit-schakelaar van de passagiersairbag vooraan in de stand "OFF" is gedraaid, bevestig dan geen naar achteren gericht kinderzitje op de passagiersstoel vooraan. Wij raden u aan om het kinderzitje door een erkend MITSUBISHI MOTORS Service Centrum te laten controleren.**
- **Indien het controlelampje blijft branden nadat de aan/uit-schakelaar van de passagiersairbag vooraan op "ON" is gedraaid, mag er niemand op de passagiersstoel vooraan plaatsnemen. Wij raden u aan om het kinderzitje door een erkend MITSUBISHI MOTORS Service Centrum te laten controleren.**

Voer de volgende stappen uit om een airbag uit te schakelen:

1. Steek de sleutel in de aan/uit-schakelaar van de airbag en draai deze in de stand "OFF".
2. Verwijder de sleutel uit het sleutelgat van die aan/uit-schakelaar van de airbag.
3. Steek de sleutel in het contactslot en draai het contact in de stand "ON". Het controlelampje voor passagiersairbag vooraan "OFF" zal blijven branden.

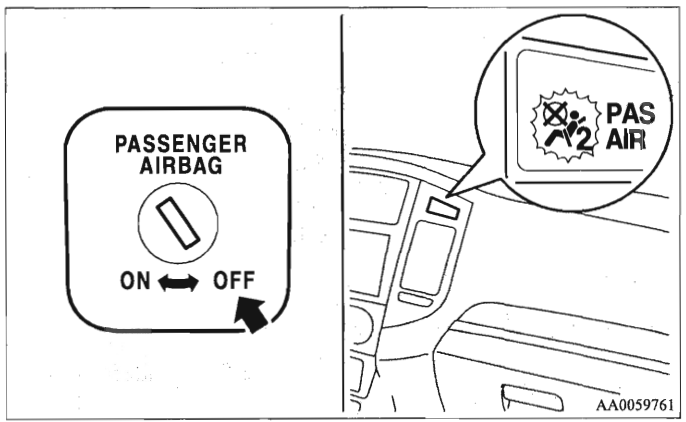

De passagiersairbag vooraan is nu uitgeschakeld en zal niet worden opgeblazen tot hij opnieuw is ingeschakeld.

Airbagsysteem voor de bestuurder en de passagier vooraan

E00407400372

De bestuurdersairbag bevindt zich onder het kussen in het midden van het stuurwiel. De passagiersairbag vooraan bevindt zich in het instrumentenpaneel boven het handschoenkastje.
De passagiersairbag wordt met twee verschillende snelheden opgeblazen naargelang van de kracht van de schok.
De passagiersairbag vooraan wordt tegelijk met de bestuurdersairbag opgeblazen, zelfs als er niemand op de passagiersstoel vooraan zit; ook deze airbag wordt met twee snelheden opgeblazen naargelang van de kracht van de schok.

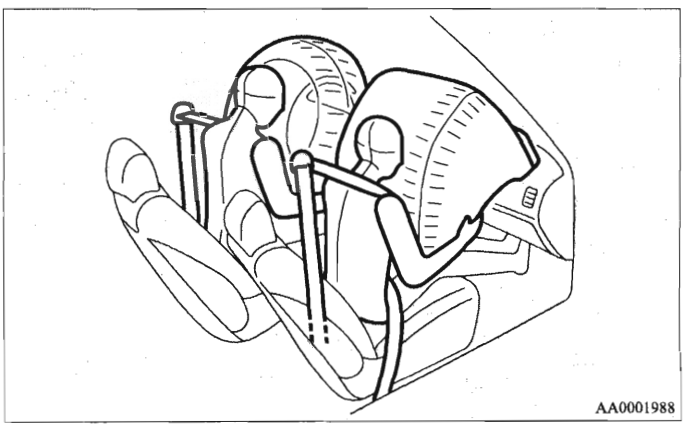

Opblazen van de voorste airbags

E00407500067

De voorste airbags ZIJN ONTWORPEN OM TE WORDEN OPGEBLAZEN wanneer...

De voorste airbags zijn ontworpen om te worden opgeblazen wanneer het voertuig bij een middelzware tot zware frontale botsing betrokken is. Een typisch voorbeeld hiervan wordt op de afbeelding getoond.

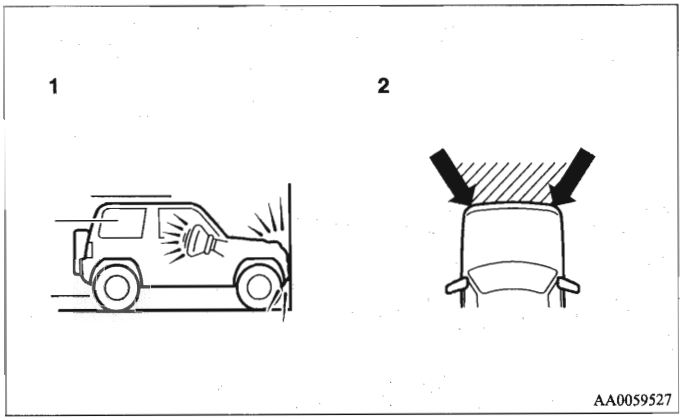

1- Frontale botsing tegen een blinde muur met een snelheid van ongeveer 25 km/u of meer
2- Middelzware tot zware botsing in de gearceerde zone tussen de pijlen

De voorste airbags zullen worden opgeblazen wanneer de hevigheid van de botsing boven het berekende drempelniveau ligt, wat overeenkomt met een frontale botsing met een snelheid van ongeveer 25 km/u tegen een blinde muur die niet beweegt of vervormt. Als de hevigheid van de botsing onder het bovenvermelde drempelniveau ligt, kan het dat de voorste airbags niet worden opgeblazen. Deze drempelsnelheid zal aanzienlijk hoger liggen als het voertuig in botsing komt met een voorwerp dat de schok opvangt door zich te vervormen of te bewegen (bijvoorbeeld een ander stilstaand voertuig, een paal of een vangrail).

Omdat u bij frontale botsingen gemakkelijk van uw stoel kunt worden geslingerd, is het belangrijk uw veiligheidsgordel altijd op de juiste manier te dragen. Uw veiligheidsgordel zal er helpen voor zorgen dat u op een veilige afstand van het stuurwiel en het instrumentenpaneel blijft tijdens de beginfase van het opblazen van de airbag. Tijdens de beginfase van het opblazen van de airbag wordt de grootste kracht ontwikkeld, wat eventueel ernstige en zelfs dodelijke letsels kan veroorzaken. Bovendien bieden de veiligheidsgordels in uw voertuig de belangrijkste bescherming bij een aanrijding. De SRS-airbags (inzittendenbeveiligingssysteem) zijn ontworpen om een bijkomende bescherming te bieden. Daarom is het voor uw eigen veiligheid en die van alle inzittenden van het grootste belang om de veiligheidsgordels altijd op de juiste manier te dragen.

De voorste airbags KUNNEN EVENTUEEL NIET WORDEN OPGEBLAZEN wanneer...

Bij sommige soorten frontale botsingen is de structuur van de carrosserie van het voertuig ontworpen om de schok op te vangen en de inzittenden tegen letsels te helpen beschermen. (De voorkant van de carrosserie van het voertuig kan bij het opvangen van de schok aanzienlijk worden vervormd.) Onder dergelijke omstandigheden kan het dat de voorste airbags niet worden opgeblazen, onafhankelijk van de vervorming en beschadiging van de carrosserie van het voertuig.

2

Enkele typische voorbeelden hiervan worden op de afbeelding getoond.

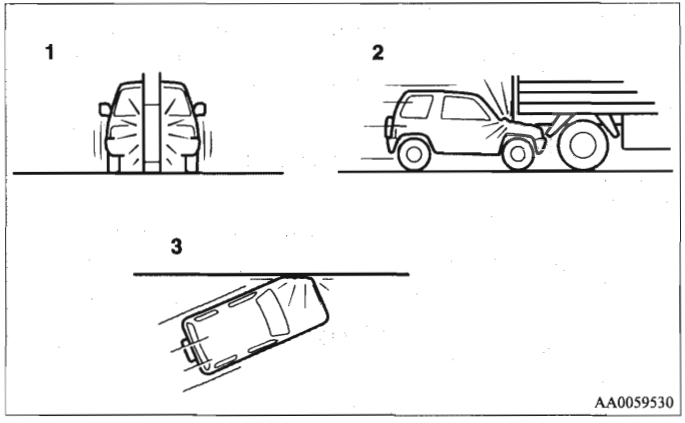

1- Botsing tegen een elektriciteitspaal, een boom of een ander smal voorwerp
2- Het voertuig komt onder het achterste van een vrachtwagen terecht
3- Schuine frontale botsingen

Omdat de voorste airbags de inzittenden niet bij alle types van frontale botsingen beschermen, moet u de veiligheidsgordel altijd op de juiste manier dragen.

De voorste airbags ZIJN ONTWORPEN OM NIET TE WORDEN OPGEBLAZEN wanneer...

De voorste airbags zijn niet ontworpen om te worden opgeblazen in omstandigheden waarin ze de inzittenden niet afdoende kunnen beschermen.
Enkele voorbeelden van dergelijke omstandigheden worden op de afbeelding getoond.

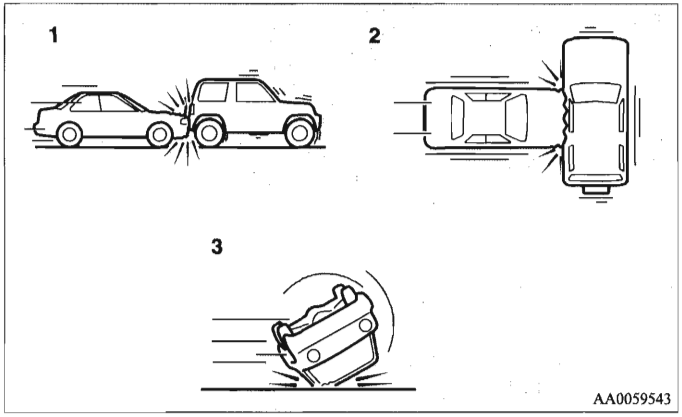

1- Aanrijdingen van achteren
2- Zijdelingse aanrijdingen
3- Het voertuig komt op zijn zijkant of dak terecht

Omdat de voorste airbags de inzittenden niet bij alle types van aanrijdingen beschermen, moet u uw veiligheidsgordel altijd op de juiste manier dragen.

De voorste airbags KUNNEN EVENTUEEL WORDEN OPGEBLAZEN wanneer...

De voorste airbags kunnen worden opgeblazen als de onderkant van het voertuig betrokken is bij een middelzware tot zware aanrijding (beschadiging van de onderkant van de carrosserie).
Enkele typische voorbeelden hiervan worden op de afbeelding getoond.

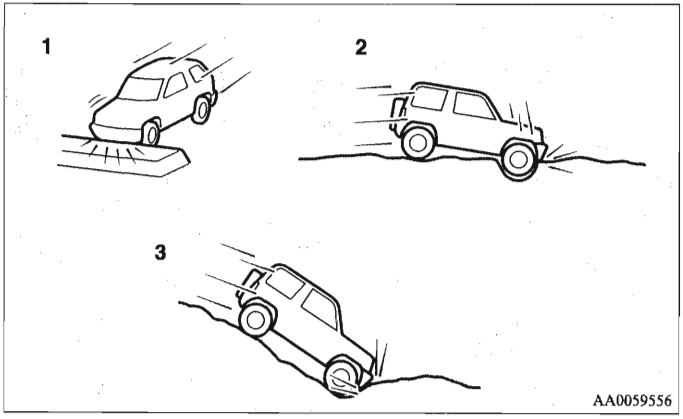

1- Aanrijding met een verhoogde berm/vluchtheuvel of stoeprand
2- Het voertuig rijdt over een diep gat/diepe put in het wegdek
3- Het voertuig rijdt van een steile helling en raakt de grond

Omdat de voorste airbags kunnen worden opgeblazen bij sommige types van onvoorziene aanrijdingen, zoals op de afbeelding getoond, en u daarbij gemakkelijk uit uw stoel kunt worden geslingerd, is het belangrijk om uw veiligheidsgordel

altijd op de juiste manier te dragen. Uw veiligheidsgordel zal er helpen voor zorgen dat u op een veilige afstand van het stuurwiel en het instrumentenpaneel blijft tijdens de beginfase van het opblazen van de airbag. Tijdens de beginfase van het opblazen van de airbag wordt de grootste kracht ontwikkeld. Als u in die fase met de airbag in aanraking komt, kan dit ernstige en zelfs dodelijke letsels veroorzaken.

⚠ WAARSCHUWING

- **Breng geen voorwerpen, zoals versieringen of speldjes, aan op de stuurwielbekleding. Ze zouden een inzittende kunnen raken en verwonden als de airbag wordt opgeblazen.**
- **Plaats niets op of bevestig niets aan het instrumentenpaneel boven het handschoenkastje. Dit zou een inzittende kunnen raken en verwonden als de airbag wordt opgeblazen.**

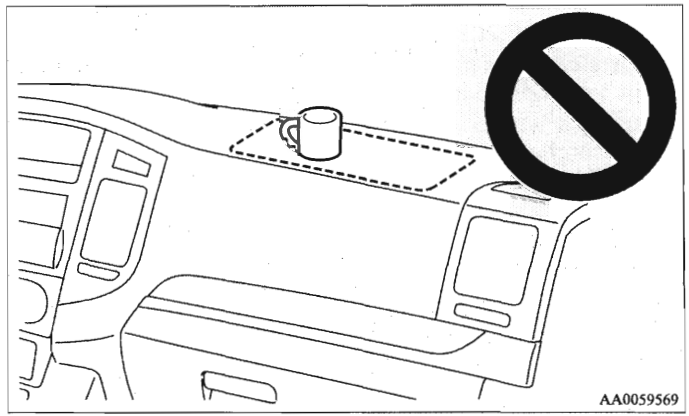

⚠ WAARSCHUWING

- **Bevestig geen accessoires aan of plaats ze niet voor de voorruit. Dergelijke voorwerpen zouden het opblazen van de airbag kunnen belemmeren of een inzittende kunnen raken en verwonden als de airbag wordt opgeblazen.**
- **Plaats geen huisdieren, pakjes of andere voorwerpen tussen de airbags en de bestuurder of passagier vooraan. Dit zou de werking van de airbag negatief kunnen beïnvloeden of letsels kunnen veroorzaken als de airbag wordt opgeblazen.**
- **Onmiddellijk nadat de airbag is opblazen, zullen sommige onderdelen van het systeem heet zijn. Raak deze niet aan; u zou zich kunnen verbranden.**

⚠ WAARSCHUWING

- **Het airbagsysteem werkt maar één keer. Nadat de airbags eenmaal zijn opgeblazen, werken ze niet meer. Ze moeten onmiddellijk worden vervangen en wij raden u aan om het volledige airbagsysteem door een erkend MITSUBISHI MOTORS Service Centrum te laten controleren.**

Zijairbagsysteem

E00407600039

De zijairbags (A) bevinden zich in de rugleuningen van de bestuurdersstoel en de stoel van de passagier vooraan.
De zijairbag is ontworpen om enkel te worden opgeblazen aan de kant van het voertuig die wordt aangereden, zelfs als er geen passagier op de voorstoel zit.

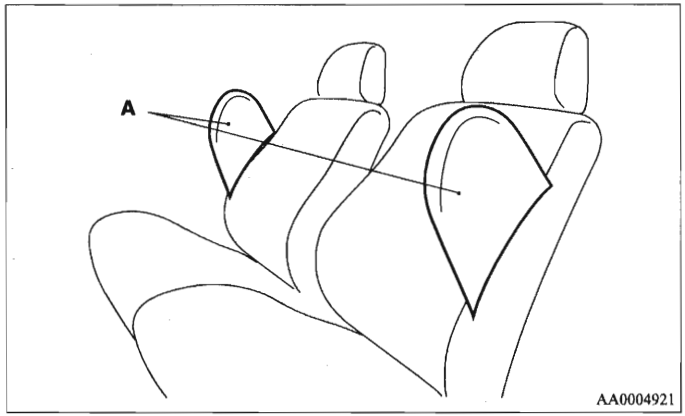

Het hier afgebeelde kenteken is aangebracht op de rugleuning van de stoelen met een zijairbag.

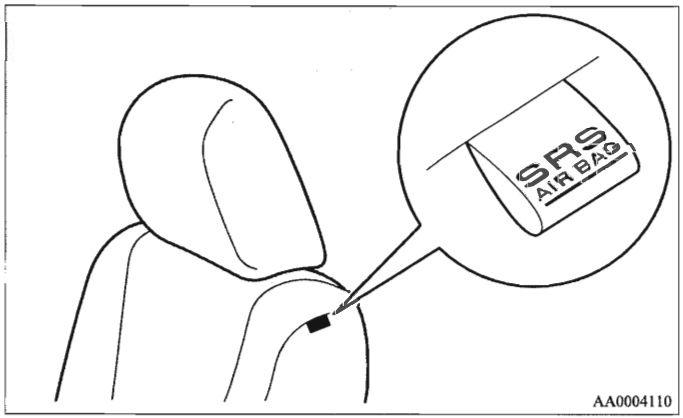

Gordijnairbagsysteem

E00409100126

De gordijnairbags bevinden zich in de voorste stijlen en in de dakstijl aan de zijkant. De gordijnairbags zijn ontworpen om alleen te worden opgeblazen aan de kant van het voertuig die wordt aangereden, zelfs als er geen passagier op de voorstoel of de achterbank (3-deurs modellen) / tweede rij stoelen (5-deurs modellen) zit.

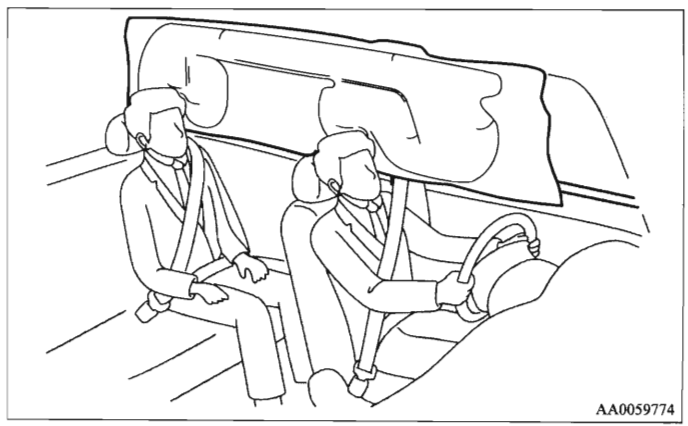

Opblazen van zijairbags en gordijnairbags

E00407700375

De zijairbags en gordijnairbags ZIJN ONTWORPEN OM TE WORDEN OPGEBLAZEN wanneer...

De zijairbags en gordijnairbags zijn ontworpen om te worden opgeblazen wanneer bij een middelzware tot zware zijdelingse aanrijding het midden van de passagiersruimte wordt geraakt. Een voorbeeld hiervan wordt op de afbeelding getoond.

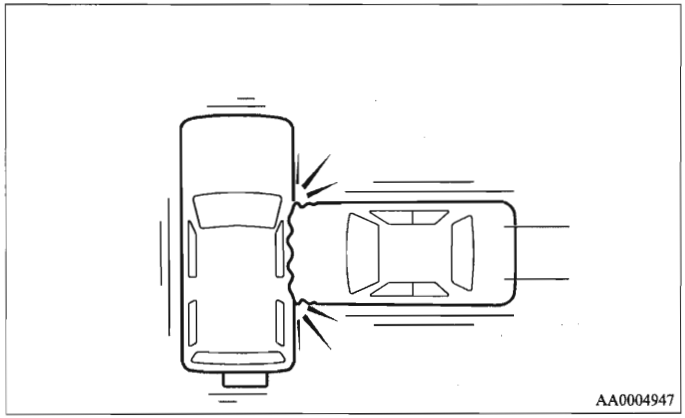

De veiligheidsgordels in uw voertuig bieden de belangrijkste bescherming bij een aanrijding. De zijairbags en de gordijnairbags van het inzittendenbeveiligingssysteem (SRS) zijn ontworpen als aanvullende bescherming. Daarom is het voor uw eigen veiligheid en die van alle inzittenden van het grootste belang om de veiligheidsgordels altijd op de juiste manier te dragen.

De zijairbags en gordijnairbags KUNNEN EVENTUEEL NIET WORDEN OPGEBLAZEN wanneer...

Bij sommige soorten zijdelingse aanrijdingen is de structuur van de carrosserie van het voertuig ontworpen om de schok op te vangen en de inzittenden tegen letsels te helpen beschermen. (De zijkant van de carrosserie van het voertuig kan bij het opvangen van de schok aanzienlijk worden vervormd.) Onder dergelijke omstandigheden kan het dat de zijairbags en gordijnairbags niet worden opgeblazen, onafhankelijk van de vervorming en beschadiging van de carrosserie van het voertuig. Afhankelijk van de plaats van de aanrijding kan het ook zijn dat de zijairbags en de gordijnairbags niet tegelijk worden opgeblazen.
Enkele typische voorbeelden hiervan worden op de afbeelding getoond.

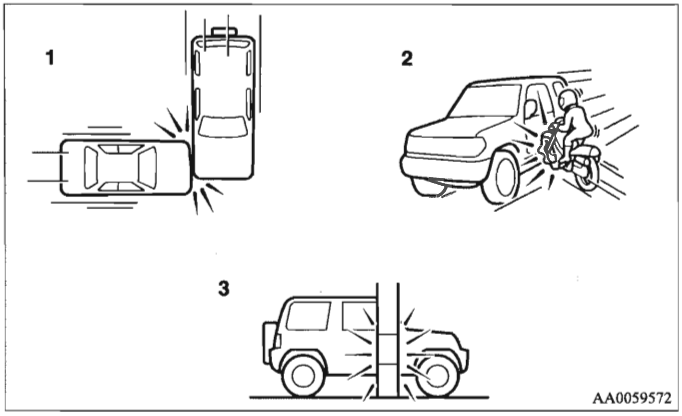

1- Zijdelingse aanrijdingen tegen een zone buiten de passagiersruimte
2- Een motorfiets of een ander vergelijkbaar klein voertuig komt in aanrijding met de zijkant van het voertuig
3- Botsing tegen een elektriciteitspaal, een boom of een ander smal voorwerp

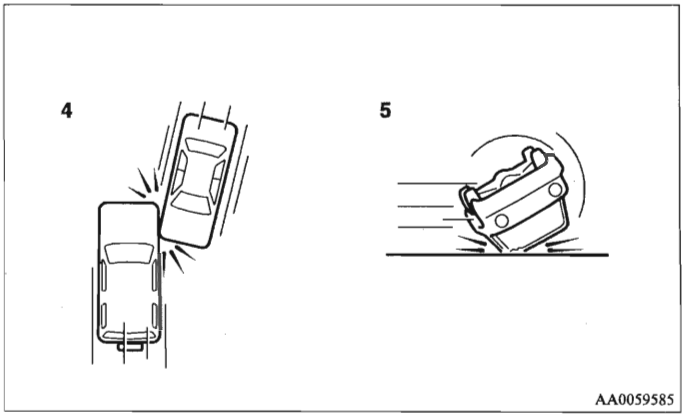

4- Schuine zijdelingse aanrijdingen
5- Het voertuig komt op zijn zijkant of dak terecht

Omdat de zijairbags en gordijnairbags de inzittenden niet bij alle types van zijdelingse aanrijdingen beschermen, moet u de veiligheidsgordel altijd op de juiste manier dragen.

De zijairbags en gordijnairbags zijn ONTWORPEN OM NIET TE WORDEN OPGEBLAZEN wanneer...

De zijairbags en gordijnairbags zijn ontworpen om niet te worden opgeblazen in omstandigheden waarin ze de inzittenden gewoonlijk niet afdoende kunnen beschermen. Enkele typische voorbeelden hiervan worden op de afbeelding getoond.

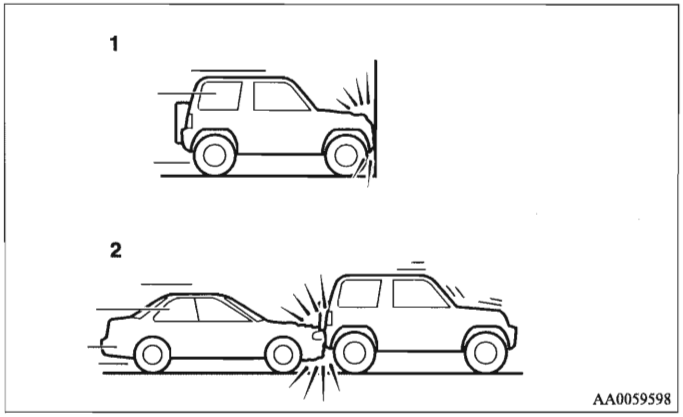

1- Frontale botsingen
2- Aanrijdingen van achteren

Omdat de zijairbags en gordijnairbags de inzittenden niet bij alle types van zijdelingse aanrijdingen beschermen, moet u de veiligheidsgordel altijd op de juiste manier dragen.

⚠ *WAARSCHUWING*

- **De zijairbags en gordijnairbags zijn ontworpen om de werking van de veiligheidsgordels van de bestuurder en de passagier vooraan bij bepaalde zijdelingse aanrijdingen te ondersteunen. De veiligheidsgordels moeten altijd op de juiste manier worden gedragen en de bestuurder en de passagier vooraan moeten goed rechtop zitten met hun rug tegen de rugleuning en niet tegen de ruit of het portier leunen.**
- **De zijairbags en gordijnairbags worden met grote kracht opgeblazen. De bestuurder en de passagier vooraan mogen hun arm niet door de ruit steken noch tegen het portier leunen om het risico van ernstige en eventueel zelfs dodelijke letsels door zich opblazende zijairbags en gordijnairbags te verminderen.**

⚠ WAARSCHUWING

- Sta niet toe dat een inzittende op de achterbank de rugleuning van een voorstoel in zijn armen houdt, om zo de kans op verwondingen door een zich opblazende zijairbag te verminderen. Let vooral op bij kinderen.
- Plaats geen voorwerpen dichtbij of voor de rugleuning van een van de voorstoelen. Deze zouden het opblazen van de zijairbag kunnen belemmeren en letsels kunnen veroorzaken als ze bij het opblazen van de zijairbag worden weggeslingerd.
- Breng geen stickers, labels of versieringen op de rugleuning van de voorstoelen aan. Deze zouden namelijk het opblazen van de zijairbag kunnen belemmeren.
- Breng geen stoelbekleding aan op stoelen met een zijairbag. Trek geen hoes of overtrek over stoelen met een zijairbag. Deze zouden namelijk het opblazen van de zijairbag kunnen belemmeren.

⚠ WAARSCHUWING

- Bevestig geen microfoon (A) of eender welk ander toestel of voorwerp rond het deel waar de gordijnairbags worden opgeblazen, bijvoorbeeld aan de voorruit, de zijruiten, de voorste en achterste stijlen, de verbinding tussen voorste en achterste stijl of de steungrepen. Wanneer de gordijnairbags worden opgeblazen, zouden de microfoon of de andere toestellen of voorwerpen met grote kracht worden weggeslingerd of zou het kunnen dat de gordijnairbags niet correct worden opgeblazen, wat tot ernstige of dodelijke letsels kan leiden.

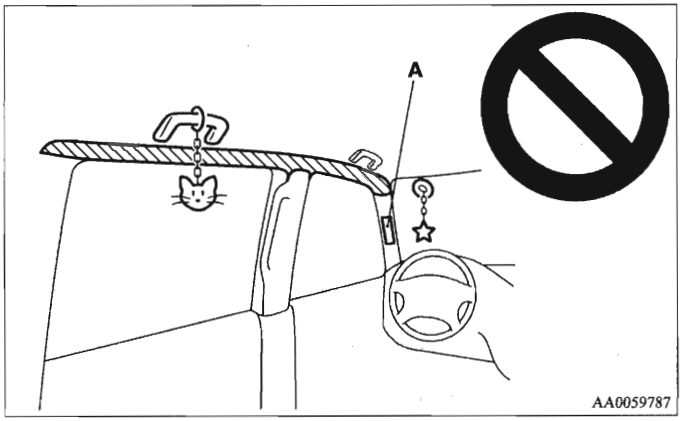

⚠ WAARSCHUWING

- Hang geen kleerhanger of ander zwaar of puntig voorwerp aan de kledinghaak op.
  Indien de gordijnairbag wordt geactiveerd, zou een dergelijk voorwerp met grote kracht kunnen worden weggeslingerd en kunnen verhinderen dat de gordijnairbag correct wordt opgeblazen. Hang kleren rechtstreeks aan de kledinghaak (zonder kleerhanger) op.
  Zorg ervoor dat er geen zware of scherpe voorwerpen in de zakken van kleren zitten die u aan de kledinghaak ophangt.
- Sta niet toe dat kinderen tegen het voorportier leunen of dicht in de buurt ervan komen, zelfs niet als ze in een kinderzitje zijn vastgemaakt.
  Kinderen mogen met hun hoofd ook niet tegen of dicht tegen de zone leunen waar de zijairbags of gordijnairbags zich bevinden. Dit is gevaarlijk wanneer de zijairbags en gordijnairbags worden opgeblazen.
  Als niet al deze aanwijzingen worden opgevolgd, kan dit ernstige of zelfs dodelijke letsels van het kind tot gevolg hebben.
- Wij raden u aan om werkzaamheden aan of in de buurt van de zij- of gordijnairbags door een erkend MITSUBISHI MOTORS Service Centrum te laten uitvoeren.

Waarschuwingslampje van het inzittendenbeveiligingssysteem (SRS)

E00407800129

Op het instrumentenpaneel is er een waarschuwingslampje van het inzittendenbeveiligingssysteem (SRS). Het systeem controleert zichzelf en het lampje waarschuwt u bij een probleem. Het waarschuwingslampje moet gedurende enkele seconden oplichten als de contactsleutel op "ON" of "START" wordt gedraaid en dan doven. Dit betekent dat het systeem klaar is. Indien een airbag van het inzittendenbeveiligingssysteem (SRS) of een veiligheidsgordel met gordelspanner niet behoorlijk werken, licht het waarschuwingslampje op en blijft branden.

Het waarschuwingslampje van het inzittendenbeveiligingssysteem (SRS) geldt zowel voor het inzittendenbeveiligingssysteem (SRS) als voor de veiligheidsgordelspanners.

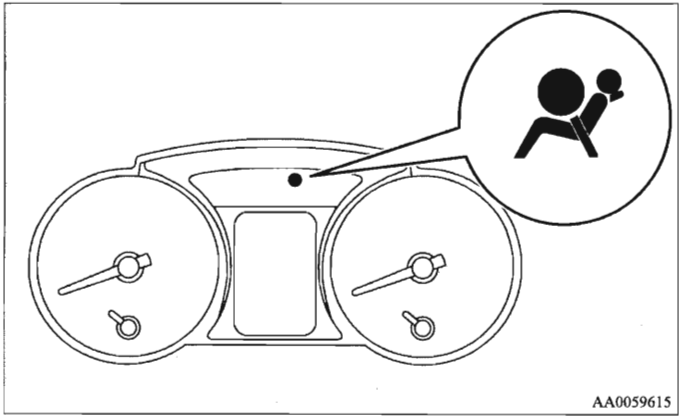

⚠ WAARSCHUWING

- **Indien een van de volgende gevallen zich voordoet, dan werken het inzittendenbeveiligingssysteem (SRS) en/of de veiligheidsgordelspanners niet behoorlijk en raden wij u aan om het voertuig onmiddellijk door een erkend MITSUBISHI MOTORS Service Centrum te laten controleren.**
  - **Het waarschuwingslampje van het inzittendenbeveiligingssysteem (SRS) licht bij het starten van het voertuig niet op.**
  - **Het waarschuwingslampje van het inzittendenbeveiligingssysteem (SRS) dooft niet na enkele seconden.**
  - **Het waarschuwingslampje van het inzittendenbeveiligingssysteem (SRS) licht tijdens het rijden op.**

Onderhoud van het inzittendenbeveiligingssysteem (SRS)

E00407900117

⚠ WAARSCHUWING

- **Wij raden u aan om alle onderhoudswerken aan of in de buurt van onderdelen van het SRS-systeem te laten uitvoeren door een erkend MITSUBISHI MOTORS Service Centrum.**
  Ondeskundig uitgevoerd werk aan de onderdelen of de bedrading van het inzittendenbeveiligingssysteem (SRS) kan ertoe leiden dat de airbags op een ongepast ogenblik worden opgeblazen of dat zelfs het volledige SRS-systeem buiten werking wordt gesteld; in beide gevallen kan dit tot ernstige letsels leiden.
- **Verander niets aan het stuurwiel, de oprolautomaat van de veiligheidsgordels of eender welke andere onderdelen van het inzittendenbeveiligingssysteem (SRS). Zo kunnen bijvoorbeeld de vervanging van het stuurwiel of aanpassingen van de voorbumper of van de carrosseriestructuur de werking van het SRS-systeem nadelig beïnvloeden en letsels tot gevolg hebben.**
- **Indien uw voertuig op eender welke manier werd beschadigd, raden wij u aan het inzittendenbeveiligingssysteem (SRS) te laten controleren om er zeker van te zijn dat het goed werkt.**

⚠ WAARSCHUWING

- **Voer aan de voorstoelen, de middenstijl en de middenconsole nooit veranderingen uit.**
  Dit kan de werking van het inzittendenbeveiligingssysteem (SRS) nadelig beïnvloeden en letsel veroorzaken.
  Indien u een kras, scheur of andere beschadiging van de stof van de stoel dichtbij de zijairbag, van een of ander gedeelte van de voorste en achterste stijlen of van de dakrail aan de zijkant hebt vastgesteld, moet u het inzittendenbeveiligingssysteem (SRS) door een erkend MITSUBISHI MOTORS Service Centrum laten controleren.

OPMERKING

- Als u het voertuig verkoopt, verzoeken wij u dringend de nieuwe eigenaar erop te wijzen dat het voertuig met een inzittendenbeveiligingssysteem (SRS) is uitgerust en te verwijzen naar het betreffende hoofdstuk in deze handleiding.
- Indien uw voertuig tot schroot moet worden verwerkt, laat dit dan doen in overeenstemming met de plaatselijke wetgeving en neem contact met een erkend MITSUBISHI MOTORS Service Centrum om het airbagsysteem veilig te ontmantelen.

Instrumenten en controleorganen

Instrumenten 3- 2
Controle- en waarschuwingslampjes 3- 11
Controlelampjes 3- 13
Waarschuwingslampjes 3- 14
Centraal informatiedisplay 3- 19
Combinatieschakelaar grootlichten en dimlicht. . .3- 61
Koplamphoogteverstelling 3- 63
Hendel richtingaanwijzers 3- 66
Schakelaar waarschuwingsknipperlichten 3- 67
Schakelaar mistlichten 3- 68
Schakelaar ruitenwissers en -sproeier 3- 70
Schakelaar ruitenwisser-ontdooier* 3- 74
Schakelaar achterruitverwarming 3- 75
Schakelaar claxon 3- 76

Instrumenten

E00500100241

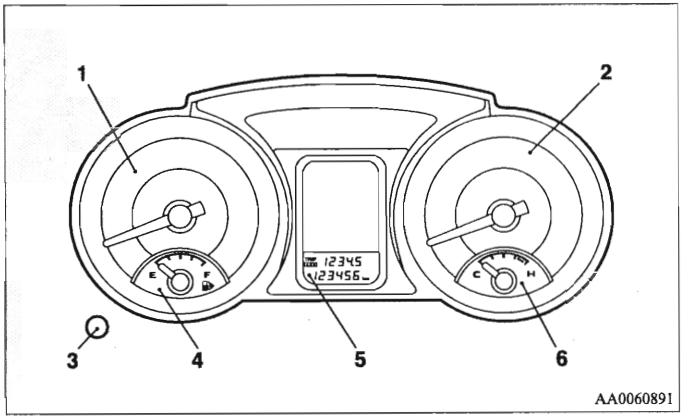

1- Snelheidsmeter (km/u of mijl/u + km/u)
2- Toerenteller
3- Terugsteltoets dagteller/Dimlichtknop voor overdag
4- Brandstofmeter
5- Kilometerteller/Dagteller/Onderhoudsherinnering
6- Koelvloeistoftemperatuurmeter

Toerenteller

E00500300458

De toerenteller geeft het toerental van de motor aan (tr/min). De toerenteller helpt u om zuiniger te rijden en waarschuwt u ook voor een overdreven hoog motortoerental (rode zone).

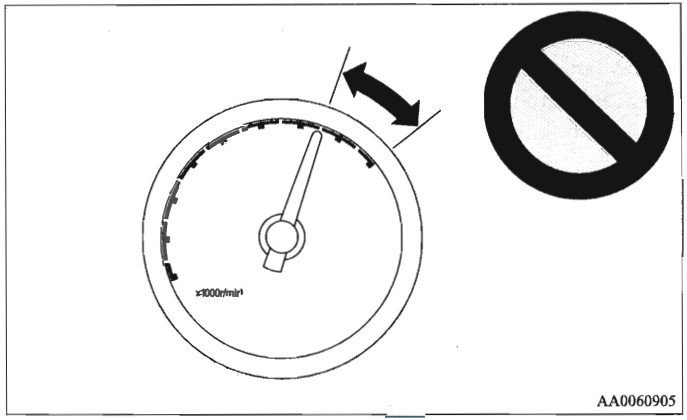

⚠ *OPGELET*

- **Let tijdens het rijden op de toerenteller en zorg ervoor dat het toerental niet in de rode zone terechtkomt (overdreven hoog motortoerental).**

Kilometerteller/Dagteller/Onderhoudsherinnering

E00500600813

Wanneer het contactslot op "ON" is gedraaid, verschijnen op het display de aanduidingen van de kilometerteller, de dagteller en de onderhoudsherinnering.

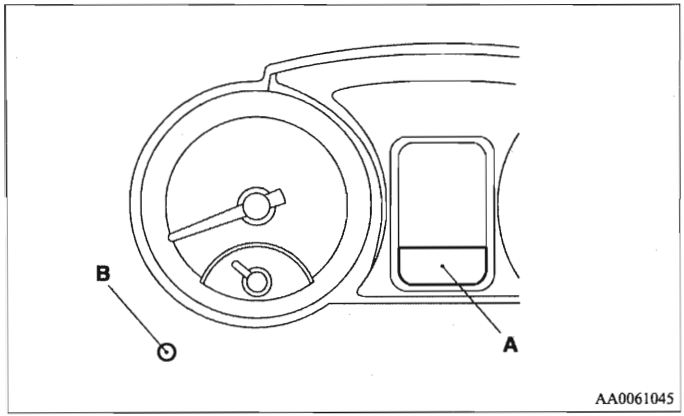

A- Kilometerteller/Dagteller/Onderhoudsherinnering
B- Terugstelknop

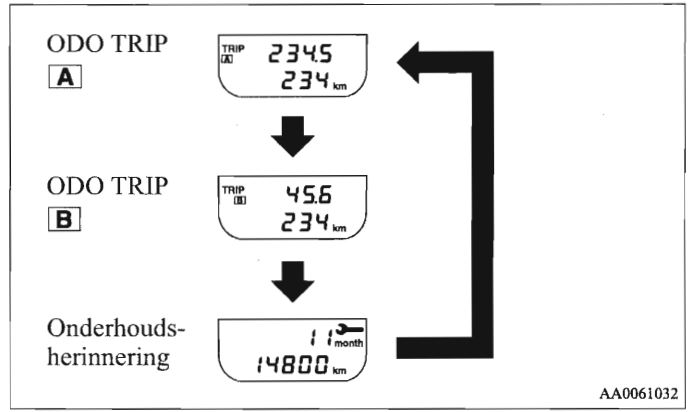

Kilometerteller

De kilometerteller geeft aan hoeveel kilometer u in totaal reeds met uw voertuig hebt afgelegd.

Dagteller

De dagteller geeft aan hoeveel kilometer u tijdens een bepaalde reis of periode hebt afgelegd.

Op de dagteller kunnen twee verschillende aanduidingen verschijnen: TRIP [A] en [B].

TRIP [A] kan worden gebruikt om de afstand te meten die sinds het begin van de reis werd afgelegd. Tegelijk kan TRIP [B] worden gebruikt om de afstand te meten vanaf een tussenliggende plaats.

Druk de terugstelknop (B) gedurende minder dan 1 seconde in om het display tussen TRIP [A] en TRIP [B] over te schakelen.

OPMERKING

- Als u de knop gedurende ongeveer 10 seconden niet indrukt terwijl de onderhoudsherinnering wordt getoond, keert het display terug naar de aanduiding van de kilometerteller.
- De aanduidingen van de kilometerteller, de dagteller en de onderhoudsherinnering verschijnen elk gedurende 30 seconden nadat het contactslot in de stand "ACC" of "LOCK" werd gedraaid.
- Nadat de aanduidingen van de kilometerteller, de dagteller en de onderhoudsherinnering werden gedoofd, lichten ze opnieuw gedurende ongeveer 30 seconden op als een van de volgende handelingen wordt uitgevoerd.
  - Het bestuurdersportier wordt geopend.
  - De terugstelknop wordt ingedrukt.

Het display op nul terugstellen

Druk de terugstelknop (B) langer dan 2 seconden in om het display op "0" terug te stellen. Alleen de op dat ogenblik aangegeven waarde zal worden teruggesteld.

Wanneer dus bijvoorbeeld TRIP [A] op het display wordt getoond, dan zal alleen TRIP [A] op nul worden teruggesteld.

OPMERKING

- Wanneer de accuklem gedurende langere tijd wordt losgekoppeld, wordt het geheugen van TRIP [A] en [B] gewist en wordt het display op "0" teruggesteld.

Onderhoudsherinnering

E00517700034

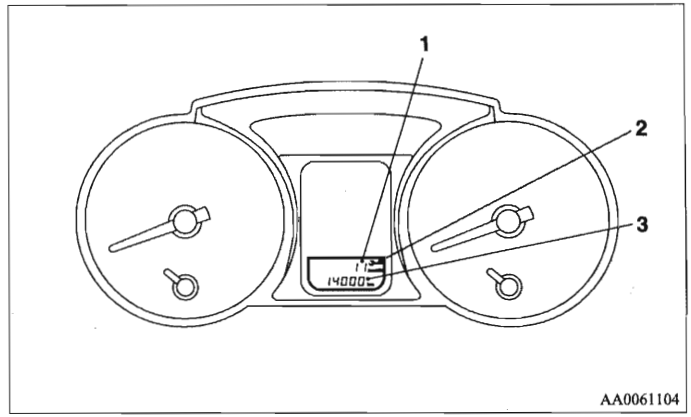

De onderhoudsherinnering toont het aantal maanden (1) en de rijafstand (3) die resteren tot aan de volgende 12-maandelijkse (15.000 km) inspectiebeurt. Wanneer de volgende inspectiebeurt bijna moet worden uitgevoerd, verschijnt op het display "-----". Er verschijnt dan gedurende enkele seconden een afbeelding van een moersleutel (2) telkens als het contactslot van de stand "OFF" in de stand "ON" wordt gedraaid.

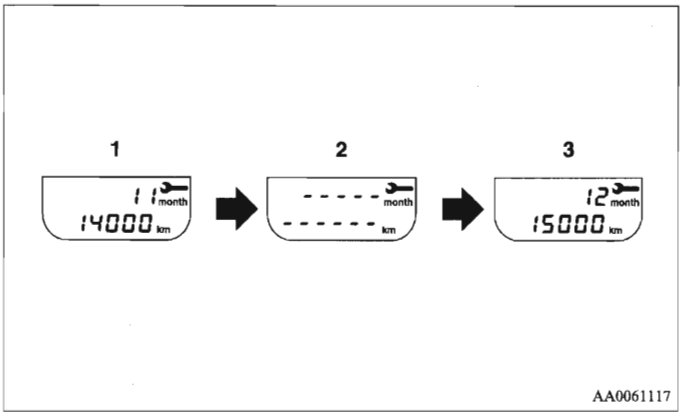

1. Op het display verschijnen het aantal maanden en de rijafstand tot aan de volgende inspectiebeurt.
2. Wanneer de volgende inspectiebeurt bijna moet worden uitgevoerd, verschijnt op het display "-----".
   Voor meer informatie raden wij u aan om contact te nemen met een erkend MITSUBISHI MOTORS Service Centrum.
   Er verschijnt dan gedurende enkele seconden een afbeelding van een moersleutel (2) telkens als het contactslot van de stand "OFF" in de stand "ON" wordt gedraaid.

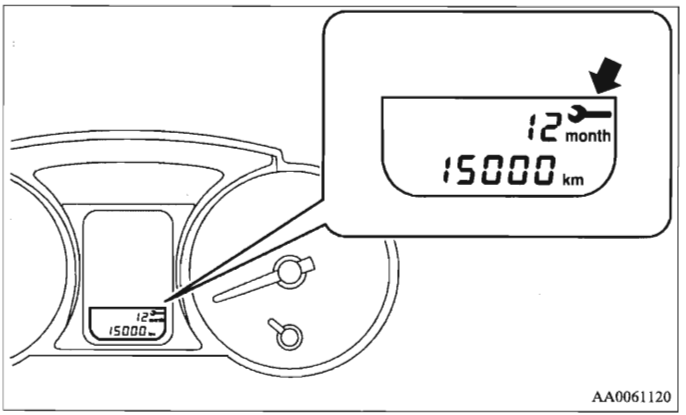

3. Wanneer de inspectiebeurt van het voertuig in een erkend MITSUBISHI MOTORS Service Centrum wordt uitgevoerd, zullen het aantal maanden en de rijafstand tot aan de volgende inspectiebeurt worden getoond.

OPMERKING

- De aangeduide afstand vermindert in stappen van 100 km. Het aangeduide aantal maanden vermindert in stappen van één maand.
- De instellingen van de onderhoudsherinnering kunnen worden veranderd.
  Voor meer informatie raden wij u aan om contact te nemen met een erkend MITSUBISHI MOTORS Service Centrum.

De onderhoudsherinnering terug op nul instellen

Met het contactslot in de stand "OFF" kunnen de afbeelding van de moersleutel (A) en de aanduiding "-----" (B) worden teruggesteld. Nadat ze werden teruggesteld, worden het aantal maanden en de rijafstand tot aan de volgende inspectiebeurt getoond en verschijnt de afbeelding van de moersleutel (A) niet meer telkens als het contactslot van de stand "OFF" in de stand "ON" wordt gedraaid.

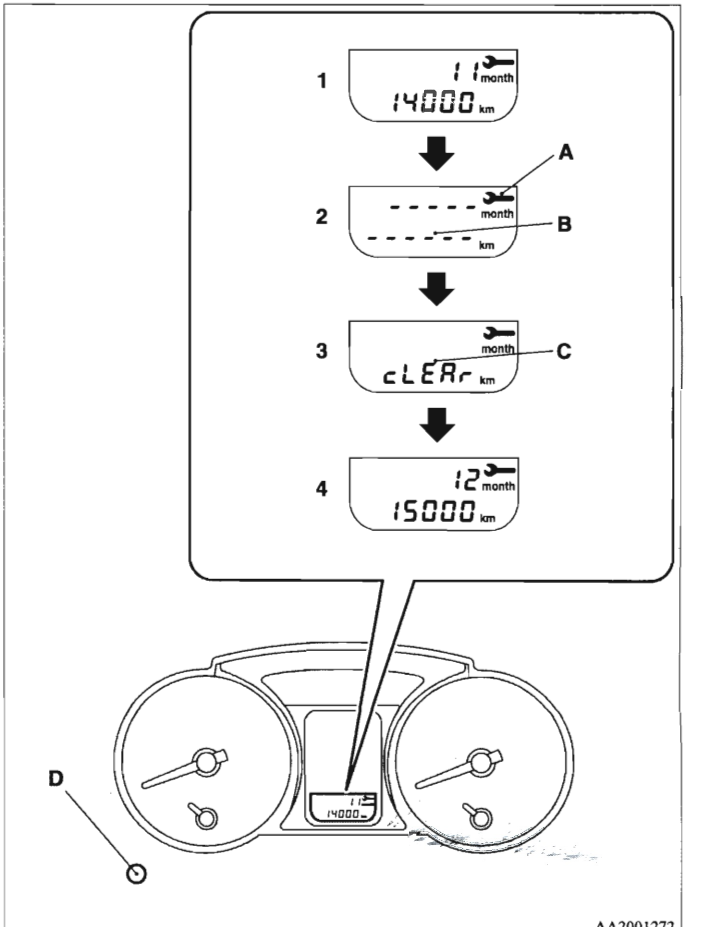

1. Druk de terugstelknop (D) in om het aantal maanden en de rijafstand tot aan de volgende inspectiebeurt te zien.
2. Druk de terugstelknop (D) lang in (minstens twee seconden) om de afbeelding van de moersleutel (A) te doen knipperen. (Indien u de terugstelknop gedurende 10 seconden niet aanraakt terwijl de afbeelding van de moersleutel knippert, keert het display naar zijn originele aanduiding terug.)
3. Druk zachtjes op de terugstelknop (D) terwijl de afbeelding van de moersleutel knippert. De aanduiding "-----" (B) zal veranderen in "cLEAr" (C).
4. Het aantal maanden en de rijafstand tot de volgende inspectiebeurt zullen worden getoond.

⚠ *OPGELET*

- **Dagelijkse en periodieke inspectie- en onderhoudsbeurten zijn uw verantwoordelijkheid. Zorg ervoor dat deze worden uitgevoerd om ongevallen en defecten te helpen voorkomen.**

OPMERKING

- De aanduiding "-----" (B) kan niet worden teruggesteld als het contactslot in de stand "ON" staat.
- Nadat een zekere afstand werd afgelegd en een zekere tijd is vertreken na het verschijnen van de aanduiding "-----" (B), wordt deze aanduiding automatisch teruggesteld en wordt het aantal maanden tot aan de volgende periodieke inspectie getoond.
- Als u het display ongewild hebt teruggesteld, neem dan contact met een erkend MITSUBISHI MOTORS Service Centrum.

Brandstofmeter

E00500700638

De brandstofmeter geeft het brandstofpeil in de brandstoftank aan wanneer het contactslot op "ON" is gedraaid.

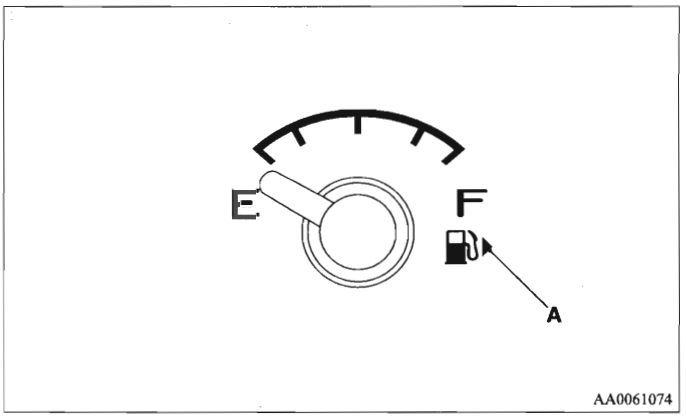

F- Vol
E- Leeg

⚠ *OPGELET*

- **Rijd met een benzinevoertuig nooit met een bijzonder laag brandstofpeil; als de brandstof helemaal opraakt, kan de katalysator worden beschadigd.**
- **Rijd met een dieselvoertuig nooit met een bijzonder laag brandstofpeil; als de brandstof helemaal opraakt, kan het brandstofsysteem namelijk worden beschadigd.**

OPMERKING

- Nadat u opnieuw hebt getankt, duurt het heel even alvorens de naald van de brandstofmeter zich stabiliseert.
- De brandstofmeter zal geen correcte aanduiding geven als het voertuig wordt bijgetankt met het contactslot in de stand "ON".
- Als de motor van dieselvoertuigen is stilgevallen nadat de brandstof is opgeraakt, kan het soms moeilijk zijn om hem na het tanken opnieuw te starten. Dit is te wijten aan het feit dat er lucht in het brandstofsysteem is terechtgekomen. Het systeem moet dus eerst worden ontlucht. (Zie onder "Het brandstofsysteem ontluchten" op pagina 6-9.)

Aanduiding van de tankklep

De aanduiding van de tankklep (A) geeft aan dat de tankklep zich aan de rechterkant van het voertuig bevindt.

Waarschuwingslampje laag brandstofpeil

E00508100595

Het waarschuwingslampje (A) licht op als het brandstofpeil laag is (ongeveer 10 liter) terwijl het contactslot in de stand "ON" staat. Tank zo snel mogelijk bij.

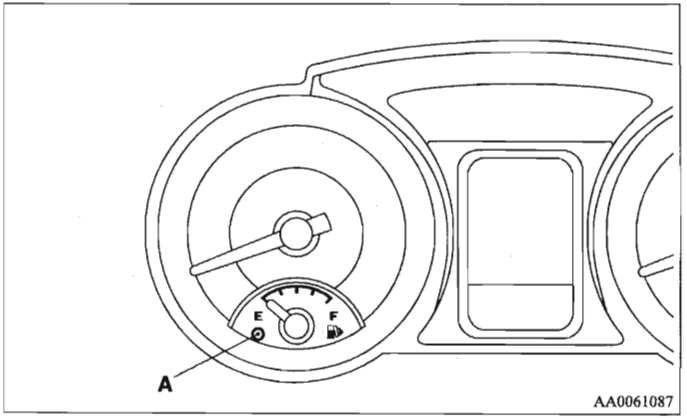

OPMERKING

- Op hellingen of in bochten kan het controlelampje voor laag brandstofpeil door de beweging van de brandstof in de tank een onjuiste stand aangeven.

Koelvloeistoftemperatuurmeter

E00500800408

De koelvloeistoftemperatuurmeter geeft de temperatuur van de motorkoelvloeistof aan als het contactslot op "ON" staat.

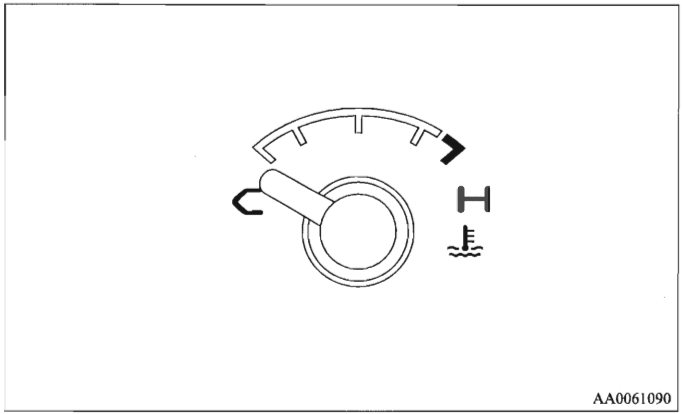

⚠ *OPGELET*

- **Als de wijzer bij draaiende motor in de zone H komt, is de motor waarschijnlijk oververhit. Stop zo snel mogelijk op een veilige plaats en tref de nodige maatregelen. (Zie "Oververhitting van de motor" op pagina 6-6.)**
  Controleer tijdens het rijden regelmatig of de bedrijfstemperatuur normaal is.

Dimlichtknop voor overdag (verlichting van het instrumentenpaneel)

E00508800042

Draai aan de keuzeknop om de verlichting (tellers, multifunctioneel centraal display, bedieningspaneel van het audiosysteem, bedieningspaneel van de verwarming etc.) op de gewenste helderheid in te stellen.

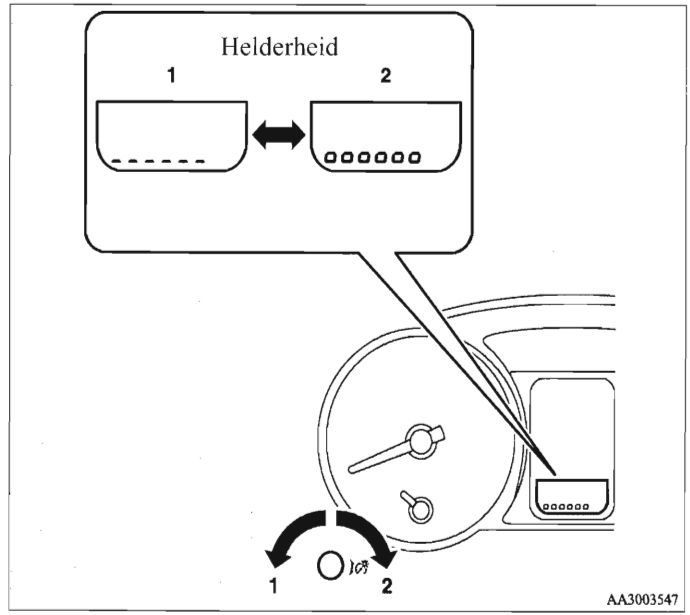

1- Donkerder
2- Helderder

3

OPMERKING

- De helderheid van de meter blijft in het geheugen opgeslagen als het contactslot in de stand “OFF” wordt gedraaid.

Controle- en waarschuwingslampjes

E00501501249

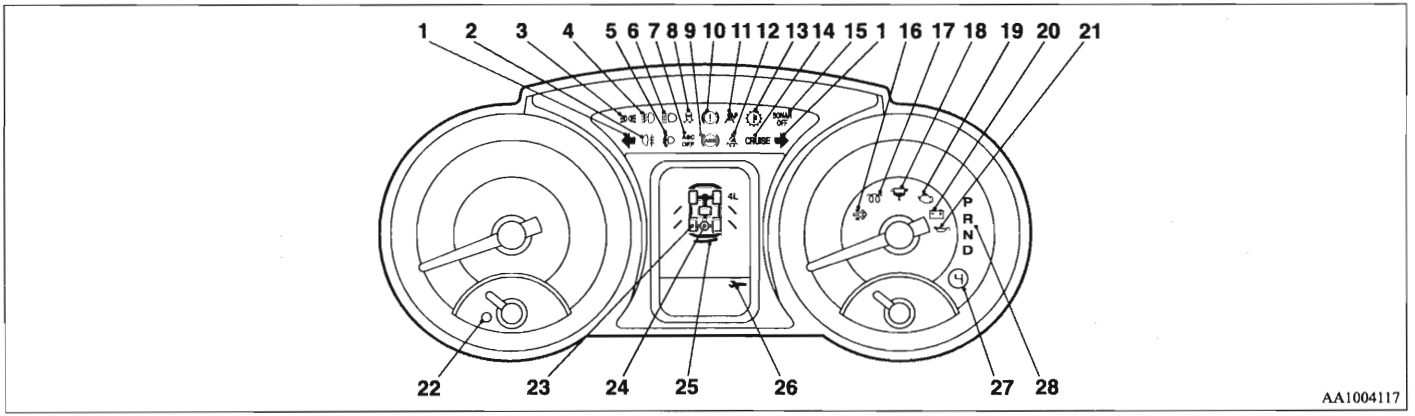

1- Controlelampjes richtingaanwijzers / Waarschuwingsknipperlichten → p. 3-13
2- Controlelampje mistachterlicht → p. 3-13
3- Controlelampje parkeerlicht → p. 3-13
4- Controlelampje mistlichten voor* → p. 3-13
5- Waarschuwingslampje automatische koplamphoogteverstelling* → p. 3-65
6- Controlelampje grootlicht → p. 3-13
7- Controlelampje actieve stabiliteitsregeling uitgeschakeld ("OFF")* → p. 4-71
8- Controlelampje actieve stabiliteitsregeling*/Controlelampje actieve tractieregeling* → p. 4-71, 4-73
9- Waarschuwingslampje antiblokkeerremsysteem (ABS)* → p. 4-64
10- Waarschuwingslampje van de remmen → p. 3-14
11- Waarschuwingslampje inzittendenbeveiligingssysteem (SRS) → p. 2-86
12- Waarschuwingslampje veiligheidsgordel → p. 2-43
13- Waarschuwingslampje A/T-vloeistoftemperatuur (voertuigen met automatische transmissie) → p. 4-33
14- "CRUISE"-controlelampje* → p. 4-76
15- "SONAR OFF"-controlelampje* → p. 4-89
16- Waarschuwingslampje dieselpartikelfilter (DPF)* → p. 4-23
17- Controlelampje dieselvoorverwarming (dieselvoertuigen) → p. 3-13
18- Controlelampje brandstoffilter (dieselvoertuigen) → p. 3-14
19- Waarschuwingslampje motorcontrole → p. 3-16
20- Waarschuwingslampje laadstroom → p. 3-17
21- Waarschuwingslampje oliedruk → p. 3-17
22- Waarschuwingslampje laag brandstofpeil → p. 3-8

23- Controlelampje 2WD/4WD → p. 4-41
24- Controlelampje vergrendeling differentieel achteraan* → p. 4-46
25- Waarschuwingslampje open portier → p. 3-18
26- Onderhoudsherinnering → p. 3-4
27- Controlelampje Sportfunctie (voertuigen met automatische transmissie) → p. 4-32
28- Controlelampjes van de keuzehendelstand (bij voertuigen met automatische transmissie wordt het "N"-controlelampje ook als A/T-waarschuwingslampje gebruikt) → p. 4-29

Controlelampjes

E00501600012

Controlelampjes richtingaanwijzers / Waarschuwingsknipperlichten

E00501700068

Deze controlelampjes knipperen wanneer een richtingaanwijzer in werking is.

OPMERKING
- Indien ze te snel knipperen, kan het zijn dat er een lamp stuk is of dat er een richtingaanwijzer verkeerd is aangesloten.

Wanneer de schakelaar van de waarschuwingsknipperlichten is ingedrukt, knipperen alle richtingaanwijzers onophoudelijk.

Verklikkerlichtje grootlicht

E00501800072

Dit verklikkerlichtje brandt wanneer het grootlicht ingeschakeld is.

Controlelampje mistlichten voor*

E00501900132

Dit controlelampje licht op wanneer de mistlichten voor branden.

Controlelampje mistachterlicht

E00502000084

Dit controlelampje licht op wanneer het mistachterlicht brandt.

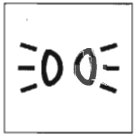

Controlelampje parkeerlicht

E00508900102

Dit lampje licht op als de lichtschakelaar in de stand "≡DOE" of "≡D" staat

Verklikkerlampje voorgloeien diesel (dieselaangedreven voertuigen)

E00502300029

Dit verklikkerlampje licht op wanneer het contactslot in de "ON"-stand wordt geplaatst. Wanneer de gloeidraad heet wordt, gaat het lampje uit en kan de motor worden gestart.

OPMERKING
- Bij koude motor brandt het verklikkerlampje voorgloeien diesel langer.
- Als de motor niet gestart wordt binnen ongeveer 5 seconden nadat het verklikkerlampje voorgloeien diesel uitgaat, draai het contactslot dan weer in de "LOCK"-stand. Draai het slot vervolgens weer in de "ON"-stand om opnieuw voor te gloeien.
- Als de motor warm is, gaat het verklikkerlampje voorgloeien diesel niet branden, zelfs wanneer het contactslot in de "ON"-stand gedraaid wordt.

Controlelampje brandstoffilter (dieselvoertuigen)

E00509900040

Dit lampje licht op wanneer het contactslot op "ON" wordt gezet en dooft nadat de motor is gestart. Als het oplicht terwijl de motor draait, betekent dit dat er zich water in de brandstoffilter heeft opgehoopt; in dit geval moet het water uit de filter worden verwijderd.
Als het lampje dooft, kunt u gewoon verderrijden. Als het niet dooft of af en toe oplicht, raden wij u aan uw voertuig te laten controleren.

3

Waarschuwingslampjes

E00502400017

Waarschuwingslampje van het remsysteem (waarschuwingszoemer van de remmen).

E00502500760

Dit lampje licht op wanneer het contactslot in de stand "ON" is gedraaid en dooft na enkele seconden.
Als het contactslot op "ON" staat, licht het waarschuwingslampje van de remmen in de volgende gevallen op:

- Wanneer de handrem aangetrokken is.
- Wanneer het remvloeistofpeil in het reservoir tot onder de minimumstand daalt.
- Wanneer het remcircuit niet correct werkt.

Waarschuwingszoemer van de remmen
Als de kans bestaat dat de remprestaties niet meer optimaal zijn, wordt de bestuurder hiervan op de hoogte gebracht door een zoemer. Zet uw voertuig op een veilige plaats aan de kant en laat het systeem liefst nakijken als deze zoemer blijft weerklinken.

OPMERKING

- Wanneer u het rempedaal herhaaldelijk indrukt, kunnen het waarschuwingslampje van het remsysteem, het ABS-waarschuwingslampje en de waarschuwingszoemer van de remmen in werking treden. Dit is normaal als na een paar seconden de lampjes worden gedoofd en de zoemer stopt.

⚠ OPGELET

- **In de onderstaande situaties kunnen de remprestaties verminderen of kan het voertuig onstabiel worden als er plots wordt geremd; het is dus ten zeerste aangeraden om niet met hoge snelheid te rijden en niet bruusk te remmen. Bovendien moet het voertuig op een veilige plaats aan de kant worden gezet en raden wij u aan om het te laten controleren.**
  - **Het waarschuwingslampje van het remsysteem gaat niet branden wanneer de handrem wordt aangetrokken of dooft niet wanneer deze wordt losgezet.**
  - **Het waarschuwingslampje van het remsysteem blijft tijdens het rijden branden.**
  - **De waarschuwingszoemer van de remmen blijft werken.**

⚠ OPGELET

- **Het voertuig moet als volgt tot stilstand worden gebracht wanneer de remprestaties verslechterd zijn.**
  - **Druk het rempedaal harder in dan gewoonlijk.**
    Zelfs als het rempedaal tot helemaal beneden kan worden ingedrukt, moet u het hard ingedrukt houden.
  - **Als de remmen niet werken, rem dan af op de motor om uw snelheid te verminderen en trek de handrem aan.**
    Druk het rempedaal in om de remlichten te doen oplichten en de achterliggende voertuigen te waarschuwen.

OPMERKING

- Soms kan er onmiddellijk nadat de motor is gestart of wanneer het rempedaal herhaaldelijk wordt ingedrukt een geluid uit de motorruimte komen. Dit wordt veroorzaakt door de werking van het remsysteem. Dit geluid is normaal. U hoeft er zich dus helemaal geen zorgen over te maken. Het wijst er eigenlijk op dat het remsysteem normaal werkt.

- Bij voertuigen die met een antiblokkeerremsysteem zijn uitgerust, gebruikt het remsysteem remvloeistof die door de pomp onder druk wordt gezet.
  Zie "Remmen" op pagina 4-60.

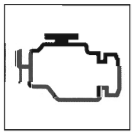

Waarschuwingslampje motorcontrole

E00502600093

Dit lampje is een deel van het boorddiagnosesysteem van het voertuig, dat de controlesystemen voor de uitstoot van uitlaatgassen, de motor en de automatische transmissie bestuurt.
Dit lampje licht op als er in één van deze systemen een probleem wordt vastgesteld.
Hoewel er normaal gesproken nog met uw voertuig kan worden gereden en slepen niet nodig is, raden wij u toch aan om het systeem zo snel mogelijk te laten controleren.
Als het contactslot in de stand "ON" wordt gedraaid, zal dit lampje ook gedurende enkele seconden oplichten. Indien het na enkele seconden niet dooft, raden wij u aan om uw voertuig te laten controleren.

3

⚠ *OPGELET*

- **Als u blijft rijden terwijl dit lampje brandt, kan het systeem voor de controle van de uitlaatgassen nog meer worden beschadigd. Dit kan ook een nadelige invloed hebben op de brandstofzuinigheid en de bestuurbaarheid van uw voertuig.**
- **Als het lampje niet oplicht wanneer het contactslot in de stand "ON" wordt gedraaid, raden wij u aan om het systeem te laten controleren.**
- **Als het lampje oplicht terwijl de motor draait, raden wij u aan om niet met hoge snelheid te rijden en het systeem te laten controleren.**
  Onder die omstandigheden kan het gebeuren dat het gaspedaal en het rempedaal minder goed reageren.

OPMERKING

- In de elektronische motorcontrolemodule van het boorddiagnosesysteem zijn verschillende gegevens over mogelijke fouten opgeslagen, in het bijzonder wat de uitlaatgassen betreft.
  Deze gegevens zullen worden gewist als een accukabel wordt losgemaakt, wat een snelle diagnose zal bemoeilijken. Maak geen accukabel los terwijl het waarschuwingslampje van de motorcontrole brandt.

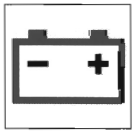

Waarschuwingslampje laadstroom

E00502700472

Dit lampje licht op wanneer het contactslot op "ON" is gezet en dooft nadat de motor is gestart.

⚠ OPGELET

- **Wanneer het lampje oplicht terwijl de motor draait, is er een probleem met het oplaadsysteem. Zet in dat geval onmiddellijk uw voertuig op een veilige plaats aan de kant en laat het liefst onmiddellijk controleren.**

Waarschuwingslampje oliedruk

E00502800529

Dit lampje licht op wanneer het contactslot op "ON" is gezet en dooft nadat de motor is gestart. Als dit lampje oplicht terwijl de motor draait, is de oliedruk te laag.
Zet de motor af en laat dit controleren.

⚠ OPGELET

- **Dit waarschuwingslampje geeft het motoroliepeil in het reservoir niet aan. Het oliepeil moet u met de peilstok controleren nadat u de motor heeft afgezet.**
- **Indien dit lampje oplicht als het motoroliepeil niet te laag is, laat het dan controleren.**
- **Als u blijft rijden met een te laag motoroliepeil of terwijl dit waarschuwingslampje brandt, kan de motor vastlopen.**

Waarschuwingslampje open portier

E00503300534

Dit lampje licht op wanneer een portier of het achterportier open of slecht gesloten is.
Indien het voertuig een snelheid van ongeveer 8 km/u bereikt en een portier of de achterklep open of niet goed gesloten is, dan knippert het waarschuwingslampje 8 maal en weerklinkt tegelijk 8 maal een zoemer om u te waarschuwen.

⚠ *OPGELET*

- **Controleer of dit waarschuwingslampje gedoofd is voor u wegrijdt.**

OPMERKING

- Bij voertuigen met een centrale portiervergrendeling met afstandsbediening blijft het lampje gedurende een zekere tijd branden en dooft dan automatisch om te vermijden dat de accu volledig wordt ontladen. Zie "Automatische uitschakelfunctie van de verlichting (interieurlampen enz.)" op pagina 5-98.

- De instelling van de zoemer kan worden veranderd voor elk van de volgende handelingen. Voor meer informatie raden wij u aan om contact te nemen met een erkend MITSUBISHI MOTORS Service Centrum.
  - Geen zoemerwerking (zoemer uitgeschakeld)
  - Ononderbroken zoemerwerking

Centraal informatiedisplay

E00517800019

⚠ *OPGELET*

- **De bestuurder mag het display niet bedienen terwijl het voertuig in beweging is.**

Als het contactslot op "ACC" is gedraaid, gaat het scherm automatisch aan.

OPMERKING

- Als u een GSM in de kleine opbergruimte van de monitor onderbrengt, kan de ontvangst van de telefoon daardoor slechter worden. Dit wijst niet op een storing in het systeem.
- Het gebruik van draadloze toestellen, als zendontvangapparaten of GSM's, in de nabijheid van het scherm kan tot ertoe leiden dat het display als volgt reageert. Dit wijst niet op een storing in het systeem.
  - Het scherm wordt tijdelijk helemaal zwart.
  - Het kompas geeft eventueel niet de juiste richting aan.
- Naargelang van de invalshoek kunnen roodachtige horizontale lijnen op de monitor te zien zijn. Deze lijnen zijn kenmerkend voor het vacuüm fluorescerend display (VFD) dat in de monitor wordt gebruikt. Het wijst niet op een defect.

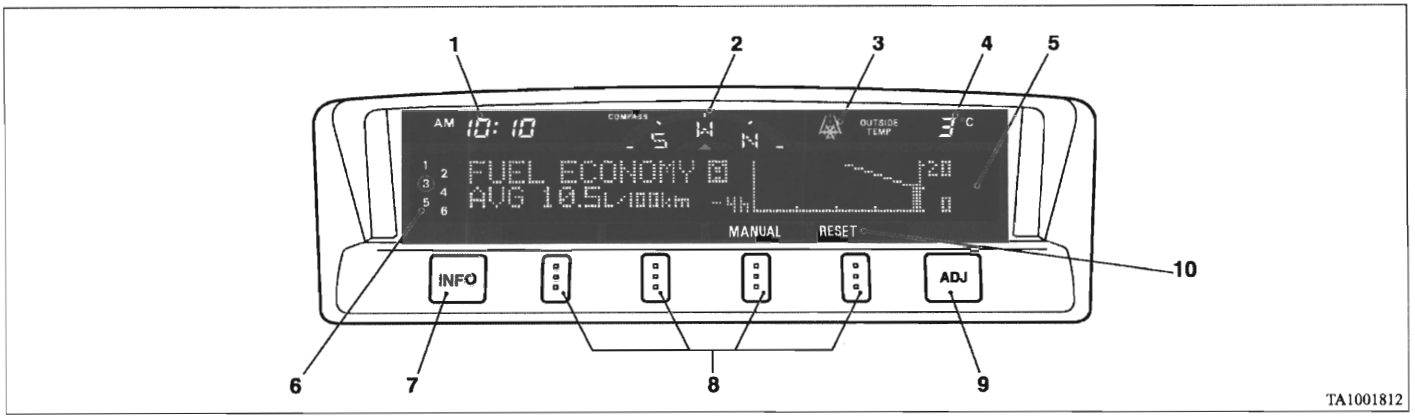

3

1- Digitale klok → p. 3-21
Geeft de tijd aan.

2- Elektronisch kompas
Dit display geeft de richting van het voertuig aan.

3- Waarschuwing bevroren wegdek → p. 3-30
Toont een aanduiding als de buitentemperatuur 3 °C of minder bedraagt.

4- Buitentemperatuur → p. 3-29

5- Aanduidingen van het centrale informatiedisplay
Geeft de details van elk display.

6- Discnummer
Toont het discnummer. Als er geen disc is ingevoerd, wordt er geen discnummer getoond.

7- "INFO"-toets
Wordt gebruikt om diverse soorten informatie te kiezen die op het display worden getoond.

8- Functietoetsen
Druk deze toets in om de opties te kiezen die op het display worden getoond.

9- "ADJ"-toets
Wordt gebruikt om de klok in te stellen en om insteldisplays te kiezen.

10- Display voor functietoetsen
Dit display toont de beschikbare opties voor elke functietoets.

Tijd instellen

E00518000021

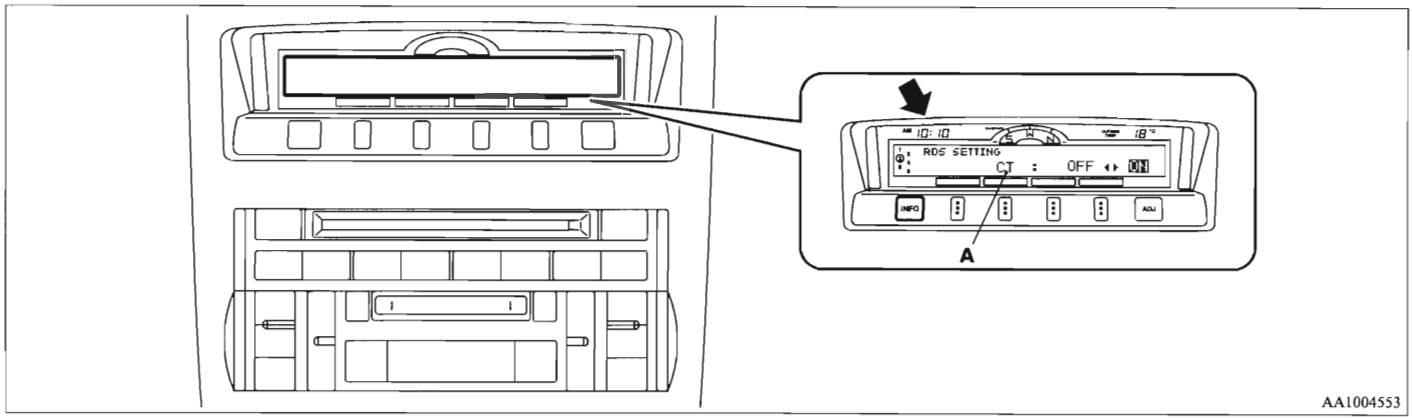

De volgende modi zijn mogelijk voor de instelling van de klok:

- Voor voertuigen met origineel MITSUBISHI-audiosysteem:
  "Automatische modus" en "Manuele modus"
- Behalve voor voertuigen met origineel MITSUBISHI-audiosysteem:
  Alleen "Manuele modus"

Automatische modus (origineel MITSUBISHI-audiosysteem)

De automatische instelfunctie kan de lokale tijd automatisch instellen door gebruik te maken van het signaal van de lokale RDS-stations. In deze modus verschijnt "CT" (A) (Clock Time: wordt met het RDS-signaal meegezonden) op het display van het audiosysteem.

OPMERKING

- Een automatische instelling van de klok wordt niet uitgevoerd terwijl er een insteldisplay wordt getoond.

Manuele modus

De manuele modus is ook beschikbaar als de automatische modus niet de juiste tijd aangeeft, omdat de naburige lokale RDS-stations in een andere tijdzone gelegen zijn. Zie "Radiogegevenssysteem (RDS)" op pagina 5-28, 5-56.
De tijd kan manueel worden ingesteld.
Zie "De klokinstellingen veranderen" op pagina 3-36.

Het informatiedisplay veranderen

E00517900010

Telkens de "INFO"-toets lichtjes wordt ingedrukt, kan het display als volgt worden veranderd:

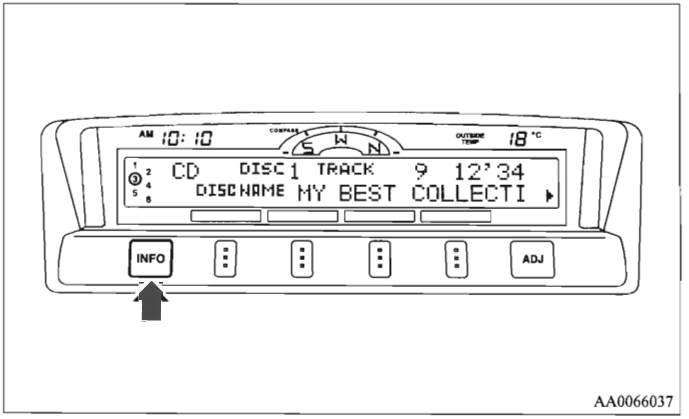

AA0066037

3

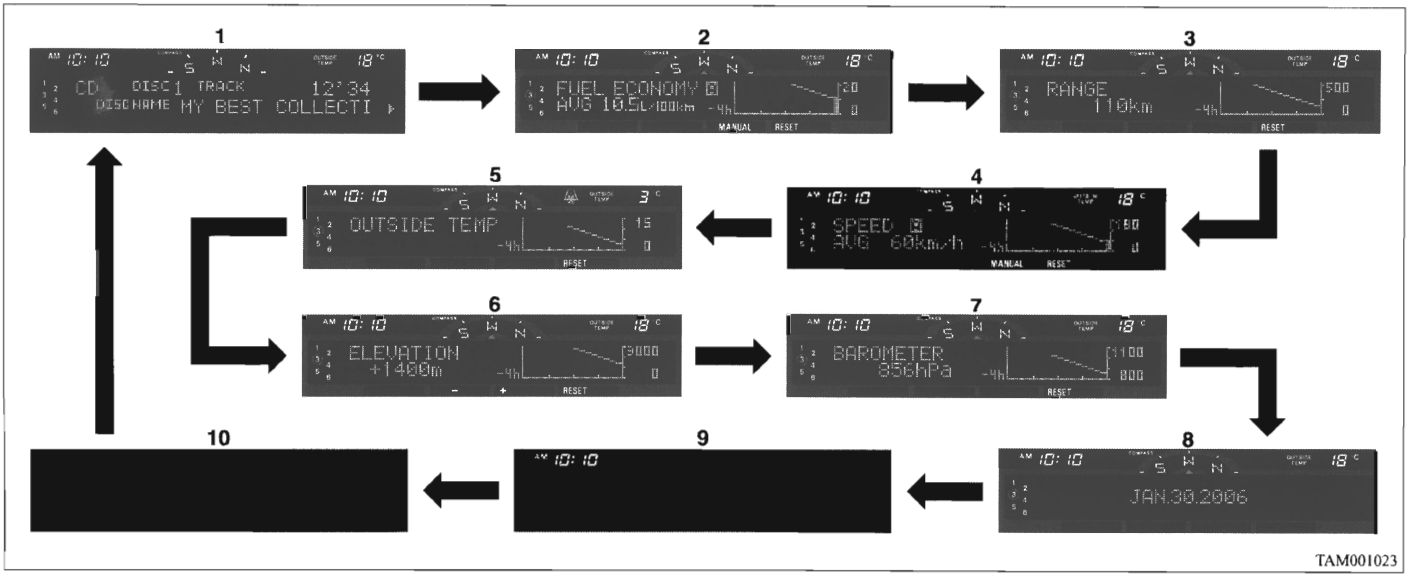

1- Informatie geluidsinstallatie → p. 5-21, 5-45
2- Gemiddeld brandstofverbruik → p. 3-24
3- Rijbereik → p. 3-26
4- Gemiddelde snelheid → p. 3-27
5- Buitentemperatuur → p. 3-29
6- Hoogtemeter → p. 3-30
7- Barometer → p. 3-32
8- Kalender → p. 3-33
9- Alleen klok → p. 3-33
10- Leeg → p. 3-34

Gemiddeld brandstofverbruik

E00518200010

Het gemiddelde brandstofverbruik gedurende de periode sinds de laatste terugstelling wordt getoond in (A). De gemiddelde waarde van het brandstofgebruik wordt om de 5 minuten in een grafiek weergegeven en de gegevens voor maximum 4 uren worden getoond in (B).
Als u de functietoets "MANUAL" in de automatische terugstelmodus indrukt, wordt de modus veranderd naar manuele terugstelmodus. Als u de functietoets "AUTO" in de manuele terugstelmodus indrukt, wordt de modus veranderd naar automatische terugstelmodus.

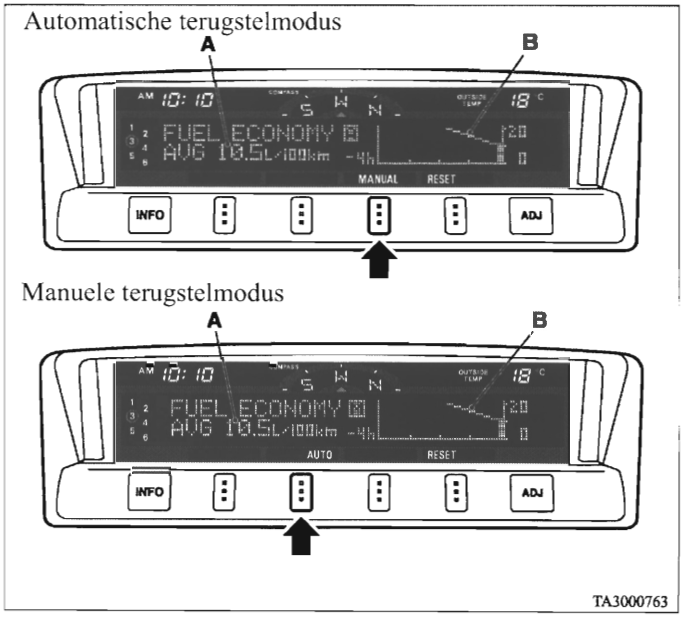

3

OPMERKING

- Wanneer u het contactslot in de stand "ON" draait nadat u het van de stand "ON" in de stand "ACC" of "LOCK" hebt gedraaid in de manuele terugstelmodus, wordt de automatische terugstelmodus automatisch gekozen.
- Wanneer het gemiddelde brandstofverbruik niet kan worden berekend, verschijnt de aanduiding "---".
- Het gemiddelde brandstofverbruik verandert naargelang van de rijomstandigheden (toestand van het wegdek, rijgedrag enz.). De aanduiding kan verschillen van het effectieve brandstofverbruik. Het is dan ook aanbevolen om de aanduiding als referentie te gebruiken.
- De eenheid van de aanduiding kan worden veranderd in de door u gewenste instelling {km/L, L/100 km, mpg (UK GALLON) of mpg (US GALLON)}.
  Zie "Gebruikerspersonalisering" op pagina 3-49.

Het gemiddelde brandstofverbruik terugstellen

Druk de functietoets "RESET" in om de aanduiding van het gemiddelde brandstofverbruik terug te stellen.

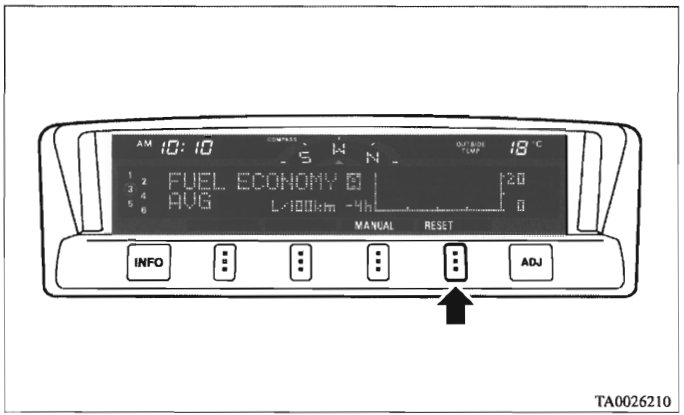

OPMERKING

- Het gemiddelde brandstofverbruik kan afzonderlijk worden teruggesteld in de automatische terugstelmodus en in de manuele terugstelmodus.
- Wanneer u het contactslot in de stand "ON" draait ongeveer vier uren (of meer) nadat u het in de automatische terugstelmodus van de stand "ON" in de stand "ACC" of "LOCK" hebt gedraaid, zal het gemiddelde brandstofverbruik automatisch worden teruggesteld.

Rijbereik

E00518300011

Deze waarde (A) toont de afstand (in km of mijl) die nog kan worden afgelegd met de resterende brandstof in de brandstoftank. Het rijbereik wordt om de 5 minuten weergegeven in een grafiek en de gegevens worden voor maximum 4 uren getoond in (B).

TA0024838

OPMERKING

- Wanneer het rijbereik 50 km (30 mijl) of minder bedraagt, verschijnt de aanduiding "---" op het display
  Wanneer het 3.000 km (2.000 mijl) of meer bedraagt, verschijnt de aanduiding "3.000 km" of "2.000 mijl".
- Wanneer het rijbereik niet kan worden berekend, verschijnt de aanduiding "---" op het display.
- Het rijbereik wordt getoond op basis van de verzamelde gegevens over het brandstofverbruik, maar kan worden gewijzigd naargelang van de rijomstandigheden (toestand van het wegdek, rijgedrag enz.). Wanneer de accuklemmen worden losgekoppeld, worden de verzamelde gegevens over het brandstofverbruik gewist. Er wordt aanbevolen om de aanduiding als referentie te gebruiken.
- Wanneer het voertuig wordt bijgetankt, wordt het rijbereik aangepast. Als er echter slechts weinig brandstof wordt bijgetankt, is het mogelijk dat de aanduiding niet juist is. Vul de tank daarom altijd zoveel mogelijk bij als u tankt.
- Wanneer het voertuig tot stilstand wordt gebracht op een steile helling, kan de waarde van het rijbereik toenemen. Dit komt door de beweging van de brandstof in de tank op de helling en wijst niet op een defect.

Het rijbereik terugstellen

Druk op de functietoets "RESET" om het op de grafiek getoonde rijbereik terug te stellen.

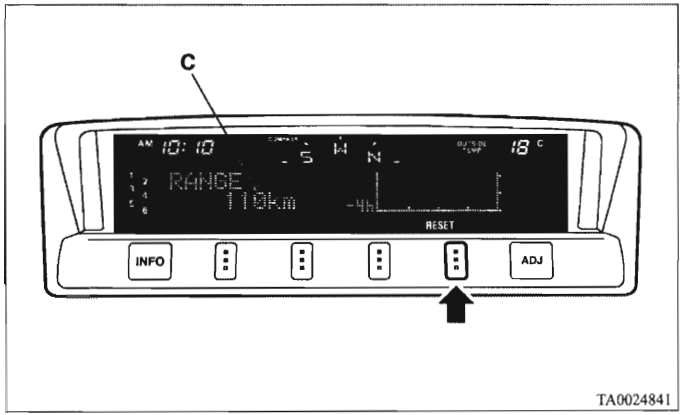

OPMERKING

- Door op de functietoets "RESET" te drukken, wordt de aanduiding (C) niet teruggesteld.
- De displayeenheid kan als km of als mijl worden ingesteld.
  Zie "Gebruikerspersonalisering" op pagina 3-49.

Gemiddelde snelheid

E00518400012

De gemiddelde snelheid tijdens de periode sinds de laatste terugstelling wordt getoond in (A). De gemiddelde waarde van de voertuigsnelheid wordt om de 5 minuten in een grafiek weergegeven en de gegevens voor maximum 4 uren worden getoond in (B).

Als u de functietoets "MANUAL" in de automatische terugstelmodus indrukt, wordt de modus veranderd naar manuele terugstelmodus. Als u de functietoets "AUTO" in de manuele terugstelmodus indrukt, wordt de modus veranderd naar automatische terugstelmodus.

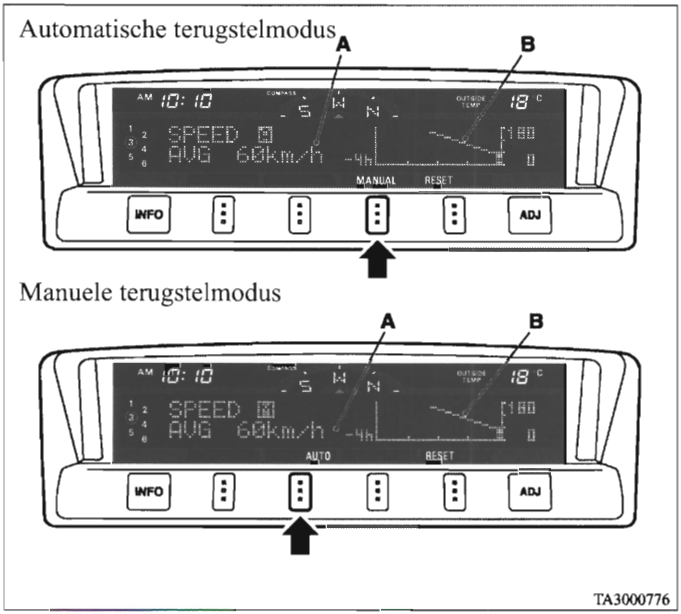

OPMERKING

- Wanneer u het contactslot in de stand "ON" draait nadat u het van de stand "ON" in de stand "ACC" of "LOCK" hebt gedraaid in de manuele terugstelmodus, wordt de automatische terugstelmodus automatisch gekozen.
- Wanneer de gemiddelde snelheid niet kan worden berekend, verschijnt "---".
- De aangeduide eenheid kan worden veranderd in de door u gewenste instelling (km/u of mijl/u).
  Zie "Gebruikerspersonalisering" op pagina 3-49.

De gemiddelde snelheid terugstellen

Druk op de functietoets "RESET" om de gemiddelde snelheid van het voertuig terug te stellen.

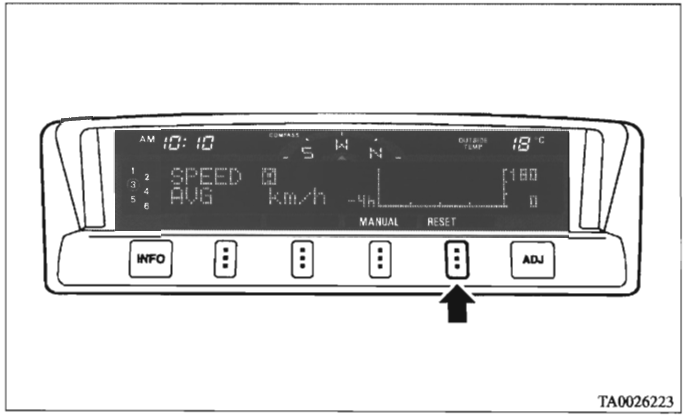

OPMERKING

- Het gemiddelde brandstofverbruik kan afzonderlijk worden teruggesteld in de automatische terugstelmodus en in de manuele terugstelmodus.
- Wanneer u het contactslot in de stand "ON" draait ongeveer vier uren (of meer) nadat u het in de automatische terugstelmodus van de stand "ON" in de stand "ACC" of "LOCK" hebt gedraaid, zal het gemiddelde brandstofverbruik automatisch worden teruggesteld.

Buitentemperatuur

E00518500039

De buitentemperatuur wordt om de 5 minuten in een grafiek weergegeven en de gegevens voor maximum 4 uren worden getoond in (A). De buitentemperatuur van het ogenblik wordt getoond in (B).

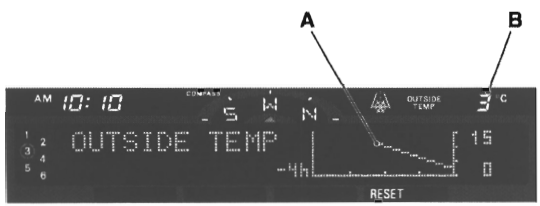

TA0024870

De buitentemperatuur terugstellen

Druk op de functietoets "RESET" om de grafiek van de buitentemperatuur terug te stellen.

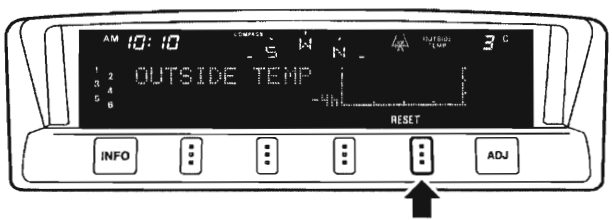

TA0024883

OPMERKING

- Afhankelijk van factoren als de rijomstandigheden, kan de getoonde temperatuur verschillen van de effectieve buitentemperatuur.
- De eenheid van het display kan op °C of op °F worden ingesteld.
  Zie "Gebruikerspersonalisering" op pagina 3-49.

Waarschuwing bevroren wegdek

Deze toont de temperatuur buiten het voertuig.

Als de buitentemperatuur tot onder ongeveer 3 °C (37 °F) daalt, weerklinkt het alarm en knippert het waarschuwingssymbool van de buitentemperatuur (A) gedurende ongeveer 10 seconden.

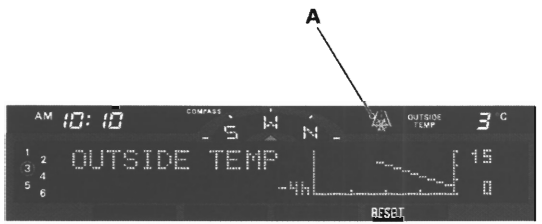

TA0024825

⚠ OPGELET

- **Het gevaar bestaat dat het wegdek bevroren is, zelfs als dit symbool niet oplicht; rijd dus altijd voorzichtig.**

Hoogtemeter

E00518600014

De hoogte op elk ogenblik in eenheden van 50 m (200 voet) wordt getoond in (A). De hoogte wordt om de 5 minuten in een grafiek weergegeven en de gegevens voor maximum 4 uren worden getoond in (B).

De hoogte afstellen

De hoogte op elk ogenblik kan worden ingesteld met de volgende functietoetsen:

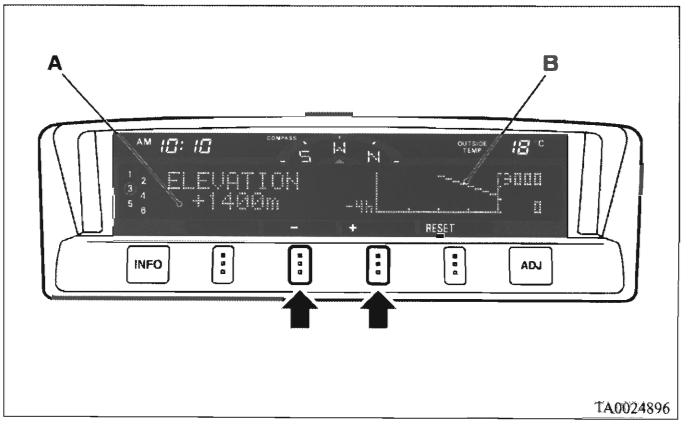

TA0024896

"+"- Instelling van de hoogte
De hoogte neemt met 50 m (200 voet) toe telkens u de toets "+" lichtjes indrukt.
Als u de toets gedurende 2 seconden of langer blijft indrukken, loopt de hoogteaanduiding snel op. Dan wordt de instelling gewijzigd in de gekozen hoogte.

"-"- Instelling van de hoogte
De hoogte neemt met 50 m (200 voet) af telkens u de toets "-" lichtjes indrukt.
Als u de toets gedurende 2 seconden of langer blijft indrukken, loopt de hoogteaanduiding snel op. Dan wordt de instelling gewijzigd in de gekozen hoogte.

OPMERKING
- Wanneer de hoogte 50 m (200 voet) of minder bedraagt, verschijnt "---".
- De hoogte wordt bepaald door veranderingen in atmosferische druk. Naargelang van de weersomstandigheden kan de aangegeven hoogte verschillen van de effectieve hoogte. Schommelingen in atmosferische druk kunnen ervoor zorgen dat er zelfs op één en dezelfde plaats verschillende hoogten worden getoond. Dit wijst niet op een defect. Gebruik de aanduidingen enkel als richtlijn.

De hoogte terugstellen
Druk op de functietoets "RESET" om de in de grafiek weergegeven hoogte terug te stellen.

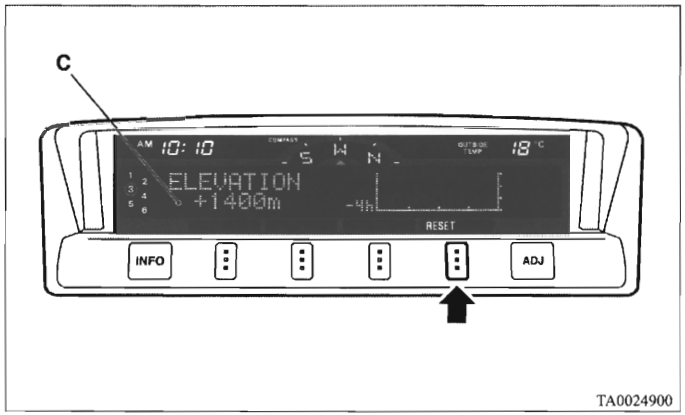

OPMERKING
- Door op de functietoets "RESET" te drukken, wordt de aanduiding (C) niet teruggesteld.
- De eenheid van het display kan op m of voet worden ingesteld.
Zie "Gebruikerspersonalisering" op pagina 3-49.

3

Barometer

E00518700015

Dit display toont de atmosferische druk op de plaats waar u zich bevindt in (A). De waarden van de atmosferische druk worden om de 5 minuten in een grafiek weergegeven en de gegevens voor maximum 4 uren worden getoond in (B).

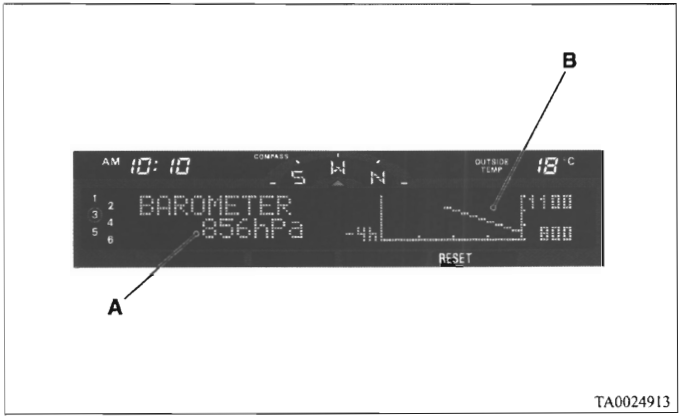

De atmosferische druk terugstellen

Druk op de functietoets "RESET" om de in de grafiek weergegeven atmosferische druk terug te stellen.

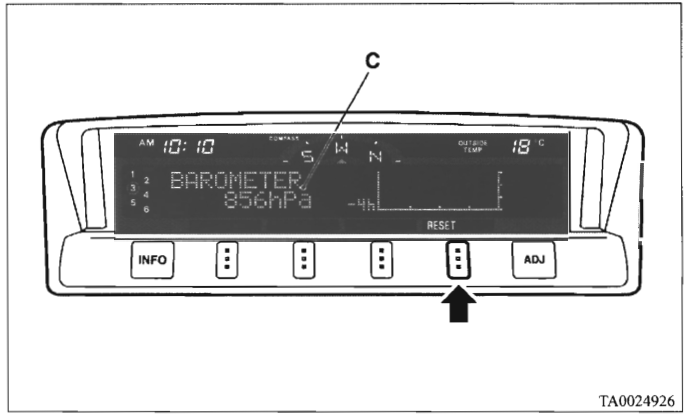

OPMERKING

- Door op de functietoets "RESET" te drukken, wordt de aanduiding (C) niet teruggesteld.
- De eenheid van het display kan worden ingesteld op hPa, mb, kPa of inHg.
  Zie "Gebruikerspersonalisering" op pagina 3-49.

Kalender

E00518800016

De datum wordt getoond. Het aanduidingspatroon van de kalender kan worden veranderd in de door u gewenste instelling.
Zie “De kalenderinstelling veranderen” op pagina 3-45.

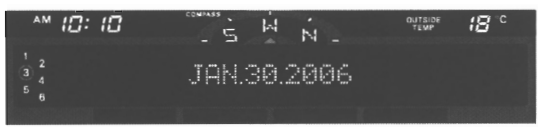

TA0024939

Alleen klok

E00518900017

Alleen de klok wordt getoond. De tijdsaanduiding kan worden veranderd in de door u gewenste instelling. (12 uren / 24 uren)
Zie “Gebruikerspersonalisering” op pagina 3-49.

TA0024942

Leeg

E00519000015

Het volledige display kan worden leeggemaakt. In dit geval blijven de toetsen oplichten.

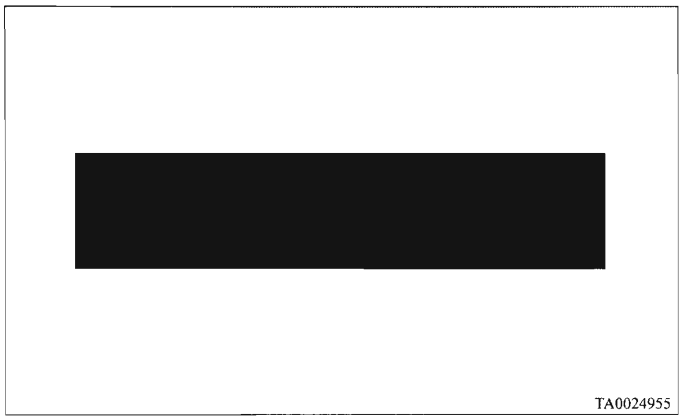

OPMERKING

- Als u het audiosysteem bediend, verschijnt het audiodisplay.

Insteldisplays kiezen

E00519100016

Telkens wanneer de toets "ADJ" lichtjes wordt ingedrukt, kan het display als volgt worden veranderd:

⚠ *OPGELET*

- **De bestuurder mag het display niet bedienen terwijl het voertuig in beweging is.**
- **Stop het voertuig op een veilige plaats om het systeem te bedienen.**

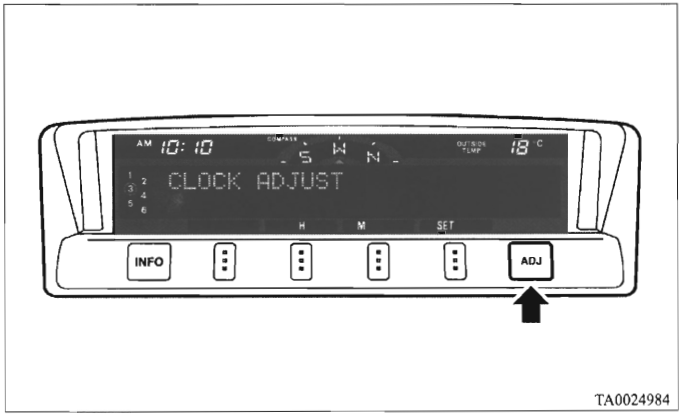

1- De klokinstellingen veranderen → p. 3-36
2- De displayhelderheid instellen → p. 3-37
3- Het kompas corrigeren → p. 3-39
4- De kalenderinstelling veranderen → p. 3-45
5- Gebruikerspersonalisering → p. 3-49
6- De barometer instellen → p. 3-57

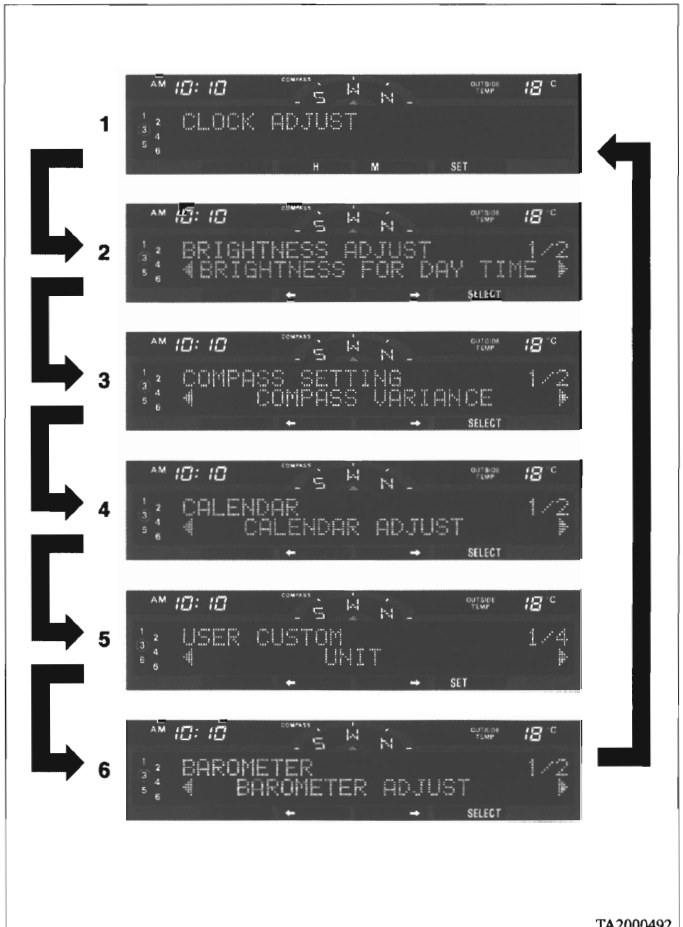

De klokinstellingen veranderen

E00519200017

1. Druk op de toets "ADJ" om het display voor de klokinstelling te kiezen.

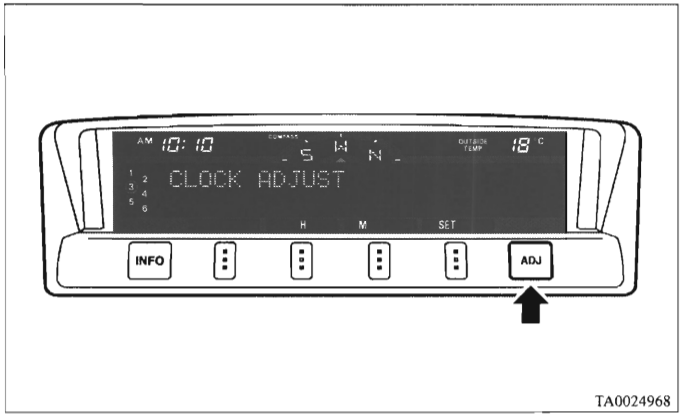

TA0024968

2. De klok kan worden afgesteld met de functietoetsen

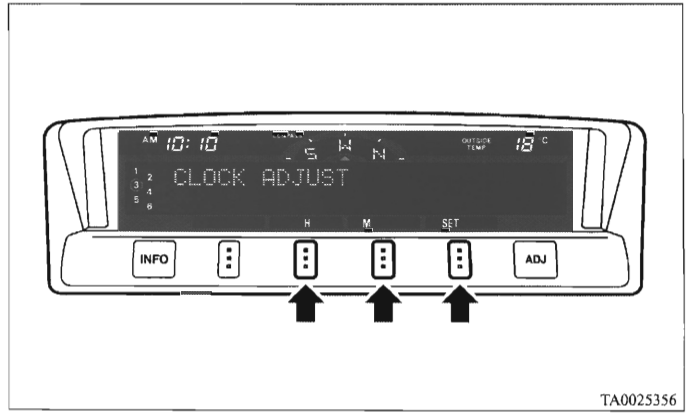

TA0025356

"H"- "Uur" afstellen.
De aanduiding neemt met één uur toe telkens wanneer u de functietoets "H" lichtjes indrukt. Als u de toets gedurende ongeveer 2 seconden of langer blijft indrukken, loopt de aanduiding snel vooruit en wordt de instelling vervolgens veranderd in het gekozen uur.

"M"- "Minuut" afstellen.
De aanduiding neemt met één minuut toe telkens wanneer u de functietoets "M" lichtjes indrukt. Als u de toets gedurende ongeveer 2 seconden of langer blijft indrukken, loopt de aanduiding snel vooruit en wordt de instelling vervolgens veranderd in de gekozen minuut.

"SET"- De minuten op nul terugstellen
De tijd wordt ingesteld zoals hieronder beschreven door de functietoets "SET" in te drukken.
- 10:30-11:29 · · · · Veranderen in 11:00
- 11:30-12:29 · · · · Veranderen in 12:00

In dit geval knippert het display tweemaal voor de instelling wordt veranderd.

3. Druk, nadat de instelling is uitgevoerd, de toets "INFO" in om het informatiedisplay te kiezen.

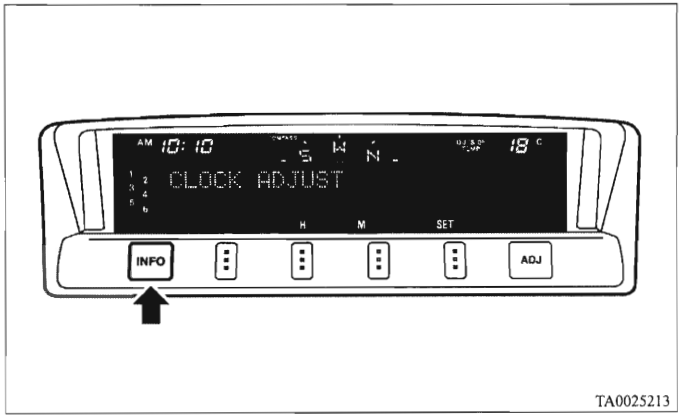

OPMERKING
- Voertuigen die met het Mitsubishi Multicommunicatiesysteem (MMCS) zijn uitgerust, hebben ook een klokaanduiding, maar de tijd die door het MMCS wordt aangegeven, kan verschillen van die op het centrale informatiedisplay, omdat voor de automatische instelling andere gegevensbronnen worden gebruikt.

De displayhelderheid instellen

E00519300018

De displayhelderheid kan op 13 niveaus worden ingesteld voor zowel overdag als 's nachts.
- HELDERHEID VOOR OVERDAG
  De displayhelderheid wordt ingesteld terwijl de lichtschakelaar in de stand "OFF" staat.
- HELDERHEID VOOR 'S NACHTS
  De displayhelderheid wordt ingesteld terwijl de lichtschakelaar in de stand "≡D" of "≡DOE" staat.

1. Druk op de "ADJ"-toets om het display voor de instelling van de helderheid te tonen.

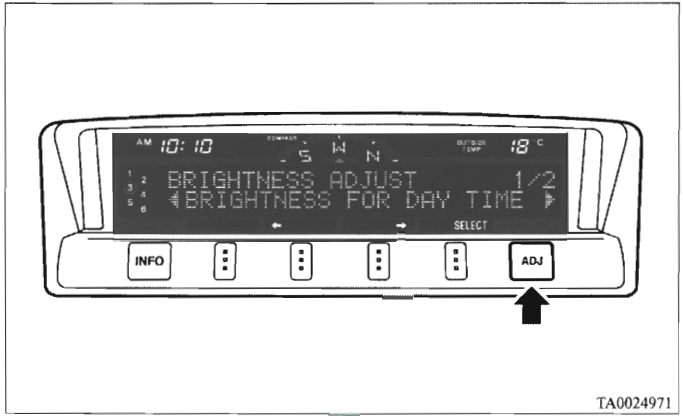

3

2. Druk op de functietoets "←" of "→" om de instelling te kiezen die u wilt aanpassen (overdag of 's nachts). Druk dan op de functietoets "SELECT".

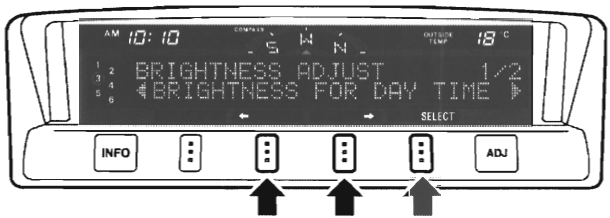

TA0025369

3. Gebruik de functietoetsen om de helderheid in te stellen.

TA0025226

"+"- Om het display helderder te maken
Het display wordt één stap helderder telkens als u de functietoets "+" lichtjes indrukt. Als u de toets gedurende ongeveer 2 seconden of langer ingedrukt houdt, wordt de aanduiding snel vooruitgespoeld.

"-"- Om het display donkerder te maken
Het display wordt één stap donkerder telkens wanneer u de functietoets "-" lichtjes indrukt. Als u de toets gedurende ongeveer 2 seconden of langer ingedrukt houdt, wordt de aanduiding snel vooruitgespoeld.

"SET"- De helderheid instellen
Druk op de functietoets "SET" om de nieuwe helderheid in te stellen. Het display zal tweemaal knipperen.

OPMERKING

- Als u daarna de andere instelling wilt instellen (overdag of 's nachts), druk dan op de toets "ADJ" of de functietoets "BACK".

4. Druk na de instelling op de toets "INFO" om het informatiedisplay te kiezen.

TA0025239

OPMERKING

- Aangezien de displayhelderheid enkel in het centrale informatiedisplay kan worden ingesteld, kan de helderheid binnenin de meter niet worden veranderd.

Het kompas corrigeren

E00519400035

Dit kompas geeft de richting van het voertuig aan door middel van het 8 azimutsysteem.

TA0024997

3

OPMERKING

- Dit systeem maakt gebruik van het magneetveld van de aarde; het is dus mogelijk dat het de juiste rijrichting niet aanduidt, afhankelijk van de verkeerssituatie of op de volgende plaatsen waar het magneetveld van de aarde verstoord is.
  - Parkeergarages in gebouwen en tunnels
  - Expreswegen en ondergrondse kabels
  - Zone gelegen boven de metro
  - Transformatorstation
  - Zones gelegen langs een spoorweg

  In deze gevallen zal de juiste richting opnieuw worden aangeduid wanneer het voertuig zich opnieuw op een plaats bevindt waar het magneetveld van de aarde stabiel is.
- Breng geen skidragers, antennes enz. aan die met een magneet aan het voertuig zijn bevestigd. Deze beïnvloeden de werking van het kompas.
- Voertuigen uitgerust met het Mitsubishi Multicommunicatiesysteem hebben ook een kompasaanduiding (met azimutmeter), maar de inhoud van de aanduidingen verschilt omdat een andere meetmethode wordt gebruikt.

De declinatie instellen

De declinatie is het verschil tussen het echte noorden (de richting van de geografische noordpool) en de plaats waar de kompasnaald naar wijst. Aangezien de declinatie van plaats tot plaats verschilt, moet ze voor elke streek opnieuw worden ingesteld. Anders zal het kompas de juiste richting niet aangeven.

Stel de declinatie in door de volgende stappen uit te voeren:

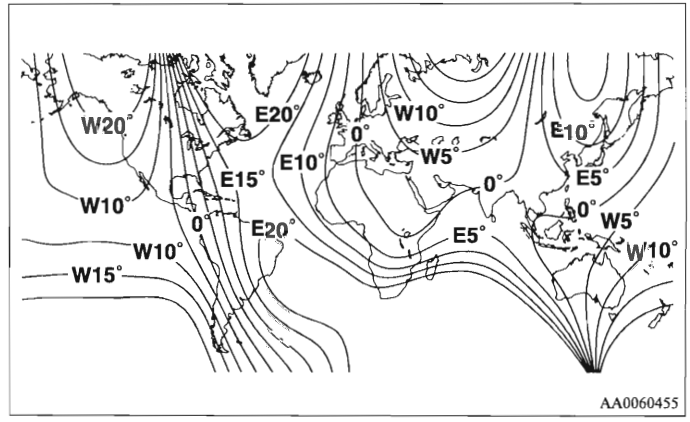

OPMERKING

- De standaardinstelling van de declinatie is 0 graden. Stel, zoals op de afbeelding getoond, de declinatie in op de declinatieomtrek die het dichtst bij de streek ligt waarin u met het voertuig rondrijdt.
- De declinatie kan worden ingesteld met tussenstappen van 1 graad, van 28 graden west (W28) tot 28 graden oost (E28).

Druk op de “ADJ”-toets op het insteldisplay en kies “COMPASS VARIANCE” (kompasvariantie).

1. Druk op de functietoets “SELECT”.

TA0026438

2. Druk op de functietoets “←” of “→” om de gewenste declinatie in te stellen.

   Door “←” of “→” gedurende meer dan 1 seconde in te drukken, verandert de waarde snel.

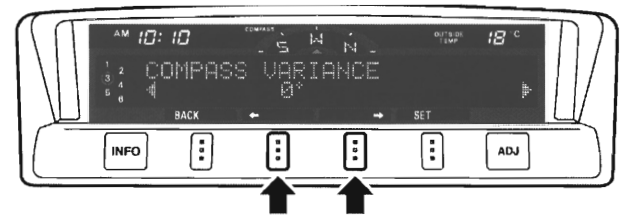

TA0025011

3

3. Druk op de functietoets "SET" nadat de aanpassing van de declinatie is uitgevoerd.

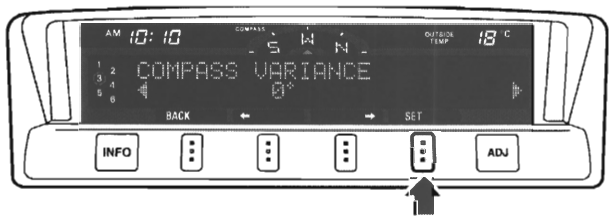

TA0025024

Het kompas instellen

Het kompas wordt normaal automatisch gekalibreerd wanneer het voertuig in beweging is. Indien een volledige kalibrering niet mogelijk is, worden er geen kompasaanduidingen getoond. Stel het kompas manueel in door de volgende procedure uit te voeren.

TA0025037

OPMERKING

- Indien uw voertuig een schuifdak heeft, houd dit tijdens het kalibreren van het kompas dan gesloten. Als u het schuifdak openlaat terwijl u het kompas kalibreert, zou het kunnen dat het kompas de richtingen niet juist kan aanduiden.

Druk op de “ADJ”-toets op het insteldisplay en kies “COMPASS CALIBRATION” (kalibrering van het kompas).

1. Druk op de functietoets “SELECT”.

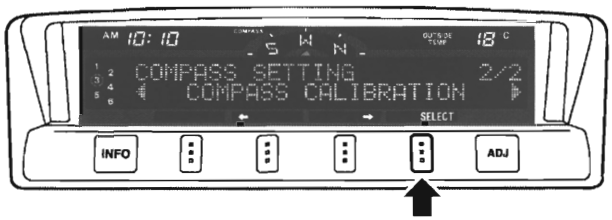

TA0026441

2. Druk op de functietoets “SELECT”.

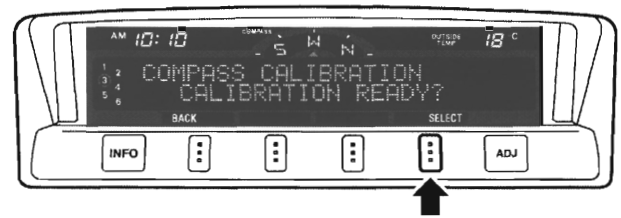

TA0025053

3

3. Draai het voertuig traag over 360 graden op een veilige, open plaats waar er zich geen gebouwen of andere voertuigen bevinden.

TA0025066

OPMERKING

- Indien u halverwege de procedure wil stoppen met het kalibreren van het kompas, druk dan op de toets "INFO" of op de toets "ADJ".

TA0025079

OPMERKING

- De mededeling "Completed the calibration" (De kalibrering is voltooid) kan worden getoond, zelfs indien u de draai afbreekt voor hij volledig is voltooid en in de oorspronkelijke richting van het voertuig terugkeert. Het is mogelijk dat het kompas in dit geval niet behoorlijk is gekalibreerd en u het voertuig dus nog eens minstens over 360 graden moet draaien.

4. De afstelling van het kompas zal automatisch worden voltooid en de woorden “COMPASS CALIBRATION COMPLETE” (Kalibrering van het kompas voltooid) zullen op het scherm verschijnen.

TA0025082

OPMERKING

- Indien uw voertuig een schuifdak heeft, open dit dan niet terwijl u de aangeduide richting controleert nadat u de draai hebt voltooid. Als u het schuifdak opent, zou de azimutstaaf die op het centrale informatiedisplay verschijnt wegens elektromagnetische interferentie kunnen blokkeren. Controleer de aangeduide richting altijd terwijl het schuifdak gesloten is. Indien de azimutstaaf blokkeert, moet de procedure voor de kalibrering van het kompas opnieuw worden uitgevoerd.

De kalenderinstelling veranderen

E00519500010

De patronen voor de datum- en kalenderaanduiding kunnen worden veranderd.

Datuminstelling

1. Druk op de “ADJ”-toets om het display voor de kalenderinstelling te kiezen.

TA0024812

3

2. Druk op de functietoets "←" of "→" om "CALENDAR ADJUST" (Kalenderinstelling) te kiezen. Druk dan op de functietoets "SELECT".

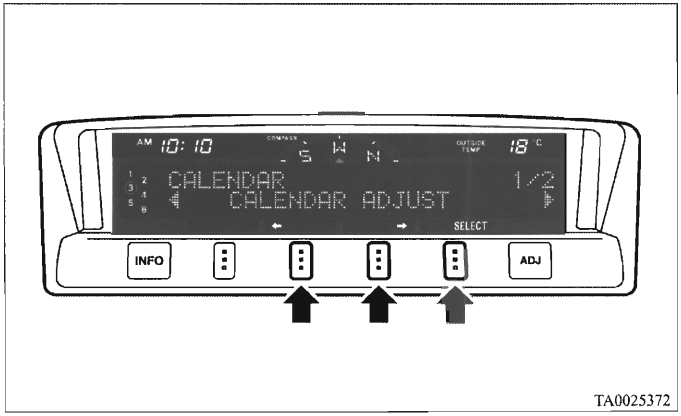

TA0025372

3. Gebruik de functietoetsen om de kalender in te stellen.

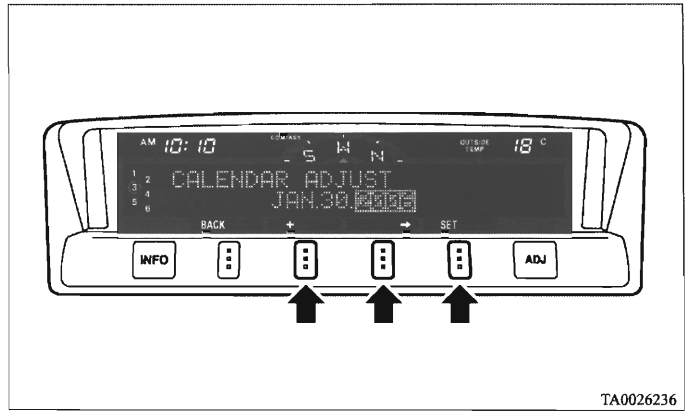

TA0026236

"→"- Kies "YEAR", "MONTH", "DAY", naargelang van wat u wenst te veranderen.
"YEAR", "MONTH" en "DAY" worden na elkaar gekozen telkens u de functietoets "→" lichtjes indrukt.

"+"- Verander de aanduiding "YEAR", "MONTH", "DAY" die u gekozen hebt.
De aanduiding wordt in de door u gewenste datum veranderd telkens u de functietoets "+" lichtjes indrukt.
Als u de toets gedurende ongeveer 2 seconden of langer ingedrukt houdt, wordt de aanduiding vooruitgespoeld.

"SET"- De datum bepalen.
Druk op de functietoets "SET". Het display knippert tweemaal en de instelling wordt veranderd.

OPMERKING

- Het jaar wordt als volgt veranderd: 2006 → 2007 → ... 2099 → 2006.
- U kunt naar het vorige display terugkeren door de functietoets "BACK" in te drukken.

4. Druk nadat u de datum hebt ingesteld op de "INFO"-toets om terug te keren naar het informatiedisplay.

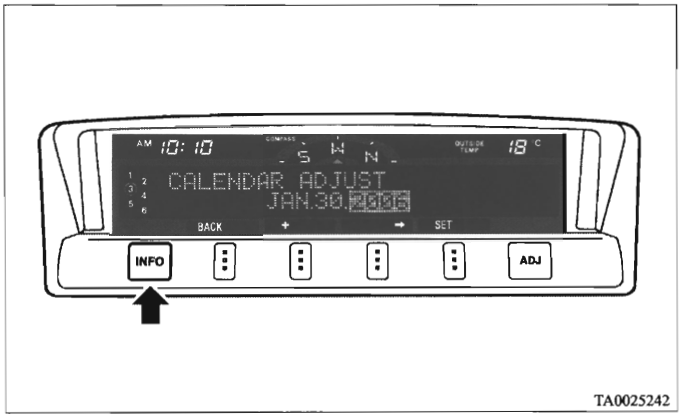

Het kalenderpatroon veranderen

1. Druk op de "ADJ"-toets om het display voor de kalenderinstelling te kiezen. Druk op de functietoets "←" of "→" om "CALENDAR PATTERN SELECT" (Kalenderpatroon kiezen) te kiezen. Druk dan op de functietoets "SELECT".

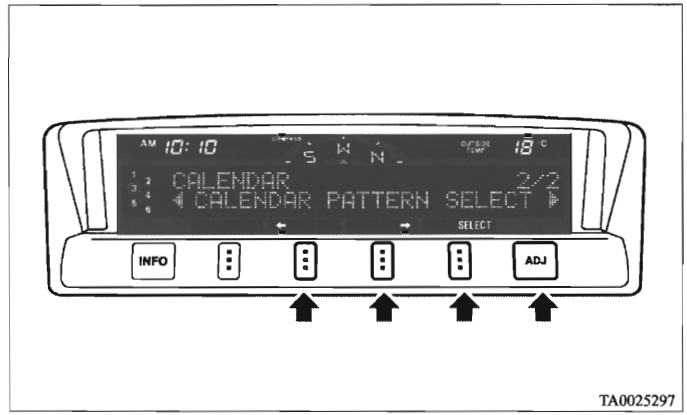

3

2. Druk op de functietoets "←" of "→" om het door u gewenste aanduidingspatroon te kiezen.

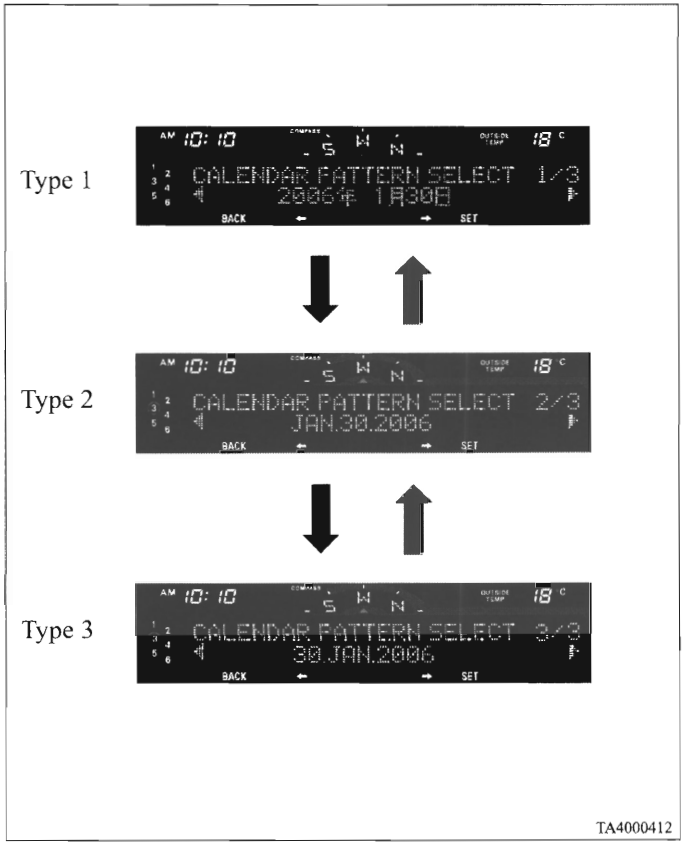

3. Druk op de functietoets "SET". Het display zal tweemaal knipperen alvorens het aanduidingspatroon wordt bijgewerkt.

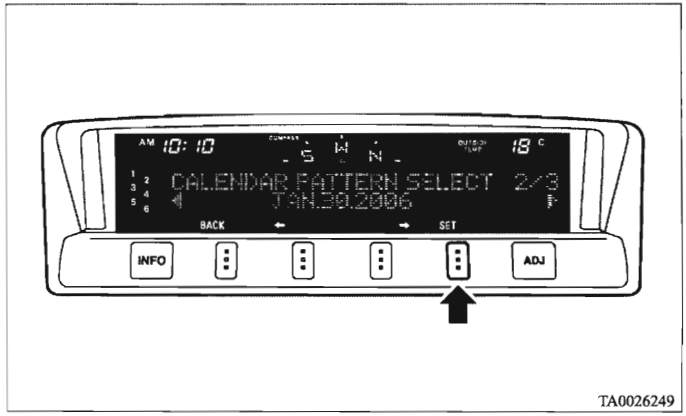

OPMERKING

- U kunt naar het vorige display terugkeren door de functietoets "BACK" in te drukken.

4. Druk nadat u het kalenderpatroon hebt ingesteld op de "INFO"-toets om terug te keren naar het informatiedisplay.

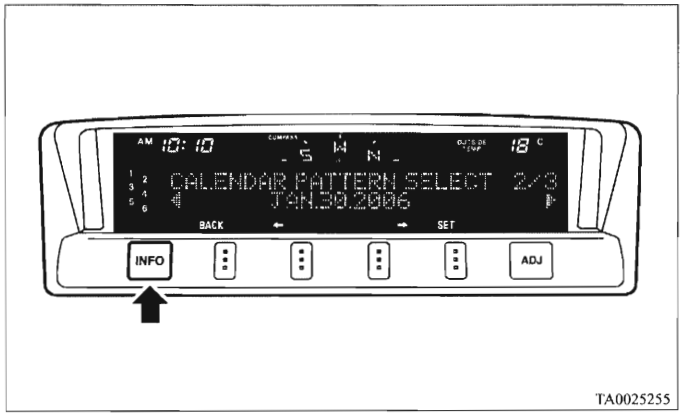

Gebruikerspersonalisering

E00519600011

U kunt de aanduiding van de eenheid, de taal en de tijdsaanduiding instellen.
Bovendien kunt u deze instellingen terug veranderen in de standaardinstellingen van de fabriek.

Het in te stellen item kiezen

1. Druk op de "ADJ"-toets om het display voor gebruikerspersonalisering te kiezen.

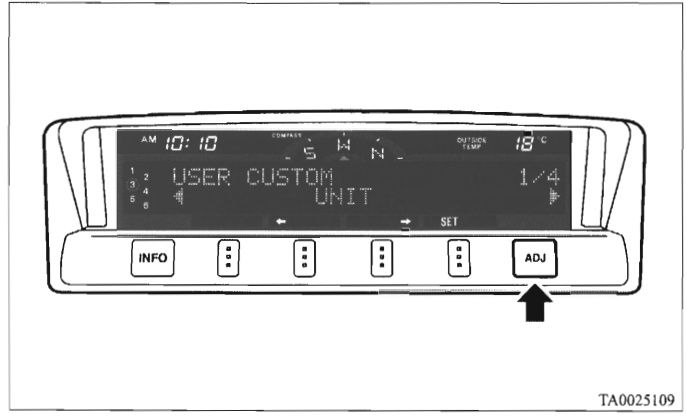

3

2. Druk op de functietoets "←" of "→" om het item te kiezen dat u wenst in te stellen.
   - "UNIT": De eenheid veranderen
   - "LANGUAGE": De taal veranderen
   - "12h ↔ 24h": De tijdsaanduiding veranderen
   - "DEFAULT": De fabrieksinstelling terug instellen

   Druk op de functietoets "SET". Het instellingsdisplay voor het door u gekozen item zal verschijnen.

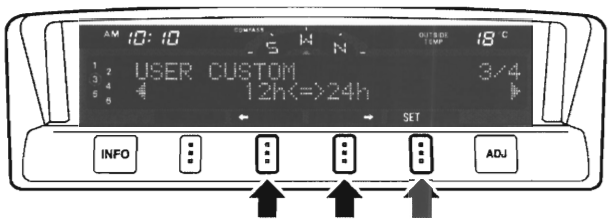

TA0025398

Displayeenheden veranderen

U kunt de displayeenheden voor brandstofverbruik, rijbereik, gemiddelde snelheid, buitentemperatuur, hoogte en atmosferische druk veranderen zoals hieronder getoond.

FUEL ECONOMY (brandstofzuinigheid)	km/L → L/100km → mpg (UK GALLON) → mpg (US GALLON)
BEREIK	km → mijl
SNELHEID	km/u → mijl/u
OUTSIDE TEMPERATURE (buitentemperatuur)	°C → °F
HOOGTE	m → voet
atmosferische druk	hPa → mb → kPa → inHg

● De displayeenheid voor brandstofverbruik veranderen

1. Druk op de functietoets "←" of "→" om "FUEL ECONOMY" (brandstofzuinigheid) te kiezen. Druk dan op de functietoets "SELECT".

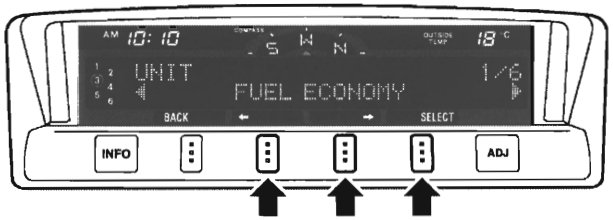

TA0026252

2. Druk op de functietoets "←" of "→" om "km/L" te kiezen. Druk daarna op de functietoets "SET". Het display zal tweemaal knipperen en de displayeenheid zal in de gekozen eenheid worden veranderd.

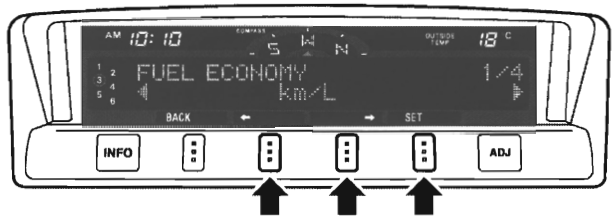

TA0026265

OPMERKING

● U kunt naar het vorige display terugkeren door de functietoets "BACK" in te drukken.

3

3. Druk na het uitvoeren van de instelling op de "INFO"-toets om terug te keren naar het informatiedisplay.

TA0026278

3

De taal veranderen

Voor de taal van het centrale informatiedisplay kan worden gekozen tussen Engels, Spaans, Frans, Duits en Portugees.

● Om de taal van het display te veranderen naar Engels

1. Druk op de functietoets "←" of "→" om "ENGLISH" te kiezen. Druk daarna op de functietoets "SET". Het display zal tweemaal knipperen alvorens de instelling van de gekozen taal wordt voltooid.

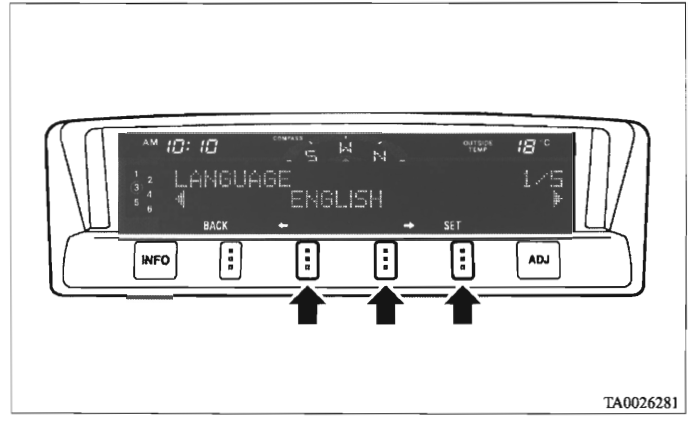

TA0026281

OPMERKING

● U kunt naar het vorige display terugkeren door de functietoets "BACK" in te drukken.

2. Druk na het instellen van de taal op de “INFO”-toets om terug te keren naar het informatiedisplay.

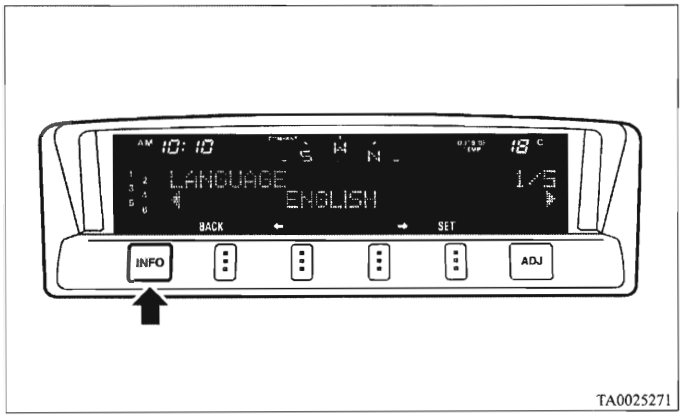

De tijdsaanduiding veranderen

De tijdsaanduiding kan op 12 uren of op 24 uren worden ingesteld.

1. Druk op de functietoets “←” of “→” om “12h TIME NOTATION” (12 uren-aanduiding) of “24h TIME NOTATION” (24 uren-aanduiding) te kiezen. Druk daarna op de functietoets “SET”. Het display zal tweemaal knipperen alvorens de tijdsaanduiding van het display in de gekozen aanduiding wordt veranderd.

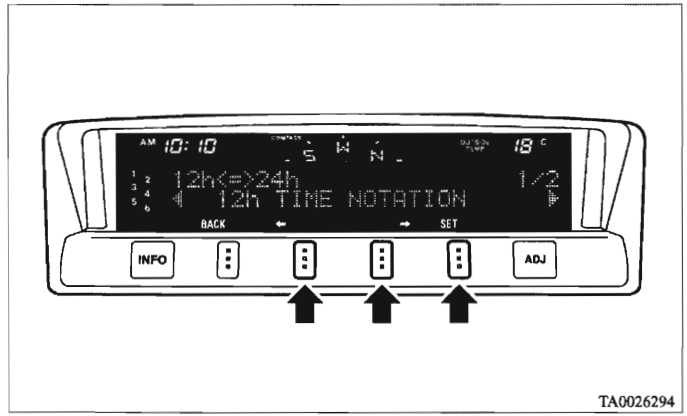

3

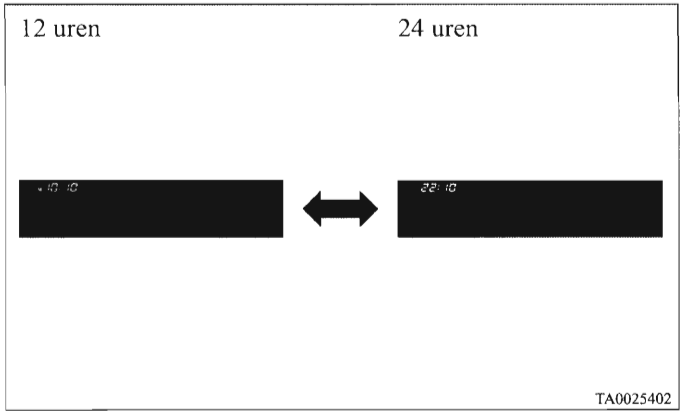

OPMERKING

- U kunt naar het vorige display terugkeren door de functietoets "BACK" in te drukken.

2. Druk na de instelling van de tijdsaanduiding op de "INFO"-toets om terug te keren naar het informatiedisplay.

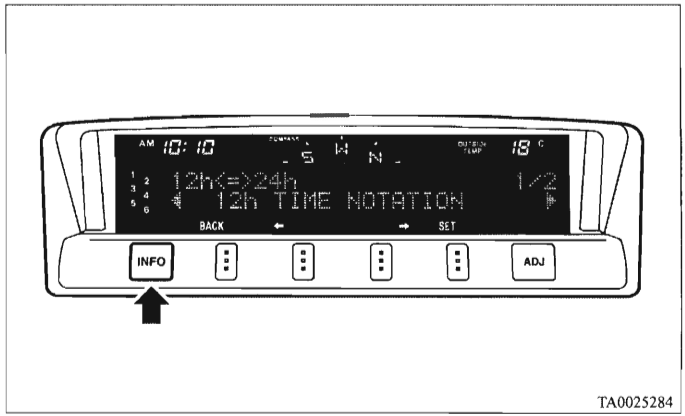

Items op het display terug veranderen in de standaardinstellingen van de fabriek

Voor elk item kunt u de instelling terug veranderen in de standaardinstellingen van de fabriek.

OPMERKING

- De standaardinstellingen van de fabriek zijn als volgt:
  - Brandstofverbruik: L/100km
  - Rijbereik: km
  - Gemiddelde snelheid: km/u
  - Buitentemperatuur: °C
  - Hoogte: m
  - Atmosferische druk: hPa
  - Displaytaal: English
  - Tijdsaanduiding: 12 uren

1. Druk op de functietoets "SELECT".

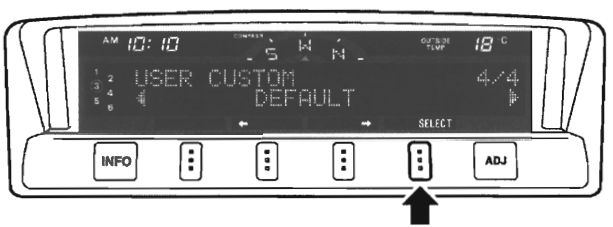

TA0026308

2. Druk op de functietoets "←" om "YES" te kiezen.

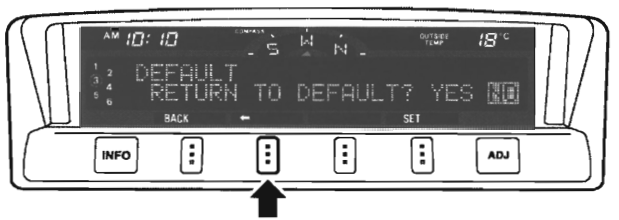

TA0026311

3. Druk op de functietoets "SELECT".

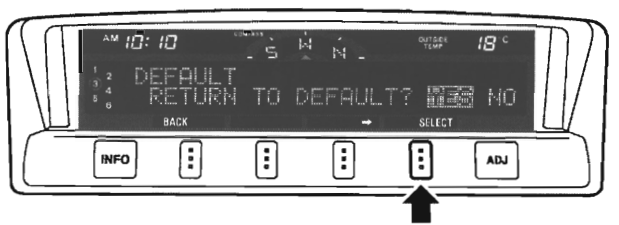

TA0026324

3

4. Druk nogmaals op de functietoets "←" om "YES" te kiezen.

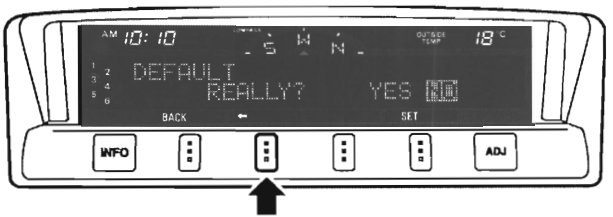

TA0026337

5. Druk op de functietoets "SET".

TA0026340

6. Het hieronder getoonde display zal verschijnen en de items op het display zullen opnieuw worden veranderd in de standaardinstellingen van de fabriek.

TA0026353

OPMERKING

- Indien de accuklemmen worden losgekoppeld, kunnen de datum- en tijdsinstellingen worden gewist. Indien dit het geval is, stel de datum en de tijd dan opnieuw in.

De barometer instellen

E00524400017

De barometeraanduiding kan opnieuw worden ingesteld op de afstelling die in de fabriek werd uitgevoerd.

OPMERKING

- Het is niet nodig om de barometer af te stellen, omdat hij in de fabriek al is afgesteld.
  Indien u dit wenst, kunt u hem echter wel afstellen door een andere nauwkeurige barometer te gebruiken.

De barometer afstellen

1. Druk op de "ADJ"-toets om het display voor de barometerafstelling te kiezen.

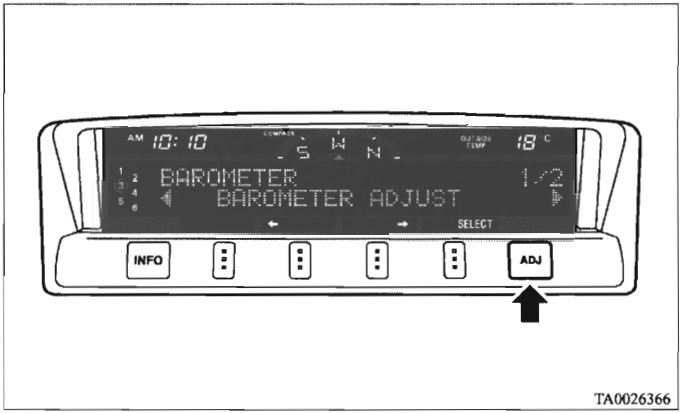

3

2. Druk op de functietoets "←" of "→" om het display "BAROMETER ADJUST" (Barometerafstelling) te kiezen. Druk dan op de functietoets "SELECT".

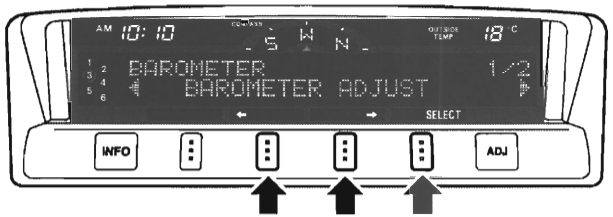

TA0026379

3. Stel de barometer af door de functietoetsen in te drukken.

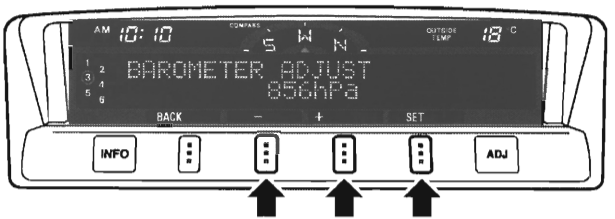

TA0026382

"+"- De barometer afstellen
Telkens wanneer u de functietoets "+" lichtjes indrukt, verhoogt de aangeduide barometerwaarde met 2 hPa. Als u de toets gedurende ongeveer 2 seconden of langer ingedrukt houdt, wordt de aanduiding snel vooruitgespoeld.

"-"- De barometer afstellen
Telkens wanneer u de functietoets "-" lichtjes indrukt, vermindert de aangeduide barometerwaarde met 2 hPa. Als u de toets gedurende ongeveer 2 seconden of langer ingedrukt houdt, wordt de aanduiding snel vooruitgespoeld.

"SET"- De barometer instellen
Druk op de functietoets "SET". Het display zal tweemaal knipperen en de nieuwe instelling zal worden uitgevoerd.

OPMERKING

- U kunt naar het vorige display terugkeren door de functietoets “BACK” in te drukken.

4. Druk na het afstellen van de barometer op de “INFO”-toets om terug te keren naar het informatiedisplay.

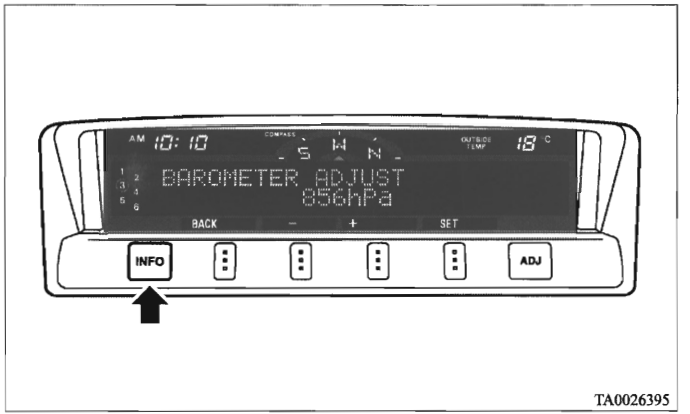

De fabrieksinstelling terug instellen

1. Druk op de “ADJ”-toets om het display voor de barometerafstelling te kiezen.
   Druk op de functietoets “←” of “→” om het display “BAROMETER DEFAULT” (Standaardinstelling barometer) te kiezen. Druk dan op de functietoets “SELECT”.

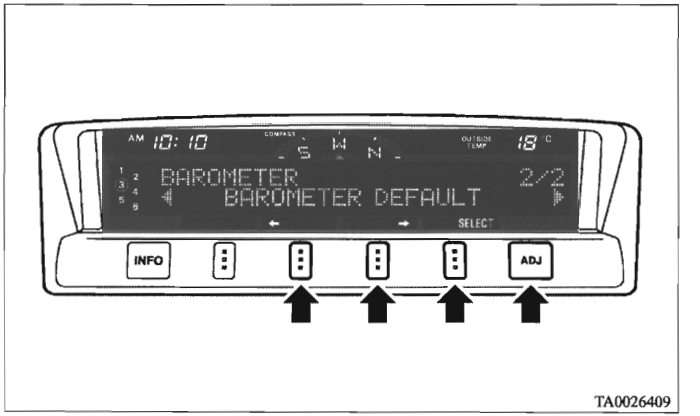

3

2. Druk op de functietoets "SET". Het display zal tweemaal knipperen en de barometeraanduiding zal terugkeren naar de instelling die in de fabriek werd uitgevoerd.

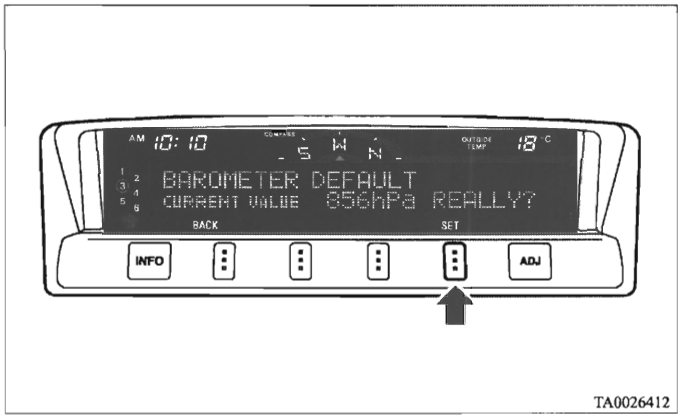

TA0026412

OPMERKING

- Alhoewel de barometerwaarde in de fabrieksinstelling wordt veranderd, wordt de barometereenheid die u hebt gekozen niet gewijzigd.
- U kunt naar het vorige display terugkeren door de functietoets "BACK" in te drukken.

3. Druk na het afstellen van de standaardwaarde van de barometer op de "INFO"-toets om terug te keren naar het informatiedisplay.

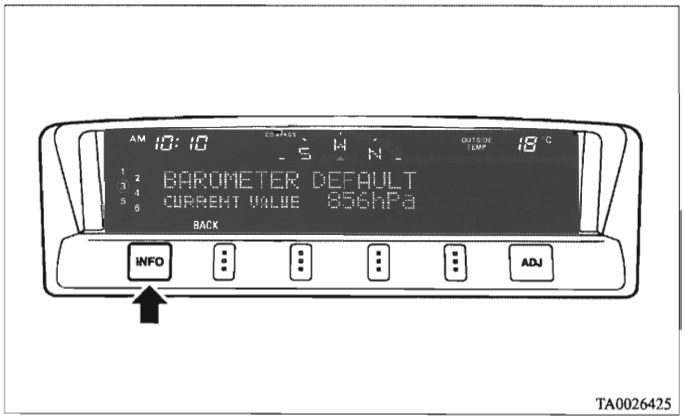

TA0026425

Onderhoud van de monitor

E00519700012

Als de monitor vol vingerafdrukken staat of op een andere manier vuil is, reinig hem dan met een zachte en droge doek.

OPMERKING

- Gebruik geen natte doek of schurend reinigingsmiddel, aangezien dit beschadigingen kan veroorzaken.

Combinatieschakelaar grootlichten en dimlicht

E00506001005

Koplampen

Draai aan de schakelaar om de lichten te doen branden.

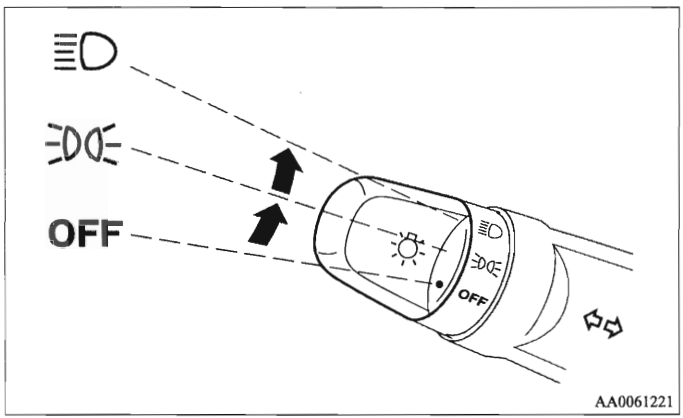

OFF	Alle lichten uit
≣D⊂	Parkeerlichten, achterlichten, nummerplaatverlichting en verlichting van het instrumentenpaneel aan
≣D	De koplampen en de andere lampen gaan branden

OPMERKING

- Laat de lichten niet gedurende lange tijd branden terwijl de motor stationair draait. Dit kan ervoor zorgen dat de accu wordt ontladen.
- Bij regen of nadat het voertuig werd gewassen, kan de binnenkant van het lampglas soms beslaan, maar dit wijst niet op een probleem met de werking. Wanneer de lamp wordt aangestoken, zal de damp door de hitte verdwijnen. Als er echter water in de lamp blijft staan, raden wij u aan om ze te laten controleren.

*Motorvoertuigverlichting voor overdag**

Wanneer het contactslot in de stand "ON" staat en de lichtschakelaar in de stand "OFF" wordt gedraaid, gaan de dimlichten, de achterlichten enz. branden.

Automatische uitschakelfunctie van de verlichting (koplampen, mistlichten enz.)

- Als de contactsleutel in de stand "LOCK" of "ACC" wordt gedraaid of uit het contactslot wordt getrokken met de lichtschakelaar in de stand "≣D" en het bestuurdersportier binnen de 3 minuten niet wordt geopend, worden de lichten automatisch gedoofd.
- Als de contactsleutel in de stand "LOCK" of "ACC" staat of uit het contactslot werd getrokken en het bestuurdersportier binnen de 3 minuten wordt geopend terwijl de lichtschakelaar in de stand "≣D" staat, weerklinkt er een zoemtoon om de bestuurder te waarschuwen dat de lichten nog branden, waarna de lichten automatisch worden gedoofd.

OPMERKING
- De automatische uitschakelfunctie van de verlichting werkt niet als de lichtschakelaar in de stand "≡DOE" staat.
- Als de contactsleutel in de stand "LOCK" of "ACC" werd gedraaid of uit het contactslot werd getrokken terwijl de lichtschakelaar in de stand "≡D" stond en de lichtschakelaar binnen ongeveer 3 minuten opnieuw in de stand "OFF" wordt gezet, zal de automatische uitschakelfunctie niet in werking treden.

Wanneer u de lichten wil laten branden

- Draai de lichtschakelaar in de stand "OFF" terwijl de contactsleutel in de stand "LOCK" of "ACC" staat.
- Steek de lichten aan met de schakelaar weer in de stand "≡DOE" of "≡D" en de lichten zullen blijven branden.
- Verwijder de contactsleutel.

OPMERKING
- Voor meer informatie raden wij u aan om contact te nemen met een erkend MITSUBISHI MOTORS Service Centrum.

"Lichten aan"-zoemer

E00506100256

Als het bestuurdersportier geopend is terwijl de contactsleutel in de stand "LOCK" of "ACC" staat of uit het contactslot is getrokken terwijl de lichten branden, weerklinkt er een zoemtoon om de bestuurder eraan te herinneren dat hij de lichten moet doven.
Als de automatische uitschakelfunctie van de verlichting in werking treedt, stopt de zoemer automatisch.

Dimlicht (verandering grootlicht/dimlicht)

E00506200055

Wanneer de lichtschakelaar in de stand "≡D" staat, wordt van grootlicht op dimlicht (of van dimlicht op grootlicht) overgeschakeld telkens de hendel volledig naar de stand (1) wordt getrokken. Wanneer het grootlicht is ingeschakeld, licht ook het overeenkomstige controlelampje op het instrumentenpaneel op.

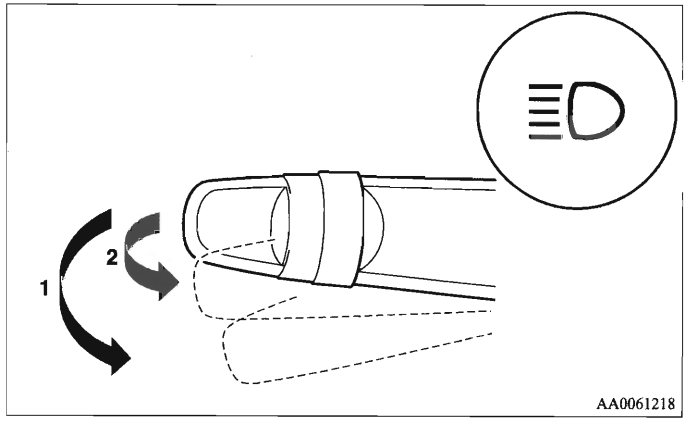

Lichtsignaal

E00506300128

De grootlichten knipperen wanneer de hendel lichtjes naar de stand (2) wordt getrokken en doven wanneer deze weer wordt losgelaten.
Wanneer het grootlicht is ingeschakeld, licht ook het overeenkomstige controlelampje op het instrumentenpaneel op.

OPMERKING
- De grootlichten kunnen ook knipperen wanneer de lichtschakelaar in de stand "OFF" staat.
- Als u de lichten uitschakelt terwijl de koplampen op grootlicht staan, keren de koplampen automatisch terug naar dimlicht wanneer de lichtschakelaar daarna opnieuw in de stand "≣D" wordt gedraaid.

Koplamphoogteverstelling

E00517400015

Schakelaar koplamphoogteverstelling*

E00517500029

Behalve voor voertuigen met ontladingskoplampen
De hoek van de lichtstraal van de koplampen hangt af van de lading van het voertuig.
Met de knop voor de koplamphoogteverstelling kunt u de afstand van de lichtstraal (wanneer het dimlicht is ingeschakeld) bijstellen zodat uw koplampen de tegenliggers niet verblinden.
Stel de knop in volgens de onderstaande tabel.

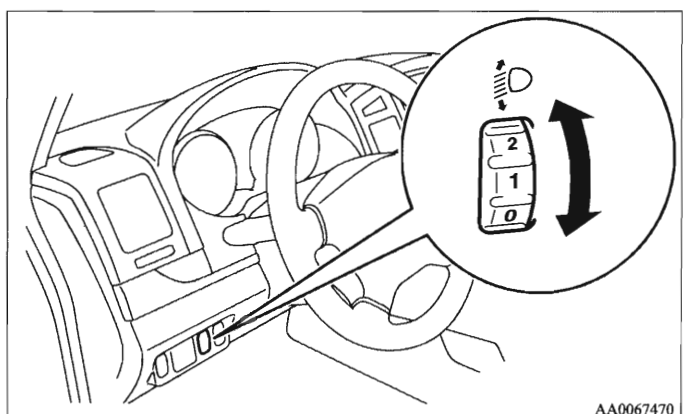

3-deurs modellen

Toestand van het voertuig					
Schake-laarstand	"0"	"0"	"2"	"3"	"4"

•: 1 persoon
▨: Volledig volgeladen met bagage

Schakelaarstand 0-	Alleen bestuurder / Bestuurder + 1 passagier vooraan
Schakelaarstand 2-	5 inzittenden (bestuurder + passagiers)
Schakelaarstand 3-	5 inzittenden (inclusief de bestuurder) + Volledig volgeladen met bagage
Schakelaarstand 4-	Bestuurder + Volledig volgeladen met bagage

5-deurs modellen

Toestand van het voertuig						
Schake-laarstand	"0"	"0"	"1" of "2"	"2"	"3"	"4"

•: 1 persoon
▨: Volledig volgeladen met bagage

Schakelaarstand 0-	Alleen bestuurder / Bestuurder + 1 passagier vooraan
Schakelaarstand 1-	Bestuurder + 1 passagier vooraan + 2 passagiers op de derde rij stoelen (voertuigen met automatische transmissie)
Schakelaarstand 2-	Bestuurder + 1 passagier vooraan + 2 passagiers op de derde rij stoelen (voertuigen met handgeschakelde transmissie)
Schakelaarstand 2-	7 inzittenden (bestuurder + passagiers)
Schakelaarstand 3-	7 inzittenden (inclusief de bestuurder) + Volledig volgeladen met bagage
Schakelaarstand 4-	Bestuurder + Volledig volgeladen met bagage

Automatische koplamphoogteverstelling*

E00517600017

Voertuigen met ontladingskoplampen

Deze functie regelt de afstand van de lichtstraal van de koplampen automatisch naargelang van het aantal passagiers en de lading van het voertuig.
Als het contactslot in de stand "ON" staat en de lichtschakelaar in de stand "≣D", wordt de afstand van de lichtstraal van de koplampen automatisch geregeld wanneer het voertuig tot stilstand wordt gebracht.

Waarschuwingslampje automatische koplamphoogteverstelling

Het waarschuwingslampje van de koplamphoogteverstelling moet oplichten wanneer het contactslot op "ON" wordt gedraaid en na enkele seconden doven.

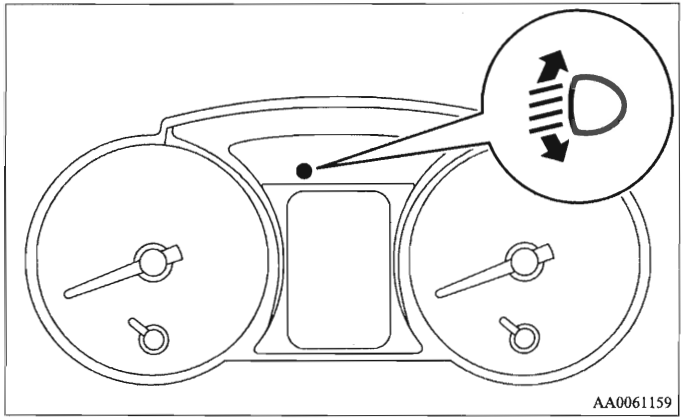

⚠ *OPGELET*

- **Indien het waarschuwingslampje blijft branden of niet oplicht wanneer het contactslot op "ON" wordt gedraaid, betekent dit dat de automatische koplamphoogteverstelling niet werkt.**
  Wij raden u aan om uw voertuig te laten controleren.

Hendel richtingaanwijzers

E00506500609

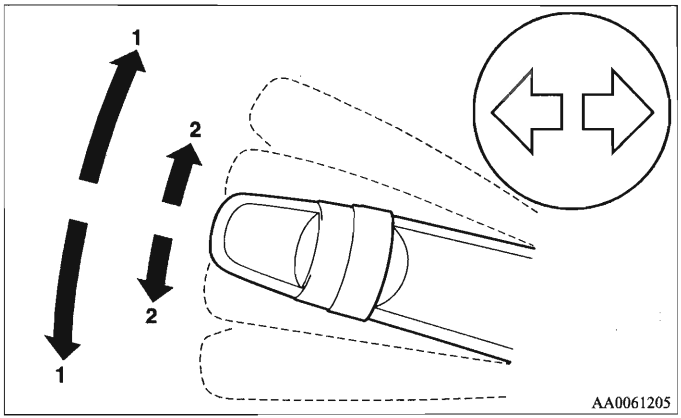

1- Richtingaanwijzers
Gebruik stand (1) wanneer u een normale bocht neemt. Na het nemen van de bocht zal de hendel automatisch naar de neutrale stand terugkeren.

2- Richtingaanwijzers
Gebruik stand (2) om van rijstrook te veranderen. De hendel zal naar zijn neutrale stand terugkeren als hij wordt losgelaten.

OPMERKING

- Indien het lampje ongewoon snel knippert, kan het dat de lamp van een van de richtingaanwijzers stuk is. Wij raden u aan om het voertuig te laten controleren.
- De volgende functies kunnen worden ingeschakeld. Voor meer informatie raden wij u aan om contact te nemen met een erkend MITSUBISHI MOTORS Service Centrum.
  - Een zoemer weerklinkt terwijl de richtingaanwijzers knipperen
  - De richtingaanwijzers knipperen wanneer de hendel wordt bediend terwijl het contactslot in de stand “ACC” staat.

Schakelaar waarschuwingsknipperlichten

E00506600440

Gebruik de schakelaar van de waarschuwingsknipperlichten wanneer het voertuig in noodgevallen op de weg moet worden stilgezet.
De waarschuwingsknipperlichten kunnen altijd in werking worden gesteld, onafhankelijk van de stand van de contactsleutel.

Als u schakelaar indrukt, worden de waarschuwingsknipperlichten in werking gesteld en knipperen alle richtingaanwijzers ononderbroken.
Druk de schakelaar opnieuw in om deze uit te schakelen.

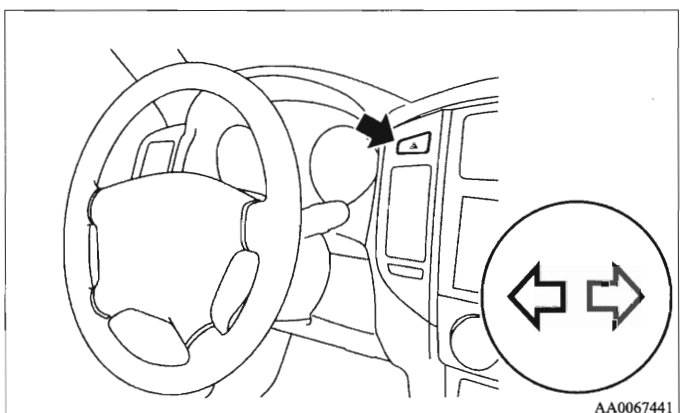

OPMERKING

- Het is ook mogelijk om een zoemer te laten weerklinken terwijl de richtingaanwijzers knipperen. Voor meer informatie raden wij u aan om contact te nemen met een erkend MITSUBISHI MOTORS Service Centrum.

Schakelaar mistlichten

E00506700047

Schakelaar mistlichten voor*

E00508300148

De mistlichten voor branden alleen wanneer de koplampen of de achterlichten worden ontstoken. Druk op de schakelaar om de mistlichten voor te ontsteken en druk nogmaals op de schakelaar om deze uit te schakelen.
Het controlelampje op het instrumentenpaneel licht op wanneer de mistlichten voor branden.

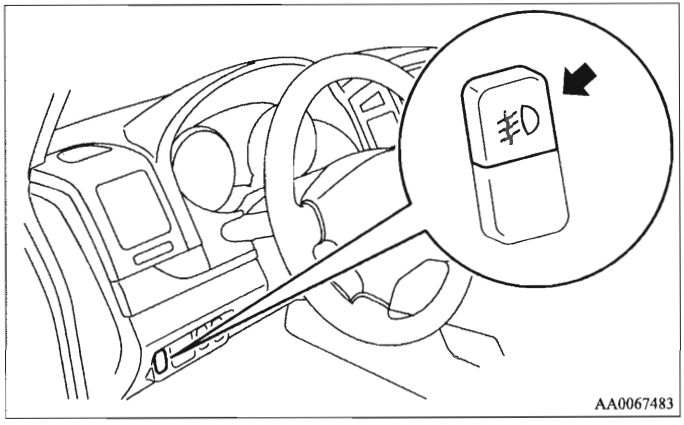

OPMERKING

- De mistlichten voor worden automatisch gedoofd wanneer de koplampen en de achterlichten worden uitgeschakeld. Om de mistlichten voor weer te ontsteken, moet u de schakelaar opnieuw indrukken als de koplampen of de achterlichten worden ontstoken.
- Bij voertuigen met motorvoertuigverlichting voor overdag, kan het mistlicht voor zelfs worden gebruikt als de lichtschakelaar in de stand "OFF" staat.

Schakelaar mistachterlicht

E00508400136

Het mistachterlicht gaat alleen branden wanneer de koplampen of de mistlichten voor (indien aanwezig) worden aangestoken.
Druk op de schakelaar om het mistachterlicht aan te steken en druk nogmaals op de schakelaar om het weer uit te schakelen.
Wanneer het mistachterlicht aan is, brandt ook het controlelampje op het instrumentenpaneel.

Type 1

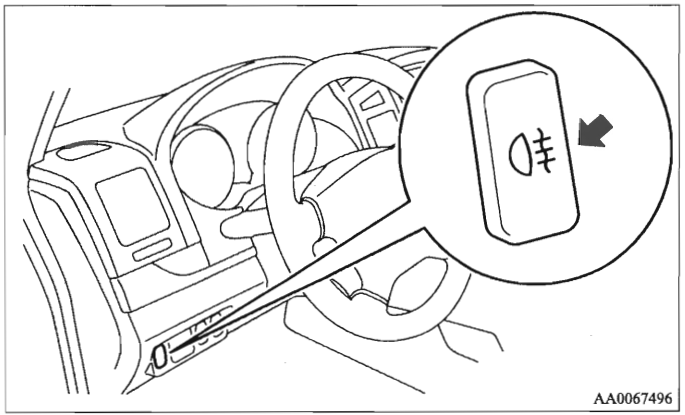

Type 2

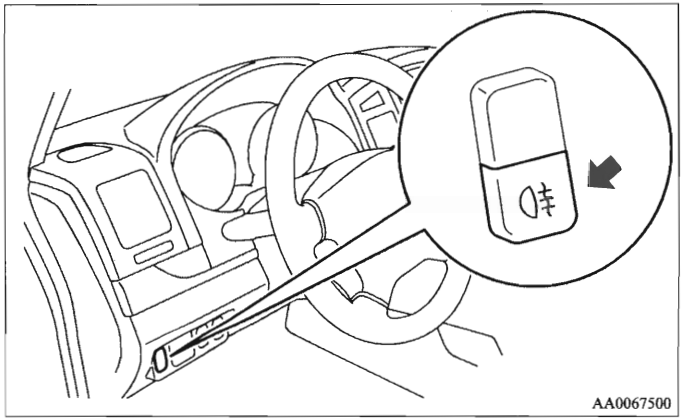

OPMERKING

- Het mistachterlicht wordt automatisch uitgeschakeld wanneer de koplampen en de mistlichten voor (indien aanwezig) worden uitgeschakeld.
  Om het mistachterlicht weer aan te steken, moet u de schakelaar opnieuw indrukken als de koplampen of de mistlichten voor (indien aanwezig) worden aangestoken.
- Bij voertuigen met motorvoertuigverlichting voor overdag, kan het mistachterlicht zelfs worden gebruikt als de lichtschakelaar in de stand "OFF" staat.

Schakelaar ruitenwissers en -sproeier

E00507100989

Voorruitwissers

U kunt de voorruitwissers bedienen als het contactslot in de stand "ON" of "ACC" staat.
Als de wisserbladen aan de voor- of achterruit zijn vastgevroren, mag u de ruitenwissers niet gebruiken tot het ijs gesmolten is en de bladen vrij kunnen bewegen, anders kunt u de ruitenwissermotor beschadigen.

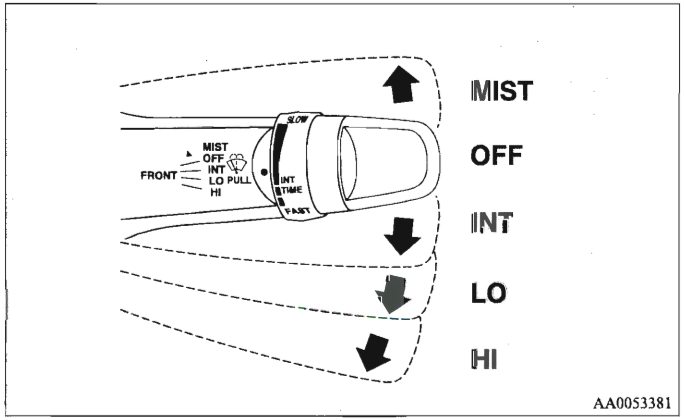

MIST- Mistfunctie
De ruitenwissers zullen eenmaal heen en weer gaan.
OFF - Uit
INT - Interval (snelheidsgevoelig)
LO- Langzaam
HI- Snel

De intervallen aanpassen

Met de hendel in de (snelheidsgevoelige) intervalstand "INT" kan de snelheid van de ruitenwissers worden geregeld door aan de knop (A) te draaien.

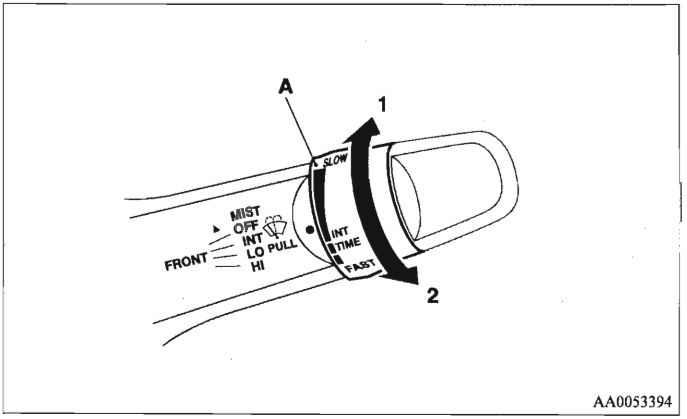

1- Snel
2- Langzaam

OPMERKING

- De snelheidsgevoelige werking van de voorruitwissers kan worden uitgeschakeld.
  Voor meer informatie raden wij u aan om contact te nemen met een erkend MITSUBISHI MOTORS Service Centrum.

Mistfunctie

Beweeg de hendel in de richting van de pijl en laat hem weer los om de ruitenwissers te bedienen.
Gebruik deze functie bij mist of motregen.

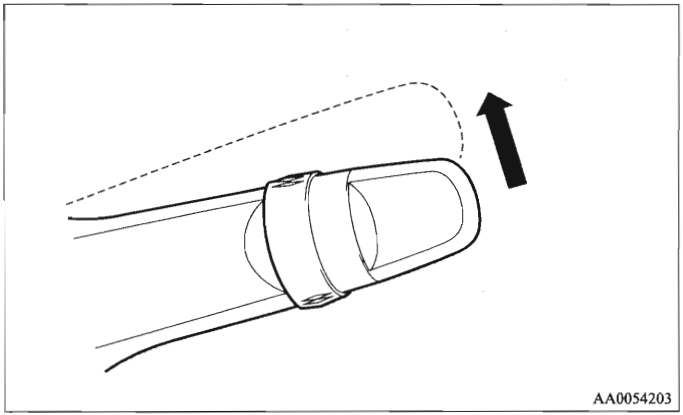

Voorruitsproeier

E00507200397

U kunt de voorruitsproeier bedienen als het contactslot in de stand "ON" of "ACC" staat.
Als u de hendel naar u toe trekt, wordt sproeivloeistof op de voorruit gespoten. De ruitenwissers worden automatisch enkele malen heen en weer bewogen terwijl u de ruitensproeier gebruikt.
Bij een voertuig dat met een koplampsproeier is uitgerust, werkt de koplampsproeier samen met de voorruitsproeier als de voorruitsproeier voor het eerst wordt gebruikt terwijl de koplampen branden.

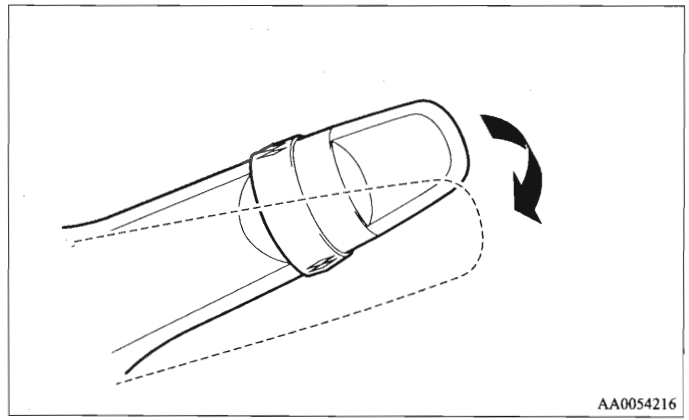

⚠ *OPGELET*

- **Wanneer de ruitensproeier bij koud weer wordt gebruikt, kan de op de ruit gesproeide vloeistof bevriezen, wat tot een slechte zichtbaarheid leidt. Verwarm de ruiten met de ruitontdooier of de achterruitverwarming alvorens de ruitensproeier te gebruiken.**

Achterruitwisser en -sproeier

E00507300590

U kunt de schakelaar voor de achterruitwisser en -sproeier bedienen met het contactslot op "ON" of "ACC".

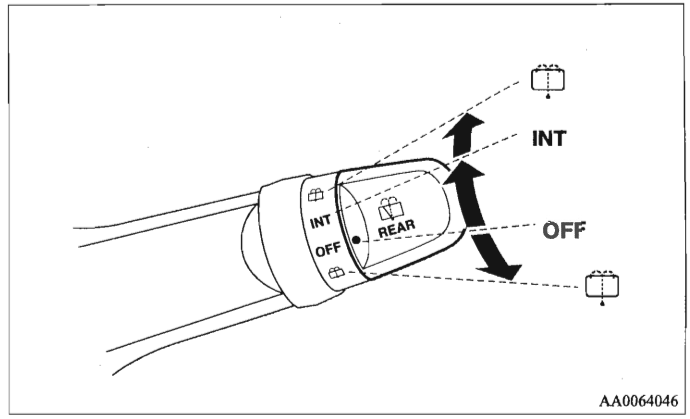

AA0064046

INT - De ruitenwisser werkt gedurende enkele seconden onafgebroken en daarna met tussenpozen van zowat 8 seconden.

OFF - Uit

- De vloeistof wordt op de achterruit gesproeid als u de knop volledig in de ene of de andere richting draait.
De ruitenwissers worden automatisch enkele malen heen en weer bewogen terwijl u de ruitensproeier gebruikt.

OPMERKING

- Om een goed zicht door de achterruit te verzekeren, voert de ruitenwisser een aantal opeenvolgende bewegingen uit als de knop in de stand "INT" wordt gezet of als de achteruitversnelling wordt gekozen terwijl de schakelaar in de stand "INT" staat.
  Na die opeenvolgende bewegingen zal de ruitenwisser automatisch overschakelen op intervalwerking.
- De volgende functies kunnen worden ingeschakeld. Voor meer informatie raden wij u aan om contact te nemen met een erkend MITSUBISHI MOTORS Service Centrum.
  - Afstelling van de intervalwerking
  - Overschakeling van intervalwerking van de ruitenwissers op onafgebroken werking

Schakelaar koplampsproeier*

E00510100097

De koplampsproeier kan worden bediend als het contactslot op "ON" of "ACC" staat en de koplampen branden.
Druk de knop éénmaal in om de reinigingsvloeistof op de koplampen te sproeien.

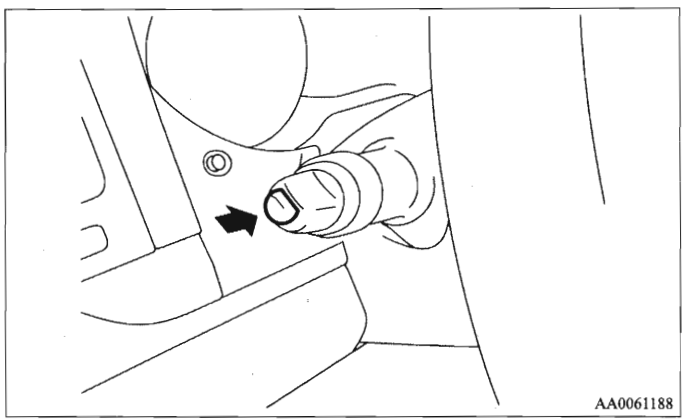

OPMERKING

- Als het contactslot op "ON" of "ACC" staat en de koplampen branden, werkt de koplampsproeier in combinatie met de voorruitsproeier de eerste keer dat de hendel voor de voorruitsproeier wordt bediend.
- Controleer regelmatig of de vloeistof van de koplampsproeiers wel degelijk op de koplampen terechtkomt.

Voorzorgsmaatregelen bij het gebruik van ruitenwissers en sproeiers

E00507600027

- Als de ruitenwissers door ijs of andere oneffenheden op de ruit worden geblokkeerd, kan de aandrijfmotor doorbranden, zelfs als de ruitenwisserschakelaar op "OFF" staat. Breng de wagen op een veilige manier tot stilstand, schakel het contact uit en maak de ruit schoon, zodat de ruitenwissers weer vrij kunnen bewegen.
- Gebruik de ruitenwissers niet als de ruit droog is. Daardoor kunnen ze het glasoppervlak beschadigen en verslijten de wisserbladen sneller.
- Controleer of de wisserbladen niet aan de ruit zijn vastgevroren voor u de ruitenwissers in koud weer in werking stelt. De motor zou kunnen doorbranden als de ruitenwissers worden gebruikt wanneer de wisserbladen aan de ruit zijn vastgevroren.
- Gebruik de sproeier niet langer dan 20 seconden. Gebruik de sproeier niet als het vloeistofreservoir leeg is.
  Zo voorkomt u dat de pomp defect raakt.
- Controleer regelmatig het peil van de sproeivloeistof in het reservoir en vul zo nodig bij.
  Vergeet niet bij koud weer een speciale oplossing aan de sproeivloeistof toe te voegen, zodat deze niet bevriest. Als u dit niet doet, werkt de sproeier misschien niet en kunnen de onderdelen van het systeem kapotvriezen.

*Schakelaar ruitenwisser-ontdooier**

E00507700060

U kunt de schakelaar voor de ruitenwisser-ontdooier bedienen als het contactslot op "ON" staat.
Als de ruitenwissers vooraan in de beginstand aan de voorruit zijn vastgevroren, kunt u met deze schakelaar de voorruit verwarmen zodat de ruitenwissers weer kunnen werken. Als u op de schakelaar drukt om de ruitverwarming in werking te stellen, gaat het controlelampje (A) branden.

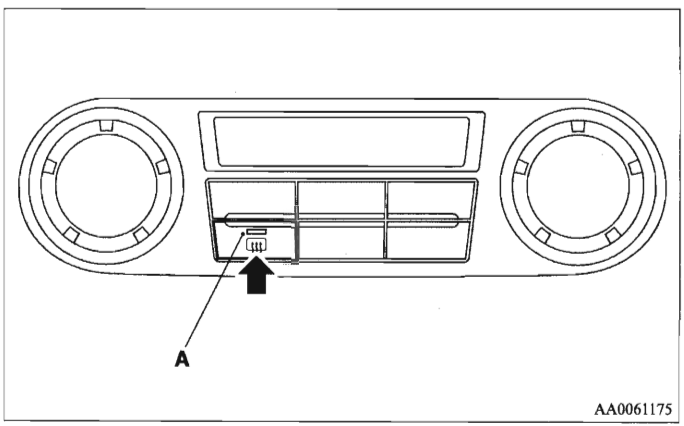

OPMERKING

- De schakelaar wordt na zowat 20 minuten automatisch afgezet. Om de schakelaar af te zetten terwijl hij in werking is, moet u er opnieuw op drukken.

Schakelaar achterruitverwarming

E00507900727

U kunt de schakelaar van de achterruitverwarming gebruiken als het contactslot op "ON" staat.
Druk op de schakelaar om de achterruitverwarming in werking te stellen. Na ongeveer 20 minuten wordt deze automatisch opnieuw uitgeschakeld. Druk nogmaals op de schakelaar om de achterruitverwarming na minder dan 20 minuten uit te schakelen.
Het controlelampje (A) brandt wanneer de achterruitverwarming ingeschakeld is.

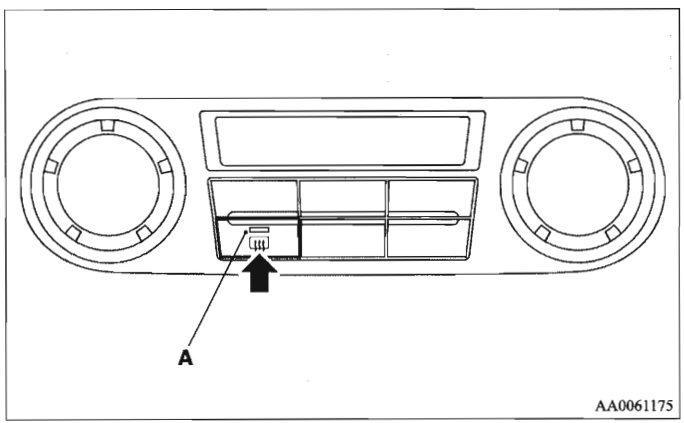

OPMERKING

- Wanneer de schakelaar van de achterruitverwarming wordt ingedrukt, wordt het glas van de ruit verwarmd en kunnen de ruitenwissers worden gebruikt.
  Zie "Schakelaar voor de ruitenwisser-ontdooier" op pagina 3-74.
- Wanneer de schakelaar voor de achterruitverwarming is ingedrukt, worden de buitenspiegels ontwasemd of ontdooid. Zie onder "Verwarmde buitenspiegels" op pagina 4-15.
- De achterruitverwarming dient niet om sneeuw te doen smelten, maar om condens te verwijderen. Veeg de sneeuw weg voor u de achterruitverwarming gebruikt.
- Gebruik de achterruitverwarming niet terwijl u de motor start of als de motor nog niet draait, om een onnodige ontlading van de accu te vermijden. Schakel de achterruitverwarming onmiddellijk uit zodra de ruit vrij is.
- Reinig de achterruit aan de binnenkant met een zachte doek en wrijf voorzichtig in de lengterichting van de verwarmingsdraden om deze niet te beschadigen.
- Zorg ervoor dat er geen voorwerpen in aanraking komen met het glas van de achterruit, anders kunnen de elektrische draden worden beschadigd of doorgesneden.

Schakelaar claxon

E00508000347

Druk op of rond het merkteken "" op het stuurwiel.

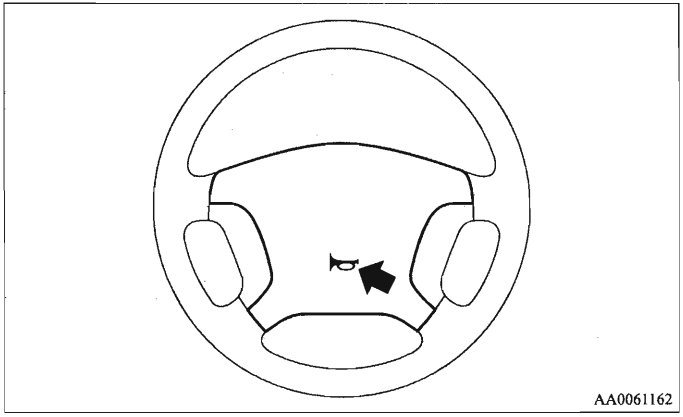

Starten en rijden

Zuinig rijden. 4- 2
Rijden, alcohol en geneesmiddelen 4- 3
Veilige rijtechnieken 4- 3
Aanbevelingen voor de inrijperiode. 4- 5
Handrem. 4- 6
Parkeren 4- 7
Verstelling stuurwielhoogte 4- 9
Achteruitkijkspiegel binnen. 4- 9
Buitenspiegels 4- 11
Contactslot 4- 15
Stuurwielvergrendeling 4- 19
Starten 4- 19
Dieselpartikelfilter (DPF)* 4- 23
Handgeschakelde transmissie 4- 25
Automatische transmissie INVECS-II Sport-
functie 5A/T (Intelligent & Innovatief
Elektronisch Besturingssysteem II) 4- 26
Super select 4WD II (SS4 II). 4- 37
Vergrendeling differentieel achteraan* 4- 45
Bediening vierwielaandrijving. 4- 52
Inspectie en onderhoud na rijden op ruwe wegen .4- 57
Voorzorgen bij het besturen van voertuigen met
vierwielaandrijving. 4- 57
Remmen 4- 60
Antiblokkeerremsysteem (ABS) 4- 63
Stuurbekrachtigingssysteem 4- 67
Actieve stabiliteits- en tractieregeling (ASTC). . . 4- 68
Cruisecontrol (kruissnelheidsregelaar)* 4- 75
Achteruitrijsensorsysteem* 4- 83
Achteruitkijkcamera* 4- 89
Ladingen 4- 93
Rijden met een aanhangwagen 4- 95

Zuinig rijden

E00600100561

Om zuinig te rijden moet aan enkele technische voorwaarden worden voldaan. De eerste vereiste voor een laag brandstofverbruik is een goed afgestelde motor. Om de levensduur van uw voertuig te verlengen en het brandstofverbruik zo laag mogelijk te houden, raden wij u aan om uw voertuig op regelmatige tijdstippen en volgens de onderhoudsvoorschriften te laten controleren.
De brandstofzuinigheid, de uitstoot van uitlaatgassen en het lawaai worden in grote mate beïnvloed door de persoonlijke rijstijl en door bijzondere gebruiksomstandigheden. Om de slijtage van remmen, banden en motor te beperken en de milieuvervuiling zo miniem mogelijk te houden, moet u de volgende punten in acht nemen.

Starten

Vermijd om snel op te trekken en bij het wegrijden plankgas te geven, want een dergelijk rijgedrag leidt tot een hoger brandstofverbruik.

Schakelen

Schakel alleen bij de juiste snelheid en het juiste motortoerental. Gebruik altijd de grootst mogelijke versnelling.
De tussenbakkeuzehendel moet bij het rijden op normale wegen en autosnelwegen voor een zo zuinig mogelijk brandstofverbruik in de stand "2H" worden gezet.

Stadsverkeer

Veelvuldig optrekken en stoppen verhoogt het gemiddelde brandstofverbruik. Gebruik zoveel mogelijk wegen met een vlotte verkeerscirculatie. Beperk in een file het gebruik van lage versnellingen bij een hoog toerental.

Stationair draaien

Ook als de motor stationair draait, verbruikt hij brandstof. Laat de motor zo weinig mogelijk langdurig stationair draaien.

Snelheid

Bij hogere snelheden van het voertuig wordt er meer brandstof verbruikt. Vermijd daarom hoge snelheden. Door iets minder gas te geven, bespaart u al snel een aanzienlijke hoeveelheid brandstof.

Bandenspanning

Controleer regelmatig de bandenspanning. Een te lage bandenspanning verhoogt de weerstand op het wegdek en dus ook het brandstofverbruik. Bovendien heeft een te lage bandenspanning een nadelige invloed op de slijtage van de banden en op de wegligging van het voertuig.

Belasting

Laat geen overbodige bagage in de bagageruimte liggen. Vooral in stadsverkeer, waar u vaak moet optrekken en stoppen, zal het verhoogde gewicht van het voertuig het brandstofverbruik sterk beïnvloeden. Rijd ook niet met overbodige bagage of bagagedragers enz. op het dak, want door de verhoogde luchtweerstand stijgt het brandstofverbruik.

Starten van een koude motor

Bij het starten verbruikt een koude motor meer brandstof.
Een warme motor nodeloos laten draaien, veroorzaakt eveneens een onnodig hoog brandstofverbruik. Rijd na het starten van de motor zo snel mogelijk weg.

Airconditioning

Als u de airconditioning aanzet, stijgt het brandstofverbruik.

Rijden, alcohol en geneesmiddelen

E00600200067

Alcohol drinken en rijden is één van de vaakst voorkomende oorzaken van ongevallen.
Uw rijvaardigheid kan ernstig worden aangetast door een te hoog alcoholgehalte in uw bloed, zelfs als dit nog ver onder het wettelijke maximum ligt. Zet u niet achter het stuur wanneer u gedronken hebt. Rijd mee met iemand die niet gedronken heeft, bel een taxi of een vriend of maak gebruik van het openbaar vervoer. Koffie drinken of een koude douche nemen, maken u niet nuchter.
Ook geneesmiddelen, al of niet op voorschrift, beïnvloeden uw waakzaamheid, waarnemingsvermogen en reactietijd. Raadpleeg uw arts of apotheker voor u onder invloed van deze geneesmiddelen met de wagen rijdt.

⚠ *WAARSCHUWING*

- **DRINK NOOIT ALS U MET DE WAGEN RIJDT. Uw waarnemingsvermogen is minder scherp, uw reflexen zijn trager en uw beoordelingsvermogen gaat achteruit.**

Veilige rijtechnieken

E00600300244

Totale rijveiligheid en bescherming tegen letsels kunnen niet worden verzekerd. Wij raden u echter aan om speciaal op het volgende te letten:

Veiligheidsgordels

Ga na of u en uw passagiers de veiligheidsgordels hebben vastgemaakt voor u het voertuig start.

Vloermatten

⚠ WAARSCHUWING

- **Houd de vloermatten uit de buurt van de pedalen, door altijd vloermatten te gebruiken die geschikt zijn voor het voertuig en die correct aan te brengen. Zorg ervoor dat de vloermatten stevig bevestigd zijn met behulp van de haak enz. om te verhinderen dat ze verschuiven.**
  Door een vloermat over een pedaal of twee vloermatten op elkaar te leggen kan het pedaal worden geblokkeerd, wat tot ernstige ongevallen kan leiden.

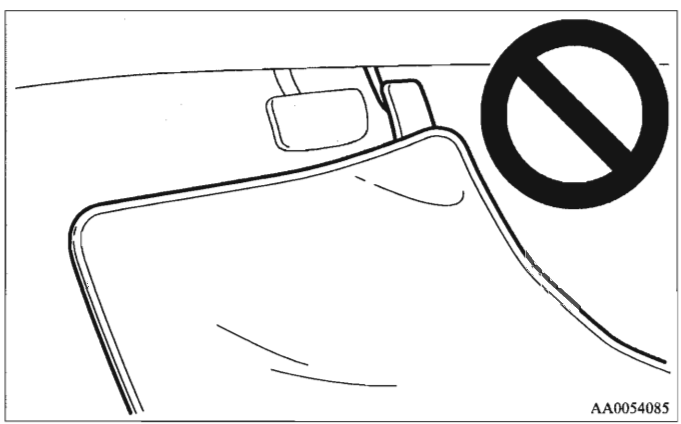

Meenemen van kinderen in het voertuig

- Laat kinderen nooit alleen in uw wagen achter met de sleutel in het contactslot. Kinderen kunnen met de bedieningsinstrumenten spelen, wat een ongeval kan veroorzaken.
- Maak baby's en kleine kinderen behoorlijk vast volgens de wettelijke voorschriften, zodat ze bij een ongeval optimaal beschermd zijn.
- Laat kinderen niet in de bagageruimte spelen. Het is gevaarlijk om kinderen daar te laten spelen terwijl het voertuig in beweging is.

Laden van bagage

Als u bagage in uw voertuig laadt, zorg er dan voor dat u die niet hoger stapelt dan de stoelen. Dit is gevaarlijk, niet alleen omdat het zicht door de achterruit wordt gehinderd, maar ook omdat de bagage in de passagiersruimte kan worden geslingerd als u hard moet remmen.

Aanbevelingen voor de inrijperiode

E00600401008

Gedurende de inrijperiode, de eerste 1.000 kilometer, raden wij u aan de onderstaande voorzorgsmaatregelen als richtlijn te gebruiken om de levensduur van uw voertuig te verlengen en om de zuinigheid en het prestatievermogen ervan te verzekeren.

- Voer het toerental van de motor niet te hoog op.
- Vermijd snel optrekken, versnellen, remmen en lang met hoge snelheid rijden.
- Houd de onderstaande inrijsnelheden aan.
  Bemerk ook dat de wettelijk voorgeschreven snelheidsbeperkingen moeten worden nageleefd.
- Overschrijd de toelaatbare belasting van het voertuig niet.
- Rijd niet met een aanhangwagen.

Voertuigen met M/T

Schakelpunt	Maximumsnelheid	
	2H, 4H, 4HLc	4LLc
1ste versnelling	20 km/u	10 km/u
2de versnelling	40 km/u	20 km/u
3de versnelling	70 km/u	35 km/u
4de versnelling	95 km/u	50 km/u
5de versnelling	130 km/u	65 km/u

Voertuigen met A/T

Schakelpunt	Maximumsnelheid			
	3200-modellen		3800-modellen	
	2H, 4H, 4HLc	4LLc	2H, 4H, 4HLc	4LLc
1ste versnelling	25 km/u	10 km/u	25 km/u	10 km/u
2de versnelling	45 km/u	25 km/u	65 km/u	35 km/u
3de versnelling	70 km/u	35 km/u	95 km/u	50 km/u
4de versnelling	100 km/u	50 km/u	135 km/u	60 km/u
5de versnelling	135 km/u	70 km/u	190 km/u	70 km/u

⚠ *OPGELET*

- **De stand “4LLc” levert een maximaal koppel wanneer u met lage snelheid op steile hellingen of op zanderige, modderige en andere moeilijke wegoppervlakken rijdt. Bij voertuigen met automatische transmissie mag in de stand “4LLc” niet sneller dan zowat 70 km/u worden gereden.**

Handrem

E00600500422

Als u het voertuig wil parkeren, breng het dan eerst volledig tot stilstand en trek dan de hendel van de handrem voldoende stevig aan om te verhinderen dat het kan bewegen.

De handrem aantrekken

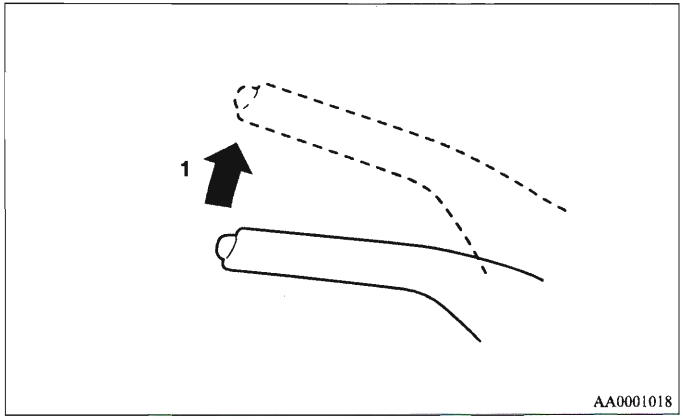

1- Trek de hendel omhoog zonder de knop aan het uiteinde van de handgreep in te drukken.

OPMERKING

- Oefen voldoende kracht uit op de hendel van de handrem om ervoor te zorgen dat het voertuig onbeweeglijk blijft staan nadat de voetrem is losgelaten.
- Indien de handrem het voertuig niet onbeweeglijk houdt nadat de voetrem is losgelaten, laat uw voertuig dan onmiddellijk controleren.

De handrem loszetten

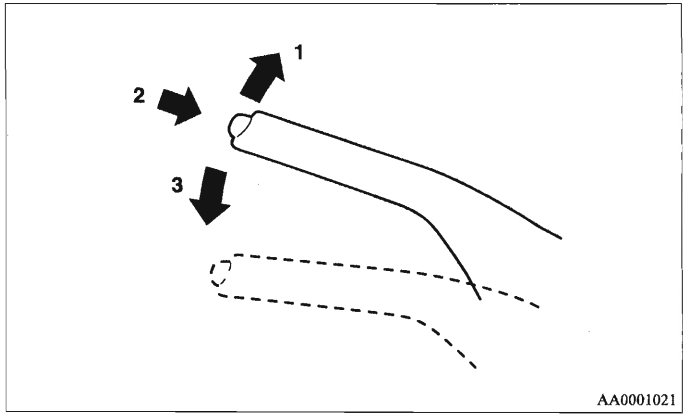

1- Trek de hendel lichtjes omhoog.
2- Druk de knop aan het uiteinde van de handgreep in.
3- Druk de hendel omlaag.

⚠ OPGELET

- **Zorg er alvorens weg te rijden voor dat de handrem volledig losstaat en dat het waarschuwingslampje voor de remmen gedoofd is.**
  Indien met een voertuig wordt gereden zonder dat de handrem losstaat, zal deze oververhit raken, wat tot gebrekkige remprestaties en eventueel tot het totale uitvallen van de remmen kan leiden.
- **Als u de handrem wil aantrekken, druk dan eerst de voetrem stevig in om het voertuig volledig tot stilstand te brengen alvorens u de handrem aantrekt. De hendel van de handrem aantrekken terwijl het voertuig in beweging is, zou ervoor kunnen zorgen dat de achterwielen blokkeren, waardoor het voertuig onstabiel wordt. Het zou er ook kunnen voor zorgen dat de handrem niet meer goed werkt.**
- **Als het waarschuwingslampje van het remsysteem niet dooft nadat de handrem volledig is losgezet, kan het remsysteem defect zijn.**
  Laat uw voertuig onmiddellijk controleren.
  Zie voor meer details "Waarschuwingslampje van het remsysteem" op pagina 3-14.

Parkeren

E00600600595

Als u het het voertuig wil parkeren, trek de handrem dan volledig aan en zet vervolgens de versnellingshendel in 1ste versnelling of in de stand "R" (Achteruit) bij voertuigen met handgeschakelde transmissie of de keuzehendel in de stand "P" (PARKEREN) bij voertuigen met automatische transmissie.

Parkeren op een helling

Volg de onderstaande aanwijzingen om te verhinderen dat uw voertuig zichzelf in beweging zet:

Parkeren op een neerwaartse helling

Draai de voorwielen naar de trottoirrand toe en rijd vooruit tot het voorwiel de trottoirrand lichtjes raakt.
Trek de handrem aan en zet de versnellingshendel (handgeschakelde transmissie) in de stand "R" (Achteruit) of de keuzehendel (automatische transmissie) in de stand "P" (PARKEREN).
Leg indien nodig wielblokken voor of achter de wielen.

Parkeren op een opwaartse helling

Draai de voorwielen van de trottoirrand weg en rijd achteruit tot het achterwiel de trottoirrand lichtjes raakt.
Trek de handrem aan en zet de versnellingshendel (handgeschakelde transmissie) in 1ste versnelling of de keuzehendel (automatische transmissie) in de stand "P" (PARKEREN).
Leg indien nodig wielblokken voor of achter de wielen.

OPMERKING

- Indien uw voertuig met een automatische transmissie is uitgerust, trek dan altijd de handrem aan voor u de keuzehendel in de stand "P" (PARKEREN) zet. Indien u de keuzehendel in de stand "P" (PARKEREN) zet voor u de handrem aantrekt, kan het moeilijk zijn om de keuzehendel daarna opnieuw uit de stand "P" (PARKEREN) te verwijderen als u weer met het voertuig wil rijden en moet u een grote kracht op de keuzehendel uitoefenen om hem uit de stand "P" (PARKEREN) los te krijgen.

Parkeren met draaiende motor

Laat de motor nooit draaien terwijl u enkele ogenblikken slaapt/rust of een poort of garagedeur opent of sluit enz. Laat de motor ook nooit draaien in een gesloten of slecht verluchte ruimte. Als u de motor laat draaien, kan dit ernstige of zelfs dodelijke letsels tot gevolg hebben indien u de versnellingshendel (bij een handgeschakelde transmissie) of de keuzehendel (bij een automatische transmissie) per ongeluk in een andere stand zet of er zich giftige uitlaatgassen in de passagiersruimte ophopen.

Parkeerplaatsen

⚠ *WAARSCHUWING*

- **Parkeer uw voertuig niet op plaatsen waar brandbaar materiaal, zoals droog gras of bladeren, met de hete uitlaat in aanraking kan komen, aangezien dit brand kan veroorzaken.**

Uw voertuig verlaten

Verwijder altijd de sleutel uit het contactslot en vergrendel alle portieren (inclusief het achterportier) als u uw voertuig zonder toezicht achterlaat.

Probeer zoveel mogelijk op goed verlichte plaatsen te parkeren.

Verstelling stuurwielhoogte

E00600700222

1. Zet de vergrendelingshendel van de stuurkolom los terwijl u het stuurwiel omhooghoudt.
2. Verstel het stuurwiel tot op de gewenste hoogte.
3. Vergrendel het stuurwiel stevig door de vergrendelingshendel volledig naar omhoog te trekken.

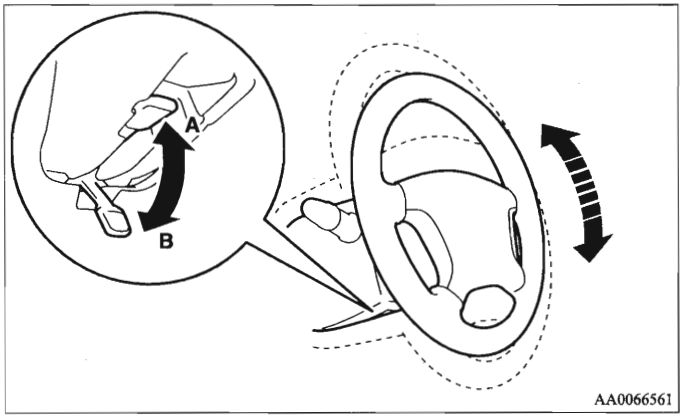

A- Vergrendeld
B- Ontgrendeld

⚠ *WAARSCHUWING*

- **Probeer nooit om het stuurwiel tijdens het rijden te verstellen.**

Achteruitkijkspiegel binnen

E00600800148

Stel de achteruitkijkspiegel pas bij nadat u de stand van de stoelen hebt geregeld, zodat u een goed zicht hebt door de achterruit.

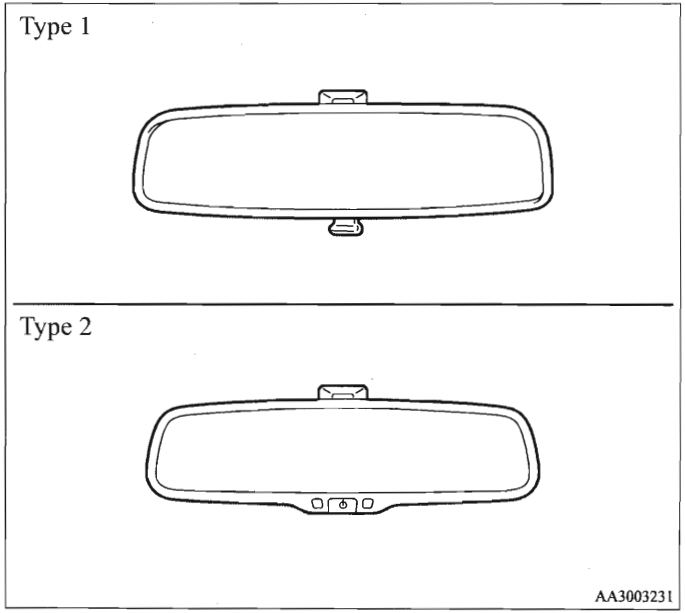

⚠ *WAARSCHUWING*

- **Probeer nooit de achteruitkijkspiegel tijdens het rijden bij te stellen. Dat kan gevaarlijk zijn.**
  Stel de spiegel altijd bij voor u vertrekt.

Stel de achteruitkijkspiegel zo bij dat het zicht door de achterruit maximaal is.

De verticale stand van de spiegel bijstellen

De spiegel kan naar boven en naar beneden worden bijgesteld.

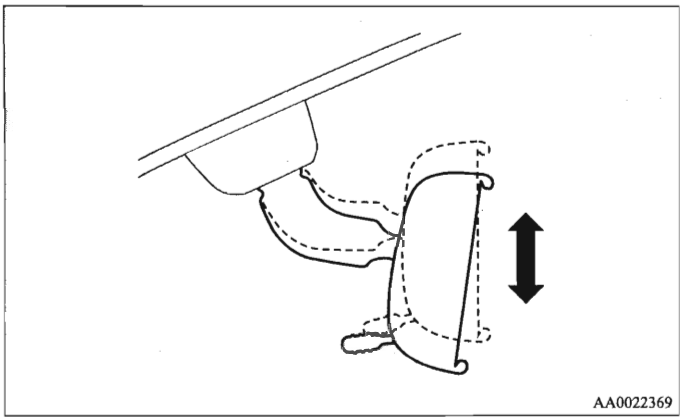

De verblinding verminderen

Type 1

De hendel (A) onderaan de spiegel kan worden gebruikt om de spiegel bij te stellen, zodat u in het donker minder wordt verblind door de koplampen van de achterliggende voertuigen.

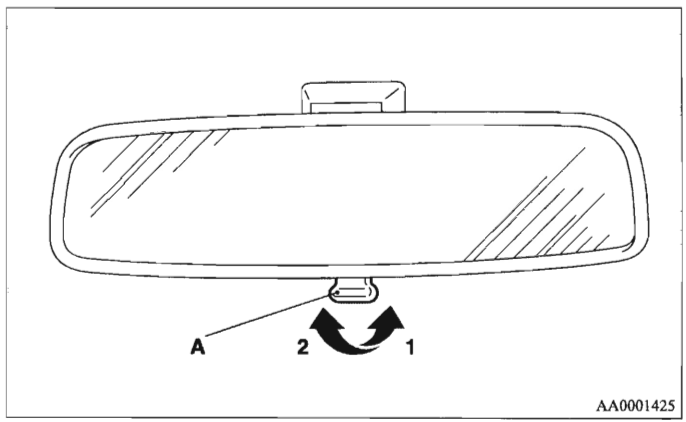

1- Normaal
2- Tegen verblinding

Type 2

Wanneer de koplampen van de achterliggende voertuigen zeer helder zijn, wordt de weerkaatsingsfactor van de achteruitkijkspiegel automatisch veranderd om de verblinding te verminderen.

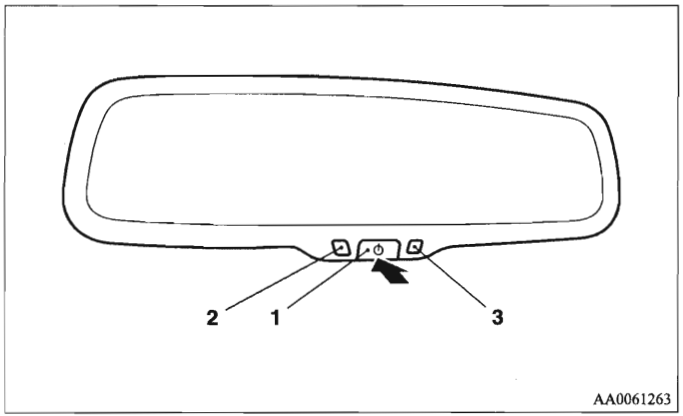

Gebruik normaal de automatische functie. Wanneer de schakelaar (1) wordt ingedrukt, licht het controlelampje (2) op en wordt de weerkaatsingsfactor van de spiegel automatisch veranderd.

OPMERKING

- Hang geen voorwerpen aan de sensor (3) en sproei er geen ruitenreiniger op, aangezien dit tot een verminderde gevoeligheid zou kunnen leiden.

Buitenspiegels

E00600900093

Aan de bestuurderszijde is een samengestelde gebogen spiegel aangebracht en aan de passagierszijde vooraan een enkelvoudige gebogen spiegel.

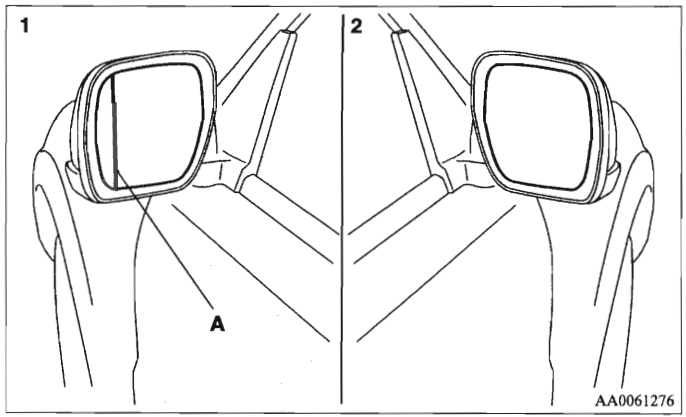

1- Samengestelde gebogen spiegel
2- Enkelvoudige gebogen spiegel

Terwijl de enkelvoudige gebogen spiegel een vaste kromming heeft, zijn de krommingen van de samengestelde gebogen spiegel links en rechts van de scheidingslijn (A) verschillend.
Aan de binnenkant van de scheidingslijn hebt u hetzelfde zicht als met een gewone buitenspiegel.
Aan de buitenkant van de scheidingslijn hebt u echter een bredere gezichtshoek dan met een gewone buitenspiegel.

⚠ WAARSCHUWING

- **De afstand die u waarneemt ten opzichte van een voorwerp aan de binnenkant van de scheidingslijn van de spiegel verschilt van de afstand van een voorwerp aan de buitenkant van de scheidingslijn.**
  Een voorwerp dat u aan de buitenkant van de scheidingslijn van de spiegel ziet, lijkt verder weg dan het in feite is in vergelijking met een voorwerp dat u aan de binnenkant van die lijn ziet.

De stand van de spiegel bijstellen

E00601000105

Als het contactslot op "ON" of "ACC" staat, kunt u de buitenspiegels elektrisch bijstellen.

⚠ WAARSCHUWING

- **Probeer nooit de buitenspiegels tijdens het rijden bij te stellen. Dat kan gevaarlijk zijn.**
  Stel de spiegels altijd bij voor u vertrekt.
- **Uw voertuig is uitgerust met bolle spiegels. Houd er rekening mee dat voorwerpen die u in de spiegel ziet kleiner en verder weg lijken dan bij een gewone vlakke spiegel.**
  Gebruik deze spiegel niet om de afstand van de wagens achter u in te schatten bij het wisselen van rijvak.

1. Druk de hendel (A) naar de kant van de spiegel die u wil bijstellen.

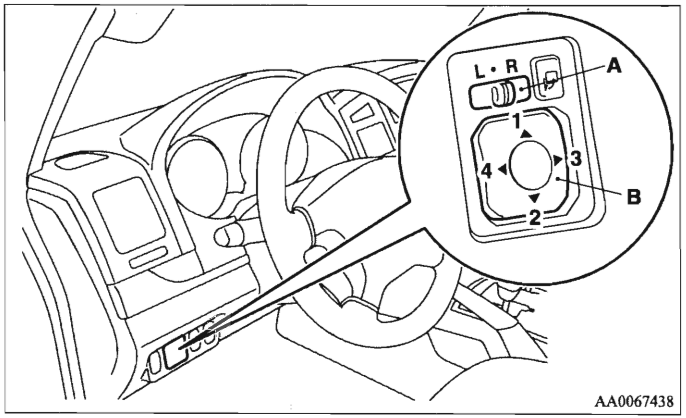

L- Linkerbuitenspiegel bijstellen
R- Rechterbuitenspiegel bijstellen

2. Druk de schakelaar (B) naar links, rechts, omhoog of omlaag om de stand van de spiegel te regelen.

1- Omhoog
2- Omlaag
3- Naar rechts
4- Naar links

3. Zet de hendel (A) terug in de middelste stand (•).

In- en uitklappen van de buitenspiegels

E00618200011

U kunt de buitenspiegels inklappen tot tegen de zijruit zodat u deze niet beschadigt wanneer u weinig parkeerruimte hebt.

⚠ *OPGELET*

- **Rijd niet met het voertuig als de buitenspiegel ingeklapt is. Het ontbreken van het achteruitzicht dat deze spiegel normaal biedt, zou tot een ongeval kunnen leiden.**

De buitenspiegels in- en uitklappen met de inklapschakelaar

Druk op de inklapschakelaar om de buitenspiegels in te klappen terwijl het contactslot in de stand "ON" of "ACC" staat. Druk er nogmaals op om de buitenspiegels opnieuw in hun oorspronkelijke stand uit te klappen.
Nadat het contactslot in de stand "LOCK" is gedraaid, kunnen de buitenspiegels nog gedurende ongeveer 30 seconden worden in- en uitgeklapt met behulp van de inklapschakelaar.

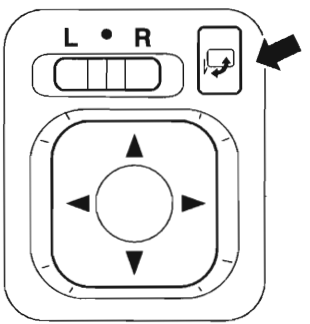

AA0022398

⚠ OPGELET

- **De buitenspiegels kunnen ook met de hand worden in- en uitgeklapt. Nadat een buitenspiegel met behulp van de inklapschakelaar werd ingeklapt, moet hij echter ook met de inklapschakelaar weer worden uitgeklapt en niet met de hand. Als u de spiegel met de hand zou uitklappen nadat hij met behulp van de inklapschakelaar werd ingeklapt, zou hij niet stevig op zijn plaats worden vergrendeld. Daardoor zou hij kunnen bewegen door de wind of de trillingen terwijl u aan het rijden bent en uw achteruitzicht wegnemen.**

OPMERKING

- Zorg ervoor dat uw handen niet gekneld zaken terwijl een buitenspiegel aan het bewegen is.
- Als u een spiegel met de hand beweegt of hij beweegt nadat hij een persoon of een voorwerp heeft geraakt, is het mogelijk dat hij met behulp van inklapschakelaar niet opnieuw in zijn oorspronkelijke stand kan worden gezet. Als dit zo is, druk dan op de inklapschakelaar om de buitenspiegel in te klappen en druk dan opnieuw op de schakelaar om hem weer in zijn oorspronkelijke stand te zetten.
- Indien de accuspanning te laag is en u de motor start terwijl u de spiegels uitklapt, zouden de spiegels halverwege kunnen stoppen. Indien dit gebeurt, druk dan de inklapschakelaar van de spiegels in om de spiegels in te klappen en nogmaals om de spiegels weer uit te klappen.
- Als de spiegels bij vorst niet normaal werken, druk dan de inklapschakelaar niet te dikwijls in en uit, aangezien daardoor de elektrische schakelingen van de spiegelmotor kunnen doorbranden.

Automatisch uitklappen van de spiegels

Indien de motor wordt stilgelegd en gestart terwijl de spiegels zijn ingeklapt, worden de spiegels voor de veiligheid automatisch weer uitgeklapt als het voertuig met een snelheid van 30 km/u rijdt.

Verwarmde buitenspiegel

E00601200022

Druk op de schakelaar van de achterruitverwarming om de buitenspiegels te ontwasemen of te ontdooien.
Het controlelampje (C) brandt terwijl de achterruitverwarming in werking is.
De verwarming wordt na ongeveer 20 minuten automatisch uitgeschakeld.

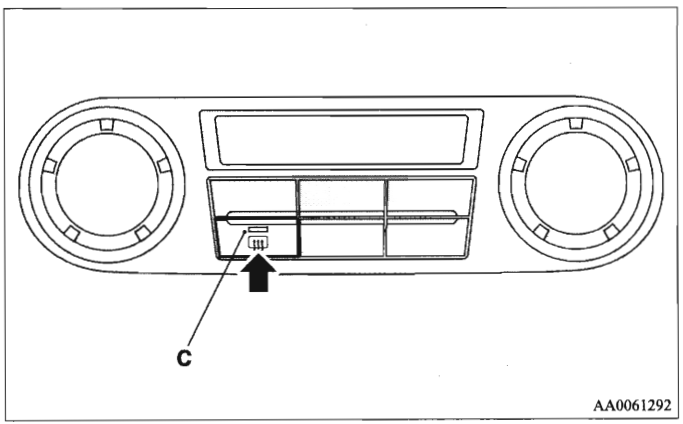

Contactslot

E00601400822

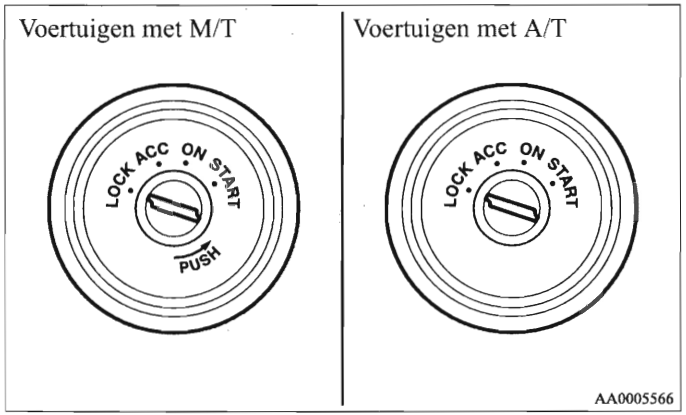

VERGRENDELEN

De motor draait niet meer en het stuurwiel is vergrendeld. Alleen in deze stand past de sleutel in het contactslot.

ACC

De motor draait niet, maar u kunt de radio, de sigarettenaansteker en andere elektrische apparaten wel gebruiken.

ON

De motor draait en u kunt alle elektrische inrichtingen van het voertuig bedienen.

STARTEN

De startmotor werkt. Laat na het starten de sleutel los. Hij keert automatisch naar de “ON”-stand terug.

OPMERKING

- Bij voertuigen met motorvoertuigverlichting voor overdag gaan de dimlichten enz. branden zodra het contactslot in de stand "ON" wordt gezet.
  Zie "Koplampen" op pagina 3-61.
- Uw voertuig is uitgerust met een elektronisch startblokkeringssysteem. Om de motor te starten, moet de identificatiecode die wordt uitgezonden door de transponder binnenin de sleutel overeenstemmen met de code die is opgeslagen in de startblokkeringscomputer.
  Zie "Elektronisch startblokkeringssysteem" op pagina 1-3.

Contactslotverlichting

In de hieronder opgesomde situaties gaat de contactslotverlichting branden om de contactsleutel gemakkelijker te kunnen insteken of verwijderen.

- Wanneer eender welk portier of het achterportier wordt geopend, gaat de contactslotverlichting branden. Wanneer het portier wordt gesloten, dooft de contactslotverlichting geleidelijk tot ze na ongeveer 15 seconden volledig is gedoofd.
- Wanneer de contactsleutel uit het contactslot wordt getrokken en alle portieren en het achterportier gesloten zijn, gaat de contactslotverlichting aan en blijft ze ongeveer 15 seconden branden.

De contactslotverlichting wordt onmiddellijk gedoofd als een van de volgende handelingen wordt uitgevoerd terwijl ze aan het branden is.

- Alle portieren en het achterportier worden gesloten en het contactslot wordt in de stand "ON" gedraaid.
- Alle portieren en het achterportier worden vergrendeld met de centrale portiervergrendeling.
- Alle portieren en het achterportier worden vergrendeld met de afstandsbediening van de centrale portiervergrendeling (indien aanwezig).

OPMERKING

- De periode dat de contactslotverlichting blijft branden (de periode tot de contactslotverlichting wordt gedoofd) kan worden afgesteld. Voor meer details raden wij u aan om contact te nemen met een erkend MITSUBISHI MOTORS Service Centrum.
- Indien de periode dat de interieur- & kaartleeslampen of de leeslampen achteraan blijven branden (de periode tot deze lampen worden gedoofd) wordt veranderd, wordt tegelijk ook de periode dat de contactslotverlichting blijft branden (de periode tot de contactslotverlichting wordt gedoofd) automatisch veranderd.
  Indien de periode dat de interieur- & kaartleeslampen of de leeslampen achteraan blijven branden op nul wordt ingesteld (met andere woorden, de functie die ervoor zorgt dat de verlichting blijft branden wordt uitgeschakeld), gaat de contactslotverlichting niet branden wanneer de contactsleutel wordt verwijderd.
  Voor meer informatie raden wij u aan om contact te nemen met een erkend MITSUBISHI MOTORS Service Centrum.

De sleutel verwijderen

Druk de sleutel in de stand "ACC" in, houd hem ingedrukt tot hij in de stand "LOCK" is gedraaid en trek hem dan uit het contact als u een sleutel bij voertuigen met handgeschakelde transmissie wil verwijderen.

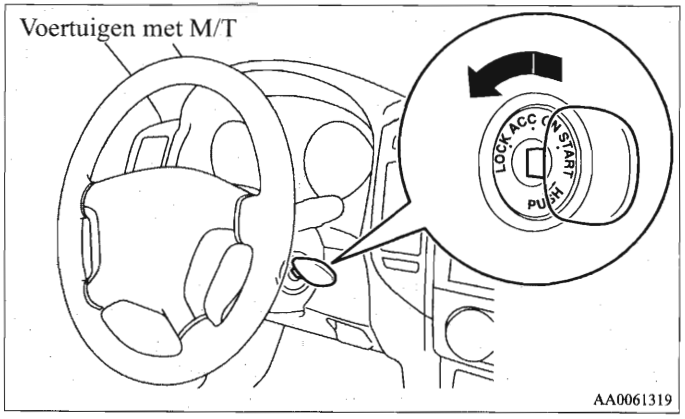

Zet bij voertuigen met automatische transmissie voor het verwijderen van de sleutel eerst de keuzehendel in de stand "P" (PARKEREN) en draai de sleutel vervolgens in de stand "LOCK" om hem te verwijderen.

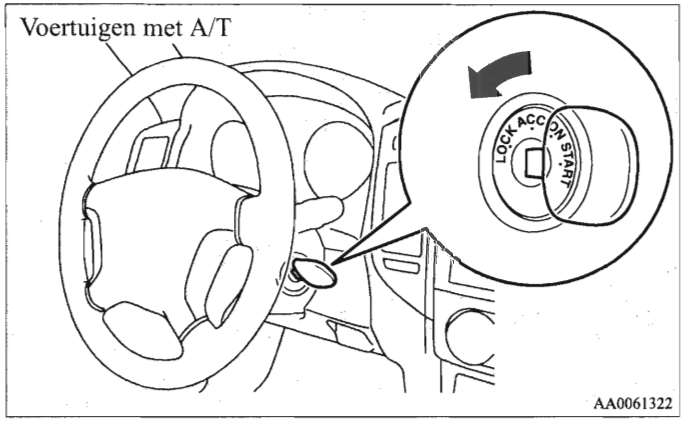

⚠ OPGELET

- **Verwijder de contactsleutel nooit uit het contactslot terwijl uw voertuig nog in beweging is. U zou het stuur vergrendelen, waardoor uw voertuig onbestuurbaar wordt.**
- **Als u de motor tijdens het rijden stilzet, valt de rembekrachtiging uit, waardoor het remvermogen vermindert. Ook de stuurbekrachtiging werkt dan niet meer, waardoor de besturing van uw voertuig een grotere krachtinspanning vergt.**
- **Laat de sleutel niet te lang op "ON" staan als de motor niet draait om de accu niet te ontladen.**
- **Draai de sleutel niet in de "START"-stand terwijl de motor draait. Dit kan de startmotor beschadigen.**

Stuurwielvergrendeling

E00601500298

Vergrendelen

Verwijder de sleutel in de "LOCK"-stand.
Draai het stuurwiel tot het vergrendeld is.

Ontgrendelen

Draai de sleutel in de stand "ACC" terwijl u het stuurwiel lichtjes naar links en naar rechts beweegt.

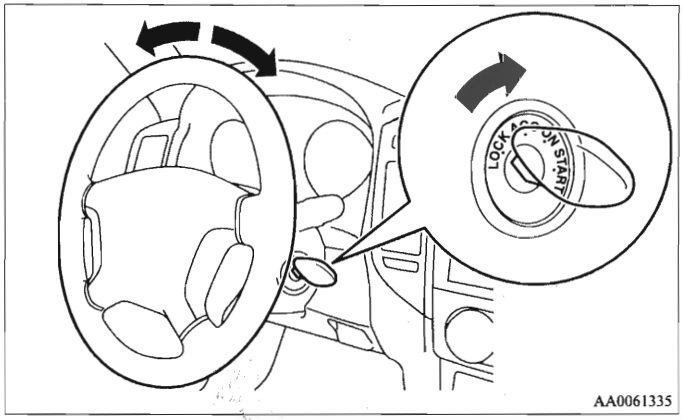

⚠ OPGELET

- **Verwijder de sleutel als u het voertuig verlaat. In sommige landen is het verboden om de sleutel in het voertuig achter te laten als u dit ergens parkeert.**

Starten

E00601600488

Tips voor het starten

- Bedien de startmotor niet langer dan 10 seconden ononderbroken om de accu niet te ontladen. Als de motor niet start, zet dan het contactslot opnieuw in de stand "LOCK", wacht enkele seconden en probeer opnieuw. Door herhaalde malen te proberen terwijl de startmotor nog draait, wordt het startmechanisme beschadigd.

⚠ WAARSCHUWING

- **Laat de motor in een gesloten of slecht geventileerde ruimte nooit langer draaien dan nodig om er binnen of buiten te rijden. Koolmonoxidegassen zijn reukloos en kunnen dodelijk zijn.**

⚠ OPGELET

- **Probeer uw voertuig nooit te starten door het te duwen of te slepen.**
- **Voer het motortoerental niet te hoog op en rijd niet met hoge snelheid zolang de motor niet is opgewarmd.**
- **Laat de contactsleutel los zodra de motor aanslaat om de startmotor niet te beschadigen.**
- **Als uw voertuig met een turbolader is uitgerust, zet de motor dan niet af onmiddellijk nadat het voertuig met hoge snelheid of bergop heeft gereden. Laat de motor eerst even stationair draaien zodat de turbolader kan afkoelen.**

De motor starten (benzinevoertuigen)

E00601700926

In normale omstandigheden

De motor moet als volgt worden gestart:

1. Steek de contactsleutel in het slot en maak uw veiligheidsgordel vast.
2. Zet de handrem op.
3. Druk het rempedaal in en houd het ingedrukt.
4. Zet de keuzehendel in de stand "P" (PARKEREN).

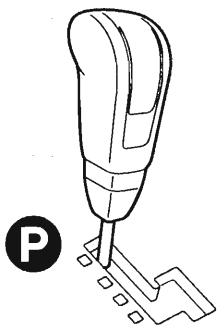

AA0061348

5. Draai de contactsleutel op "ON" en controleer eerst of alle waarschuwingslampjes behoorlijk werken alvorens u de motor start.
6. Draai de contactsleutel op "START" zonder het gaspedaal in te drukken en laat hem los zodra de motor aanslaat.

OPMERKING

- Nadat u de motor hebt gestart, kan het dat u een getik hoort. Dit is helemaal niet abnormaal. Nadat de motor enkele minuten heeft gedraaid, zal dit geluid ophouden. Indien het getik blijft aanhouden nadat de motor is opgewarmd, raden wij u aan uw voertuig te laten controleren.

Bij een uiterst lage omgevingstemperatuur

Als de motor weigert te starten, druk dan het gaspedaal ongeveer voor de helft in. Laat het los zodra de motor aanslaat.

⚠ *OPGELET*

- **Druk het rempedaal in wanneer u de motor start. Druk bij extreem koude temperaturen het rempedaal in zodra de motor is gestart.**

Verzopen motor

Als u de motor bij het starten heeft "verzopen", bedien de starter dan gedurende 5 tot 6 seconden met volledig ingedrukt gaspedaal; laat het gaspedaal vervolgens los en start de motor.

De MIVEC-motor gebruiken

De MIVEC-motor schakelt zijn inlaatklepbesturing naargelang van de rijomstandigheden automatisch over tussen een lagesnelheidsfunctie en een hogesnelheidsfunctie en optimaliseert daardoor het motorvermogen.

OPMERKING

- Om de motor te beschermen, is het mogelijk dat de hogesnelheidsfunctie niet wordt gekozen als de temperatuur van de motorkoelvloeistof laag is. In een dergelijk geval stijgt het motortoerental niet tot boven 5.000 t/m, zelfs niet als het gaspedaal wordt ingedrukt.

De motor starten (dieselvoertuigen)

E00601701024

1. Steek de contactsleutel in het slot en maak uw veiligheidsgordel vast.
2. Zet de handrem op.
3. Druk het rempedaal in en houd het ingedrukt.
4. Druk bij voertuigen met manuele transmissie het koppelingspedaal helemaal in en zet de versnellingshendel in de stand "N" (Neutraal).
   Zet bij voertuigen met automatische transmissie de keuzehendel in de stand "P" (PARKEREN).

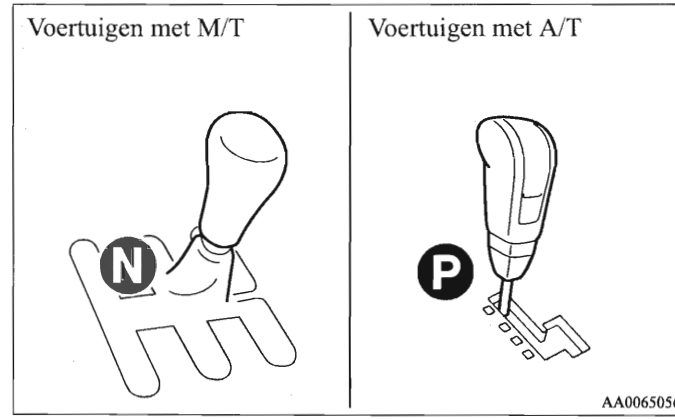

5. Draai de contactsleutel op "ON".
   Het controlelampje van de dieselvoorverwarming licht eerst op en dooft dan na enkele ogenblikken; dit betekent dat de motor voldoende is voorverwarmd.

OPMERKING

- Als de motor koud is, blijft het controlelampje van de dieselvoorverwarming langer branden.
- Wanneer de motor niet is gestart binnen zowat 5 seconden nadat het controlelampje van de dieselvoorverwarming is gedoofd, zet dan de contactsleutel opnieuw in de stand "LOCK". Zet vervolgens de sleutel op "ON" om de motor opnieuw voor te verwarmen.
- Als de motor warm is, licht het controlelampje van de dieselvoorverwarming niet op, zelfs niet als de contactsleutel in de stand "ON" wordt gezet.
  Start de motor door de contactsleutel onmiddellijk op "START" te draaien.

6. Draai de contactsleutel op "START" zonder het gaspedaal in te drukken en laat hem los zodra de motor aanslaat.

Leerproces voor de hoeveelheid ingespoten brandstof (dieselvoertuigen)

E00616000044

Om de emissie van uitlaatgassen en het motorgeluid laag te houden, voert de motor heel af en toe een leerproces uit voor de hoeveelheid ingespoten brandstof.
Het geluid van de motor verschilt lichtjes van het normale geluid terwijl het leerproces wordt uitgevoerd. Het veranderde motorgeluid wijst niet op een defect.

*Dieselpartikelfilter (DPF)**

E00619800027

De dieselpartikelfilter (DPF) is een inrichting die de meeste partikels uit de uitlaatgassen van een dieselmotor haalt. De DPF verbrandt automatisch partikels die tijdens het rijden met het voertuig werden onderschept. Onder bepaalde rijomstandigheden slaagt de DPF er echter niet in om alle onderschepte partikels te verbranden, waardoor er zich binnenin de filter een enorm groot aantal partikels ophoopt.

⚠ *WAARSCHUWING*

- **De temperatuur van de DPF loopt zeer hoog op. Parkeer uw voertuig niet op plaatsen waar brandbaar materiaal, zoals droog gras of droge bladeren, met de hete uitlaat in aanraking kan komen, aangezien dit brand kan veroorzaken.**

⚠ *OPGELET*

- **Gebruik geen types brandstof of motorolie die niet de vereiste specificaties voor uw voertuig hebben. Gebruik ook nooit droogmiddelen of andere brandstofadditieven. Dergelijke stoffen zouden de DFP kunnen beschadigen.**
  Zie "Brandstofkeuze" op pagina 2 en "Motorolie" op pagina 8-5.

OPMERKING

- Om het risico van een overmatig grote ophoping van partikels tot een minimum te beperken, moet u vermijden om lange tijd met lage snelheid te rijden en vlak na elkaar veel korte afstanden af te leggen.

DPF-waarschuwingslampje

Het DPF-waarschuwingslampje licht op of knippert als er een abnormale werking van het DPF-systeem wordt vastgesteld. Als het DPF-systeem normaal werkt, licht het DPF-waarschuwingslampje op wanneer het contactslot in de stand "ON" wordt gedraaid en dooft na enkele seconden.

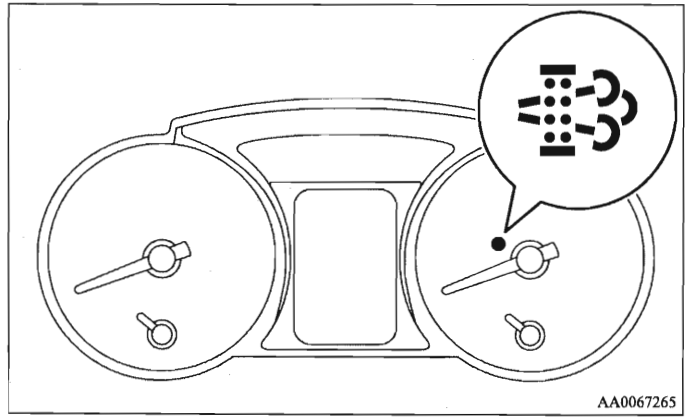

Als het DPF-waarschuwingslampje oplicht terwijl u met het voertuig rijdt

Als het DPF-waarschuwingslampje blijft branden, wijst dit erop dat de DPF er niet in geslaagd is alle onderschepte partikels te verbranden en dat er zich daardoor een enorm grote hoeveelheid partikels in de filter heeft opgestapeld. Probeer als volgt met het voertuig te rijden om de DPF in staat te stellen de partikels te verbranden:

- Als de naald van de koelvloeistoftemperatuurmeter ongeveer in het midden van de schaal blijft staan, rijd dan ongeveer 20 minuten met een snelheid van minstens 40 km/uur.

Als het DPF-waarschuwingslampje blijft branden, wend u dan tot een erkend MITSUBISHI MOTORS Service Centrum.

⚠ *OPGELET*

- **U hoeft niet onophoudelijk precies zo te rijden als hierboven is aangegeven. Probeer altijd veilig te rijden, rekening houdend met de toestand van de weg.**

Als het DPF-waarschuwingslampje knippert terwijl u met het voertuig rijdt

Als het DPF-waarschuwingslampje knippert, wijst dit op een abnormale werking van het DPF-systeem. Laat het systeem controleren door een erkend MITSUBISHI MOTORS Service Centrum.

⚠ *OPGELET*

- **Als u blijft rijden terwijl het DPF-waarschuwingslampje knippert, zou u problemen kunnen krijgen met de motor en zou de DPF kunnen worden beschadigd.**

Handgeschakelde transmissie

E00602000072

De schakelstanden zijn afgebeeld op de versnellingshendelknop. Druk het koppelingspedaal altijd volledig in voor u de versnellingshendel bedient.

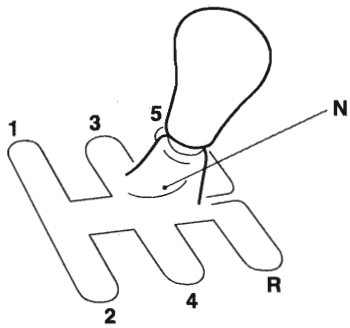

AA0010681

⚠ *OPGELET*

- **Schakel niet in achteruit terwijl u vooruit aan het rijden bent, anders beschadigt u de transmissie.**
- **Laat uw voet tijdens het rijden niet op het koppelingspedaal rusten terwijl u aan het rijden bent om beschadiging of vroegtijdige slijtage van de koppeling te vermijden.**

⚠ *OPGELET*

- **Als het koppelingspedaal bruusk wordt ingedrukt terwijl het motortoerental hoog is, wordt meteen een extreem hoge belasting uitgeoefend op de aandrijflijn, wat tot breuk van dit onderdeel kan leiden. Druk daarom het koppelingspedaal altijd langzaam maar kordaat in.**
  Het voertuig is uitgerust met een speciale functie om de aandrijflijn tegen beschadigingen te beveiligen; de motor wordt op een dusdanige manier gestuurd dat een overmatige stijging van het motortoerental wordt voorkomen wanneer het gaspedaal wordt ingedrukt terwijl de versnellingshendel in 1ste versnelling staat en het koppelingspedaal is ingedrukt.

OPMERKING

- Als u de versnellingshendel moeilijk in 1ste versnelling krijgt, ontkoppel dan en begin opnieuw; u zult gemakkelijker kunnen schakelen.
- Zet om van 5de versnelling in achteruit schakelen de versnellingshendel eerst in de stand "N" (Neutraal) en vervolgens in achteruit.

Maximumsnelheid

E00610800574

Probeer bij hoge toerentallen niet terug te schakelen, aangezien dit het motortoerental de hoogte kan injagen (de naald van de toerenteller staat in de rode zone), waardoor u de motor kunt beschadigen.

Schakelpunt	Maximumsnelheid	
	2H, 4H, 4HLc	4LLc
1ste versnelling	35 km/u	15 km/u
2de versnelling	65 km/u	35 km/u
3de versnelling	105 km/u	55 km/u
4de versnelling	145 km/u	75 km/u

De vijfde versnelling is een overdrive. In die versnelling is het motortoerental lager dan in vierde versnelling. Gebruik de vijfde versnelling wanneer de snelheid van uw voertuig dit toelaat voor een maximale brandstofzuinigheid.

Automatische transmissie INVECS-II Sportfunctie 5A/T (Intelligent & Innovatief Elektronisch Besturingssysteem II)

E00603200101

De elektronisch gestuurde transmissie zorgt voor optimale controle en is uitgerust met automatische regelmechanismen; zij kiest onder alle omstandigheden de optimale versnelling.

⚠ *OPGELET*

- **Dit systeem is uitsluitend als aanvulling bedoeld. Als u onder bepaalde omstandigheden bergaf rijdt of als de automatische transmissie onmiddellijk na het starten nog koud is, kan het dat niet automatisch wordt teruggeschakeld. De bestuurder moet dan naar een lagere versnelling terugschakelen om op de motor af te remmen. Probeer altijd veilig te rijden.**

OPMERKING

- Tijdens de inrijperiode of onmiddellijk nadat de accukabel opnieuw is vastgemaakt, kan het schakelen soms minder soepel verlopen. Dit wijst niet op een storing in de transmissie.
  Het schakelen zal soepel verlopen nadat het elektronisch controlesysteem de transmissie enkele keren in werking heeft gesteld.

Bediening van de keuzehendel

E00603300522

De transmissie is uitgerust met 5 vooruitversnellingen en 1 achteruitversnelling.
De afzonderlijke versnellingen worden automatisch gekozen, afhankelijk van de stand van de keuzehendel, de snelheid van het voertuig en de stand van het gaspedaal.
De keuzehendel heeft 2 schuiven: de hoofdschuif (1) en de handbediende schuif (2).

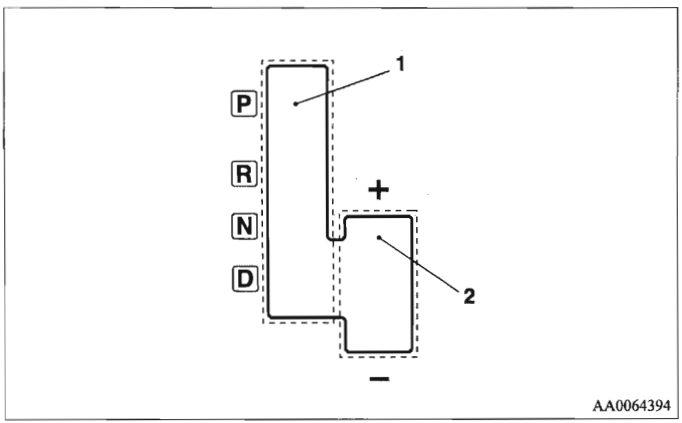

In de hoofdschuif heeft de keuzehendel 4 standen en is hij voorzien van een vergrendelknop (A) om te vermijden dat per ongeluk de verkeerde versnelling wordt gekozen.

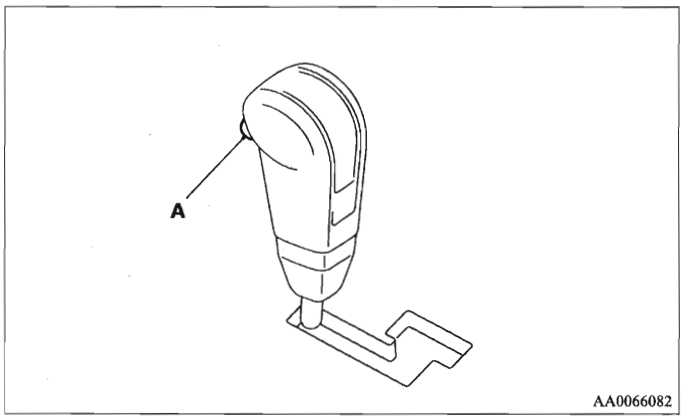

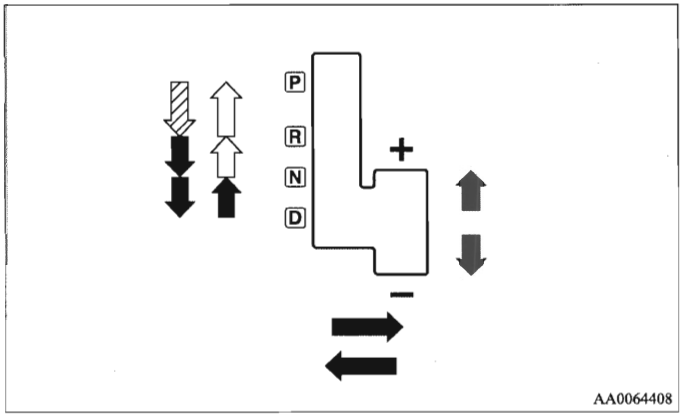

⇩	De vergrendelknop en het rempedaal moeten tegelijk worden ingedrukt om de keuzehendel in een andere stand te zetten.
⇧	De vergrendelknop moet worden ingedrukt om de keuzehendel in een andere stand te zetten.
↓	De vergrendelknop hoeft niet te worden ingedrukt om de keuzehendel in een andere stand te zetten.

⚠ WAARSCHUWING

- **Als u de knop altijd indrukt om de keuzehendel te bedienen, kan deze hendel per ongeluk in de parkeerstand "P" of de achteruitstand "R" springen. Druk de vergrendelknop nooit in tijdens het uitvoeren van de handelingen die op de afbeelding met ↓ zijn aangeduid.**

⚠ WAARSCHUWING

- **Druk altijd het rempedaal in als u de keuzehendel vanuit "P" (PARKEREN) of "N" (NEUTRAAL) in een versnelling schakelt.**
  Druk nooit op het gaspedaal terwijl u de keuzehendel vanuit de stand "P" (PARKEREN) of "N" (NEUTRAAL) verplaatst.

OPMERKING

- Als het rempedaal niet wordt ingedrukt en ingedrukt gehouden, wordt de schakelblokkering ingeschakeld om te verhinderen dat de keuzehendel van de stand "P" (PARKEREN) in een andere stand wordt geschakeld.

Controlelampjes keuzehendelstand

E00603500247

Wanneer het contactslot in de stand "ON" is gezet, licht het controlelampje op het instrumentenpaneel op om de stand van de keuzehendel aan te duiden (bijv. "PARKEREN", "RIJDEN", "ACHTERUIT" enz.).

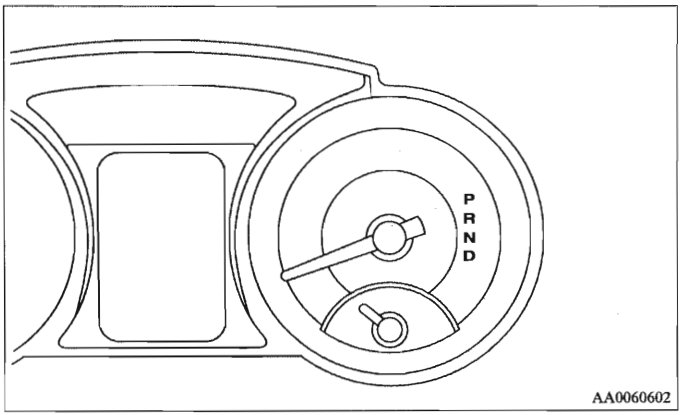

Keuzehendelstanden (Hoofdschuif)

E00603800224

"P" (PARKEREN)

Deze stand vergrendelt de transmissie om te beletten dat het voertuig zich in beweging zet. In deze stand kunt u de motor starten.

"R" (ACHTERUIT)

Deze stand is bedoeld om achteruit te rijden.

⚠ *OPGELET*

- **Zet de keuzehendel nooit in de stand "P" (PARKEREN) of "R" (ACHTERUIT) terwijl het voertuig in beweging is om beschadiging van de transmissie te vermijden.**

"N" (NEUTRAAL)

In deze stand is de transmissie ontkoppeld. Dit komt overeen met de neutrale stand van een handgeschakelde transmissie en mag alleen worden gebruikt wanneer het voertuig tijdens het rijden gedurende lange tijd met draaiende motor stilstaat, bijvoorbeeld in een verkeersopstopping.

⚠ *WAARSCHUWING*

- **Zet de keuzehendel nooit op "N" (NEUTRAAL) terwijl u aan het rijden bent. Dit zou tot ernstige ongevallen kunnen leiden, aangezien u de hendel per ongeluk in de parkeerstand "P" of de achteruitstand "R" zou kunnen drukken en dan niet meer op de motor zou kunnen afremmen.**
- **Op een helling moet u de motor starten in de parkeerstand "P", niet in de neutrale stand "N".**
- **Houd altijd uw rechtervoet op het rempedaal wanneer u in of uit de stand "N" (NEUTRAAL) schakelt om het risico dat u de controle over uw voertuig verliest tot een minimum te beperken.**

"D" (RIJDEN)

Deze stand is voor normaal rijden. De transmissie kiest automatisch een passende versnelling volgens uw snelheid en acceleratie.
Het afremmen op de motor gebeurt automatisch, afhankelijk van de toestand van de rijbaan.

Sportfunctie

E00603900296

Ongeacht het feit of het voertuig stilstaat of in beweging is, wordt de Sportfunctie gekozen door de keuzehendel zachtjes van de stand "D" (RIJDEN) in de handbediende schuif (A) te zetten. Om terug te keren naar de stand "D" moet u de keuzehendel zachtjes opnieuw in de hoofdschuif (B) drukken.

In de Sportfunctie kunt u snel schakelen door de keuzehendel gewoon voorwaarts en achterwaarts te bewegen. In tegenstelling tot wat het geval is bij een handgeschakelde transmissie, kunt u in de Sportfunctie schakelen terwijl het gaspedaal ingedrukt is.

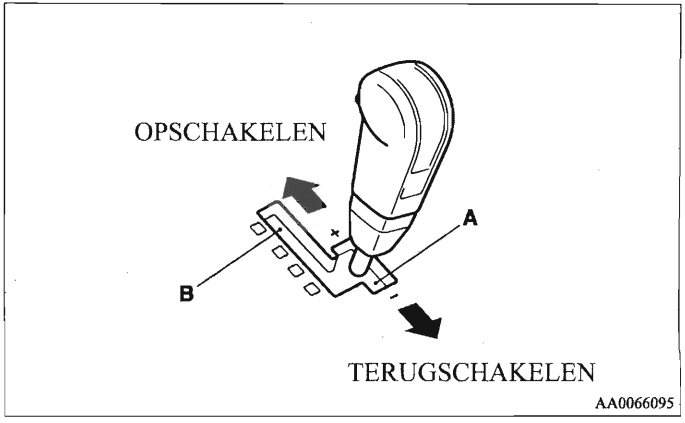

+ (OPSCHAKELEN)

Druk de hendel eenmaal naar voren om één versnelling hoger te schakelen.

– (TERUGSCHAKELEN)
Trek de hendel eenmaal naar achteren om één versnelling terug te schakelen.

⚠ OPGELET

- **Hoger schakelen gebeurt in de Sportfunctie niet automatisch. De bestuurder moet zelf hoger schakelen, rekening houdende met de verkeersomstandigheden en ervoor zorgen dat het motortoerental niet in de rode zone komt.**
- **Door de keuzehendel snel tweemaal naar achteren te trekken (TERUGSCHAKELEN), kan één versnelling worden overgeslagen, dus van 3de naar 1ste, van 4de naar 2de of van 5de naar 3de. Aangezien bruusk afremmen op de motor en/of snel optrekken tot een verminderde tractie kan leiden, moet terugschakelen echter altijd zorgvuldig gebeuren, rekening houdende met de snelheid van het voertuig.**

OPMERKING
- In de Sportfunctie kunnen alleen de 5 vooruitversnellingen worden gekozen. Om achteruit te rijden of het voertuig te parkeren, moet de keuzehendel in de stand "R" (ACHTERUIT) of "P" (PARKEREN) worden gezet.
- Om goede rijprestaties te blijven verzekeren, is het mogelijk dat de transmissie weigert om in een hogere versnelling te schakelen wanneer de keuzehendel bij sommige snelheden in de stand "+ (OPSCHAKELEN)" wordt gezet. Om te verhinderen dat de motor te hoge toerentallen draait, is het ook mogelijk dat de transmissie weigert om in een lagere versnelling te schakelen wanneer de keuzehendel bij sommige snelheden in de stand "– (TERUGSCHAKELEN)" wordt gezet.
- In de Sportfunctie wordt automatisch teruggeschakeld wanneer het voertuig vertraagt. Als het voertuig stopt, wordt automatisch in 1ste versnelling geschakeld.
- Om vanuit stilstand weg te rijden op een glad wegdek moet de keuzehendel naar voren worden gezet, in de stand "+ (OPSCHAKELEN)". Daardoor gaat de transmissie automatisch naar 2de versnelling, wat beter is om vlot weg te rijden op een glad wegdek. Druk de keuzehendel in de stand "– (TERUGSCHAKELEN)" om terug te schakelen naar 1ste versnelling.

Controlelampje van de Sportfunctie

E00612300225

In de Sportfunctie wordt de gekozen stand aangegeven door het controlelampje (A) op het instrumentenpaneel.

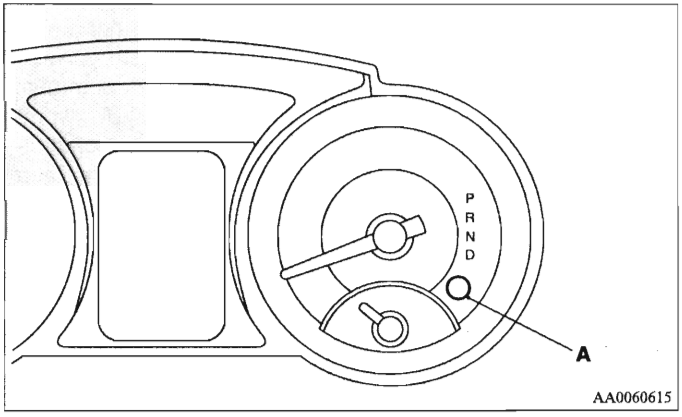

OPMERKING

- Als de Sportfunctie ingeschakeld is, dooft het controlelampje voor de stand "D".

Wanneer er zich een defect voordoet in de automatische transmissie

E00615100035

Wanneer het "N"-controlelampje knippert

E00615200023

Als het "N"-controlelampje (A) knippert terwijl de stand "D" (RIJDEN) of de "Sportfunctie" zijn gekozen, kan dit wijzen op een defect van de automatische transmissie.

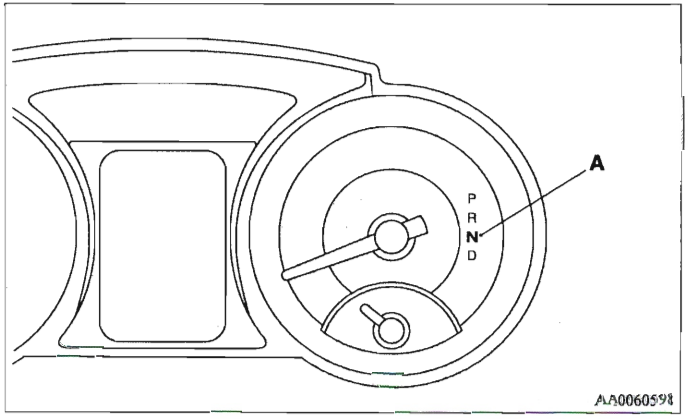

⚠ OPGELET

- **Als het "N"-controlelampje knippert terwijl u aan het rijden bent in de stand "D" (RIJDEN) of in de "Sportfunctie", kan de veiligheidsinrichting van de automatische transmissie door een defect in werking zijn getreden.**
  Wij raden u aan om uw voertuig zo snel mogelijk te laten controleren.

Als het waarschuwingslampje van de A/T (automatische transmissie)-vloeistoftemperatuur oplicht

E00615300024

Het waarschuwingslampje van de A/T (automatische transmissie)-vloeistoftemperatuur licht op als de temperatuur van de automatische-transmissievloeistof abnormaal hoog wordt. Het waarschuwingslampje licht normaal op wanneer het contactslot in de stand "ON" wordt gedraaid en dooft dan opnieuw na enkele seconden.

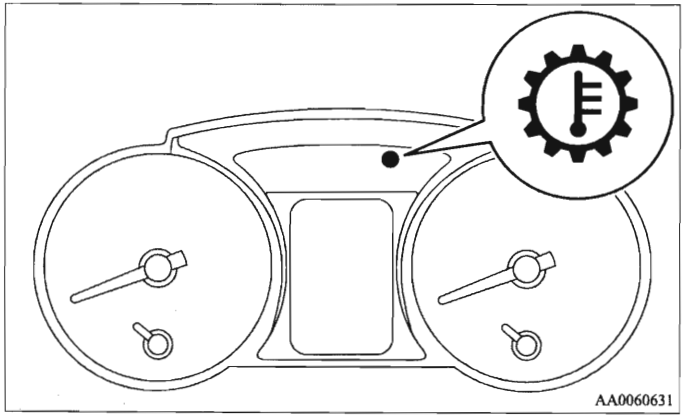

⚠ OPGELET

- Verlaag het motortoerental en zet het voertuig op een veilige plaats aan de kant als dit lampje oplicht. Zet vervolgens de keuzehendel in de stand "P" (PARKEREN) en laat de motor stationair draaien tot het waarschuwingslampje wordt gedoofd. Rijd gewoon door nadat het waarschuwingslampje is gedoofd. Indien het waarschuwingslampje niet wordt gedoofd, raden wij u aan om uw voertuig te laten controleren.

Werking van de A/T

E00604200065

⚠ OPGELET

- Voor u bij een stilstaand voertuig met stationair draaiende motor in een versnelling schakelt, moet u het rempedaal volledig indrukken om te verhinderen dat het voertuig stilletjes vooruitrijdt ("kruipt"). Het voertuig zal zich in beweging zetten zodra u in de versnelling hebt geschakeld, vooral bij een hoog motortoerental, een versneld stationair draaiende motor of als de airconditioning in werking is; laat het rempedaal daarom alleen los als u klaar bent om weg te rijden.
- Druk het rempedaal altijd met de rechtervoet in. Wanneer u de linkervoet gebruikt, zou u in noodgevallen te laat kunnen komen.
- Om een plotse versnelling te vermijden, mag u het toerental van de onbelaste motor niet te hoog opvoeren wanneer u vanuit de parkeerstand "P" of de neutrale stand "N" in een andere versnelling schakelt.

⚠ *OPGELET*

- **Het gaspedaal indrukken terwijl uw andere voet op het rempedaal rust, vermindert de efficiëntie van de remprestaties en kan ertoe leiden dat de remblokken te snel verslijten.**
  Voer het toerental van de onbelaste motor niet te hoog op terwijl u het rempedaal ingedrukt houdt.
  Dit kan de transmissie beschadigen.
  Als het voertuig stationair draait, kan het dat het motortoerental niet even hoog oploopt als bij een normale start, zelfs als het gaspedaal wordt ingedrukt terwijl u op het rempedaal drukt.

Inhaalversnelling

E00604500156

Om bijkomend acceleratievermogen te ontwikkelen in de stand "D" (RIJDEN), moet u het gaspedaal volledig indrukken. De automatische transmissie zal automatisch terugschakelen.

OPMERKING

- In de Sportfunctie wordt niet teruggeschakeld wanneer het gaspedaal helemaal wordt ingedrukt.

Bergop/bergaf rijden

E00610500089

BERGOP RIJDEN

De transmissie schakelt eventueel niet naar een hogere versnelling over als de computer vaststelt dat de huidige snelheid in een hogere versnelling niet kan worden aangehouden.
Als u op een steile helling gas terugneemt, schakelt de transmissie niet naar een hogere versnelling om de prestatie van uw voertuig te versoepelen. Dat is normaal, aangezien de computer de versnellingen tijdelijk blokkeert. Als u de top van de heuvel heeft bereikt, herneemt de transmissie haar normale werking.

BERGAF

Als u een steile helling naar beneden rijdt, kan de computer automatisch een lagere versnelling kiezen. Deze functie ondersteunt het afremmen op de motor, zodat u de remmen minder moet gebruiken.

Wachten

E00604600072

Als u even moet wachten, bijvoorbeeld voor verkeerslichten, houd de rem dan ingedrukt en laat de versnelling ingeschakeld. Als u met draaiende motor gedurende langere tijd moet wachten, zet dan de keuzehendel in de stand "N" (NEUTRAAL) en trek de handrem aan.

⚠ *OPGELET*

- **Houd het voertuig nooit stationair op een helling met alleen het gaspedaal (zonder het rempedaal te gebruiken). Gebruik altijd de handrem en/of het rempedaal.**

Parkeren

E00604700161

Om te parkeren, moet u het voertuig eerst volledig tot stilstand brengen, dan de handrem volledig aantrekken en vervolgens de keuzehendel in de parkeerstand "P" zetten.
Zet altijd de motor af en trek de sleutel uit het contactslot als u het voertuig alleen achterlaat.

OPMERKING

- Trek op een helling steeds de handrem aan voor u de keuzehendel in de parkeerstand "P" zet. Indien u de keuzehendel in de stand "P" (PARKEREN) zet voor u de handrem aantrekt, kan het moeilijk zijn om de keuzehendel daarna opnieuw uit de stand "P" (PARKEREN) te verwijderen als u weer met het voertuig wil rijden en moet u een grote kracht op de keuzehendel uitoefenen om hem uit de stand "P" (PARKEREN) los te krijgen.

Wanneer de automatische transmissie geen snelheidsverandering uitvoert

E00604800348

Indien de transmissie geen snelheidsverandering uitvoert terwijl u aan het rijden bent of uw voertuig bij het starten op een opwaartse helling onvoldoende snelheid ontwikkelt, kan het zijn dat er iets ongewoons aan de hand is met de transmissie, waardoor een veiligheidsinrichting is geactiveerd. Wij raden u aan om uw voertuig zo snel mogelijk te laten controleren.

1. Indien uw voertuig moeilijkheden ondervindt om een opwaartse helling op te rijden, zet de keuzehendel dan in de 2de versnelling van de Sportfunctie.
   Het is mogelijk dat dit niet werkt, afhankelijk van het soort defect van de transmissie.
2. Zet de keuzehendel terug in de stand "D" (RIJDEN) zodra uw voertuig opnieuw op een vlakke weg aan het rijden is.

Super select 4WD II (SS4 II)

E00605700067

Met de tussenbakkeuzehendel (A) kunt u overschakelen naar achterwiel- of naar vierwielaandrijving. Zet de tussenbakkeuzehendel in de stand die aangepast is aan de omstandigheden van het wegdek. Het controlelampje 2WD/4WD geeft aan in welke stand de tussenbakkeuzehendel staat. Zie "Controlelampje 2WD/4WD" op pagina 4-41.

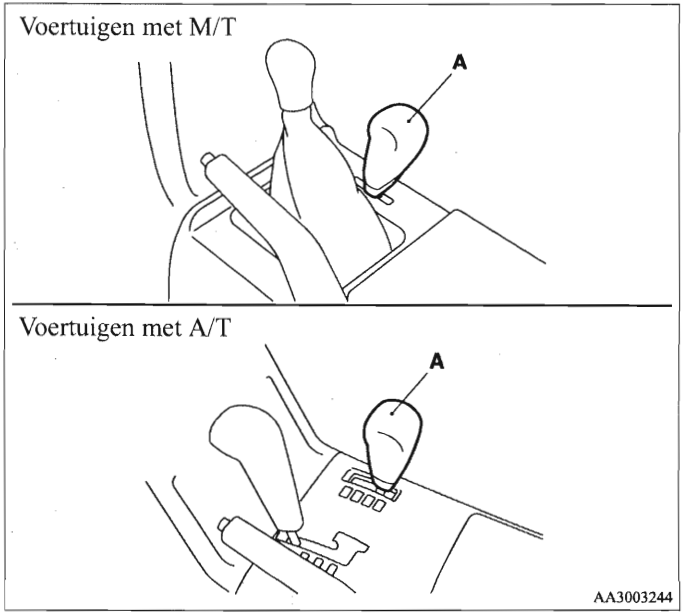

Stand van de keuzehendel en controlelampje 2WD/4WD

E00605800127

Stand van de tussenbakkeuzehendel		Controlelampje 2WD/4WD	Rijomstandigheden
2H	Achterwielaandrijving	4L	Bij het rijden op een droog, verhard wegdek.
4H	Constante vierwielaandrijving	4L	De basisstand voor super select 4WD II. Bij het rijden op een droog, verhard wegdek of op gladde wegen.
4HLc	Vierwielaandrijving met vergrendeling van het centraal differentieel	4L	Bij het rijden op ruwe, zanderige of besneeuwde wegen.
4LLc	Vierwielaandrijving met vergrendeling van het centraal differentieel in laag snelheidsbereik	4L	Bij het op- of afrijden van steile hellingen, op ruwe of modderige wegen (vooral wanneer een hoger koppel vereist is).

□ : Licht op

■ : Blijft gedoofd

⚠ OPGELET

- **De stand "4LLc" levert een maximaal koppel wanneer u met lage snelheid op steile hellingen of op zanderige, modderige en andere moeilijke wegoppervlakken rijdt. Bij voertuigen met automatische transmissie mag in de stand "4LLc" niet sneller dan zowat 70 km/u worden gereden.**

⚠ OPGELET

- **Rijd met uw voertuig niet in de stand "4HLc" of "4LLc" op droge verharde wegen en autosnelwegen. Dit zou tot een overmatige bandenslijtage, een hoger brandstofverbruik en eventueel storende geluiden kunnen leiden. Ook zou de temperatuur van de differentieelolie kunnen stijgen, waardoor het aandrijfsysteem kan worden beschadigd. Daarnaast wordt de aandrijflijn dan onderworpen aan een overmatige belasting, wat tot olielekken, het vastlopen van onderdelen of andere ernstige problemen kan leiden. Rijd op droge verharde wegen en autosnelwegen uitsluitend met het voertuig in de stand "2H" of "4H".**

Bediening van de tussenbakkeuzehendel

E00605900072

De tussenbakkeuzehendel kan worden bediend door de hendel eerst in te drukken en dan in de gewenste stand te schuiven.

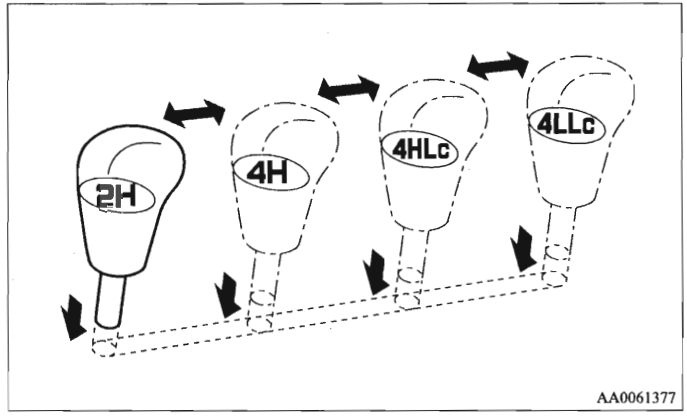

Schakelen van	In	Werkwijze	
		Voertuigen met M/T	Voertuigen met A/T
2H	4H	De tussenbakkeuzehendel kan worden bediend terwijl het voertuig stilstaat of in beweging is. Zet, wanneer het voertuig niet in beweging is, de versnellingshendel in de neutrale stand "N" voor u de tussenbakkeuzehendel bedient. Zet, wanneer het voertuig in beweging is, het voertuig recht in een vooruitversnelling en laat het gaspedaal los voor u de tussenbakkeuzehendel bedient.	De tussenbakkeuzehendel kan worden bediend terwijl het voertuig stilstaat of in beweging is. Zet, wanneer het voertuig niet in beweging is, de keuzehendel in de neutrale stand "N" voor u de tussenbakkeuzehendel bedient. Zet, wanneer het voertuig in beweging is, het voertuig recht in een vooruitversnelling, zet de keuzehendel in de stand "D" (RIJDEN) en laat het gaspedaal los voor u de tussenbakkeuzehendel bedient.
4H	2H of 4HLc		
4HLc	4H		
4HLc	4LLc	Breng het voertuig tot stilstand, druk het koppelingspedaal volledig in en bedien de tussenbakkeuzehendel. Houd het koppelingspedaal ingedrukt terwijl het controlelampje 2WD/4WD blijft knipperen.	Breng het voertuig tot stilstand, zet de keuzehendel in de neutrale stand "N" en bedien de tussenbakkeuzehendel.
4LLc	4HLc		

4

OPMERKING

- Het verplaatsen van de hendel tussen "2H" ↔ "4H" ↔ "4HLc" mag enkel gebeuren bij snelheden van minder dan 100 km/u.
- Als u bij koud weer tijdens het rijden van "2H" in "4H" schakelt, kan het dat de transmissie wat lawaai maakt. Probeer bij koud weer te schakelen terwijl het voertuig stilstaat.
- Wanneer de hendel tussen "2H" ↔ "4H" of tussen "4H" ↔ "4HLc" wordt geschakeld terwijl het voertuig stilstaat, knippert het controlelampje 2WD/4WD tijdens het schakelproces. Rijd traag en normaal nadat u zich ervan hebt vergewist dat het lampje brandt. Zie "Controlelampje 2WD/4WD" op pagina 4-41.
- Bedien de keuzehendel niet terwijl het controlelampje 2WD/4WD knippert.
- Bij voertuigen met cruisecontrol kan de tussenbakkeuzehendel wat lawaai maken wanneer de hendel tussen "2H" ↔ "4H" ↔ "4HLc" wordt geschakeld terwijl de cruisecontrol geactiveerd is.

⚠ *OPGELET*

- **Bedien de tussenbakkeuzehendel niet als de achterwielen van het voertuig doorslippen op sneeuw of ijs.**

Controlelampje 2WD/4WD

E00606000113

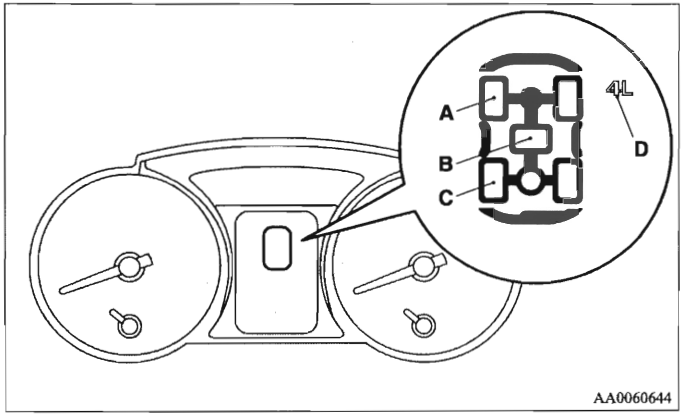

A: Lampje voor de voorwielen
B: Lampje vergrendeling centraal differentieel
C: Lampje voor de achterwielen
D: Lampje voor centraal differentieel met vergrendeling in laag snelheidsbereik

Wanneer de contactschakelaar in de stand "ON" staat, geeft het controlelampje 2WD/4WD de schakeltoestand aan. Het controlelampje 2WD/4WD licht bij elke stand van de tussenbakkeuzehendel als volgt op:

"2H" ↔ "4H"

Stand van de tussenbakkeuzehendel	Controlelampje 2WD/4WD
2H	4L
Omschakeling tussen aandrijfwijze bezig	4L
4H	4L

: Knippert
: Licht op
: Blijft gedoofd

4

"2H" ↔ "4HLc"

Stand van de tussenbakkeuze-hendel	Controlelampje 2WD/4WD
2H	4L
Omschakeling tussen aandrijf-wijze bezig	4L
4HLc	4L

: Knippert
: Licht op
: Blijft gedoofd

"4H" ↔ "4HLc"

Stand van de tussenbakkeuze-hendel	Controlelampje 2WD/4WD
4H	4L
Omschakeling tussen aandrijf-wijze bezig	4L
4HLc	4L

: Knippert
: Licht op
: Blijft gedoofd

"4HLc" ↔ "4LLc"

Stand van de tussenbakkeuzehendel	Controlelampje 2WD/4WD
4HLc	4L 4L
Omschakeling tussen aandrijfwijze bezig	4L 4L
4LLc	4L 4L

: *Knippert*
: Licht op
: Blijft gedoofd

OPMERKING

- Het controlelampje 2WD/4WD knippert terwijl de keuze bezig is. Neem de volgende voorzorgen wanneer het controlelampje knippert.
  - Houd het stuurwiel recht in een vooruitversnelling terwijl u het bereik selecteert. Als u probeert om vooruit te rijden terwijl het stuurwiel gedraaid is, kan het dat de versnellingsbak een ratelend geluid maakt en dat het gewenste bereik niet wordt geselecteerd.
  - Als de lampjes van de voorwielen en/of de vergrendeling van het centraal differentieel blijven knipperen nadat een keuze tussen "2H" ↔ "4H" ↔ "4HLc" werd gemaakt terwijl het voertuig in beweging is, houd dan het stuurwiel recht in een vooruitversnelling en druk het gaspedaal enkele malen langzaam in.
  - Indien, nadat een keuze tussen "4HLc" ↔ "4LLc" is gemaakt, de lampjes voor de voor- en achterwielen blijven knipperen en de gewenste stand nog niet is gekozen, zet dan de tussenbakkeuzehendel terug in zijn vorige stand. Zet het stuurwiel recht in een vooruitversnelling, rijd met het voertuig vooruit en laat het gaspedaal los. Houd vervolgens het koppelingspedaal ingedrukt (bij een handgeschakelde transmissie) of zet de keuzehendel in de stand "N" (NEUTRAAL) (bij een automatische transmissie) en kies de stand opnieuw.

- Als de lampjes voor de voor- en achterwielen snel knipperen (tweemaal per seconde) terwijl u probeert te kiezen tussen "4HLc" ↔ "4LLc", kan deze bewerking niet worden uitgevoerd. Stop het voertuig en laat het gaspedaal los. Houd vervolgens het koppelingspedaal ingedrukt (bij een handgeschakelde transmissie) of zet de keuzehendel in de stand "N" (NEUTRAAL) (bij een automatische transmissie) en kies de stand opnieuw.

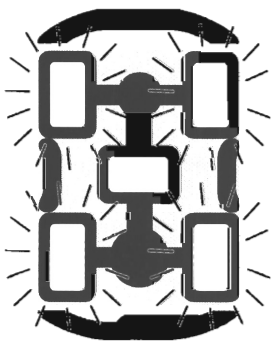

AA0060657

⚠ OPGELET

- **Indien er een probleem wordt vastgesteld in het tussenbaksysteem, zal er een veiligheidsinrichting in werking treden. De lampjes voor de voor- en de achterwielen zullen doven, het lampje voor de vergrendeling van het centraal differentieel zal knipperen en schakelen met de tussenbakkeuzehendel zal onmogelijk worden. Zet uw voertuig op een veilige plaats aan de kant en zet de motor gedurende enkele ogenblikken af. Start de motor opnieuw.**
  De lampjes moeten nu opnieuw normaal werken. Als de lampjes blijven knipperen, raden wij u aan uw voertuig zo snel mogelijk te laten controleren.

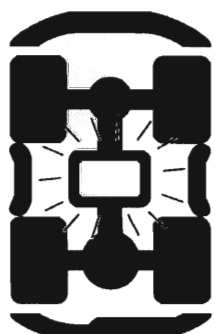

AA0060660

*Vergrendeling differentieel achteraan**

E00606200043

Als een van de wielen doordraait, het voertuig vast komt te zitten en zelfs met de vierwielaandrijving niet kan worden vrijgemaakt, kan de schakelaar van de vergrendeling van het differentieel achteraan (A) worden gebruikt om de vergrendeling van het differentieel achteraan in te schakelen en zo de tractie te verhogen.

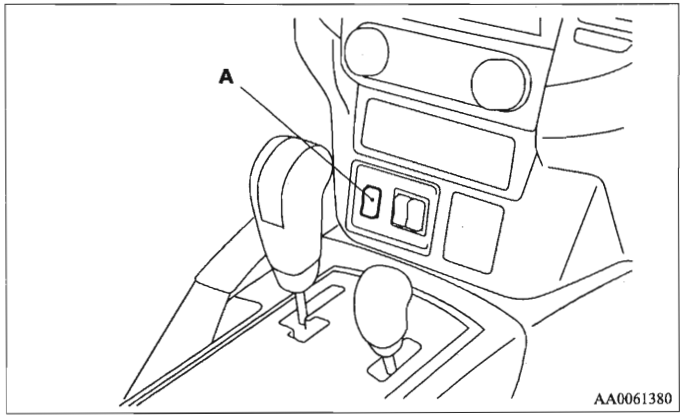

De vergrendeling van het differentieel achteraan bedienen

1. Zet de tussenbakkeuzehendel in de stand “4LLc” of “4HLc”.
2. Druk op de vergrendelschakelaar van het differentieel achteraan (1) om de vergrendeling van het differentieel achteraan in te schakelen.
3. Druk op de vergrendelschakelaar van het differentieel achteraan (2) om de vergrendeling van het differentieel achteraan uit te schakelen.

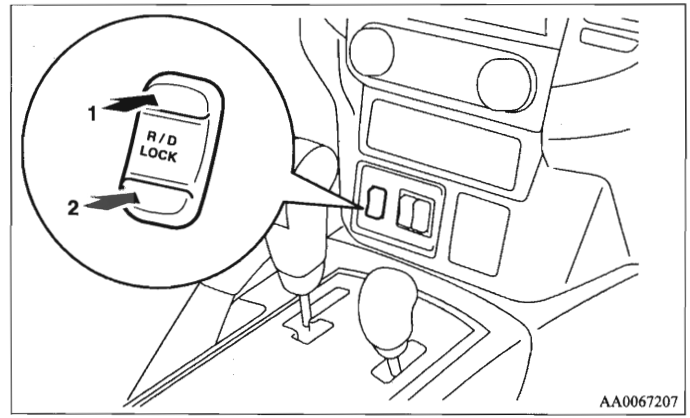

⚠ *OPGELET*

- **Bedien de vergrendelschakelaar van het differentieel achteraan nadat alle wielen gestopt zijn met draaien. Als u deze schakelaar bedient terwijl de wielen draaien, kan het voertuig in een onvoorziene richting wegschieten.**

OPMERKING

- De vergrendeling van het differentieel achteraan werkt niet als de tussenbakkeuzehendel in de stand "4H" of "2H" staat.
- Als het differentieel achteraan vergrendeld is met de tussenbakkeuzehendel in de stand "4LLc" of "4HLc", wordt het automatisch ontgrendeld wanneer de keuzehendel in de stand "4H" of "2H" wordt gezet.

Controlelampje vergrendeling differentieel achteraan

E00606300060

Als het contactslot op "ON" staat, licht het controlelampje van de vergrendeling van het differentieel achteraan (A) op het instrumentenpaneel gedurende enkele seconden op en geeft vervolgens de werkingsstand van de vergrendeling van het differentieel achteraan aan (vergrendeld of ontgrendeld).

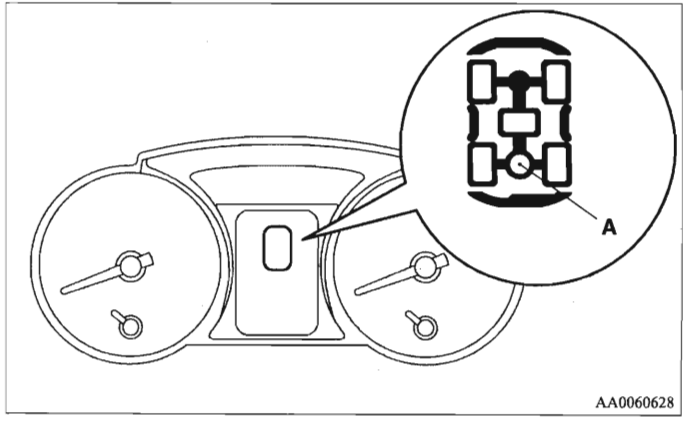

OPMERKING

- Het controlelampje 2WD/4WD licht ook enkele seconden op als de contactschakelaar in de stand "ON" wordt gezet. Zie "Controlelampje 2WD/4WD" op pagina 4-41.
  De stand van de vergrendeling van het differentieel achteraan (door de vergrendelschakelaar van het differentieel achteraan in te drukken) wordt aangeduid doordat het controlelampje van de vergrendeling van het differentieel achteraan knippert of onafgebroken brandt.

De werkingsstand van de vergrendeling van het differentieel achteraan	Controlelampje vergrendeling differentieel achteraan
Vergrendeling differentieel achteraan uitgeschakeld	
Omschakeling bezig	
Vergrendeling differentieel achteraan ingeschakeld	

: Knippert

: Licht op (ononderbroken)

: Blijft gedoofd

OPMERKING

- Het controlelampje knippert terwijl de vergrendeling van het differentieel achteraan tussen in- en uitschakelen wordt omgeschakeld. Als de omschakeling is gebeurd, brandt het controlelampje onafgebroken of helemaal niet.
- De werking van de actieve stabiliteits- & tractieregeling (ASTC) en van het antiblokkeerremsysteem (ABS) is onderbroken wanneer de vergrendeling van het differentieel achteraan is ingeschakeld. Het ASTC-controlelampje, het controlelampje voor actieve stabiliteitsregeling uitgeschakeld ("OFF"), het ABS- waarschuwingslampje en het waarschuwingslampje van het remsysteem branden terwijl deze functies onderbroken zijn. Dit wijst niet op een defect. Wanneer de vergrendeling van het differentieel achteraan wordt uitgeschakeld, doven deze lampen en werken deze functies opnieuw.
  Zie "Waarschuwingslampje van het remsysteem" op pagina 3-14, "ABS-waarschuwingslampje" op pagina 4-64, "ASTC-controlelampje" op pagina 4-68, "Controlelampje voor actieve stabiliteitsregeling uitgeschakeld ("OFF")" op pagina 4-71.

- Als het controlelampje blijft knipperen nadat de schakelaar werd ingedrukt om de vergrendeling van het differentieel achteraan uit te schakelen, houd dan het stuurwiel recht in een vooruitversnelling, druk het gaspedaal enkele malen langzaam in en laat het telkens weer los.
- Als het controlelampje blijft knipperen nadat de schakelaar werd ingedrukt om de vergrendeling van het differentieel achteraan in te schakelen, doe dan het volgende:
  - Als de snelheid van het voertuig 12 km/u of meer bedraagt, verminder dan uw snelheid tot 6 km/u of minder. De overschakeling zal worden voltooid en het controlelampje zal ononderbroken blijven branden.
  - Als de snelheid van het voertuig 12 km/u of minder bedraagt, draai dan het stuurwiel van de ene naar de andere kant tot het controlelampje onafgebroken blijft branden. Als het voertuig vastzit in mulle grond, maak dan eerst de onmiddellijke omgeving rond het voertuig vrij en probeer dan herhaalde malen vooruit- en achteruit te rijden. De overschakeling zal worden voltooid en het controlelampje zal ononderbroken blijven branden.

Voorbeelden van een efficiënt gebruik van de vergrendeling van het differentieel achteraan

E00606400045

⚠ OPGELET

- **Gebruik de vergrendeling van het differentieel achteraan alleen als noodmaatregel wanneer uw voertuig vastzit en niet kan worden vrijgemaakt met de tussenbakkeuzehendel in de stand "4LLc" of "4HLc". Schakel de vergrendeling van het differentieel achteraan onmiddellijk na gebruik weer uit.**

Als een van de wielen in een greppel of sloot is terechtgekomen.

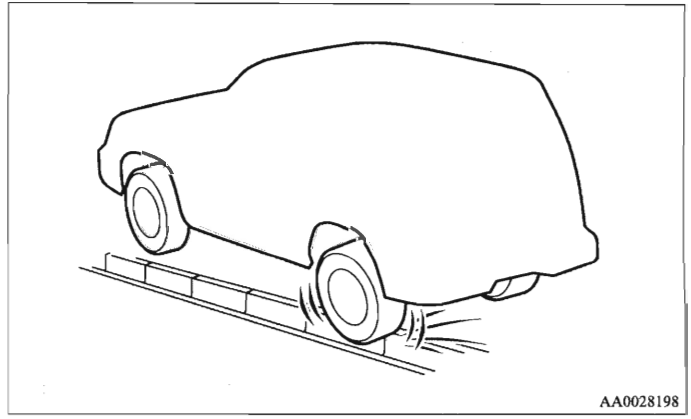

Als u op rotsachtig terrein rijdt.

Als het voertuig niet kan rijden omdat een van de wielen niet op de grond staat.

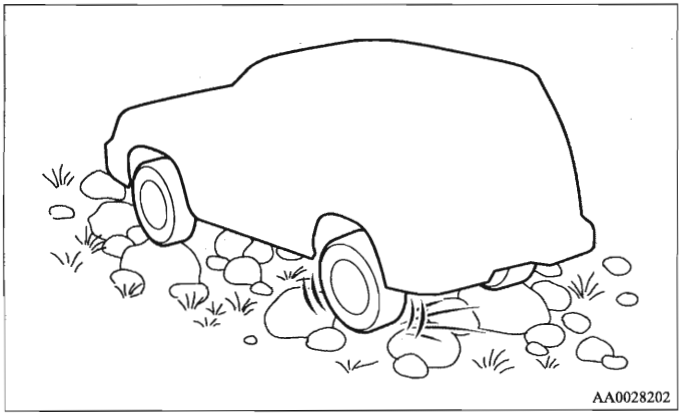

Als u uit sneeuw wegrijdt.

Als het voertuig niet kan vertrekken omdat één wiel in de sneeuw en het andere op een verharde weg staat.

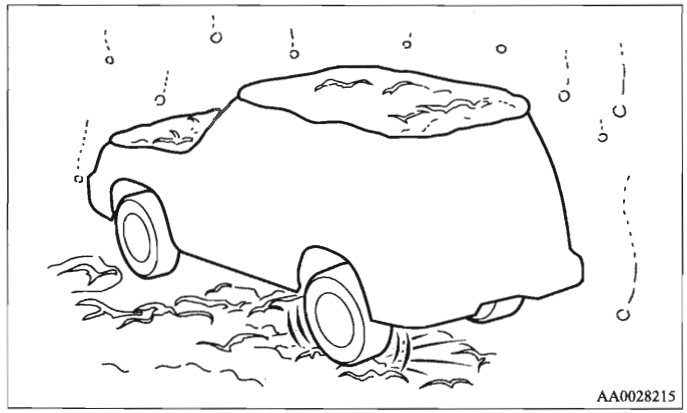

Voorbeelden van een onjuist gebruik van de vergrendeling van het differentieel achteraan

E00606500046

⚠ WAARSCHUWING

- **Als de stand "4LLc" of "4HLc" is gekozen en de vergrendeling van het differentieel achteraan is ingeschakeld, kunnen de volgende zeer gevaarlijke situaties zich voordoen.**
  Ontgrendel het differentieel achteraan altijd als u op normale wegen rijdt.
  - **Als de vergrendeling van het differentieel achteraan per vergissing is ingeschakeld om op een verharde weg te rijden: Als de vergrendeling van het differentieel achteraan is ingeschakeld, heeft het voertuig een sterke neiging om rechtdoor te rijden, waardoor het moeilijk kan zijn om aan het stuurwiel te draaien.**

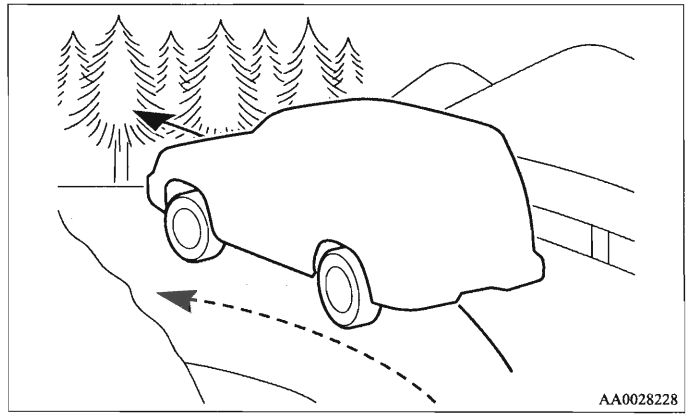

⚠ WAARSCHUWING

- **Als de vergrendeling van het differentieel achteraan per vergissing is ingeschakeld om een bocht te nemen, op een kruispunt links of rechts af te slaan en dergelijke: Het voertuig kan zeer moeilijk draaien en zou rechtdoor kunnen rijden.**

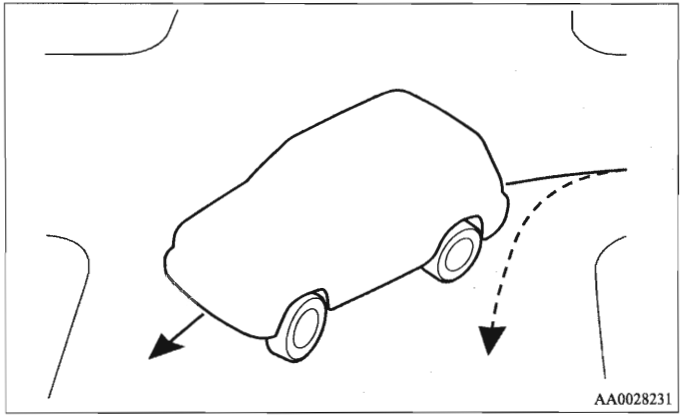

⚠ WAARSCHUWING

- **Als het differentieel achteraan per vergissing is ingeschakeld, behalve om in noodgevallen op een besneeuwd of bevroren wegdek uit stilstand te vertrekken: Het wordt moeilijk om betrouwbaar te draaien.**
- **Wanneer de toestand van het wegdek voor het linker- en het rechterwiel niet dezelfde is (bijvoorbeeld één wiel op een verharde weg en één op een bevroren oppervlak), kan het voertuig bruusk van richting veranderen bij het afremmen op de motor of het optrekken.**
  Gebruik de vergrendeling van het differentieel achteraan uitsluitend om in noodgevallen vanuit stilstand te vertrekken op een besneeuwde of bevroren weg, maar rijd wel met 4WD.

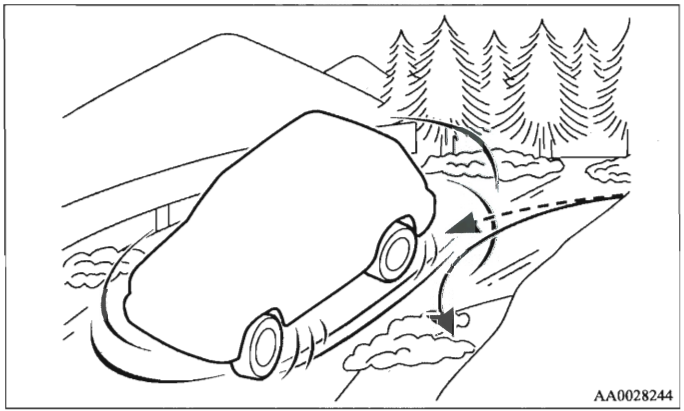

Bediening vierwielaandrijving

E00606600496

Door de vierwielaandrijving te kiezen, worden beide assen van het voertuig star met elkaar verbonden. Dit verbetert de tractie. Als u scherpe bochten neemt of herhaaldelijk vooruit en achteruit rijdt, wordt de aandrijving belast; dit voelt aan als een rem. Een vierwielaangedreven voertuig kan sneller en gelijkmatiger optrekken.

De remafstand is echter niet korter dan bij een voertuig met achterwielaandrijving.

Als u de vierwielaandrijving gebruikt op slechte wegen (sneeuw, slijk, zand, enz.), moet u het voertuig steeds correct bedienen.

OPMERKING

- Zet uw zetel iets rechter en iets dichter bij het stuurwiel dan anders; zorg voor een goede positie om gemakkelijk te sturen en voor een goede bediening van de pedalen. Draag steeds uw veiligheidsgordel.
- Als u op slechte wegen gereden hebt, moet u telkens alle onderdelen van uw wagen controleren en de wagen grondig reinigen met water. Zie de paragrafen "Onderhoud van het voertuig" en "Inspectie en onderhoud na rijden op ruwe wegen" op pagina 4-57.

Rijden op droge, verharde wegen en snelwegen

Kies voor het rijden op droge, verharde wegen de stand "2H" of "4H". Kies vooral op droge snelwegen nooit de stand "4HLc" of "4LLc".

⚠ *OPGELET*

- **Als u voor het rijden op droge, verharde wegen de stand "4HLc" of "4LLc" kiest, neemt het brandstofverbruik toe, kunnen er storende geluiden optreden en kunnen de banden vroegtijdig verslijten.**
  Bovendien kan ook de temperatuur van de differentieelolie oplopen, waardoor het aandrijfsysteem kan worden beschadigd.
  Daarnaast wordt de aandrijflijn onderworpen aan een overmatige belasting, wat tot olielekken, het vastlopen van onderdelen of andere ernstige defecten kan leiden.

Rijden op besneeuwde of gladde wegen

Zet de tussenbakkeuzehendel in de stand "4H" of "4HLc", afhankelijk van de toestand van de rijweg, en druk dan het gaspedaal geleidelijk in om vlot weg te rijden.

OPMERKING

- Het gebruik van sneeuwbanden en/of sneeuwkettingen wordt aanbevolen.
- Om te verzekeren dat het antiblokkeerremsysteem (ABS) correct werkt wanneer sneeuwkettingen werden gemonteerd, moet u in de stand "4H", "4HLc" of "4LLc" rijden.
- Bewaar een veilige afstand tot andere voertuigen, vermijd om bruusk te remmen en rem af op de motor (terugschakelen).

⚠ *OPGELET*

- **Vermijd plotseling remmen, te snel optrekken en het nemen van scherpe bochten om slippen te voorkomen.**

Rijden op zanderige of modderige wegen

Zet de tussenbakkeuzehendel in de stand "4HLc" of "4LLc" en druk het gaspedaal dan geleidelijk in om vlot weg te rijden. Houd de druk op het gaspedaal zo gelijkmatig mogelijk en rijd met lage snelheid.

⚠ OPGELET

- **Forceer uw voertuig niet en rijd niet roekeloos op zanderige wegen. In vergelijking met normale wegen worden de motor en andere onderdelen van het aandrijfsysteem op dergelijke wegoppervlakken aan een uitermate grote belasting onderworpen, wat ongevallen kan veroorzaken.**
- **Als een van de volgende omstandigheden zich voordoet terwijl u met uw voertuig aan het rijden bent, zet het dan onmiddellijk op een veilige plaats aan de kant en doe wat hieronder is beschreven:**
  - **De naald van de temperatuurmeter komt dicht bij de oververhittingszone.**
    Zie "Oververhitting van de motor" op pagina 6-6.
  - **Het waarschuwingslampje van de A/T-vloeistoftemperatuur licht op.**
    Zie "Als het waarschuwingslampje van de A/T (automatische transmissie)-vloeistoftemperatuur oplicht" op pagina 4-33.

⚠ WAARSCHUWING

- **Als u uw voertuig los wilt krijgen wanneer het vastzit, moet u er zich van vergewissen dat er zich geen mensen of voorwerpen in de omgeving van het voertuig bevinden. Door de schommelbeweging kan het voertuig plotseling vooruit of achteruit schieten en kunnen mensen of voorwerpen gewond of beschadigd worden.**

OPMERKING

- Voorkom plotseling remmen, optrekken en scherpe bochten met hoge snelheid om te voorkomen dat het voertuig vastraakt in het zand.
- Als uw voertuig in zanderige of modderige wegen blijft steken, kunt u het vaak al schommelend loskrijgen. Beweeg de keuzehendel ritmisch tussen "D" (RIJDEN) en "R" (ACHTERUIT) (bij een handgeschakelde transmissie tussen 1ste versnelling en Achteruit) terwijl u het gaspedaal lichtjes indrukt.
- Het is aanbevolen om uw voertuig te starten terwijl de handrem half - en niet volledig - is aangetrokken; trek daartoe de hendel van de handrem lichtjes omhoog.
  Vergeet niet om de handrem los te zetten nadat het voertuig vrij is.
- Als de weg waarop u moet rijden bijzonder modderig is, is het aanbevolen om sneeuwkettingen te gebruiken. Omdat het soms van te voren moeilijk te beoordelen is hoe modderig een weg is, dient met lage snelheid te worden gereden en dient men erop te letten dat het voertuig niet te diep wegzakt. Controleer, indien mogelijk, eerst de toestand van de weg alvorens verder te rijden.
- Het rijden over kustwegen en wegen die bestrooid zijn met zout en andere chemicaliën kan roesten van het voertuig veroorzaken; het voertuig hierna meteen grondig wassen.

Steile hellingen oprijden

Zet de tussenbakkeuzehendel in de stand "4LLc" om een maximaal motorkoppel te ontwikkelen.

⚠ WAARSCHUWING

- **Rijd steeds rechtdoor. Probeer niet om een steile helling over te steken.**
- **Als u tractie begint te verliezen, laat dan het gaspedaal een beetje los en draai het stuurwiel afwisselend voorzichtig naar links en naar rechts tot u weer voldoende tractie hebt.**

OPMERKING

- Kies een zo vlak mogelijke helling met weinig stenen of andere hindernissen.
- Voordat wordt geprobeerd om de helling op te rijden, de helling eerst oplopen om te controleren of het voertuig in staat is de helling op te rijden.

Afdalen van hellingen

Zet de tussenbakkeuzehendel in de stand "4LLc", rem af op de motor (terugschakelen) en daal langzaam af.

⚠ WAARSCHUWING

- **Rijd een steile helling nooit zigzaggend naar beneden. Rijd de helling zo recht mogelijk af.**

OPMERKING

- Wanneer bij het afdalen van een erg steile helling de remmen plotseling worden gebruikt, bestaat de kans dat u de controle over het voertuig verliest. Vooraleer u een steile helling afdaalt, eerst de helling controleren om de weg te beoordelen.
- Voordat met de afdaling wordt begonnen, is het belangrijk dat de juiste versnelling wordt gekozen. Schakel niet tijdens het afdalen en druk de koppeling niet in.
- MITSUBISHI MOTORS is niet aansprakelijk tegenover de gebruiker voor eender welke schade of letsels tengevolge van het oneigenlijke en onachtzame gebruik van een voertuig. Alle in deze handleiding beschreven bedieningstechnieken hangen af van de vaardigheid en de ervaring van de bestuurder en andere personen; elke afwijking van de aanbevolen instructies is op eigen risico.

Nemen van scherpe bochten

Wanneer u bij lage snelheid een scherpe bocht neemt in de stand "4HLc" of "4LLc", kan er bij de besturing een klein verschil optreden, net alsof de remmen worden ingedrukt. Dit zogenaamde "afremmen in scherpe bochten" komt doordat alle vier de wielen zich op een verschillende afstand van de bocht bevinden.

Dit komt alleen voor bij voertuigen met vierwielaandrijving. Als dit zich voordoet, de wielen recht zetten of overschakelen naar achterwielaandrijving.

Oversteken van een rivier

Voertuigen met vierwielaandrijving zijn niet noodzakelijk waterdicht. Indien de elektrische circuits nat worden, zal het voertuig niet langer rijden; voorkom dus dat met het voertuig een rivier wordt overgestoken, tenzij absoluut noodzakelijk. Als het noodzakelijk is om een rivier over te steken, ga dan als volgt te werk:

1. Controleer de diepte van een rivier en andere geografische elementen voor u een rivier oversteekt; steek de rivier op een zo ondiep mogelijke plaats over.
2. Steek over op een plaats waar het water minder dan 70 cm diep is.
3. Zet de tussenbakkeuzehendel in de stand "4LLc".
4. Rijd langzaam, met een snelheid van ongeveer 5 km/u om overmatig spatten van water te voorkomen.

⚠ *OPGELET*

- **Probeer een rivier niet over te steken op plaatsen waar het water meer dan 70 cm diep is.**
- **Steek een rivier slechts uitzonderlijk, in noodgevallen, over en doe dit nooit gedurende langere tijd.**
- **Druk nadat u een rivier bent overgestoken de remmen in om u ervan te vergewissen dat ze goed functioneren. Indien de remmen nat zijn en niet goed werken, laat deze dan drogen door langzaam te rijden en het rempedaal lichtjes in te drukken.**
  Controleer alle onderdelen van het voertuig nauwkeurig.

OPMERKING

- Omdat er water in de binnenkant van het voertuig dringt wanneer op een plaats wordt overgestoken waar het water meer dan 50 cm diep is, raden wij u aan om uw voertuig te laten controleren.
- Als u vaak door water rijdt, kan dit de levensduur van uw voertuig negatief beïnvloeden; wij raden u aan de nodige maatregelen te treffen om uw voertuig voor te bereiden, te controleren en te herstellen.

Inspectie en onderhoud na rijden op ruwe wegen

E00606700048

Na het rijden op ruwe wegen dienen de onderstaande punten voor inspectie en onderhoud te worden uitgevoerd:

- Controleer of het voertuig beschadigd is door stenen, rotsen, e.d.
- Was het voertuig grondig met water.
  Rijd na het wassen langzaam met het voertuig terwijl u het rempedaal lichtjes indrukt om de remmen te laten drogen. Indien de remmen hierna nog altijd niet goed werken, raden wij u aan de remmen zo snel mogelijk te laten controleren.
- Verwijder insecten, droog gras enz. die de radiator kunnen verstoppen.
- Zorg er na het oversteken van een rivier voor dat het volgende in een erkend MITSUBISHI MOTORS Service Centrum wordt gecontroleerd en dat de nodige maatregelen worden getroffen.
  - Controleer het remsysteem en laat het indien nodig onderhouden.
  - Controleer het peil en de troebelheid van de olie of het vet in de motor, de transmissie, de tussenbak en het differentieel. Indien de olie of het vet melkachtig zijn, wijst dit op indringing van water. Vervang in dit geval de olie of het vet.
  - Smeer de cardanas.
  - Controleer uw wagen van binnen. Als er water is binnengedrongen, moet u de tapijten enz. drogen.
  - Controleer de koplampen. Indien er water in de behuizing van de koplampen staat, raden wij u aan dit te laten verwijderen.

Voorzorgen bij het besturen van voertuigen met vierwielaandrijving

E00606800401

Banden en wielen

Aangezien het aandrijfkoppel op de 4 wielen kan worden overgebracht, wordt de prestatie van het voertuig in 4WD in grote mate beïnvloed door de staat van de banden.

Let goed op de banden.

- Monteer specifieke banden op alle wielen. Zie “Banden en wielen” op pagina 9-13.
- Zorg ervoor dat de vier wielen en banden van hetzelfde formaat en type zijn.
  Wanneer een van de banden of wielen moet worden vervangen, vervang ze dan allemaal.
- Alle banden moeten onderling worden verwisseld zodra een ongelijke slijtage van de voor- en de achterbanden zichtbaar is.

Uw wagen kan niet goed presteren als de banden een verschil in slijtage vertonen. Zie "Onderling verwisselen van de banden" op pagina 8-20.

- Controleer regelmatig de bandenspanning.
- Indien de bandenspanning niet correct is, kan de tussenbak lawaai maken en schokken als de aandrijfwijze wordt veranderd.

⚠ *OPGELET*

- **Gebruik altijd banden van dezelfde maat, hetzelfde type en hetzelfde merk die dezelfde slijtage vertonen. Als u banden van een verschillende maat, een verschillend type of merk gebruikt of banden met een verschillende slijtagegraad, leidt dit tot een overdreven belasting, waardoor het aandrijfsysteem kan worden beschadigd.**

Slepen

Als uw voertuig moet worden gesleept, raden wij u aan dit door uw erkend MITSUBISHI MOTORS Service Centrum of door een professionele takeldienst te laten doen.

Laat uw voertuig in de volgende gevallen door een takelwagen slepen.

- De motor draait, maar het voertuig beweegt niet of u hoort een abnormaal geluid.
- Uit een controle van de onderkant van het voertuig blijkt dat er een olie- of andere vloeistoflek is.

Sleep uw voertuig alleen als uw erkend MITSUBISHI MOTORS Service Centrum of een professionele takeldienst u niet kunnen helpen; ga hierbij bijzonder zorgvuldig te werk en volg nauwgezet de instructies die u vindt onder de paragraaf "Slepen" op pagina 6-30.

⚠ *OPGELET*

- **Zet de tussenbakkeuzehendel altijd in de stand "2H". Probeer uw voertuig nooit te slepen met de tussenbakkeuzehendel in de stand "4H", "4HLc" of "4LLc" en met eender welke wielen op de grond (Type A of B). Dit zou het aandrijfsysteem van het voertuig kunnen beschadigen of het voertuig zou van de takelwagen kunnen loskomen, wat tot ongevallen kan leiden.**
  Als u de tussenbakkeuzehendel niet in de stand "2H" kunt zetten of als de transmissie niet behoorlijk werkt of beschadigd is, sleep het voertuig dan met alle wielen op een slede (Type C of D), zoals op de afbeelding getoond.

Indien u de tussenbakkeuzehendel in de stand "2H" kunt zetten.

A

B

Indien u de tussenbakkeuzehendel niet in de stand "2H" kunt zetten.

C

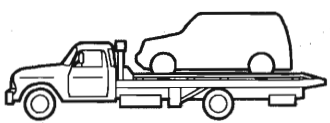

D

AA2001328

Opkrikken van een voertuig met vierwielaandrijving

⚠ *WAARSCHUWING*

- **Probeer de motor niet te starten als u het voertuig opkrikt.**
  Het wiel op de grond kan beginnen draaien en de wagen kan van de krik rollen.

Bediening van de koppeling

Door het koppelingspedaal snel of zacht in te drukken terwijl de motor snel draait, zullen de koppeling en de transmissie worden beschadigd omdat de tractiekracht zeer groot is.
Druk het pedaal traag en vastberaden in.

Remmen

E00607000527

Alle onderdelen van het remsysteem zijn van vitaal belang voor uw veiligheid. Wij raden u aan om het voertuig op regelmatige tijdstippen te laten controleren, in overeenstemming met het onderhoudsboekje.

⚠ *OPGELET*

- **Neem geen rijstijl aan met veel en plotseling remmen en laat ook nooit uw voet op het rempedaal rusten tijdens het rijden.**
  Dat veroorzaakt oververhitting en slijtage van de remmen.

Remsysteem

De voetrem bestaat uit twee remcircuits, zodat bij weigering van het ene circuit het andere beschikbaar blijft om uw voertuig tot stilstand te brengen. Houd het rempedaal in deze situatie stevig ingedrukt, zelfs indien het helemaal tot op het einde van de slag kan worden ingedrukt; stop zo snel mogelijk met rijden en laat het remsysteem herstellen.
Zie voor meer details "Waarschuwingslampje van het remsysteem" op pagina 3-14.

Rembekrachtiging

Het rembekrachtigingssysteem gebruikt remvloeistof die door de pomp onder druk wordt gezet om de rembekrachtiging te verzekeren. Als het remsysteem het tijdens het rijden laat afweten, gaat het waarschuwingslampje van het remsysteem branden en weerklinkt ononderbroken een zoemer. In een dergelijk geval kan het dat de remmen niet behoorlijk werken.
Indien deze zoemer blijft weerklinken, zet uw voertuig dan op een veilige plaats aan de kant en laat het systeem nakijken.
Zie "Waarschuwingslampje van het remsysteem" op pagina 3-14.

⚠ *OPGELET*

- **Breng het voertuig op een veilige plaats tot stilstand door lichtjes te remmen. Door bruusk te remmen of snel te rijden, kan het voertuig onstabiel worden.**

OPMERKING

- Wanneer u het rempedaal herhaaldelijk indrukt, kunnen het waarschuwingslampje van het remsysteem, het ABS-waarschuwingslampje en de waarschuwingszoemer van de remmen in werking treden. (Het ASTC-controlelampje en het controlelampje voor actieve stabiliteitsregeling uitgeschakeld ("OFF") lichten eveneens op.) Dit is normaal als na een paar seconden de lampjes worden gedoofd en de zoemer stopt.

- Soms kan er onmiddellijk nadat de motor is gestart of wanneer het rempedaal herhaaldelijk wordt ingedrukt een geluid uit de motorruimte komen. Dit wordt veroorzaakt door de werking van het remsysteem. Dit geluid is normaal. U hoeft er zich dus helemaal geen zorgen over te maken. Het wijst er eigenlijk op dat het remsysteem normaal werkt.

⚠ WAARSCHUWING

- **Rijd nooit een helling af met uitgeschakelde motor (OFF). Laat de motor van het voertuig altijd draaien als uw voertuig in beweging is. Als u tijdens het rijden de motor afzet, zal de rembekrachtiging uitvallen, waardoor uw remmen niet meer zo goed werken.**
- **Als de rembekrachtiging is uitgevallen of als een van de hydraulische remsystemen niet meer behoorlijk werkt, laat uw voertuig dan onmiddellijk controleren.**

Waarschuwingslampje

- Het waarschuwingslampje van het remsysteem gaat branden om op een defect van het remsysteem te wijzen. Lees de paragraaf "Waarschuwingslampje remsysteem" op pagina 3-14.

- Bij voertuigen met vergrendeling van het differentieel achteraan wordt de werking van de actieve stabiliteits- en tractieregeling (ASTC) en van het antiblokkeerremsysteem (ABS) onderbroken als de vergrendeling van het differentieel achteraan ingeschakeld is. Het ASTC-controlelampje, het controlelampje voor actieve stabiliteitsregeling uitgeschakeld ("OFF"), het ABS-waarschuwingslampje en het waarschuwingslampje van het remsysteem lichten allemaal op terwijl deze functies onderbroken zijn. Dit wijst niet op een defect. Wanneer de vergrendeling van het differentieel achteraan wordt uitgeschakeld, doven deze lampen en werken deze functies opnieuw.
  Zie "Waarschuwingslampje van het remsysteem" op pagina 3-14, "ABS-waarschuwingslampje" op pagina 4-64, "ASTC-controlelampje" op pagina 4-68, "Controlelampje voor actieve stabiliteitsregeling uitgeschakeld ("OFF")" op pagina 4-71.

Natte remmen

Controleer het remsysteem onmiddellijk na het wegrijden en bij lage snelheid, vooral wanneer de remmen nat zijn, om te weten of het goed werkt.
Wanneer u door diepe plassen bent gereden, bij zware regenval of na een wasbeurt kan er zich een waterfilm vormen op de remschijven, waardoor de normale remwerking wordt verminderd. Druk in dat geval het rempedaal herhaaldelijk lichtjes in terwijl u traag vooruitrijdt om de remmen te doen drogen.

Bergaf rijden

Bij het afdalen van een steile helling kunt u oververhitting van de remmen voorkomen door naar een lagere versnelling terug te schakelen en op de motor af te remmen.

⚠ WAARSCHUWING

- **Zorg ervoor dat er zich geen voorwerpen in de buurt van het rempedaal bevinden en dat er geen vloermat kan onderschuiven, want dit zou de pedaalslag kunnen verminderen, wat in noodgevallen uitermate gevaarlijk kan zijn. Zorg ervoor dat het pedaal altijd vrij kan worden bediend. Zorg ervoor dat de vloermat altijd stevig op haar plaats wordt gehouden.**

Remblokken

- Vermijd situaties waarin u hard moet remmen.
  Nieuwe remmen moeten tijdens de eerste 200 km worden ingereden en mogen dan dus slechts voorzichtig worden ingedrukt.
- De schijfremmen zijn uitgerust met een waarschuwingsmechanisme dat tijdens het remmen een scherp metaalachtig geluid voortbrengt als de remblokken versleten zijn.
  Als u dit geluid hoort, laat de remblokken dan onmiddellijk vervangen.

⚠ WAARSCHUWING

- **Wanneer u met versleten remblokken rijdt, wordt het moeilijker om te stoppen, wat een ongeval kan veroorzaken.**

Antiblokkeerremsysteem (ABS)

E00607100850

Weersomstandigheden kunnen de remprestaties beïnvloeden. Door plots te remmen op een wegdek waarop sneeuw, ijs, olie, water, enz. ligt, kan uw voertuig gaan slippen. In dit geval verminderen de controle over het stuur en het remvermogen, en wordt de remafstand langer. Uw voertuig kan ook helemaal ronddraaien, zonder dat u er controle over heeft.
Het ABS-systeem voorkomt dat de wielen tijdens het remmen blokkeren, zodat de wagen bestuurbaar en stabiel blijft en het remvermogen niet wordt aangetast.

Tips voor het rijden

- Houd altijd dezelfde afstand ten opzichte van het voertuig dat voor u rijdt als u zou doen met een voertuig zonder ABS.
  In vergelijking met voertuigen zonder ABS kan uw voertuig in de volgende gevallen een langere remafstand nodig hebben:
  - Bij het rijden op grind of besneeuwde wegen.
  - Rijden met sneeuwkettingen.
  - Bij het rijden op een wegdek met kuilen of andere hoogteverschillen.
  - Bij het rijden op hobbelige wegen of andere slechte wegdekken.
- Om te verzekeren dat het antiblokkeerremsysteem (ABS) correct zal werken wanneer sneeuwkettingen werden gemonteerd, moet u in de stand “4H”, “4HLc” of “4LLc” rijden.
- Het ABS-systeem werkt niet alleen in situaties waarin plots moet worden geremd. Het systeem kan ook vermijden dat de wielen blokkeren wanneer u over mangaten of staalplaten van wegenwerken, verhogingen of hoogteverschillen in het wegdek, wegmarkeringen of andere oppervlakken rijdt waarop de wielen moeilijk grip krijgen.
- Wanneer het ABS-systeem geactiveerd is, kunt u eventueel het kloppen van het rempedaal en de trillingen van de carrosserie en het stuurwiel voelen. U kunt eventueel ook een kenmerkend geluid horen. Op dergelijke momenten kan er ook een zekere weerstand van het rempedaal zijn tegen indrukken.
  Dit is een normaal gevolg van de werking van het ABS-systeem en wijst niet op een probleem.
  Houd in dat geval gewoon het rempedaal harder ingedrukt om het ABS-systeem voor u te laten werken. Rem niet pompend. Daardoor verminderen de remprestaties.
- Wanneer de motor wordt gestart en nadat u bent beginnen te rijden, kunt u werkingsgeluiden horen vanuit de motorruimte of een schok voelen van het rempedaal. Dit is normaal. De ABS is een zelfcontrole aan het uitvoeren.
- Het ABS-systeem treedt in werking nadat het voertuig een snelheid van meer dan ongeveer 10 km/u heeft bereikt. Het stopt met werken wanneer de snelheid van het voertuig tot minder dan ongeveer 5 km/u daalt.

⚠ OPGELET

- **Zelfs het ABS-remsysteem kan niet verhinderen dat de wetten van de fysica op uw voertuig inwerken. U kunt er bijvoorbeeld geen ongevallen mee voorkomen als u met overdreven snelheid een bocht neemt, te dicht achter de wagen voor u rijdt of geen rekening houdt met aquaplaning. Als bestuurder blijft het uw taak om de veiligheidsvoorschriften na te leven en uw snelheid en remvermogen juist in te schatten.**
- **Gebruik altijd banden van hetzelfde type en dezelfde maat op de vier wielen.**
  Als u dit niet doet, werkt het ABS-systeem misschien niet zoals het hoort.
- **Installeer nooit een limited slip differentieel dat geen origineel onderdeel van MITSUBISHI MOTORS is, aangezien het ABS-systeem dan eventueel niet normaal zou functioneren.**
  Wij raden u aan om contact te nemen met een erkend MITSUBISHI MOTORS Service Centrum.

4

ABS-waarschuwingslampje

E00607200532

Het ABS-waarschuwingslampje moet oplichten wanneer u het contactslot op "ON" draait en na enkele seconden doven.

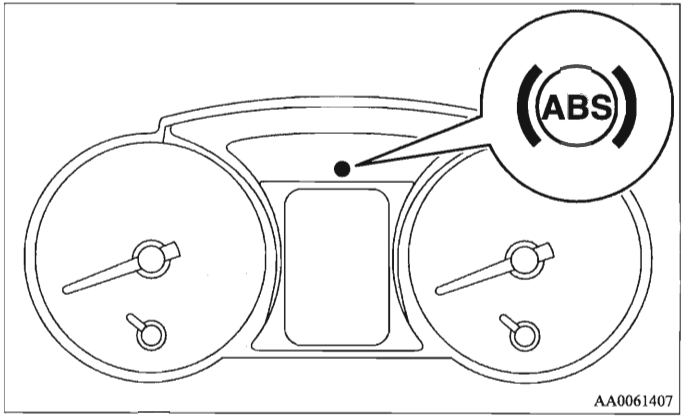

⚠ OPGELET

- **Als het waarschuwingslampje blijft branden of als het niet brandt wanneer u het voertuig start, betekent dit dat het ABS-systeem niet functioneert en dat alleen het standaardremsysteem in werking is. (In dit geval werkt het standaard hydraulisch remsysteem nog altijd.) Wij raden u aan om uw voertuig zo snel mogelijk te laten controleren.**

OPMERKING

- Wanneer u het rempedaal herhaaldelijk indrukt, kunnen het waarschuwingslampje van het remsysteem, het ABS-waarschuwingslampje en de waarschuwingszoemer van de remmen in werking treden. (Het ASTC-controlelampje en het controlelampje voor actieve stabiliteitsregeling uitgeschakeld ("OFF") lichten eveneens op.) Dit is normaal als na een paar seconden de lampjes worden gedoofd en de zoemer stopt.
- Bij voertuigen met vergrendeling van het differentieel achteraan zijn de werking van de actieve stabiliteits- en tractieregeling (ASTC) en het antiblokeerremsysteem (ABS) onderbroken terwijl de vergrendeling van het differentieel achteraan ingeschakeld is. Het ASTC-controlelampje, het controlelampje voor actieve stabiliteitsregeling uitgeschakeld ("OFF"), het ABS-waarschuwingslampje en het waarschuwingslampje van het remsysteem lichten allemaal op terwijl deze functies onderbroken zijn. Dit wijst niet op een defect. Wanneer de vergrendeling van het differentieel achteraan wordt uitgeschakeld, doven deze lampen en werken deze functies opnieuw.
  Zie "Waarschuwingslampje van het remsysteem" op pagina 3-14, "ASTC-controlelampje" op pagina 4-68, "Controlelampje actieve stabiliteitsregeling uitgeschakeld ("OFF") op pagina 4-71.

Als het waarschuwingslampje tijdens het rijden oplicht

E00607300416

Indien alleen het ABS-waarschuwingslampje oplicht

- Vermijd dus om hard te remmen en snel te rijden. Breng het voertuig op een veilige plaats tot stilstand.
  Start de motor opnieuw en controleer of het lampje na een paar minuten rijden dooft; licht het ook niet meer op tijdens het rijden zelf, dan is er geen probleem.
  Als het lampje echter niet dooft of als het weer oplicht tijdens het rijden, raden wij u aan uw voertuig zo snel mogelijk te laten controleren.
- Het ABS-waarschuwingslampje kan oplichten indien de accuspanning onvoldoende hoog is wanneer de motor wordt gestart. In dit geval wijst dit niet op een defect van het ABS-systeem.
  Laad de accu op door de motor een tijdje stationair te laten draaien.
  Indien de accu werd opgeladen, maar het ABS-waarschuwingslampje onophoudelijk blijft branden of met tussenpozen oplicht, raden wij u aan het voertuig te laten controleren.

Indien het ABS-waarschuwingslampje en het waarschuwingslampje van het remsysteem tegelijk oplichten

- Het ABS-systeem en de remverdelingsfunctie zullen niet werken, waardoor het voertuig bij hard remmen onstabiel kan worden.
  Vermijd dus om hard te remmen en snel te rijden. Zet het voertuig op een veilige plaats aan de kant en wij raden u aan om het te laten controleren.

Inspectie na het rijden op besneeuwde wegen

E00618300012

Verwijder sneeuw en ijs altijd onmiddellijk van de wielen na het rijden op besneeuwde wegen.
Alle wielen van een voertuig met ABS zijn uitgerust met wielsnelheidssensoren (A) en kabels; let op dat u ze bij het verwijderen van sneeuw en ijs niet beschadigt.

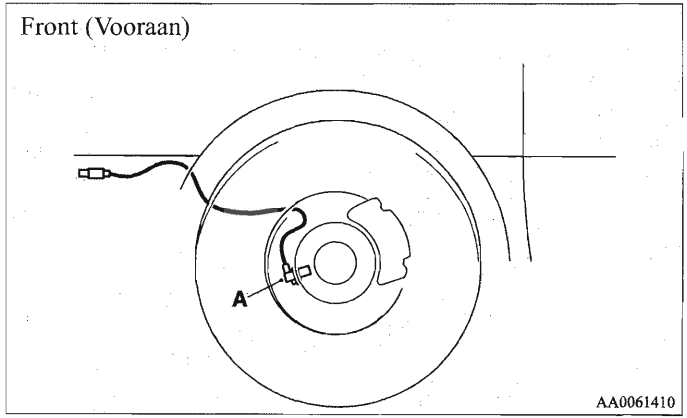

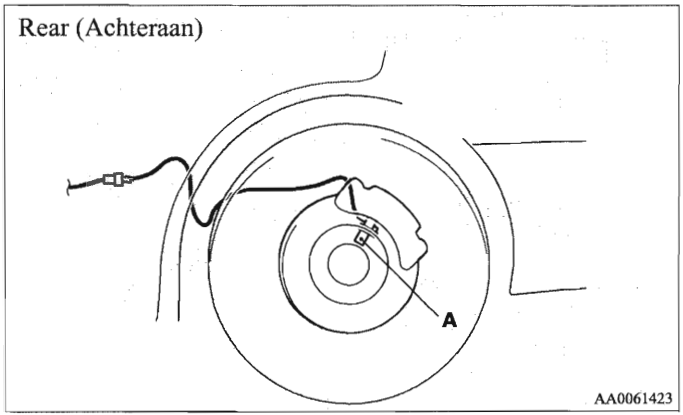

Stuurbekrachtigingssysteem

E00607400084

Wanneer de motor is afgezet, zal ook de stuurbekrachtiging niet meer werken, waardoor het besturen van uw voertuig een grotere krachtinspanning vergt. Houd daarmee vooral rekening als het voertuig wordt gesleept. Zet de motor nooit af tijdens het rijden.

Controleer op geregelde tijdstippen het peil van de stuurbekrachtigingsvloeistof.

⚠ *OPGELET*

- **Houd het stuurwiel niet langer dan 10 seconden in de volledig (naar links of naar rechts) gedraaide stand.**
  Dit kan schade berokkenen aan het stuurbekrachtigingssysteem.

Actieve stabiliteits- en tractieregeling (ASTC)

E00613800142

De actieve stabiliteits- en tractieregeling (ASTC) stuurt zowel het antiblokkeerremsysteem, de actieve stabiliteitsregeling als de actieve tractieregeling om de stabiliteit en de tractie van het voertuig te behouden. Lees dit deel dus altijd samen met de pagina's over het antiblokkeerremsysteem, de actieve stabiliteitsregeling en de actieve tractieregeling

Antiblokkeerremsysteem (ABS) → p. 4-63
Actieve stabiliteitsregeling → p. 4-69
Actieve tractieregeling → p. 4-72

⚠ *OPGELET*

- **Verlaat u niet te veel op de ASTC. Ook wanneer het ASTC in werking is, zijn er nog altijd beperkingen aan de mate waarin deze functie de stabiliteit van het voertuig kan verzekeren; roekeloos rijden kan ongevallen veroorzaken. Rijd altijd voorzichtig en houd rekening met de toestand van de weg.**
- **Zorg er steeds voor dat u op de 4 wielen banden van hetzelfde type en dezelfde maat gebruikt. Anders bestaat de mogelijkheid dat het ASTC niet behoorlijk werkt.**

OPMERKING

- Wanneer de motor wordt gestart en nadat u bent beginnen te rijden, kunt u werkingsgeluiden horen vanuit de motorruimte of een schok voelen van het rempedaal. Dit is normaal. Het ASTC voert een zelfcontrole uit.

ASTC-controlelampje

E00618000019

Het ASTC-controlelampje toont de werkingsstoestand van de actieve stabiliteitsregeling en de actieve tractieregeling. Voor meer details, zie de volgende delen van deze gebruikershandleiding:

Controlelampje actieve stabiliteitsregeling in werking → p. 4-71
Controlelampje actieve tractieregeling in werking → p. 4-73

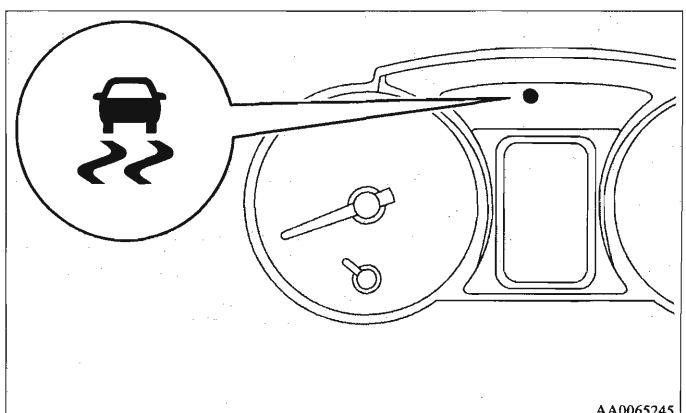

OPMERKING

- Bij voertuigen met een vergrendeling van het differentieel achteraan, wordt de werking van het ASTC-systeem en van het ABS-systeem onderbroken terwijl de vergrendeling van het differentieel achteraan ingeschakeld is. Het ASTC-controlelampje, het controlelampje voor actieve stabiliteitsregeling uitgeschakeld ("OFF"), het ABS-waarschuwingslampje en het waarschuwingslampje van het remsysteem lichten allemaal op terwijl deze functies onderbroken zijn. Dit wijst niet op een defect. Wanneer de vergrendeling van het differentieel achteraan wordt uitgeschakeld, doven deze lampen en werken deze functies opnieuw.
  Zie "Waarschuwingslampje van het remsysteem" op pagina 3-14, "ABS-waarschuwingslampje" op pagina 4-64, "Controlelampje actieve stabiliteitsregeling uitgeschakeld ("OFF")" op pagina 4-71.

Tips voor het rijden

E00618100010

Wanneer u het voertuig uit modder, zand of verse sneeuw wil loskrijgen met de tussenbakkeuzehendel in de stand "2H", "4H" of "4HLc", kan het dat u vaststelt dat de werking van het ASTC verhindert dat het motortoerental verhoogt nadat u het gaspedaal hebt ingedrukt. Indien dit gebeurt en het voertuig daardoor blijft vastzitten, zet dan de tussenbakkeuzehendel in de stand "4LLc" of zet de schakelaar van de actieve stabiliteitsregeling in de stand "OFF". Het zal dan gemakkelijker zijn om het voertuig los te maken. (De remregeling van de actieve tractieregeling werkt nog om te verhinderen dat de wielen doorslippen wanner de ASC-schakelaar "OFF" of de stand "4LLc" zijn gekozen.)

Actieve stabiliteitsregeling

E00613900071

De actieve stabiliteitsregeling (ASC) is ontworpen om de controle over het voertuig te helpen behouden op een glad wegdek of bij snelle stuurmanoeuvres. Het systeem werkt door het motorvermogen en de remkracht voor elk van de wielen te regelen.

OPMERKING

- Wanneer de motor wordt gestart, hoort u een klikgeluid in de motorruimte. Dit geluid wijst er gewoon op dat de actieve stabiliteitsregeling wordt gecontroleerd. Het wijst niet op een defect.

"ASC OFF"-schakelaar

De actieve stabiliteitsregeling wordt automatisch ingeschakeld wanneer het contactslot in de stand "ON" wordt gedraaid. U kunt het systeem uitschakelen door de "ASC OFF"-schakelaar in te drukken terwijl het voertuig stilstaat. Druk de "ASC OFF"-schakelaar opnieuw in om de actieve stabiliteitsregeling weer in te schakelen. Het is ten zeerste aanbevolen om de actieve stabiliteitsregeling normaal ingeschakeld te laten.

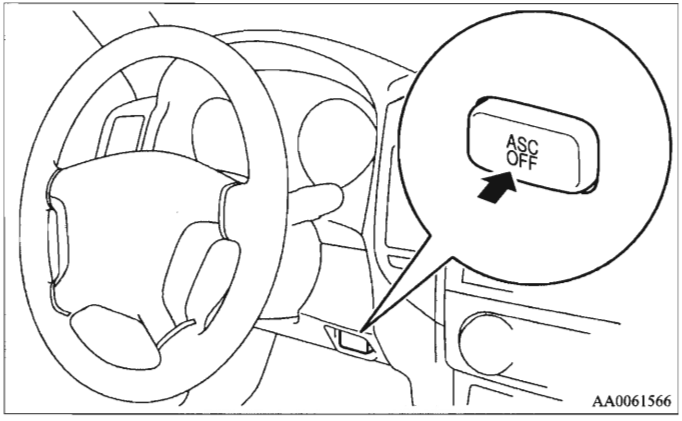

⚠ *OPGELET*

- **Bedien de "ASC OFF"-schakelaar voor uw eigen veiligheid alleen als het voertuig stilstaat.**

OPMERKING

- De actieve stabiliteitsregeling werkt niet als de tussenbakkeuzehendel in de stand "4LLc" staat.
- Wanneer de actieve stabiliteitsregeling in werking is met de tussenbakkeuzehendel in de stand "2H", "4H" of "4HLc", wordt de actieve stabiliteitsregeling automatisch uitgeschakeld door de tussenbakkeuzehendel in de stand "4LLc" te zetten.
- Bij voertuigen met een vergrendeling van het differentieel achteraan werkt de actieve stabiliteitsregeling niet wanneer de vergrendeling van het differentieel achteraan ingeschakeld is.
- Indien de snelheid van het voertuig toeneemt tot ongeveer 120 km/u en de actieve stabiliteitsregeling uitgeschakeld is, treedt de actieve stabiliteitsregeling automatisch in werking. Breng het voertuig tot stilstand en druk de "ASC OFF"-schakelaar opnieuw in om de actieve stabiliteitsregeling daarna weer uit te schakelen.
- De actieve stabiliteitsregeling werkt niet terwijl het ABS-waarschuwingslampje brandt.

Controlelampje actieve stabiliteitsregeling in werking

E00614000125

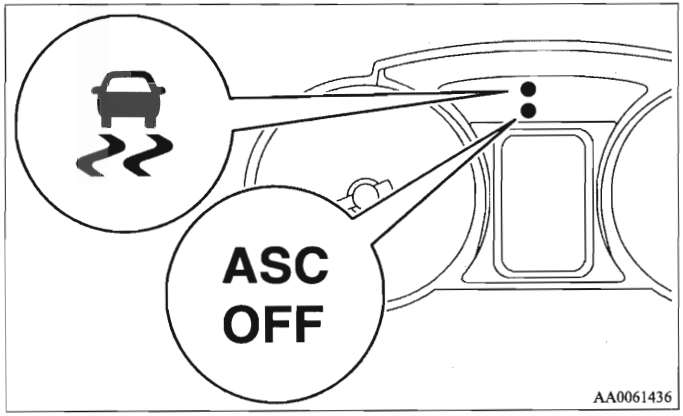

Controlelampje actieve stabiliteitsregeling in werking

ASC OFF Controlelampje actieve stabiliteitsregeling uitgeschakeld ("OFF")

De controlelampjes moeten oplichten wanneer het contactslot in de stand "ON" wordt gedraaid en na enkele seconden doven. Indien de controlelampjes blijven branden of niet oplichten wanneer het contactslot in de stand "ON" wordt gedraaid, raden wij aan uw voertuig te laten controleren.

Het controlelampje knippert wanneer de actieve stabiliteitsregeling in werking is.

Het controlelampje ASC OFF licht op wanneer de actieve stabiliteitsregeling wordt uitgeschakeld door een van de volgende handelingen uit te voeren:

- De "ASC OFF"-schakelaar wordt ingedrukt om het systeem uit te schakelen.
- De tussenbakkeuzehendel wordt in de stand "4LLc" gezet.

⚠ *OPGELET*

- **Wanneer het controlelampje knippert, is de actieve stabiliteitsregeling in werking, wat betekent dat het wegdek glad is of dat de wielen van uw voertuig doorslippen. Indien dit gebeurt, rijd dan trager en druk uw gaspedaal minder in.**
- **Als de inrichting defect is, dan lichten het ABS-waarschuwingslampje of de controlelampjes en ASC OFF als waarschuwing op. Parkeer uw voertuig op een veilige plaats en leg de motor stil. Start vervolgens de motor opnieuw en controleer of het ABS-waarschuwingslampje of de controlelampjes en ASC OFF doven.**
  Als het ABS-waarschuwingslampje of de controlelampjes en ASC OFF blijven branden zelfs nadat de motor is gestart, raden wij u aan uw voertuig te laten controleren.

OPMERKING

- Onmiddellijk nadat de accukabel opnieuw is aangesloten, zal het controlelampje ASC OFF oplichten en zal de actieve stabiliteitsregeling stoppen met werken. Indien met het voertuig wordt gereden en het controlelampje ASC OFF dooft, zal de actieve stabiliteitsregeling opnieuw in werking treden.
  Indien het controlelampje opnieuw oplicht of oplicht alhoewel de accu niet werd losgekoppeld, kan dit te wijten zijn aan een onvoldoende accuspanning of aan een ander probleem. Wij raden u aan om uw voertuig te laten controleren.

Actieve tractieregeling

E00614100025

De actieve tractieregeling zorgt ervoor dat de tractie wordt behouden op een glad wegdek door het motorvermogen automatisch te regelen en de remmen in werking te stellen zodat de aandrijfwielen niet doorslippen.
De actieve tractieregeling wordt automatisch ingeschakeld wanneer het contactslot in de stand "ON" wordt gedraaid.

⚠ *OPGELET*

- **Indien de temperatuur van het remsysteem overmatig toeneemt door een permanente regeling van de remmen op een glad wegdek, dan zal er met tussenpozen een waarschuwingszoemer weerklinken om de bestuuder te waarschuwen. Indien u ondanks de zoemer blijft doorrijden en de temperatuur van het remsysteem blijft oplopen, zal het controlelampje oplichten, zal de waarschuwingszoemer gedurende ongeveer 3 seconden ononderbroken weerklinken en zal de werking van de actieve tractieregeling worden uitgeschakeld om het remsysteem te beschermen. (De normale werking van het voertuig zal daardoor niet worden beïnvloed.) Indien het voertuig tot stilstand wordt gebracht en het controlelampje dooft, zal de actieve tractieregeling opnieuw in werking treden.**

OPMERKING

- Wanneer de motor wordt gestart, hoort u een klikgeluid in de motorruimte. Dit is gewoon het geluid van de controle van de actieve tractieregeling. Het wijst niet op een defect.
- Wanneer de actieve tractieregeling in werking is, kunt u trillingen voelen en/of het geluid van de werking van de actieve tractieregeling horen, wat betekent dat de actieve tractieregeling normaal werkt. Het wijst niet op een defect.
- De actieve tractieregeling werkt niet terwijl het ABS-waarschuwingslampje brandt.

Controlelampje actieve tractieregeling in werking

E00614200068

Het controlelampje (1) moet oplichten wanneer het contactslot in de stand "ON" is gedraaid en na enkele seconden doven. Als het controlelampje blijft branden of niet oplicht wanneer het contactslot in de stand "ON" is gedraaid, raden wij u aan om uw voertuig te laten controleren.
Wanneer de actieve tractieregeling in werking is, knipperen zowel het controlelampje (1) voor actieve tractieregeling in werking als het controlelampje voor het wiel (2) waarop de anti-doorslipregeling inwerkt.

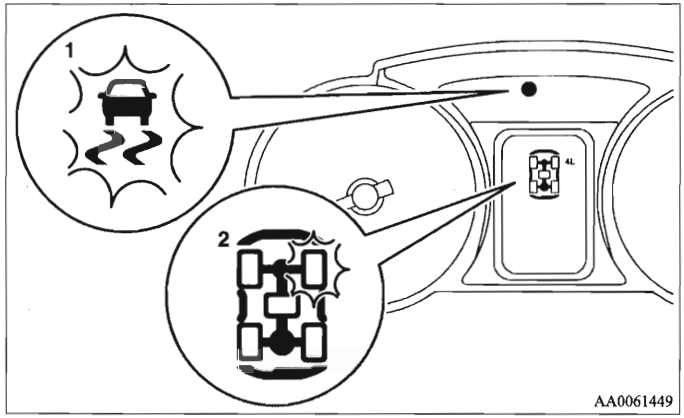

Voorbeeld van aanduiding: de actieve tractieregeling regelt het rechtervoorwiel

OPMERKING

- Bij een defect van de actieve stabiliteitsregeling lichten de controlelampjes en op. Daardoor wordt de aanduiding van de werking van de actieve tractieregeling beperkt tot het knipperen van het controlelampje voor het wiel (2) waarop de anti-doorslipregeling inwerkt.

⚠ OPGELET

- **Indien het voertuig wordt gesleept met het contactslot in de stand "ON" en alleen de voorwielen of alleen de achterwielen van de grond, dan kan de actieve tractieregeling in werking treden, wat een ongeval kan veroorzaken. Indien het voertuig wordt gesleept met de voorwielen van de grond, draai dan het contactslot in de stand "LOCK" of "ACC". Indien het voertuig wordt gesleept met de achterwielen van de grond, laat dan het contactslot altijd in de stand "ACC" staan.**
  Zie "Slepen" op pagina 6-30.

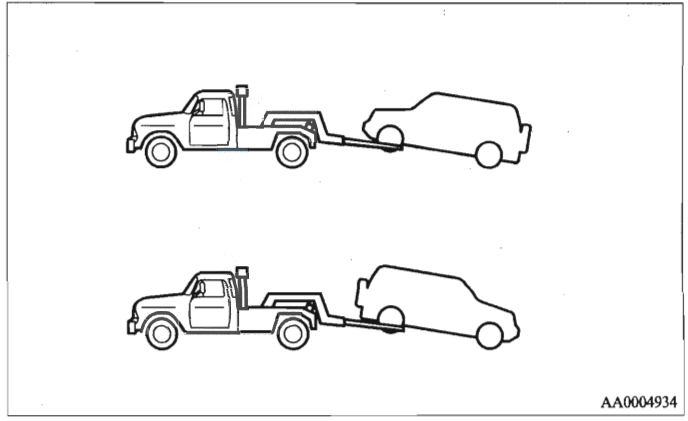

*Cruisecontrol (kruissnelheidsregelaar)**

E00609100388

Met de cruisecontrol wordt uw snelheid automatisch geregeld. De cruisecontrol zorgt ervoor dat u dezelfde rijsnelheid aanhoudt en kan bij snelheden van ongeveer 40 km/u of meer worden ingeschakeld. Dit is vooral bijzonder handig wanneer u op de snelweg rijdt.

⚠ *OPGELET*

- **Wanneer u niet met een constante snelheid wenst te rijden, schakel de cruisecontrol dan voor de veiligheid uit.**
- **De cruisecontrol is niet aanbevolen als de verkeersomstandigheden u niet toelaten constant met dezelfde snelheid te rijden, bijvoorbeeld in druk verkeer, op bochtige, met ijs of sneeuw bedekte, natte of gladde wegen, of op een steile afdaling.**
- **Als u bij voertuigen met handgeschakelde transmissie in de stand "N" (Neutraal) schakelt terwijl de cruisecontrol is ingeschakeld zonder eerst het koppelingspedaal in te drukken, zal de motor te snel draaien, waardoor hij kan worden beschadigd.**

OPMERKING

- Het is mogelijk dat u met de cruisecontrol uw snelheid op hellingen of afdalingen niet constant kunt houden.

Cruisecontrolschakelaars

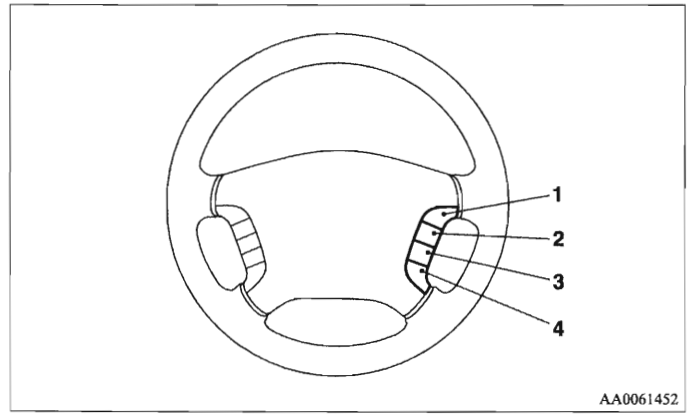

1- "ACC RES"-schakelaar
Wordt gebruikt om de ingestelde snelheid te verhogen en om nadat niet meer met constante snelheid wordt gereden naar de aanvankelijk ingestelde snelheid terug te keren.

2- "COAST SET"-schakelaar
Wordt gebruikt om de ingestelde snelheid te verlagen en om de constante snelheid in te stellen waarmee zal worden gereden.

3- Aan/uit-schakelaar ("ON-OFF")
Wordt gebruikt om de cruisecontrol in- en uit te schakelen.

4- "CANCEL"-schakelaar
Wordt gebruikt om het rijden met constante snelheid te beëindigen.

OPMERKING

- Druk elke cruisecontrolschakelaar correct in wanneer u de cruisecontrolschakelaars bedient.
  Het is mogelijk dat de cruisecontrol automatisch wordt uitgeschakeld als twee of meer cruisecontrolschakelaars tegelijk worden ingedrukt.

"CRUISE"-controlelampje

E00609200187

Het "CRUISE"-controlelampje licht op wanneer de aan/uit-schakelaar wordt ingedrukt om de cruisecontrol in te schakelen terwijl het contactslot in de stand "ON" staat.

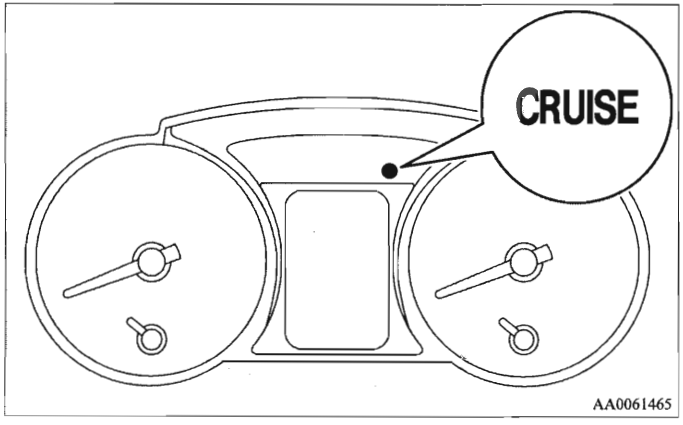

AA0061465

Inschakelen

E00609300410

1. Druk de aan/uit-schakelaar in om de cruisecontrol in te schakelen terwijl het contactslot in de stand "ON" staat. Het "CRUISE"-controlelampje op het instrumentenpaneel zal oplichten.

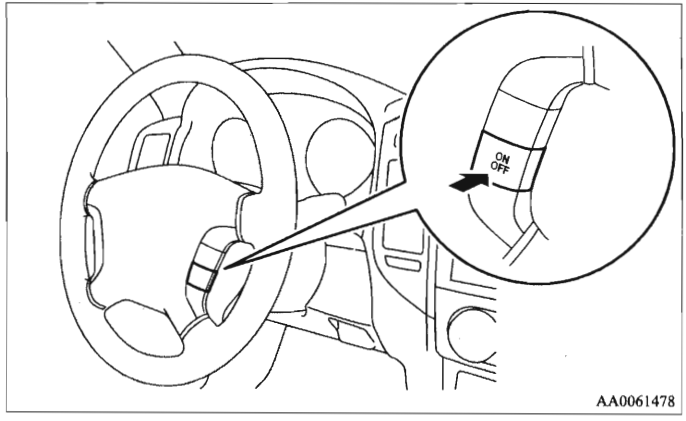

AA0061478

OPMERKING

- Als de aan/uit-schakelaar ingeschakeld is terwijl het contactslot in de stand "LOCK" of "ACC" staat, zal de cruisecontrol automatisch ingeschakeld zijn wanneer u de volgende keer de motor start. Ook het "CRUISE"-controlelampje zal branden. U moet de snelheid echter wel op nul terugstellen als u de cruisecontrol wenst te gebruiken.
- Indien de accuspanning te laag is, kunnen de in het geheugen opgeslagen gegevens voor de aan/uit-schakelaar worden gewist.
  Dat kan ertoe leiden dat het "CRUISE"-controlelampje niet oplicht wanneer u de motor opnieuw start.
  Indien dit zo is, druk dan de aan/uit-schakelaar nogmaals in om het systeem in te schakelen.

2. Versnel of vertraag tot de gewenste snelheid, druk vervolgens de "COAST SET"-schakelaar in en laat hem opnieuw los. Het voertuig zal dan met die snelheid blijven rijden.

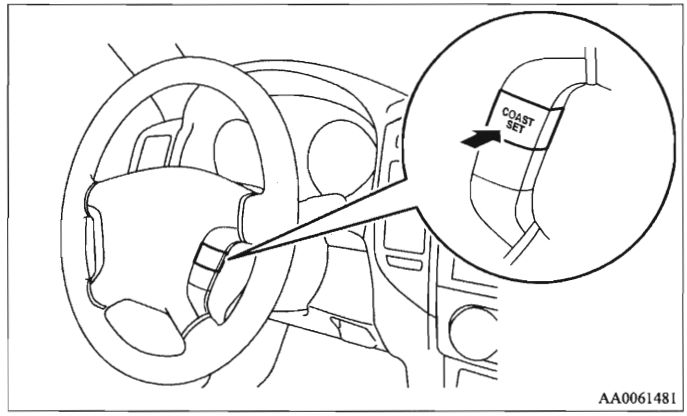

OPMERKING

- De snelheid waarmee het voertuig rijdt op het ogenblik dat u de "COAST SET"-schakelaar loslaat, zal worden ingesteld.

De ingestelde snelheid verhogen

E00609400075

U kunt de ingestelde snelheid op 2 manieren verhogen.

"ACC RES"-schakelaar

Als u de "ACC RES"-schakelaar indrukt en ingedrukt houdt terwijl u met de ingestelde snelheid rijdt, zal uw snelheid geleidelijk toenemen.
Laat de schakelaar los zodra u de gewenste snelheid hebt bereikt. Uw kruissnelheid is nu ingesteld.

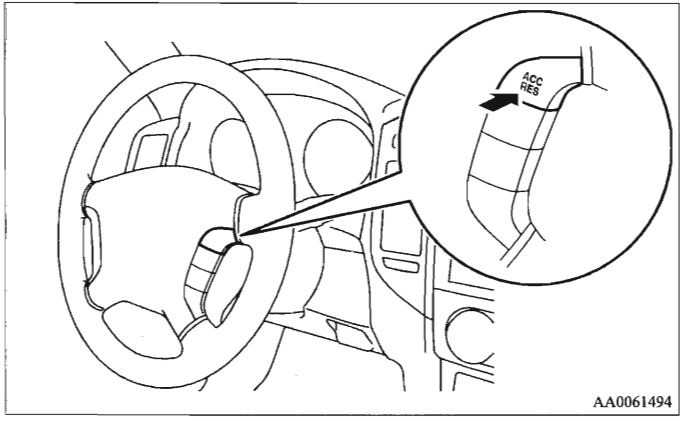

AA0061494

Druk gedurende minder dan 1 seconde op de "ACC RES"-schakelaar en laat hem opnieuw los om uw snelheid in kleine stapjes te verhogen.
Telkens u de schakelaar indrukt, verhoogt de snelheid van uw voertuig met ongeveer 1,6 km/u.

Gaspedaal

Druk het gaspedaal in om de gewenste snelheid te bereiken, druk daarna de "COAST SET"-schakelaar in en laat hem eventjes los om een nieuwe gewenste kruissnelheid in te stellen.

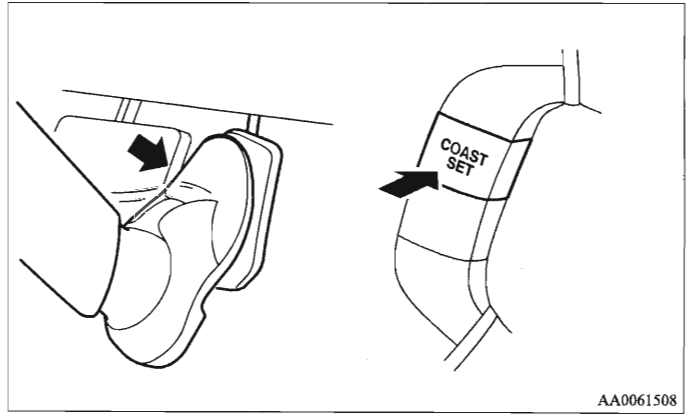

AA0061508

De ingestelde snelheid verlagen

E00609500076

U kunt de ingestelde snelheid op 2 manieren verlagen.

"COAST SET"-schakelaar

Druk de "COAST SET"-schakelaar in en houd hem ingedrukt terwijl u met de ingestelde snelheid rijdt om langzaam te vertragen.
Laat de schakelaar los zodra u de gewenste snelheid hebt bereikt. Uw kruissnelheid is nu ingesteld.

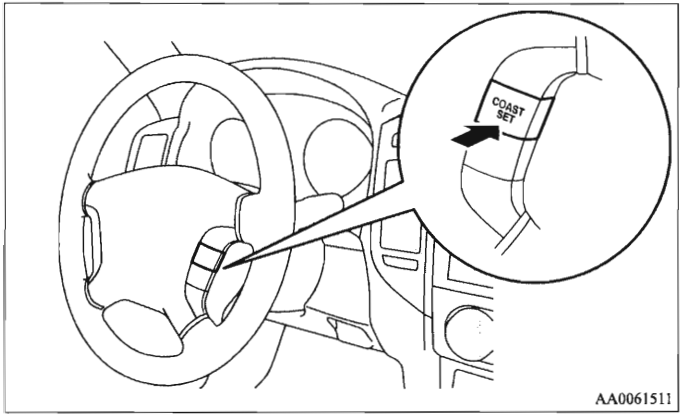

Druk de "COAST SET"-schakelaar gedurende minder dan 1 seconde in en laat hem opnieuw los om uw snelheid in kleine stapjes te verlagen.
Telkens u de schakelaar indrukt, vermindert de snelheid van uw voertuig met ongeveer 1,6 km/u.

Rempedaal

Druk het rempedaal in, waardoor de cruisecontrol wordt uitgeschakeld, druk vervolgens de "COAST SET"-schakelaar in en laat de schakelaar eventjes los om een nieuwe gewenste kruissnelheid in te stellen.

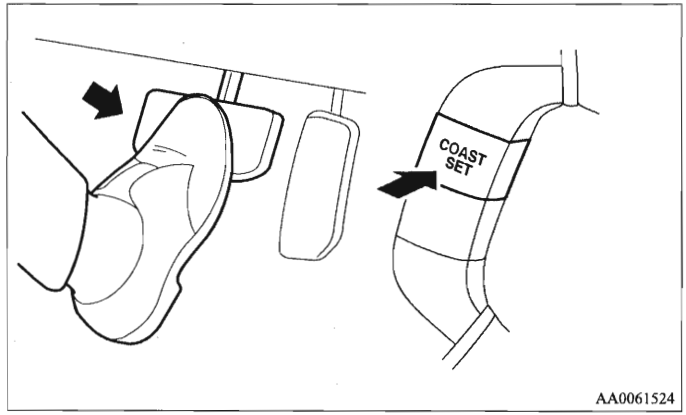

Tijdelijk versnellen of vertragen

E00617300015

Tijdelijk versnellen

Druk het gaspedaal in zoals u normaal zou doen. Als u het pedaal loslaat, keert u terug naar de ingestelde snelheid.

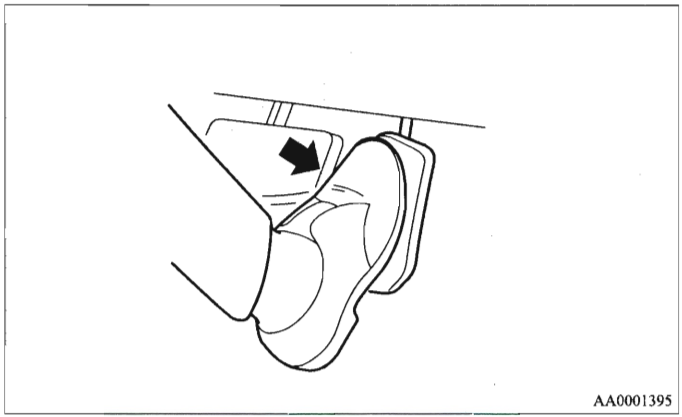

AA0001395

Tijdelijk vertragen

Druk het rempedaal in om te vertragen. Druk de "ACC RES"-schakelaar in om naar de oorspronkelijk ingestelde snelheid terug te keren.

Zie "Terug met de ingestelde snelheid rijden" op pagina 4-82.

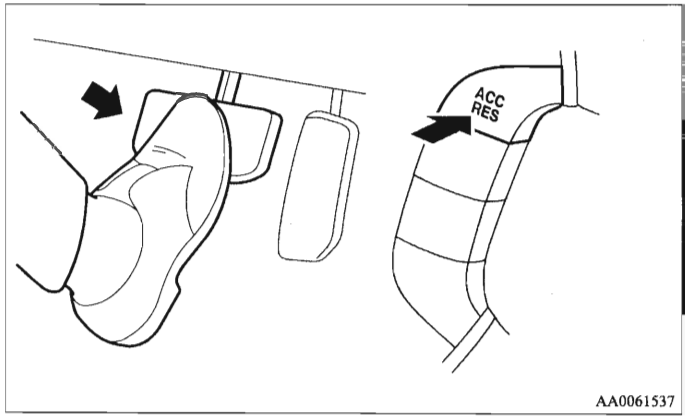

AA0061537

Uitschakelen

E00609700300

De cruisecontrol kan als volgt worden uitgeschakeld:

- Druk op de aan/uit-schakelaar.
- Druk op de "CANCEL"-schakelaar.
- Druk het rempedaal in.

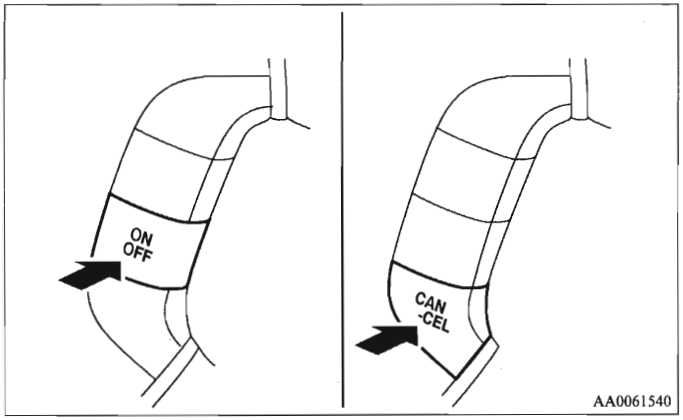

De cruisecontrol wordt op een van de volgende manieren automatisch uitgeschakeld.

- Door het koppelingspedaal in te drukken (voor voertuigen met handgeschakelde transmissie).
- Wanneer de actieve stabiliteits- en tractieregeling (ASTC) begint te werken (bij voertuigen uitgerust met actieve stabiliteits- en tractieregeling).
  Zie "Actieve *stabiliteits- en tractieregeling* (ASTC)" op pagina 4-68.
- Wanneer uw snelheid daalt tot zowat 15 km/u of meer onder de ingestelde snelheid doordat u een helling oprijdt enz.
- Wanneer uw snelheid daalt tot zowat 35 km/u of minder.

⚠ WAARSCHUWING

- **Hoewel de cruisecontrol bij voertuigen met automatische transmissie wordt uitgeschakeld door de keuzehendel in de stand "N" (NEUTRAAL) te zetten, mag deze keuzehendel nooit in de stand "N" (NEUTRAAL) worden gezet tijdens het rijden.**
  Daardoor zou het onmogelijk worden om af te remmen op de motor, wat tot ernstige ongevallen kan leiden.

⚠ OPGELET

- **Behalve in de bovenvermelde situaties kan het rijden met constante snelheid automatisch worden beëindigd wanneer het volgende zich voordoet.**
  - **Wanneer het motortoerental toeneemt en in de buurt komt van de rode zone van de toerenteller (het rode gedeelte van de toerentellerschijf).**
  - **Wanneer er zich een defect voordoet in het gasklepbedieningssysteem.**

⚠ *OPGELET*

Wanneer het rijden met constante snelheid wordt beëindigd alhoewel het motortoerental niet toeneemt, kan het dat de cruisecontrol defect is.
Druk op de aan/uit-schakelaar om de cruisecontrol uit te schakelen en laat het systeem door een erkend MITSUBISHI MOTORS Service Centrum controleren.

Terug met de ingestelde snelheid rijden

E00609800079

Indien de cruisecontrol wordt uitgeschakeld door de omstandigheid die onder "Uitschakelen" op pagina 4-81 wordt beschreven, kan opnieuw met de voordien ingestelde snelheid worden gereden door de "ACC RES"-schakelaar in te drukken terwijl u met een snelheid van ongeveer 40 km/u of meer rijdt.

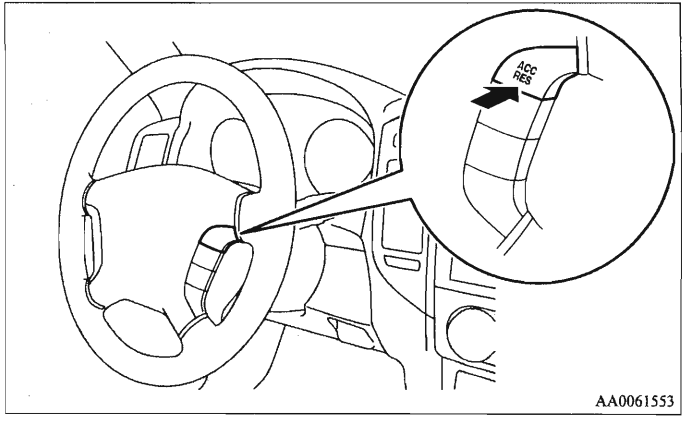

Als er zich echter een van de volgende omstandigheden voordoet, kunt u met behulp van de schakelaar niet opnieuw met de vooraf ingestelde snelheid gaan rijden. In dergelijke situaties moet u de procedure voor de instelling van de snelheid herhalen:

- De aan-uit/schakelaar is ingedrukt.
- Het contactslot is op "OFF" gedraaid.

*Achteruitrijsensorsysteem**

E00615500055

Dit systeem treedt in werking wanneer u achteruitrijdt. Het maakt gebruik van hoek- en achtersensoren om een hindernis te detecteren en er weerklinkt een zoemer om de benaderende afstand tot de hindernis aan te geven.

⚠ *OPGELET*

- **Het achteruitrijsensorsysteem helpt u om de benaderende afstand te bepalen tussen het voertuig en een hindernis die zich achter het voertuig bevindt. Er zijn wel enkele beperkingen wat de detecteerbare zones en voorwerpen betreft en sommige voorwerpen worden eventueel niet correct gedetecteerd. Verlaat u daarom nooit volledig blind op het achteruitrijsensorsysteem en rijd even voorzichtig met het voertuig als u zou doen indien het niet met dit systeem was uitgerust.**
- **Controleer de onmiddellijke omgeving altijd zorgvuldig met uw eigen ogen om de veiligheid te verzekeren. Verlaat u nooit uitsluitend op het achteruitrijsensorsysteem als u met het voertuig rijdt.**

Plaatsing van hoek- en achtersensoren

E00618500014

Er bevinden zich twee hoeksensoren (A) op de hoeken van de achterbumper en twee achtersensoren (B) op de afdekplaat van het reservewiel.

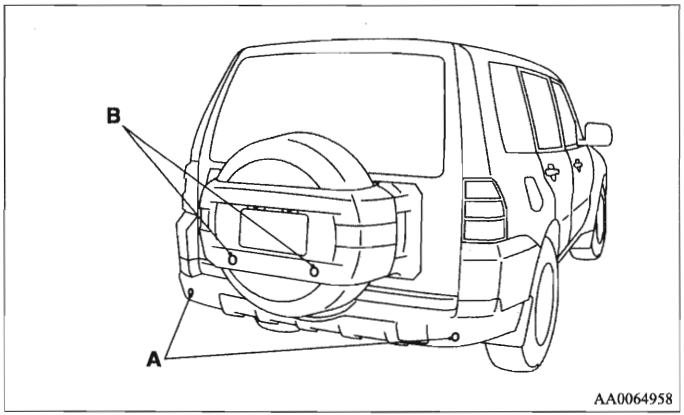

Detectiezones van hindernissen

E00615600085

De detectiezones van de hoek- en achtersensoren zijn beperkt tot wat op de afbeelding wordt getoond. Omdat de achtersensoren in het overhangende gedeelte van het voertuig zijn ingebouwd (afdekplaat van te reservewiel), kunnen de sensoren geen lage of smalle hindernissen detecteren, of hindernissen die zich op de bodem onder de afdekplaat van het reservewiel of op de bodem onder het midden van de achterbumper bevinden. Controleer de onmiddellijke omgeving dus steeds heel zorgvuldig als u veilig met uw voertuig wil rijden.

Detectiezones van het achteruitrijsensorsysteem

Naargelang van het feit of het voertuig al of niet met een trekhaak is uitgerust, kunt u het achteruitrijsensorsysteem veranderen tussen de standaardfunctie en de trekhaakfunctie. De trekhaakfunctie verandert het systeem om de zone waarin de trekhaak is aangebracht van de detectiezones uit te sluiten.

Voertuigen zonder trekhaak

De detectiezones bevinden zich binnen ongeveer 50 cm (A) van de hoeksensoren en 150 cm (B) van de achtersensoren.

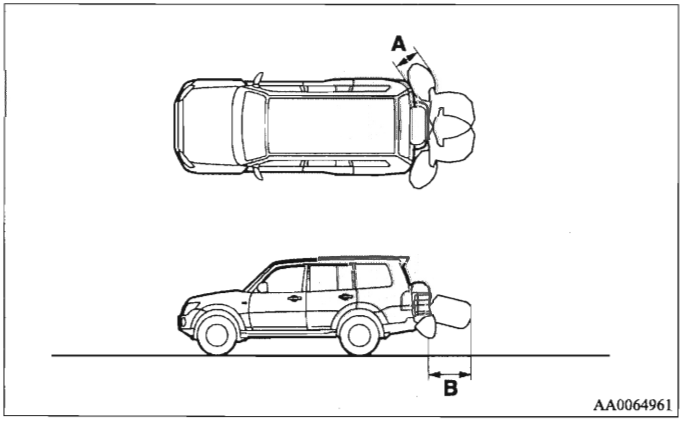

Voertuigen met trekhaak

De detectiezones bevinden zich binnen ongeveer 50 cm (A) van de hoeksensoren en 150 cm (B) van de achtersensoren. De niet-gedetecteerde zones (C) bevinden zich binnen ongeveer 20 cm (D) van de bumper.

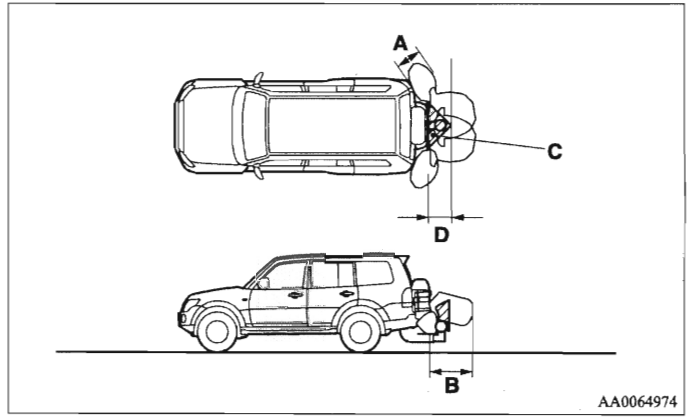

OPMERKING

- Een aanrijding tegen de achterbumper of de afdekplaat van het reservewiel kan ervoor zorgen dat de hoek- of achtersensoren uitvallen en dat het systeem niet behoorlijk werkt. Wij raden u aan om uw voertuig te laten controleren.
- De sensoren detecteren geen voorwerpen die zich in de zone vlak onder of tegen de bumper bevinden. Indien de hoogte van een voorwerp lager is dan de montagepositie van de hoek- of achtersensoren, kan het dat de sensoren het niet blijven detecteren, zelfs al deden ze dat aanvankelijk wel.

Voor informatie over hoe u de detectiezones kunt veranderen, zie de paragraaf "De detectiezones veranderen" op pagina 4-88.

⚠ OPGELET

- **Onder de volgende omstandigheden is het mogelijk dat het achteruitrijsensorsysteem niet behoorlijk werkt:**
  - **De sensoren of de onmiddellijke omgeving ervan zijn met ijs, sneeuw of modder bedekt.**
  - **De sensoren zijn bevroren.**
  - **Het systeem ontvangt een ultrasoon geluid van andere bronnen (claxons van andere voertuigen, motoren van bromfietsen/zware motoren, remmen, radio's, stromende regen, opspattend water, sneeuwkettingen enz.).**
  - **De sensoren zijn extreem warm of koud (wanneer het voertuig gedurende lange tijd in de blakende zon of in koud weer werd geparkeerd).**
  - **Het voertuig hangt sterk over.**
  - **Het voertuig rijdt op ruw terrein (met een hobbelig, heuvelachtig, met stenen of gras bedekt oppervlak).**
  - **Het voertuig bevindt zich te dicht bij een hindernis.**
  - **De sensoren of de onmiddellijke omgeving ervan werden met de hand afgewist of er werden zelfklevers of accessoires op aangebracht.**

⚠ OPGELET

- **Het is mogelijk dat het achteruitrijsensorsysteem het volgende niet behoorlijk detecteert:**
  - **Smalle voorwerpen, zoals draadnetten of touwen.**
  - **Voorwerpen die geluidsgolven absorberen, zoals sneeuw.**
  - **Voorwerpen met een scherpe hoek.**
  - **Voorwerpen met een glad oppervlak, zoals glas.**
  - **Lage voorwerpen, zoals trottoirranden.**

OPMERKING

- Het geluid van de zoemer kan lager zijn dan het normale waarschuwingsgeluid als het hoeksensorsysteem ultrasone geluiden van andere bronnen ontvangt, maar dit wijst niet op een defect. De zoemer zal stoppen met weerklinken en het systeem zal terugkeren naar normale werking, zodra het geluid niet langer wordt ontvangen.

Bediening

E00615700099

Zet de versnellingshendel in de stand "R" (Achteruit) (met handgeschakelde transmissie) of de keuzehendel in de stand "R" (ACHTERUIT) (met automatische transmissie) terwijl het contactslot in de stand "ON" staat om het systeem in werking te stellen. Druk de "SONAR"-schakelaar in om de werking af te breken.

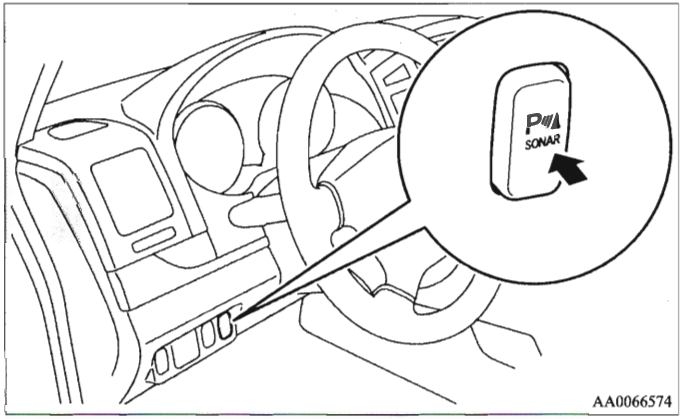

Het "SONAR OFF"-controlelampje zal oplichten om aan te geven dat het systeem niet meer in werking is.
Het zal knipperen als het systeem defect is. Voor meer details, zie de paragraaf "SONAR OFF-controlelampje" op pagina 4-89.

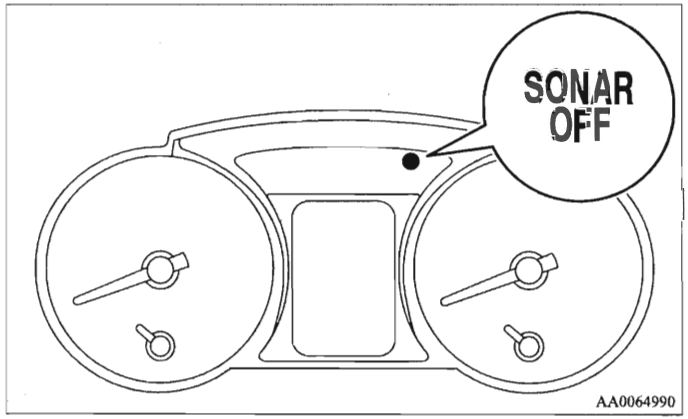

Druk de "SONAR"-schakelaar opnieuw in om het systeem weer in werking te stellen. Wanneer het systeem opnieuw in werking is, weerklinkt de zoemer eenmaal en dooft het "SONAR OFF"-controlelampje.

OPMERKING

- Het "SONAR OFF"-controlelampje knippert eenmaal wanneer het contactslot op "ON" wordt gedraaid.

De waarschuwingszoemer weerklinkt wanneer het systeem in werking is en een hindernis detecteert.

OPMERKING

- Nadat de "SONAR"-schakelaar is ingedrukt, verschilt de werking van het achteruitrijsensorsysteem naargelang van de instelling van de detectiezone.
  - Instelling zonder trekhaak
    Wanneer de versnellingshendel in de stand "R" (Achteruit) wordt gezet (met handgeschakelde transmissie) of de keuzehendel in de stand "R" (ACHTERUIT) (met automatische transmissie), zal het achteruitrijsensorsysteem werken, zelfs indien de werking van de hoeksensor werd afgebroken door de "SONAR"-schakelaar in te drukken.
  - Instelling met trekhaak
    Wanneer de werking van het achteruitrijsensorsysteem werd afgebroken door de "SONAR"-schakelaar in te drukken, zal het achteruitrijsensorsysteem niet werken tot de motor werd stilgelegd, zelfs indien de versnellingshendel in de stand "R" (Achteruit) wordt gezet (met handgeschakelde transmissie) of de keuzehendel in de stand "R" (ACHTERUIT) (met automatische transmissie).
    Druk eerst de "SONAR"-schakelaar in of leg de motor stil en zet hem opnieuw aan en zet vervolgens de versnellingshendel in de stand "R" (Achteruit) (bij handgeschakelde transmissie) of de keuzehendel in de stand "R" (ACHTERUIT) (bij automatische transmissie) om het achteruitrijsensorsysteem weer in werking te stellen.

Waarschuwing voor hindernissen

Indien er zich een hindernis achter het voertuig bevindt, weerklinkt er een waarschuwingszoemer om de afstand tussen het voertuig en de hindernis aan te geven.

Hoeksensor

Afstand tussen voertuig en hindernis	Cyclus van het waarschuwingsgeluid
Ongeveer 50 tot 40 cm	Onderbroken
Ongeveer 40 tot 25 cm	Snel onderbroken
Minder dan ongeveer 25 cm	Ononderbroken

Achtersensor (voertuigen zonder trekhaak)

Afstand tussen voertuig en hindernis	Cyclus van het waarschuwingsgeluid
Ongeveer 150 tot 80 cm	Onderbroken
Ongeveer 80 tot 40 cm	Snel onderbroken
Minder dan ongeveer 40 cm	Ononderbroken

Achtersensor (voertuigen met trekhaak)

Afstand tussen voertuig en hindernis	Cyclus van het waarschuwingsgeluid
Ongeveer 150 tot 120 cm	Onderbroken
Ongeveer 120 tot 60 cm	Snel onderbroken
Minder dan ongeveer 60 cm	Ononderbroken

⚠ *OPGELET*

- **De afstanden worden enkel benaderend opgegeven, aangezien door verschillende factoren fouten kunnen worden veroorzaakt, bijvoorbeeld de temperatuur, de vochtigheid of de vorm van de hindernissen.**

De detectiezones veranderen

E00615800032

De detectiezones kunnen als volgt worden gewijzigd:

Voertuigen met trekhaak
Druk de "SONAR"-schakelaar gedurende ongeveer 3 seconden of meer in en laat hem dan opnieuw los indien de werking van het systeem met behulp van de "SONAR"-schakelaar werd afgebroken. De zoemer weerklinkt tweemaal om aan te geven dat de detectiezone werd veranderd.

Voertuigen zonder trekhaak
Druk de "SONAR"-schakelaar gedurende ongeveer 3 seconden of meer in en laat hem dan opnieuw los indien de werking van het systeem met behulp van de "SONAR"-schakelaar werd afgebroken. De zoemer weerklinkt eenmaal om aan te duiden dat de detectiezone werd veranderd.

OPMERKING

- De detectiezone wordt niet veranderd als u de "SONAR"-schakelaar gedurende 10 seconden of langer ingedrukt houdt.

"SONAR OFF"-controlelampje

E00615900075

Indien het achteruitrijsensorsysteem niet behoorlijk werkt, zal het "SONAR OFF"-controlelampje knipperen en zal de waarschuwingszoemer gedurende ongeveer 5 seconden weerklinken. Zelfs nadat de zoemer niet meer weerklinkt, zal het controlelampje blijven knipperen tot het systeem opnieuw naar de normale toestand is teruggekeerd. Wij raden u aan om uw voertuig te laten controleren.

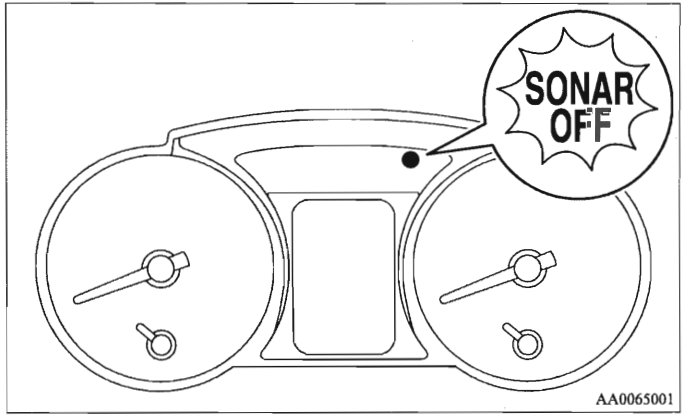

*Achteruitkijkcamera**

E00618400013

De achteruitkijkcamera is een systeem dat het beeld achter het voertuig toont op een scherm in het middenpaneel.

⚠ *OPGELET*

- **De achteruitkijkcamera is een ondersteuningssysteem waardoor de bestuurder kan kijken of er zich hindernissen achter het voertuig bevinden. Het zichtbereik ervan is beperkt, dus mag u er zich niet overdreven op verlaten. Rijd dus net even voorzichtig als u zou doen indien uw voertuig niet met een achteruitkijkcamera was uitgerust.**
- **Controleer dus ook steeds met uw eigen ogen of de omgeving rond uw voertuig veilig is. Verlaat u niet blindelings op de achteruitkijkcamera.**

Zichtbereik van de achteruitkijkcamera

Het zichtbereik van de achteruitkijkcamera is beperkt tot de zone die op de afbeeldingen wordt getoond. Omdat de camera in het overhangende gedeelte van het voertuig is ingebouwd (afdekplaat van het reservewiel), kan het de bodem onder de afdekplaat van het reservewiel en vlak achter het voertuig (achterbumper en achterportier) niet tonen.

Controleer steeds met uw eigen ogen of de omgeving rond het voertuig veilig is als u achteruitrijdt. Controleer steeds met uw eigen ogen of de omgeving rond het voertuig veilig is als u achteruitrijdt.

Plaats van de achteruitkijkcamera

De achteruitkijkcamera (A) is in de afdekplaat van het reservewiel ingebouwd.

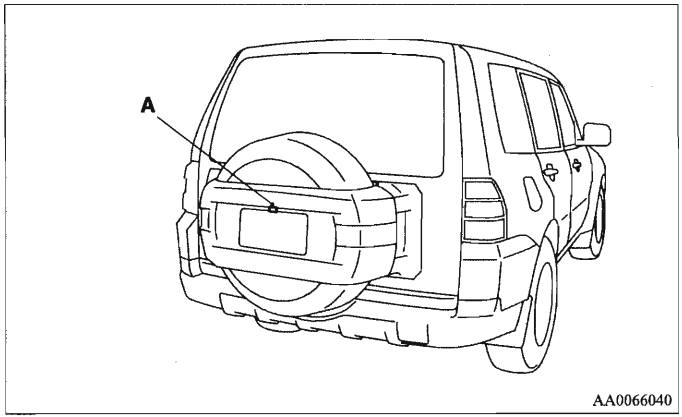

Zichtbereik van de achteruitkijkcamera

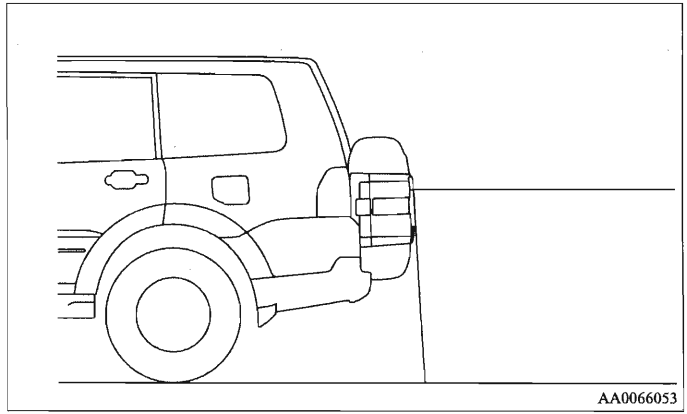

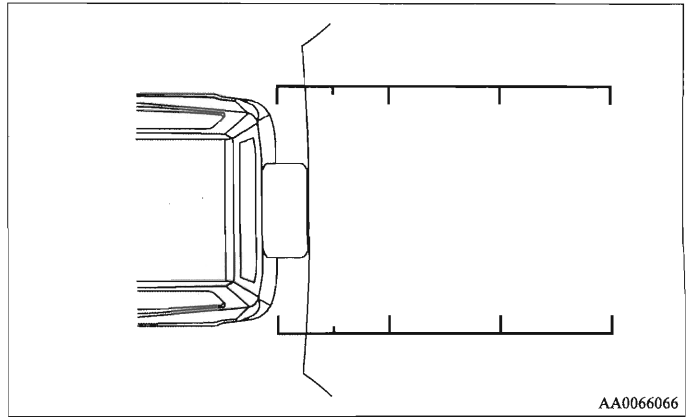

Gebruik van de achteruitkijkcamera

Als u de versnellingshendel in de stand "R" (Achteruit) zet (bij voertuigen met handgeschakelde transmissie) of de keuzehendel in de stand "R" (ACHTERUIT) (bij voertuigen met automatische transmissie) terwijl het contactslot in de stand "ON" staat, verschijnt het beeld achter het voertuig automatisch op het scherm van het Mitsubishi Multicommunicatiesysteem (MMCS). Als u de versnellingshendel of de keuzehendel in eender welke andere stand zet, keert het scherm terug naar zijn oorspronkelijke aanduiding.

OPMERKING

- De zoemer die weerklinkt terwijl het voertuig achteruitrijdt, geeft aan dat de keuzehendel in de stand "R" (ACHTERUIT) staat. Hij waarschuwt niet voor een hindernis achter het voertuig (bij voertuigen met automatische transmissie).
- Indien u een van de toetsen op het MMCS-bedieningspaneel indrukt, terwijl op het scherm het beeld van de achteruitkijkcamera wordt getoond, zal de schermaanduiding veranderen in die voor de betreffende toets.

Voorbeeld van een schermaanduiding van de achteruitkijkcamera

De lijnen (F en G) in het beeld van de achteruitkijkcamera hebben de betekenis die hieronder wordt aangegeven. Gelieve deze als richtlijnen te gebruiken.

- Rood: Het punt ongeveer 50 cm achter het voertuig
- Groen: Het punt ongeveer 20 cm voorbij de breedte van het voertuig aan beide kanten

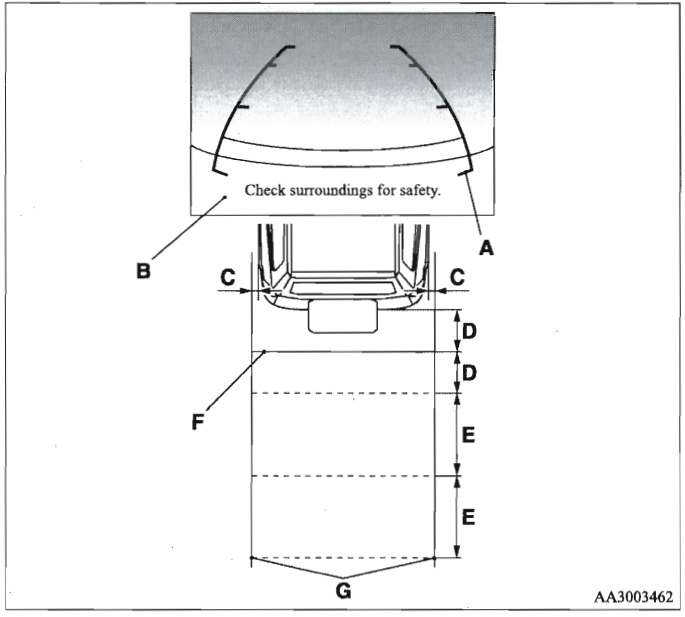

4

A: Het achterste uiteinde van de achterbumper
B: Afdekplaat reservewiel
C: Ongeveer 20 cm
D: Ongeveer 50 cm
E: Ongeveer 1 m
F: Lijn (rood)
G: Lijn (groen)

⚠ *OPGELET*

- **De achteruitkijkcamera is voorzien van een speciale lens, waardoor het kan lijken dat voorwerpen die op het scherm worden getoond dichterbij of verderaf zijn dan in werkelijkheid het geval is.**
- **De lijn (rood) toont het punt ongeveer 50 cm achter het achterste uiteinde van de achterbumper.**
  Wees voorzichtig, want de afdekplaat van het reservewiel steekt ongeveer 30 cm voorbij het achterste uiteinde van de achterbumper uit.

OPMERKING

- Als displaytaal van het scherm kan Engels, Spaans, Frans, Duits, Italiaans, Zweeds, Nederlands, Deens of Portugees worden ingesteld.
  Voor meer details, zie de afzonderlijke gebruikershandleiding van het "Mitsubishi Multicommunicatiesysteem (MMCS)".
- Als het voertuig overhelt omdat er te veel personen in het voertuig zitten, door het gewicht en de aanbrenging van de bagage, en/of door de toestand van het wegdek, kan het zijn dat de lijnen in het beeld van de achteruitkijkcamera niet nauwkeurig gericht zijn ten opzichte van het effectieve wegdek.
- De lijnen in het beeld van de achteruitkijkcamera zijn gebaseerd op een effen en vlak wegdek. Gebruik ze niet als richtlijn voor afstanden ten opzichte van vaste voorwerpen.
- Omdat de achteruitkijkcamera met een speciale lens is uitgerust, kan het op het scherm lijken alsof de lijnen op de grond tussen parkeerplaatsen niet evenwijdig zijn.
- In de volgende situaties kan de aanduiding op het scherm moeilijk zichtbaar zijn. Er is niets abnormaals.
  - Weinig licht ('s nachts)
  - Wanneer het zonlicht of het licht van de koplampen van een ander voertuig rechtstreeks in de lens schijnt
    → Wanneer een bijzonder helder punt op het scherm verschijnt, kan er colour smearing* (een kenmerk van CCD-camera's) voorkomen.
- Colour smearing: Wanneer een bijzonder helder punt (bijvoorbeeld zonlicht dat door de bumper wordt weerkaatst) op het scherm wordt getoond, lijkt het een verticaal spoor na te laten.

- Indien de camera heet is en dan door regen of in de carwash wordt afgekoeld, kan de lens bewasemen. Dit wijst niet op een defect.
- Het is niet mogelijk om hindernissen volledig te zien als de lens vuil is. Als de lens bevuild is door waterdruppels, sneeuw, modder of olie, wis het vuil dan af en zorg ervoor dat u geen krassen maakt op de lens.
- Gelieve de volgende voorzorgen te nemen. Als u dit niet doet, zou dit tot een slechte werking van de camera kunnen leiden.
  - Stel de camera niet bloot aan fysieke schokken.
  - Breng geen was aan op de camera.
  - Spat geen kokend water op de camera.
  - Haal de camera niet uiteen.

Ladingen

E00609900764

Voorzorgen bij het vervoer van ladingen

⚠ *OPGELET*

- **Stapel geen vrachten of bagage hoger dan de rugleuning. Zorg ervoor dat uw lading of bagage niet kan bewegen nadat uw voertuig zich in beweging heeft gezet.**
  Wanneer het zicht door de achterruit is versperd en uw lading bij een bruusk remmanoeuvre in de passagiersruimte terechtkomt, kan dit ernstige ongevallen of letsels veroorzaken.
- **Laad zware vrachten of bagage vooraan in het voertuig. Indien de lading achteraan in het voertuig te zwaar is, kan de besturing onstabiel worden.**

Een dakdrager laden

⚠ *OPGELET*

- **Gebruik een dakdrager die perfect op uw voertuig past.**
  Laad bagage niet rechtstreeks op het dak.
  Lees voor de installatie de handleiding die met de dakdrager wordt meegeleverd.

Bevestigingsbeugels van de dakdrager*

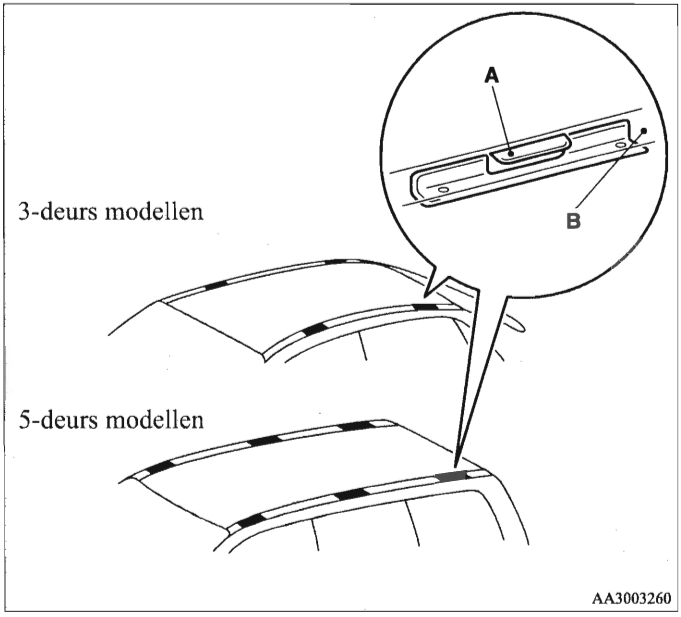

Gebruik de beugels (A) om de dakdrager aan te brengen. De beugels (A) bevinden zich onder elke daklijst (B).

OPMERKING

- Wij raden u aan om een originele dakdrager van MITSUBISHI te gebruiken, aangezien de te gebruiken beugels een speciale vorm hebben. Voor meer details raden wij u aan om contact te nemen met een erkend MITSUBISHI MOTORS Service Centrum.

Te nemen voorzorgen met een dakdrager

⚠ *OPGELET*

- **Zorg ervoor dat het gewicht van de bagage de maximaal toegelaten daklast niet overschrijdt.**
  Indien de maximaal toegelaten daklast wordt overschreden, kan dit uw voertuig beschadigen.
  De daklast is de totale toegelaten last op het dak (het gewicht van de dakdrager plus het gewicht van de bagage op de dakdrager).
  Voor specifieke cijfers, zie "Maximale daklast" op pagina 9-7.
- **Wanneer bagage op het voertuig is geladen, is het ten sterkste aanbevolen traag te rijden en bruuske manoeuvres, zoals plots remmen of snel draaien, te vermijden.**
  Zorg er bovendien voor dat het gewicht van de bagage op de dakdrager gelijkmatig gespreid is en leg de zwaarste voorwerpen altijd helemaal onderaan. Laad er geen voorwerpen op die breder zijn dan de dakdrager.
  Het bijkomende gewicht op het dak zou het zwaartepunt van het voertuig kunnen verhogen en de besturingskenmerken van het voertuig kunnen beïnvloeden.
  Daardoor zou u door een stuurfout of noodmanoeuvre de controle over uw voertuig kunnen verliezen, wat een ongeval kan veroorzaken.

⚠ OPGELET

- **Controleer voor u vertrekt en nadat u een korte afstand hebt gereden altijd of de lading wel stevig op de dakdrager is bevestigd.**
  Controleer tijdens uw reis af en toe of de lading nog altijd stevig bevestigd is.

OPMERKING

- Verwijder de dakdrager als u hem niet gebruikt om windgeluiden te vermijden en het brandstofverbruik te verminderen.
- Verwijder de dakdrager voor u een automatische carwash binnenrijdt.
- Zorg ervoor dat er genoeg ruimte wordt gelaten om het schuifdak (indien aanwezig) te openen wanneer er een dakdrager wordt gemonteerd.

Rijden met een aanhangwagen

E00610000039

Als u met uw voertuig een aanhangwagen wil trekken, moet u zich tot een erkend MITSUBISHI MOTORS Service Centrum wenden om een trekhaak te laten aanbrengen die aan alle wettelijke voorschriften in uw land beantwoordt.
De voorschriften voor het rijden met een aanhangwagen kunnen van land tot land verschillen. Leef steeds de voorschriften na van het land waar u zich bevindt.

⚠ OPGELET

- **Ongevalrisico!**
  Een trekhaak moet worden aangebracht volgens de richtlijnen van MITSUBISHI MOTORS.
  Als u een aanhangwagen wilt trekken, zet dan de tussenbakkeuzehendel in de stand "4H".
  Door de tussenbakkeuzehendel in de stand "2H" te zetten, kan de temperatuur van de differentieelolie oplopen, waardoor het aandrijfsysteem kan worden beschadigd.
  Daarnaast wordt de aandrijflijn onderworpen aan een overmatige belasting, wat tot olielekken, het vastlopen van onderdelen of andere ernstige defecten kan leiden.

Maximaal gewicht van een geremde aanhangwagen en maximale belasting van de trekhaak

Overschrijd nooit het maximale gewicht van een aanhangwagen en de maximale belasting van de trekhaak die in de specificaties zijn vermeld. (Zie "Voertuiggewicht" op pagina 9-7.)

Als u op een hoogte van meer dan 1.000 m boven de zeespiegel met een aanhangwagen rijdt, moet u het maximumgewicht van de aanhangwagen met 10 % van het maximaal toelaatbaar treingewicht verminderen voor elke 1.000 m stijging, omdat de motor door de lagere atmosferische druk minder vermogen levert.

Montagespecificaties van de trekhaak

Raadpleeg de onderstaande tabel voor de bevestigingspunten (A) van de trekhaak.

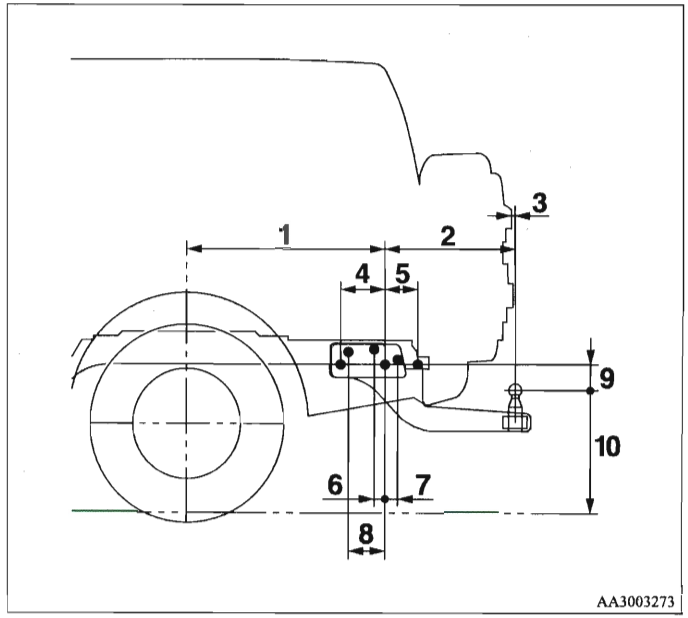

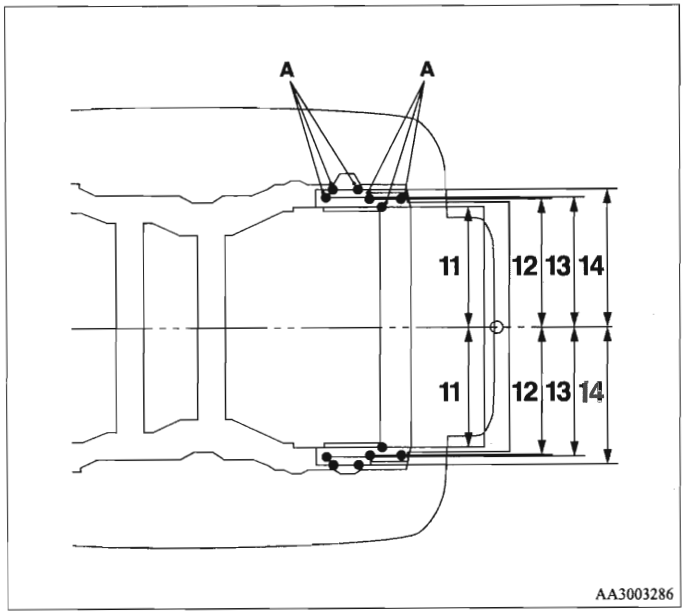

	3-deurs modellen	5-deurs modellen
1	512,5 mm	794 mm
2	564 mm	564 mm
3	8 mm	8 mm
4	124 mm	179 mm
5	131 mm	131 mm
6	44 mm	44 mm
7	55 mm	55 mm
8	-	149 mm
9	139 mm	138 mm
10	460 mm	477 mm
11	499,7 mm	499,7 mm
12	538 mm	538 mm
13	-	547 mm
14	576,3 mm	576,3 mm

Punt 8, 13: alleen 5-deurs modellen
Punt 10: rijklaar gewicht

OPMERKING

- De waarden onder punt 10 zijn van toepassing op ongeladen voertuigen. Deze waarden kunnen ook verschillen naargelang van de bandenmaat, de optionele uitrusting en de ophanging.

Nuttige tips

- Laat de koppeling niet slippen (alleen bij voertuigen met handgeschakelde transmissie) en drijf bij het starten het toerental van de motor niet meer dan nodig op.
- Rijd nooit sneller dan 100 km/u met een aanhangwagen. Het is ook aangeraden om de plaatselijke reglementeringen na te leven wanneer de toegelaten snelheid met een aanhangwagen minder dan 100 km/u bedraagt.
- Vermijd schokken van de oplooprem door het rempedaal eerst licht en dan harder in te drukken.
- Rem voldoende af op de motor door in een afdaling naar een lagere versnelling te schakelen.

Bijkomende voorzorgen voor voertuigen met automatische transmissie

De 2de versnelling (in Sportfunctie) is aanbevolen op hellingen of bij lage snelheid. Gebruik de 1ste versnelling (in Sportfunctie) in bergachtige streken om beter op de motor te kunnen afremmen en zo het remsysteem te ondersteunen. Overschrijd evenwel zeker de maximumsnelheid voor de gekozen versnelling niet.

Voor aangenaam rijden

Ventilatieroosters 5- 2
Automatische airconditioning vooraan 5- 4
Verwarming achteraan* / Airconditioning achteraan* 5- 16
Belangrijke tips voor het gebruik van de airconditioning 5- 19
Luchtreiniger (met luchtverfrissingsfunctie) 5- 20
Elektronisch afgestemde radio voor LW/MW/FM met CD-speler* 5- 21
Radio met elektronische afstemming voor LW/MW/FM met automatische CD-wisselaar* 5- 45
Afstandsbedieningsschakelaar aan het stuurwiel* .5- 75
Foutcodes 5- 77
Behandeling van compact discs 5- 79
Antenne 5- 82
Zonneklep 5- 83
Asbak* 5- 86
Sigarettenaansteker* 5- 87
Stekkerdoos voor accessoires. 5- 88
Interieurverlichting 5- 90
Opbergruimten 5- 98
Bekerhouder 5-105
Hoedenplank (3-deurs modellen)* 5-107
Afdekking van de bagageruimte (5-deurs modellen)* 5-109
Handige ophanghaken (5-deurs modellen)* 5-111
Bagagehaken 5-111
Kledinghaken 5-112
Opbergplaats voor de gevarendriehoek. 5-113

Ventilatieroosters

E00700100373

Ventilatieroosters vooraan

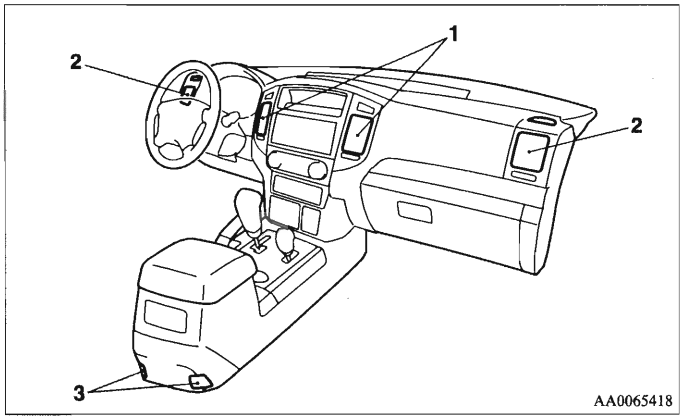

1- Ventilatieroosters midden
2- Zijventilatieroosters
3- Vloerventilatieroosters*
(vanuit het opbergvak in de middenconsole)

OPMERKING

- Zet geen dranken bovenop het instrumentenpaneel. Als er vloeistof in de ventilatieroosters van de airconditioning terechtkomt, zou het systeem kunnen worden beschadigd.

Ventilatieroosters achteraan (5-deurs modellen)*

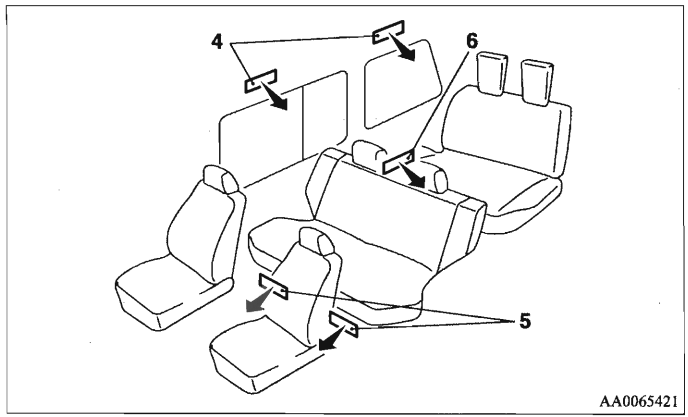

4- Dakventilatieroosters
5- Vloerventilatieroosters achteraan
(van onder de tweede rij stoelen)
6- Vloerventilatieroosters achteraan
(van de zijkant van de derde rij stoelen)

Bijstellen en richten van de luchtstroom

E00700200185

Ventilatieroosters vooraan

De ventilator kan met behulp van de keuzeknop (A) worden geopend en gesloten.

(≋) - Openen

(⊠) - Sluiten

Stel de richting van de luchtstroom bij door aan de knop (B) te draaien.

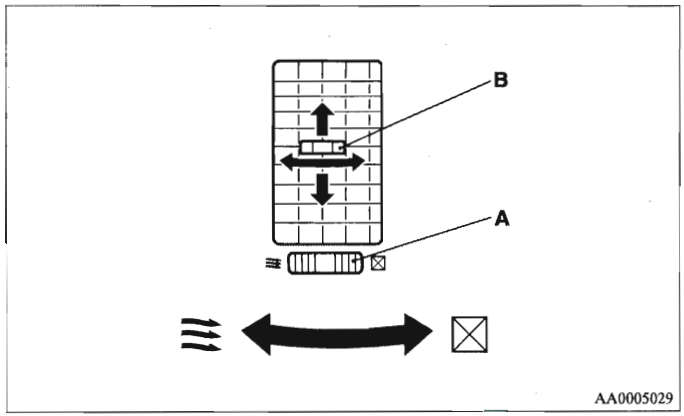

Ventilatieroosters achteraan

Stel de richting van de luchtstroom bij door de knop (C) naar links of naar rechts te draaien.

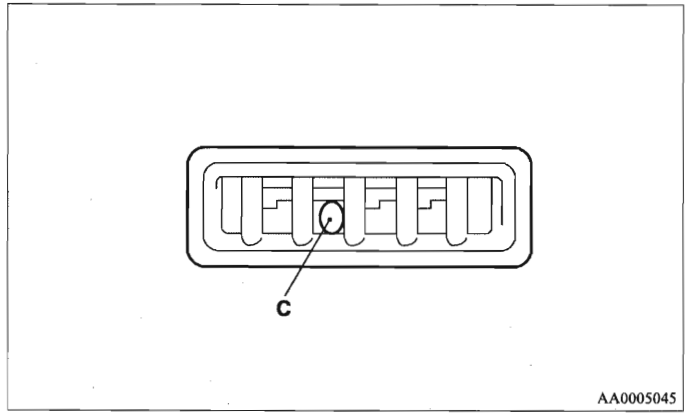

OPMERKING

- De koude lucht kan als damp uit de ventilatieroosters komen.
  Dit komt doordat vochtige lucht door de airconditioning plots wordt afgekoeld. Deze damp zal na enkele ogenblikken optrekken.

Automatische airconditioning vooraan

E00702400165

De airconditioning vooraan kan alleen worden gebruikt als de motor draait.

Bedieningspaneel

E00702500401

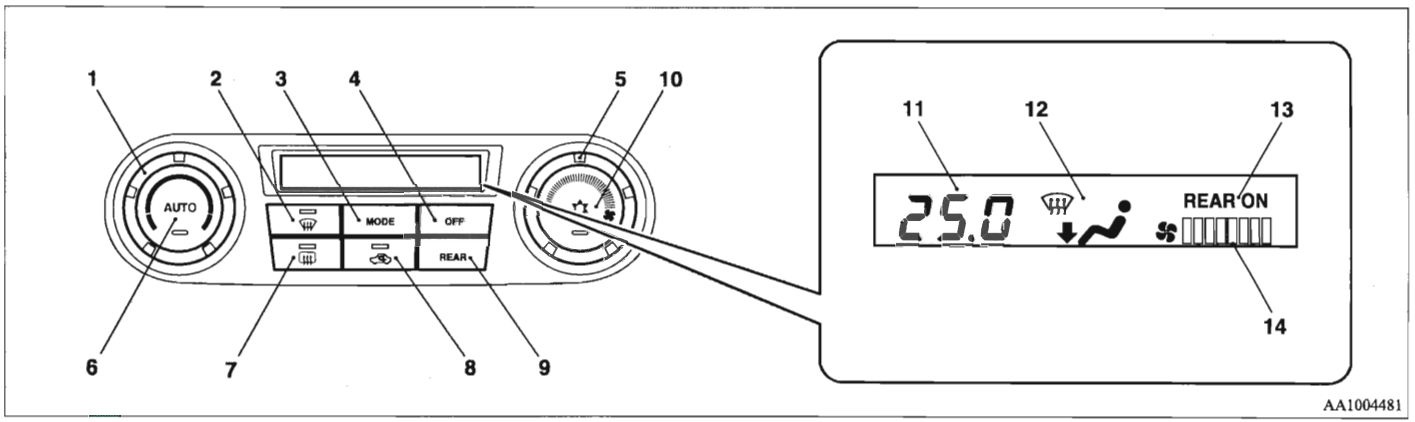

1- Regelknop van de temperatuur
2- Schakelaar van de achterruitverwarming
3- "MODE"-schakelaar
4- "OFF"-schakelaar
5- Keuzeknop van de aanjagersnelheid
6- "AUTO"-schakelaar
7- Schakelaar achterruitverwarming → p. 3-75
8- Schakelaar van de luchtverversing
9- Schakelaar van de aanjager achteraan* → p. 5-17
10- Schakelaar van de airconditioning
11- Temperatuurdisplay
12- Display instelling luchtstroom
13- Display werking aanjager achteraan
14- Display aanjagersnelheid vooraan

OPMERKING

- In het voertuig bevinden zich een lichtsensor (A) en een binnenluchttemperatuursensor (B).
  Leg nooit eender welk voorwerp op deze sensoren, aangezien ze daardoor niet meer behoorlijk zouden kunnen werken.

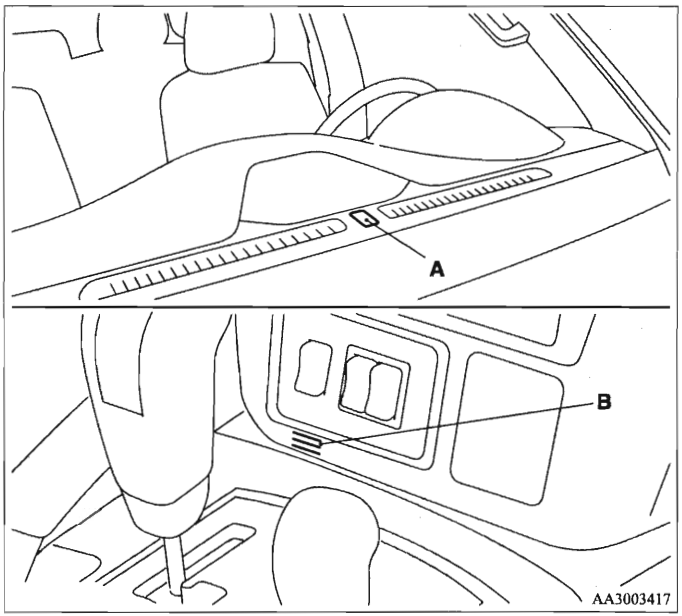

Keuzeknop van de aanjagersnelheid

E00702800198

Pas de aanjagersnelheid aan door de keuzeknop (van de aanjagersnelheid) met de klok mee of tegen de klok in te draaien. Naarmate u deze knop meer naar rechts draait, neemt de aanjagersnelheid geleidelijk toe.
De gekozen aanjagersnelheid zal worden getoond op het display van de aanjagersnelheid vooraan (A).

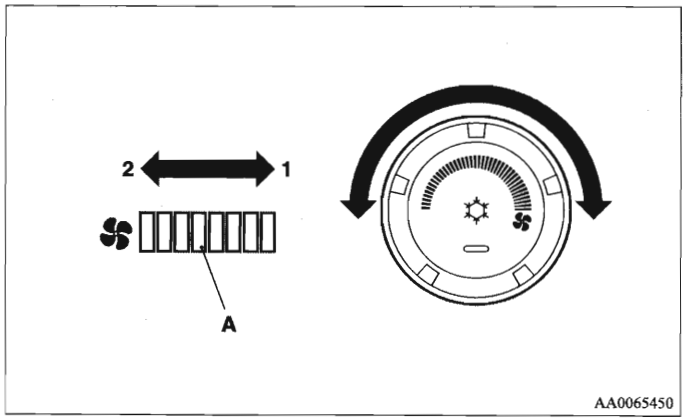

1- Verhogen
2- Verlagen

Regelknop van de temperatuur

E00703000269

Draai de regelknop van de temperatuur met de klok mee of tegen de klok in.
De gekozen temperatuur zal worden getoond op het temperatuurdisplay (A).

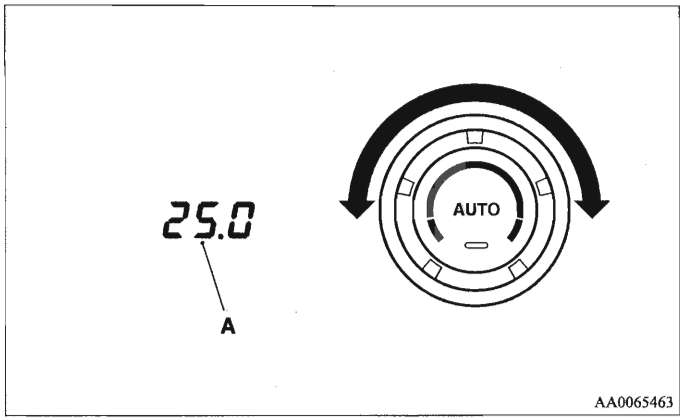

OPMERKING

- Terwijl de temperatuur van de motorkoelvloeistof laag is, zal de temperatuur van de lucht uit de verwarming koel/koud zijn tot de motor is opgewarmd, zelfs als u de regelknop op warme lucht hebt ingesteld.

Schakelaar van de luchtverversing

E00703400436

Druk gewoon op de schakelaar van de luchtverversing om de luchtstroom te veranderen.

- Buitenlucht: Controlelampje (A) staat op "OFF"
  Buitenlucht komt naar binnen.
- Inwendige circulatie: Controlelampje (A) staat op "ON"
  Alleen de binnenlucht circuleert.

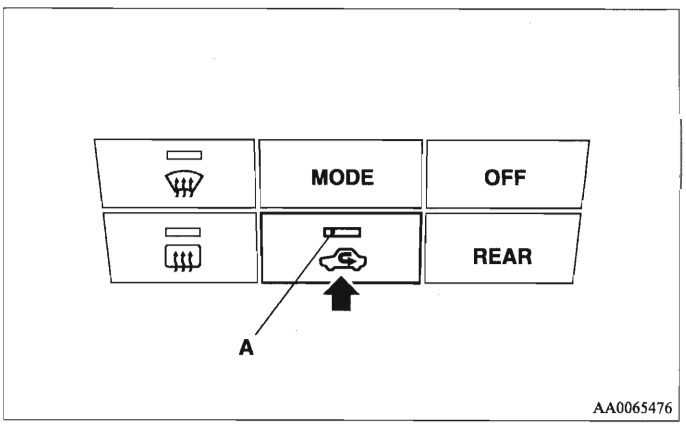

⚠ OPGELET

- **Gebruik normaal de stand "buitenlucht" om de voorruit en de zijruiten vrij te houden van condens en om mist of vorst snel van de voorruit te verwijderen.**
  Als u een intensieve koeling wenst of als de buitenlucht stoffig of op een andere manier verontreinigd is, gebruik dan de stand "inwendige circulatie".
  Zet de knop af en toe kort op de stand "buitenlucht" om de ventilatiekracht te verhogen zodat de ruiten niet beslaan.
- **Wanneer u de stand "inwendige circulatie" gedurende langere tijd gebruikt, kunnen de ruiten beslaan.**

OPMERKING

- Als u de "AUTO"-schakelaar indrukt om automatische regeling te kiezen nadat u manueel hebt overgeschakeld tussen "buitenlucht" en "inwendige circulatie", zal ook de luchtverversing automatisch worden geregeld.

"AUTO"-schakelaar

E0070260001l

Wanneer de "AUTO"-schakelaar wordt ingedrukt, licht het controlelampje van de werking (A) op en worden de instelling van de luchtstroom (behalve voor "🌬"), de instelling van de aanjagersnelheid, de keuze tussen inwendige circulatie/buitenlucht, de temperatuurinstelling en de toestand ON/OFF van de airconditioning allemaal automatisch geregeld.

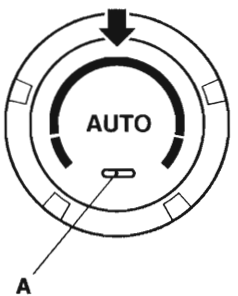

AA0065489

Schakelaar van de airconditioning

E00703500613

Druk op de schakelaar om de airconditioning in te schakelen, waarna het controlelampje (A) zal oplichten.

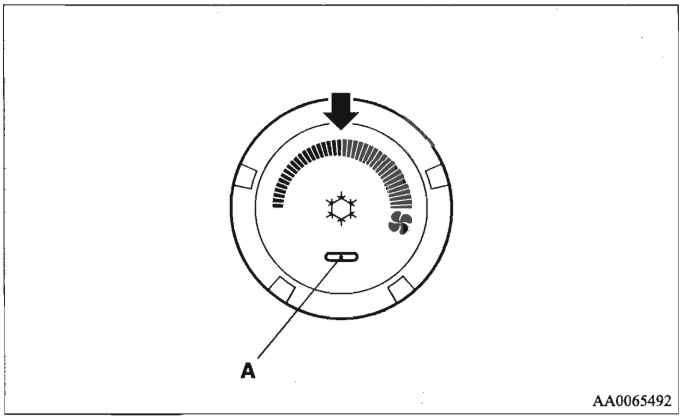

Druk opnieuw op de schakelaar om ze uit te schakelen.

⚠ *OPGELET*

- **Als de airconditioning in werking is, kan het stationaire toerental lichtjes verhogen, doordat de compressor van de airconditioning automatisch wordt in-/uitgeschakeld. Vooral bij voertuigen met automatische transmissie moet u het rempedaal volledig indrukken wanneer de motor stationair draait, om te verhinderen dat het voertuig stilletjes vooruitrijdt ("kruipt").**

OPMERKING

- Als er een probleem wordt vastgesteld in de compressor van de airconditioning, knippert het controlelampje van de airconditioning (A). Breng uw voertuig op een veilige manier tot stilstand, zet de motor af en start hem vervolgens opnieuw. Als het controlelampje van de werking van de airconditioning niet knippert, is er geen probleem. Als het wel knippert, raden wij u aan om het te laten controleren.
- Soms, bijvoorbeeld nadat u met uw voertuig naar een carwash met hogedrukreiniging bent geweest, kan de condensator door het water nat zijn geworden, waardoor het controlelampje van de werking (A) tijdelijk knippert. In dit geval is er geen enkel probleem. Breng uw voertuig op een veilige manier tot stilstand, zet de motor af en start hem vervolgens opnieuw. Nadat het water is verdampt, zal het lampje ophouden met knipperen.

"OFF"-schakelaar

E00702700012

Druk op de schakelaar om het airconditioningsysteem uit te schakelen.

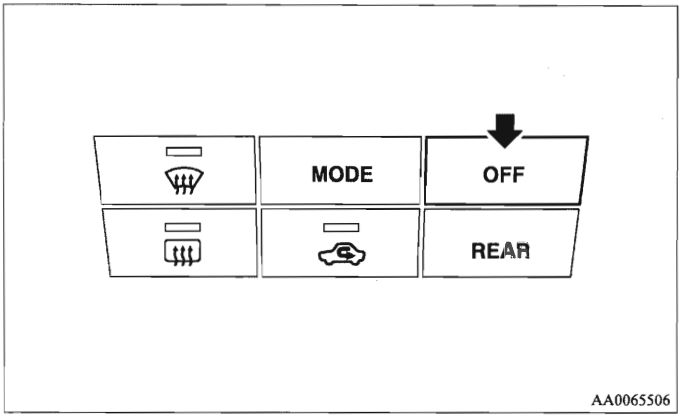

"MODE"-schakelaar

E00703300015

Telkens wanneer de "MODE"-schakelaar wordt ingedrukt, wordt naar de volgende functie overgeschakeld in de volgorde: " " → " " → " " → " " → " ". De gekozen functie wordt getoond op het display voor instelling van de luchtstroom (A). (Zie "De instelling van de luchtstroom vooraan veranderen" op pagina 5-10.)

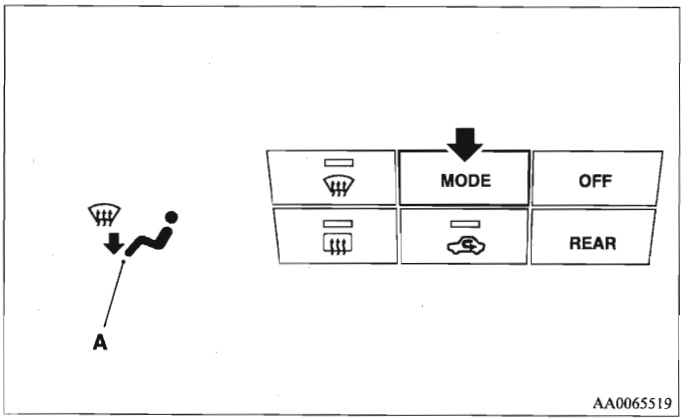

5

Schakelaar van de achterruitverwarming

E00703900011

Wanneer deze schakelaar is ingedrukt, wordt de functie overgeschakeld naar de "🌬"-functie. Het controlelampje (A) zal oplichten. De gekozen functie wordt getoond op het display voor instelling van de luchtstroom (B). (Zie "De instelling van de luchtstroom vooraan veranderen" op pagina 5-10.)

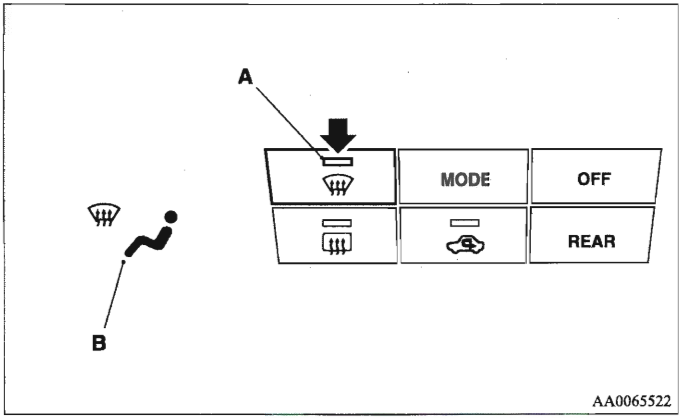

OPMERKING

- Wanneer de schakelaar van de achterruitverwarming wordt ingedrukt, treedt het airconditioningsysteem automatisch in werking en wordt buitenlucht gekozen (in plaats van interne circulatie).
  (Zie "Ontwaseming van de voorruit en de zijruiten" op pagina 5-14.)

De instelling van de luchtstroom vooraan veranderen

E00727100017

Druk op de "MODE"-schakelaar of de schakelaar van de achterruitverwarming om de blaasrichting en de hoeveelheid lucht in te stellen die uit de ventilatieroosters stroomt. (Zie "MODE-schakelaar" op pagina 5-9 en "Schakelaar achterruitverwarming" op pagina 5-10.)

Deze symbolen worden in diverse afbeeldingen op de volgende bladzijden gebruikt om te tonen hoeveel lucht uit de ventilatieroosters stroomt.

→: Kleine hoeveelheid lucht uit de ventilatieroosters

➔: Matige hoeveelheid lucht uit de ventilatieroosters

➔: Grote hoeveelheid lucht uit de ventilatieroosters

Gezicht

De lucht stroomt uitsluitend naar het bovenste gedeelte van de passagiersruimte.

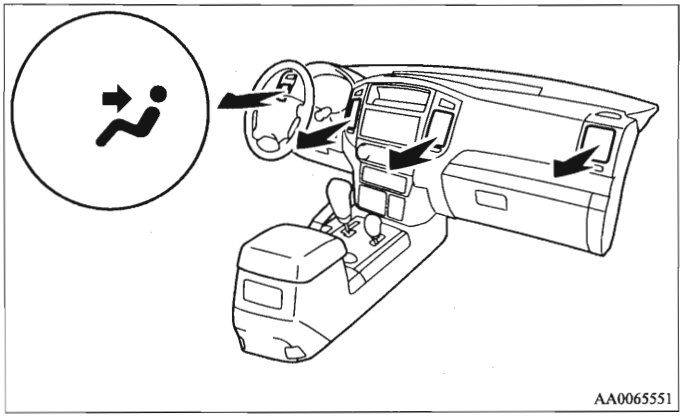

Voetenruimte/Gezicht

De lucht stroomt naar het bovenste gedeelte van de passagiersruimte en naar de voetenruimte.

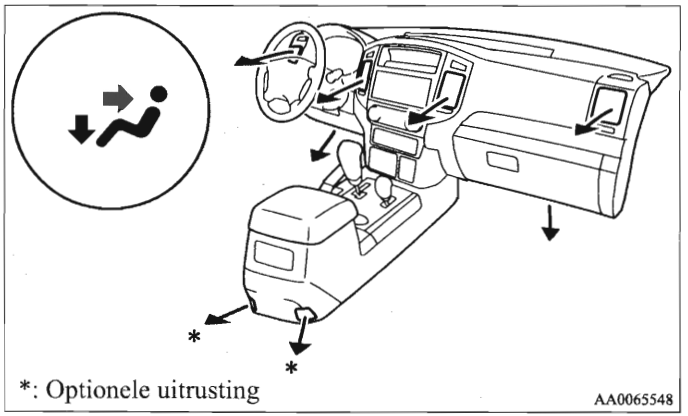

5

Voetenruimte

De lucht stroomt vooral naar de voetenruimte.

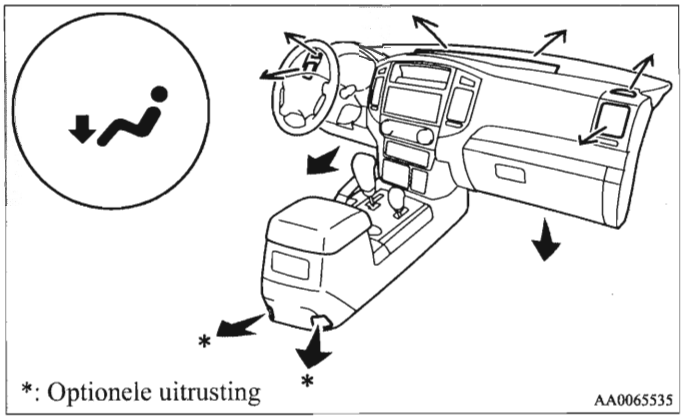

Voetenruimte/Ontwaseming

De lucht stroomt naar de voetenruimte, de voorruit en de zijruiten.

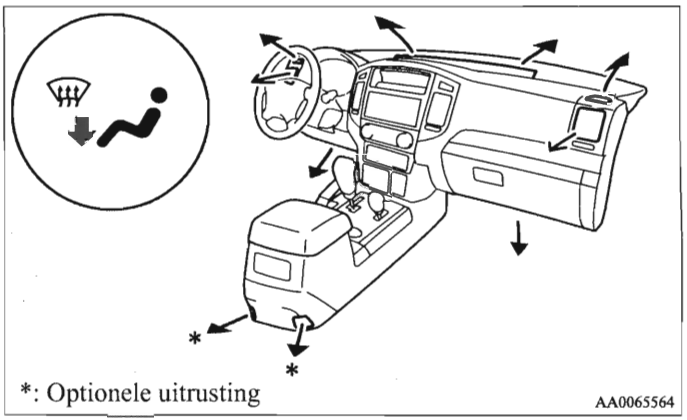

Ontwaseming

De lucht stroomt vooral naar de voorruit en de zijruiten.

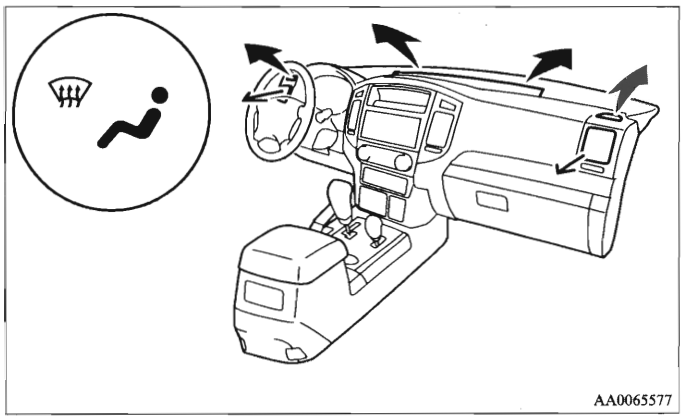

Automatische werking van het systeem

E00704100456

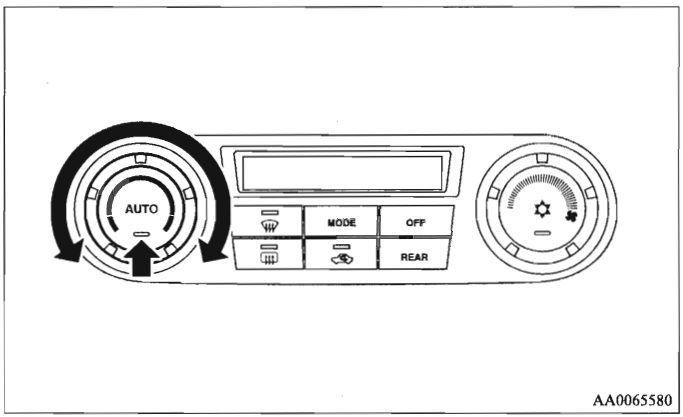

Gebruik het systeem onder normale omstandigheden in de AUTO-functie en volg de onderstaande werkwijzen:

1. Druk op de "AUTO"-schakelaar.
2. Zet de regelknop van de temperatuur op de gewenste temperatuur.

   De instelling van de luchtstroom (behalve voor "⁞ ∿"), de instelling van de aanjagersnelheid, de keuze tussen inwendige circulatie/buitenlucht, de temperatuurinstelling en de stand ON/OFF van de airconditioning worden allemaal automatisch geregeld.

⚠ OPGELET

- **Druk bij voertuigen met automatische transmissie, terwijl het voertuig stilstaat, het rempedaal volledig in om te verhinderen dat het voertuig stilletjes voor-uitrijdt ("kruipt") door het lichtjes verhoogde stationaire toerental wanneer de compressor van de airconditioning automatisch wordt ingeschakeld.**

OPMERKING

- Als de temperatuur op de hoogste of de laagste stand wordt ingesteld terwijl "AUTO" is ingeschakeld, zullen de luchtverversing en de airconditioning als volgt automatisch worden veranderd.
  Als de luchtverversing opnieuw manueel wordt bediend na een omschakeling vanuit automatische werking, moet manuele bediening worden gekozen.
  - Snel opwarmen (als de temperatuur op de hoogste stand is ingesteld)
    Er zal buitenlucht naar binnen stromen.
  - Snel afkoelen (als de temperatuur op de laagste stand is ingesteld)
    De binnenlucht circuleert en de airconditioning is in werking.

Manuele werking van het systeem

E00704200154

De aanjagersnelheid en de ventilatiefunctie kunnen manueel worden bediend door de keuzeknop van de aanjagersnelheid en de "MODE"-schakelaar in de gewenste stand te zetten.
Stel de "AUTO"-werking in om terug te keren naar automatische werking.

Ontwaseming van de voorruit en de zijruiten

E00704300429

Gebruik de "MODE"-schakelaar of de schakelaar van de achterruitverwarming ("" of "") om vorst of condens van de voorruit en de zijruiten te verwijderen.

⚠ OPGELET

- **Vergewis u er voor uw eigen veiligheid van dat u door alle ruiten een goed zicht hebt.**

Voor gewone ontwaseming

Gebruik deze instelling om condensvorming op de voorruit en de zijruiten te vermijden en de voetenruimte te verwarmen.

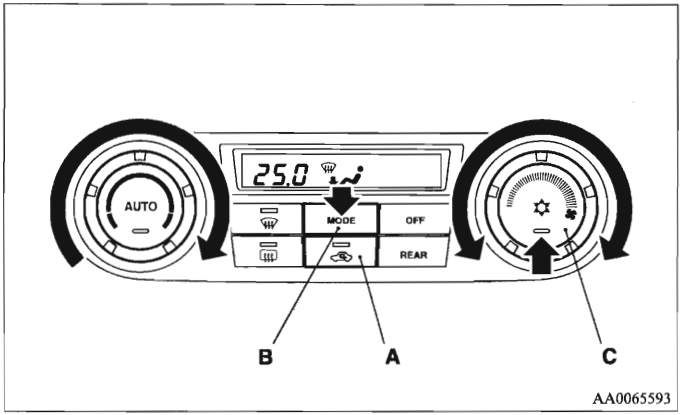

1. Zet de schakelaar van de luchtverversing (A) in de stand "buitenlucht".
2. Zet de "MODE"-schakelaar (B) in de stand "".
3. Kies de gewenste aanjagersnelheid door de keuzeknop voor de aanjagersnelheid te verdraaien.
4. Kies de gewenste temperatuur door de keuzeknop voor de temperatuur te verdraaien.
5. Druk op de schakelaar voor de airconditioning (C).

Voor snelle ontwaseming

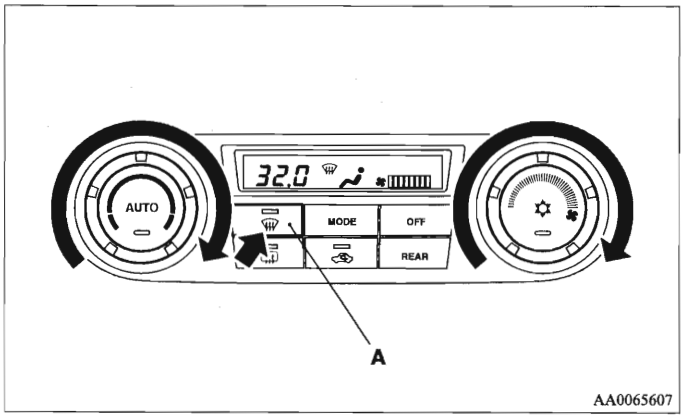

1. Druk op de schakelaar voor de achterruitverwarming (A) om over te schakelen naar de stand "".
2. Stel de aanjager op de maximale snelheid in.
3. Stel de temperatuur op de hoogste stand in.

OPMERKING

- Wanneer de schakelaar voor de achterruitverwarming ingedrukt is, zal de airconditioning automatisch werken en zal ook de stand "buitenlucht" automatisch worden gekozen.
  (In dit geval zal het controlelampje van de airconditioning niet veranderen.)
- Richt de luchtstroom van de zijventilatieroosters naar de zijruiten om doeltreffend te ontwasemen.

- Stel de regelknop van de temperatuur niet in de buurt van de maximale koudestand in. Koude lucht zal tegen de ruiten worden geblazen en de ontwaseming verhinderen.

Verwarming achteraan / Airconditioning achteraan**

E00704600015

U kunt de verwarming achteraan bedienen als het contactslot in de stand "ON" staat.
De airconditioning achteraan kan alleen worden gebruikt terwijl de motor draait en als de airconditioning vooraan is ingeschakeld.
Wanneer de airconditioning vooraan niet is ingeschakeld, kan alleen de aanjager worden aangezet zonder koeling.

Bedieningspaneel

E00704700016

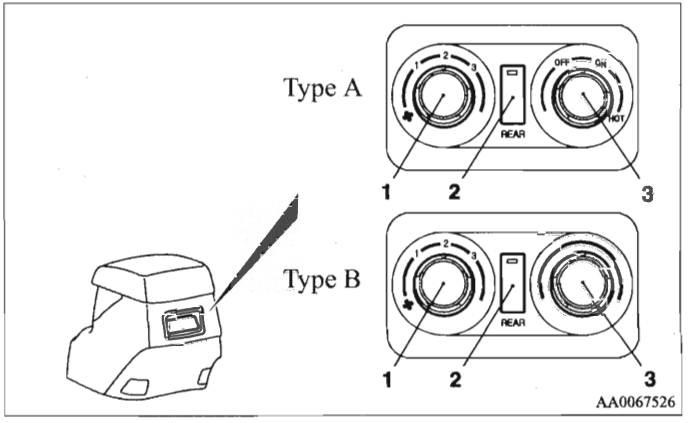

1- Keuzeknop van de aanjagersnelheid
2- Hoofdschakelaar
3- Regelknop van de temperatuur

Schakelaar van de ventilator achteraan voor de voorstoelen

E00705000016

Wanneer de schakelaar van de aanjager achteraan wordt ingedrukt, treedt de aanjager achteraan in werking en verschijnt op het display van de werking van de aanjager achteraan (A) de mededeling "REAR ON". Wanneer de schakelaar van de aanjager achteraan opnieuw wordt ingedrukt, wordt de aanjager achteraan uitgeschakeld.

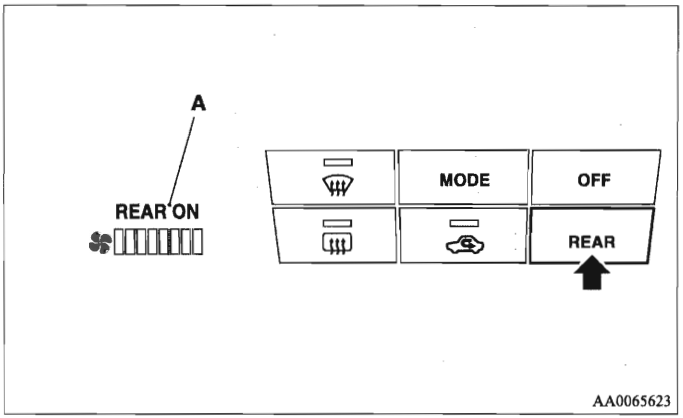

OPMERKING

- Of de aanjager achteraan al of niet in werking is, kunt u aflezen van het display van de werking (A). Het display van de werking verschijnt als de aanjager achteraan werkt.

Hoofschakelaar voor de achterbank

E00704900018

Als u op de schakelaar drukt, wordt de aanjager achteraan in werking gesteld en licht het controlelampje van de werking (A) op. Door nogmaals op de schakelaar te drukken, zet u de aanjager achteraan af.

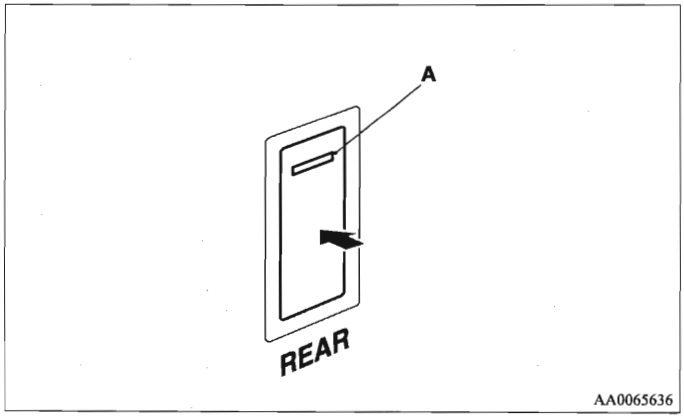

OPMERKING

- Zowel de hoofdschakelaar vooraan als de hoofdschakelaar achteraan kunnen worden gebruikt om de aanjager achteraan aan- en uit te zetten.

Keuzeknop van de aanjagersnelheid

E00705300019

De aanjager heeft 3 verschillende snelheden. Kies de snelheid die het best aan uw wensen beantwoordt.

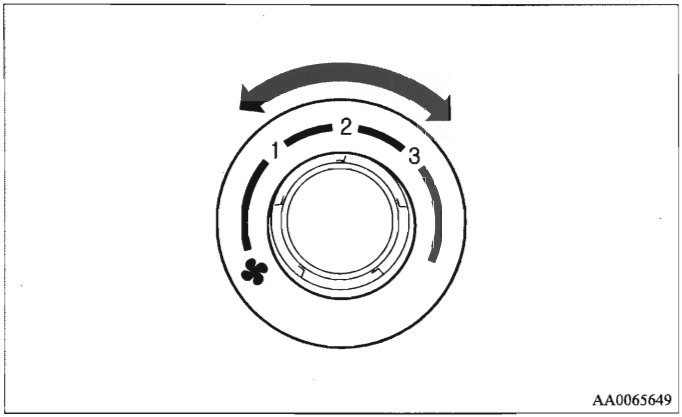

Regelknop van de temperatuur

E00705500011

Type A

Wanneer de temperatuur te laag is en u de verwarming hoger wil zetten, draai de regelknop dan in de stand "ON".

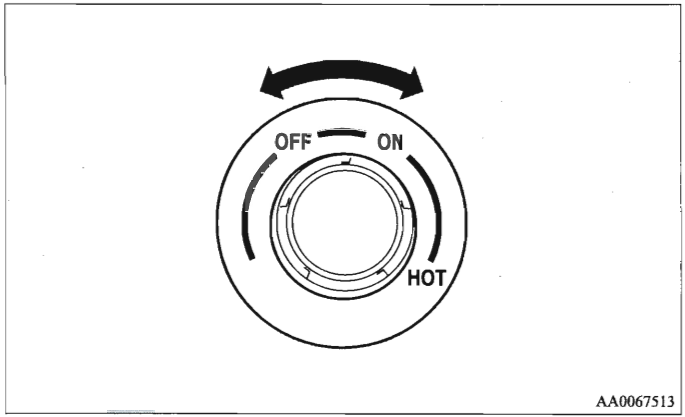

OPMERKING

- Gebruik deze knop alleen terwijl de motor draait om de accu niet te ontladen.

Type B
Kies de gewenste temperatuur door de knop met de klok mee of tegen de klok in te draaien.

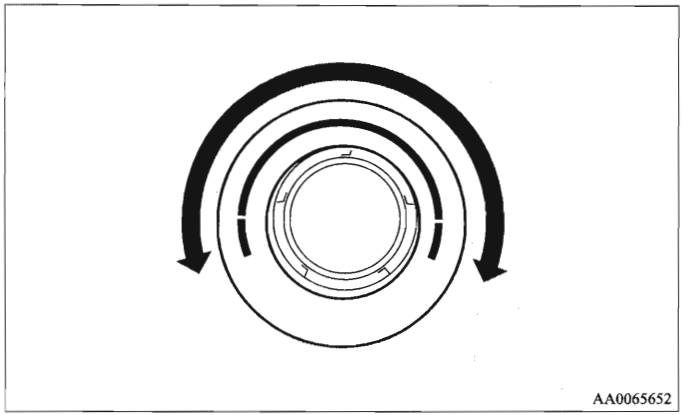

OPMERKING
- Indien uw voertuig met airconditioning achteraan is uitgerust, zal de airconditioning achteraan alleen werken als de comprsssor van de airconditioning vooraan werkt.
  Zet altijd de compressor van de airconditioning vooraan aan alvorens de airconditioning achteraan te gebruiken. Als de compressor van de airconditioning vooraan niet werkt, zal het systeem alleen als aanjager werken.

Belangrijke tips voor het gebruik van de airconditioning

E00708300528

- Parkeer uw voertuig in de schaduw.
  Als u het voertuig in de felle zon parkeert, zal het interieur zeer heet worden en zal het dus langer duren voor het is afgekoeld.
  Als u uw voertuig toch in de zon moet parkeren, open dan de ruiten gedurende enkele minuten nadat u de airconditioning hebt aangezet om de hete lucht naar buiten te laten.
- Sluit de ruiten als de airconditioning aanstaat. Het binnenstromen van buitenlucht langs de ruiten vermindert het koelvermogen.
- Een te sterke koeling is ongezond. De binnentemperatuur mag slechts 5 tot 6 °C onder de buitentemperatuur liggen.
- Controleer of er geen bladeren of andere voorwerpen door de luchttoevoerkanalen, net voor de voorruit, kunnen worden aangezogen als u de airconditioning gebruikt. Bladeren in het luchttoevoersysteem kunnen de luchtstroom verminderen en de waterafvoer verstoppen.

Aanbevolen koel- en smeermiddelen voor het airconditioningsysteem

Als u ondervindt dat de airconditioning minder goed werkt, is er misschien een lek in het koelmiddelsysteem. Wij raden u aan om het systeem te laten controleren.
Voor het airconditioningsysteem van uw voertuig moeten het koelmiddel HFC-134a en het smeermiddel ND-OIL8 worden gebruikt.
Het gebruik van een ander koel- of smeermiddel zal ernstige schade veroorzaken en een volledige vervanging van het airconditioningsysteem noodzakelijk maken. Het koelmiddel mag niet in de buitenlucht terechtkomen.
Het nieuwe koelmiddel HFC-134a in uw voertuig is onschadelijk voor de ozonlaag.
Het is aanbevolen om het koelmiddel op te vangen en voor hergebruik te recycleren.

Als u de airconditioning lange tijd niet gebruikt

De airconditioning moet ten minste vijf minuten per week worden ingeschakeld, zelfs bij koud weer. Zo voorkomt u dat de compressor vastloopt en wordt de airconditioning in een optimale staat van werking gehouden. Als u dit niet doet, kan het systeem een ongewone geur verspreiden. Dit wijst niet op een defect van het systeem.

Luchtreiniger (met luchtverfrissingsfunctie)

E00708400183

In het airconditioningsysteem is een luchtfilter ingebouwd om pollen, stof, tabakgeur en de geur van uitlaatgassen uit de lucht te verwijderen.
Wanneer de luchtfilter vuil wordt, worden pollen en vuil minder goed uit de lucht verwijderd; vervang hem dus regelmatig. Zie het "ONDERHOUDSBOEKJE" voor de onderhoudsintervallen.

OPMERKING

- De werking onder bepaalde omstandigheden, zoals het rijden op stoffige wegen en het frequente gebruik van de airconditioning, kan de levensduur van de luchtfilter verkorten. Wanneer de intensiteit van de luchtstroom plots afneemt of de voorruit of de zijruiten gemakkelijk beslaan, moet de luchtfilter worden vervangen. Wij raden u aan om dit te laten controleren.

*Elektronisch afgestemde radio voor LW/MW/FM met CD-speler**

E00708500432

Het audiosysteem kan worden gebruikt wanneer het contactslot in de stand "ON" of "ACC" staat.

OPMERKING

- Draai de contactsleutel in de "ACC"-stand om naar het audiosysteem te luisteren terwijl de motor niet draait.
- Wanneer in het voertuig een mobiele telefoon wordt gebruikt, kan het dat het audiosysteem ruis voortbrengt. Dit betekent echter niet dat er iets mis is met de geluidsinstallatie. In een dergelijk geval moet de mobiele telefoon zo ver mogelijk van het audiosysteem worden gebruikt.
- Indien vreemde voorwerpen of water in het audiosysteem binnendringen, of indien er rook of een vreemde geur uitkomen, zet dan het audiosysteem onmiddellijk af. Wij raden u aan om dit te laten controleren. Probeer nooit zelf een reparatie uit te voeren. Vermijd verder gebruik zonder controle door een geschoolde vakman.

Bedieningspaneel geluidssterkte- en toonhoogte-regeling

E00708600114

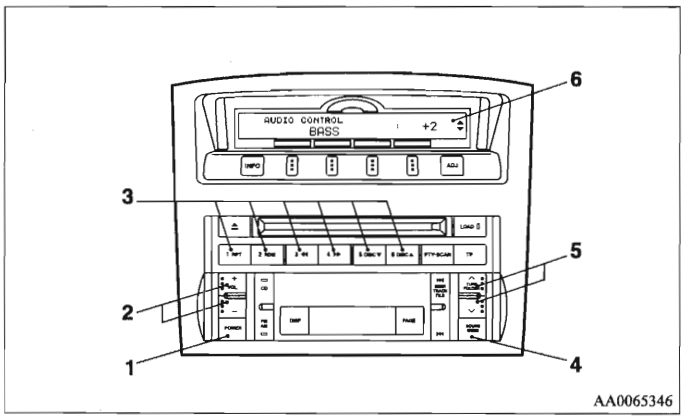

1- PWR (aan/uit)-toets
2- VOL (Geluidssterkteregelaar)-toets
3- Geheugenkeuzetoetsen
4- MENU-toets
5- Geluidsinstellingstoets
6- Display

De geluidssterkte regelen

E00708700229

VOL (Geluidssterkteregelaar)

Druk de VOL-toets (2) in tot u de gewenste geluidssterkte hebt bereikt. De toestand zal op het display (6) worden aangeduid.

De toonhoogte regelen

E00708800174

1. Druk de MENU-toets (4) herhaaldelijk in om de instelling van de gewenste geluidspersonalisering te veranderen. De volgorde is: EQUALIZER TYPE → LISTENER SIDE → SOUND FIELD → BASS → MID → TREBLE → FADER → BALANCE → Geluidspersonaliseringsfunctie uitgeschakeld.
   De toestand zal op het display (6) worden aangeduid.
2. Druk de geluidsinstellingstoets (5) in om de kenmerken van de geluidspersonalisering in stellen.

Functie	Instellen	
	^	ˇ
EQUALIZER TYPE (equalizer-type)	GEEN → ROCK → POP → COUNTRY → R&B	R&B → COUNTRY → POP → ROCK → GEEN
LISTENER SIDE (luisterzijde)	LINKS	RECHTS
SOUND FIELD (geluidsveld)	NORMAL (normaal) → STUDIO → CLUB → CONCERT	CONCERT → CLUB → STUDIO → NORMAL (normaal)
BASS	Verhogen	Verlagen
MID	Verhogen	Verlagen
TREBLE	Verhogen	Verlagen

Functie	Instellen	
	^	v
FADER	Meer geluid uit de luidsprekers vooraan	Meer geluid uit de luidsprekers achteraan
BALANCE	Meer geluid uit de rechterluidsprekers	Meer geluid uit de linkerluidsprekers

EQUALIZER TYPE (keuze van het equalizertype)

Het gewenste equalizertype kiezen.

EQUALIZER type	Omschrijving
GEEN	Klinkt goed voor alle types van muziek (vooral voor jazz en klassiek).
POP	Geluid met strakke bassen en hoge frequentie
ROCK	Speciaal voor hardrock en heavy metal, met krachtige drums, gitaren en zang.
R&B	Duidelijke bassen en klaar omlijnde zang
COUNTRY	Benadrukking van de hoofdzang

SOUND FIELD (keuze van het geluidsveld)

Het gewenste geluidsveld kiezen.

Geluidsveldtype	Omschrijving
NORMAAL	Geoptimaliseerd voor een zuivere weergave van zang en instrumenten.
STUDIO	Brengt de luisteraar binnen in de controlekamer van een opnamestudio, met heldere en zuivere klanken op de voorgrond.
CLUB	Biedt de luisteraar de muziek van een dans- of jazzclub met geluid dat uit alle richtingen komt.

Geluidsveldtype	Omschrijving
CONCERT	Door het geluid te doen weerkaatsen in de digitale signaalprocessor, geeft CONCERT de indruk dat de luisteraar een voorstelling bijwoont in een concertzaal.

BASS (Regeling lage tonen)
Het gewenste niveau van lage tonen kiezen.

MID (Regeling middentonen)
Het gewenste niveau van middentonen kiezen.

TREBLE (Regeling hoge tonen)
Het gewenste niveau van hoge tonen kiezen.

FADER (Balansregeling voor/achter)
De balans van de geluidssterkte van de F (voorste) en de R (achterste) luidsprekers regelen.

BAL (Balansregeling links/rechts)
De balans van de geluidssterkte van de L (linker) en de R (rechter) luidsprekers regelen.

Speed Compensated Volume (snelheidsafhankelijke geluidssterkteregeling)-functie

E00726800020

De Speed Compensated Volume (snelheidsafhankelijke geluidssterkteregeling)-functie is een functie die de instellingen voor VOL, BASS, MID en TREBLE automatisch regelt naargelang van de snelheid van het voertuig. Deze functie kan op de volgende manier worden in- en uitgeschakeld:

1. Als u de MENU-toets (4) aan het indrukken bent en de toonhoogte aan het regelen, voer dan de toonhoogteregeling eerst uit.
2. Druk de "MENU"-toets (4) gedurende minstens ongeveer 2 seconden in. Het systeem zal overschakelen naar de MENU-functie. Druk de MENU-toets (4) herhaalde malen in tot de aanduiding "SCV SETTING" op het display verschijnt. Zie "Instelling van de functie" op pagina 5-34.
3. Druk de geluidsinstellingstoets (5) in om de "SCV SETTING" op "ON" en "OFF" te zetten.
4. Druk de MENU-toets gedurende 2 seconden of langer in om de menufunctie te verlaten.

OPMERKING
- De MENU-functie zal automatisch worden uitgeschakeld wanneer de radio of de CD-speler worden gekozen of wanneer de gebruiker gedurende 10 seconden geen enkele schakelaar bedient.

Bedieningspaneel en display radio

E00708900351

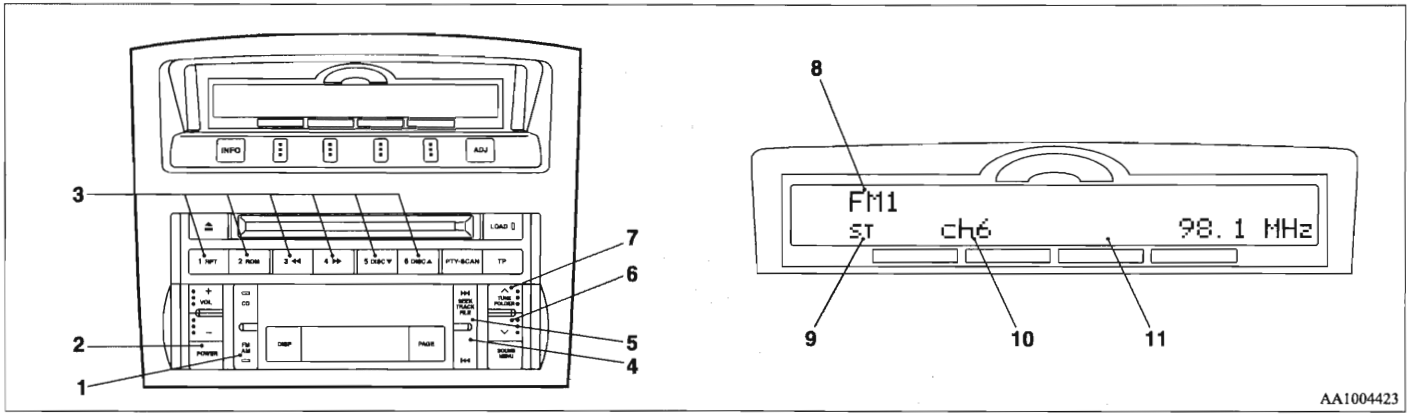

1- AM/FM (FM/AM/LW-selectie)-toets
2- PWR (aan/uit)-toets
3- Geheugenkeuzetoetsen
4- SEEK (Neerwaarts zoeken)-toets
5- SEEK (Opwaarts zoeken)-toets
6- TUNE (Neerwaarts afstemmen)-toets
7- TUNE (Opwaarts afstemmen)-toets
8- FM (FM1/FM2/FM3)-indicator
9- ST (Stereo-indicator)
10- Display vooraf ingesteld geheugennummer
11- Display

Naar de radio luisteren

E00709000388

1. Druk de PWR-toets (2) in om het audiosysteem aan en af te zetten.
2. Druk de AM/FM-toets (1) in om de gewenste band te kiezen.
3. Druk de TUNE-toets (6 of 7) of de SEEK-toets (4 of 5) in om op een zender af te stemmen of druk een van de geheugenkeuzetoetsen (3) in om op de zender af te stemmen die voor die toets in het geheugen is opgeslagen.

De radio afstemmen

E00709100318

Automatisch afstemmen
Nadat de SEEK-toets (4 of 5) werd ingedrukt, zal de ontvangst van de gekozen zender beginnen.

Met de hand afstemmen
De frequentie verandert telkens wanneer de TUNE-toets (6 of 7) wordt ingedrukt. De frequentie verandert onophoudelijk als u de toets ingedrukt houdt. Druk op de toets om de gewenste zender te kiezen.

Frequenties in het geheugen opslaan

E00716100440

Instelling met de hand
U kunt aan de geheugenkeuzetoetsen (3) maximum 18 zenders op de FM-band (6 FM1-, 6 FM2- en 6 FM3-zenders) en telkens 6 zenders op de MW-band en de LW-band toekennen. (Zenders die reeds aan de geheugenkeuzetoetsen zijn toegekend, worden vervangen door eventuele nieuw toegekende zenders.)

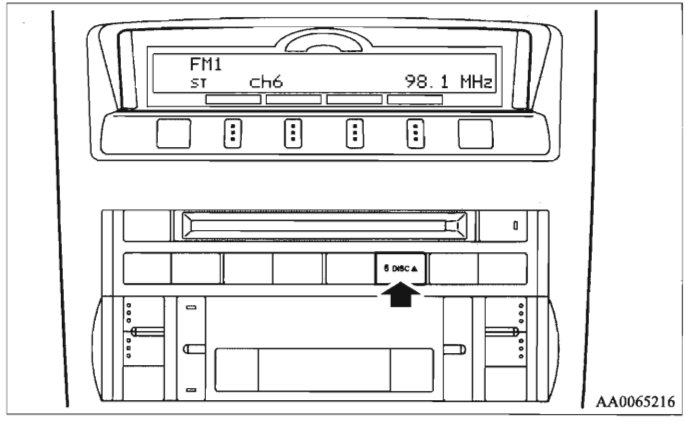

Volg de hieronder beschreven stappen.

1. Druk op de TUNE-toets (6 of 7) om op de frequentie af te stemmen die in het geheugen moet worden opgeslagen.

2. Druk ongeveer 3 seconden of langer één van de geheugenkeuzetoetsen (2) in. Terwijl de frequentie in het geheugen wordt ingevoerd, wordt het geluid tijdelijk onderbroken.
   Het nummer van de toets die met de invoer in het geheugen overeenstemt en de frequentie worden op het display getoond.
3. Het vooraf in het geheugen opgeslagen nummer wordt opgeroepen door de toets gedurende minder dan 2 seconden in te drukken.

Automatische instelling

Met deze methode worden alle met de hand ingestelde zenders op de voor ontvangst gekozen band vervangen door zenders op dezelfde band die automatisch worden gekozen in volgorde van signaalsterkte. De radio kiest automatisch 6 zenders op de FM-band (alleen FM3-zenders) en telkens 6 zenders op de MW- en op de LW-band.

Volg de hieronder beschreven stappen.

1. Kies de functie radio en houd de AM/FM-toets (1) gedurende 2 seconden of langer ingedrukt. De 6 stations met de grootste signaalsterkte zullen automatisch aan de geheugenkeuzetoetsen (3) worden toegekend, waarbij het station met de laagste frequentie aan de toets met het laagste nummer wordt toegekend.
2. Als u daarna een geheugenkeuzetoets indrukt om een kanaalnummer te kiezen, zal de radio het station beginnen te ontvangen dat aan dat nummer is toegekend.

OPMERKING

- Indien u de AM/FM-toets (1) gedurende 2 seconden of langer ingedrukt houdt terwijl u afstemt op de FM1- of FM2-band, zal de radio automatisch overschakelen naar de FM3-band, waar het automatisch zoeken/opslaan zal worden geactiveerd.

Radiogegevenssysteem (RDS)

E00709200162

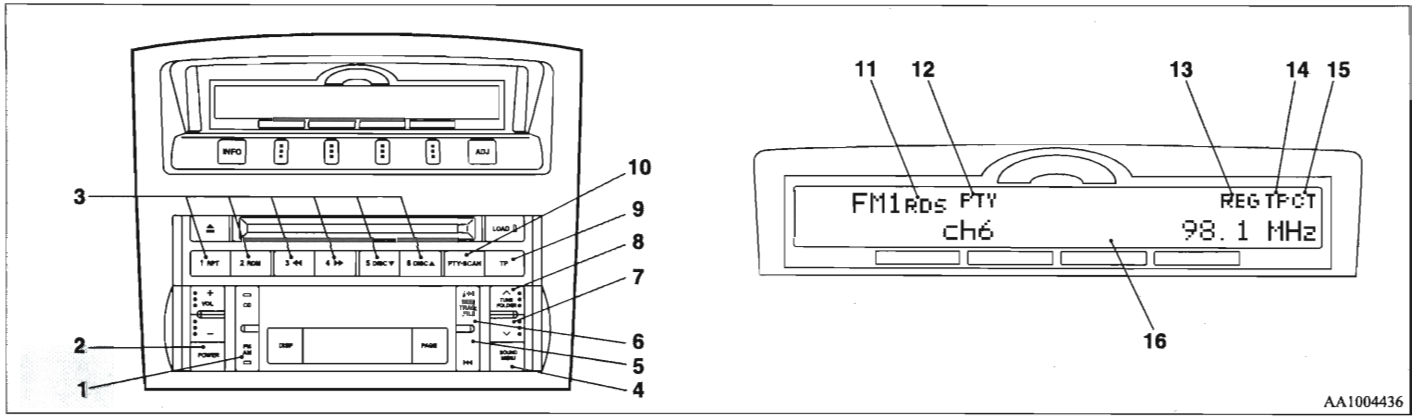

1- AM/FM (FM/AM/LW-selectie)-toets
2- PWR (aan/uit)-toets
3- Geheugenkeuzetoetsen
4- MENU-toets
5- SEEK (Neerwaarts zoeken)-toets
6- SEEK (Opwaarts zoeken)-toets
7- TUNE (Neerwaarts afstemmen)-toets
8- TUNE (Opwaarts afstemmen)-toets
9- TP (Verkeersinformatieprogramma)-toets
10- PTY (Programmatype)-toets
11- RDS (Radiogegevenssysteem)-indicator
12- PTY (Programmatype)-indicator
13- REG (Regionaal programma)-indicator
14- TP (Verkeersinformatieprogramma)-indicator
15- CT (Tijdinstelling)-indicator
16- Display

RDS gebruikt het PI (programma-identificatie)-signaal en de AF (alternatieve frequentie)-lijst die als aanvulling op de normale FM-radioprogramma's worden uitgezonden, haalt de FM-zenders die hetzelfde programma uitzenden uit de AF-lijst en stemt automatisch af op de zender met het sterkste signaal.
Tijdens een lange rit kunt u zo bijvoorbeeld naar hetzelfde programma blijven luisteren zonder dat u hoeft over te schakelen op een andere zender die hetzelfde programma uitzendt als u het zendbereik verlaat van de zender die u op dat ogenblik aan het beluisteren bent.
De RDS-radio wordt ook gekenmerkt door de beperkte ontvangst van de programmatypes, de verkeersinformatie naar het EON (enhanced other network) en de uitzending van noodoproepen die de normale uitzendingen onderbreken en de beperkte/onbeperkte ontvangst van de regionale programma's.

AF (Alternatieve frequenties)-functie

E00720900090

De AF-functie zoekt een zender die hetzelfde programma uitzendt en kiest de zender met het sterkste signaal uit de AF-lijst. De AF-functie wordt altijd ingeschakeld, tenzij u ze manueel uitschakelt.

De AF-functie kan worden in- en uitgeschakeld.
Zie "De tijd instellen" op pagina 3-21.

CT (Tijdinstelling)-functie

E00721000085

De klok kan automatisch worden ingesteld met behulp van het signaal van de lokale RDS-zenders. Zie "De tijd instellen" op pagina 3-21.

REG (regionaal programma)-functie

E00721100028

De REG-functie beperkt het aantal zenders om alleen de zenders te ontvangen die regionale programma's uitzenden.
Regionale programma's en regionale netwerken zijn verschillend georganiseerd, afhankelijk van het land of het gebied (zij kunnen veranderen naar gelang het tijdstip, de staat of het zendgebied). Als u dus de regionale programma's niet automatisch wenst te ontvangen, kunt u REG ON zo instellen dat u geen regionale programma's ontvangt.

De REG-functie kan IN- en UITgeschakeld worden.
Zie "Instellen functiemodus" op bladzijde 5-34.

PI (Programma-identificatie)-zoekfunctie

E00721200090

Wanneer u lange afstanden aflegt en de gewenste vooraf ingestelde zender zwak is, zoekt de radio een andere frequentie met dezelfde PI-code in de AF-lijst die hetzelfde programma uitzendt.
Indien er geen frequenties zijn die hetzelfde programma uitzenden, zoekt de radio een frequentie die regionale programma's uitzendt. Als de radio erin slaagt de regionale programma's te zoeken, verschijnt op het display de REG-indicator (13).
Als de radio er niet in slaagt de regionale programma's te zoeken, keert hij terug naar de gewenste vooraf ingestelde zender.

PTY (Programmatype)

E00721300134

De RDS-uitzendingen worden volgens het programmatype (PTY) als volgt onderverdeeld. Gebruik de TUNE-toets (7 of 8) om het gewenste PTY te kiezen.

1. NEWS (Nieuws)
2. AFFAIRS (Actualiteit)
3. INFO (Informatie)
4. SPORT
5. EDUCATE (Opvoeding/Leerprogramma's)
6. DRAMA (Toneel)
7. CULTURE (Cultuur)
8. SCIENCE (Wetenschap)
9. VARIED (Gevarieerde programma's)
10. POP M (Popmuziek)
11. ROCK M (Rockmuziek)
12. EASY M (Achtergrondmuziek)
13. LIGHT M (Licht klassieke muziek)
14. CLASSICS (Klassieke muziek)
15. OTHER M (Andere muziek)
16. WEATHER (Weerberichten)
17. FINANCE (Financieel nieuws)
18. CHILDREN (Kinderprogramma's)
19. SOCIAL (Sociaal nieuws)
20. RELIGION (Religieuze programma's)
21. PHONE IN (Opbelprogramma's)
22. TRAVEL (Reisinfo)
23. LEISURE (Vrije tijd)
24. JAZZ
25. COUNTRY
26. NATION M (Nationale muziek)
27. OLDIES
28. FOLK M (Folkmuziek)
29. DOCUMENT

Een uitzending van een gewenst programmatype zoeken:

1. Druk op de PTY-toets (10).
2. Druk telkens minder dan 1 seconde lang op de TUNE-toets (7 of 8) om het gewenste programmatype te kiezen.
3. Twee seconden na het kiezen van het gewenste programmatype begint de radio naar een uitzending van het door u gekozen programmatype te zoeken. Tijdens het zoeken knippert het gekozen programmatype op het display.
4. Als de radio een zender met het gewenste programmatype opvangt, vermeldt het display de naam van de zender.

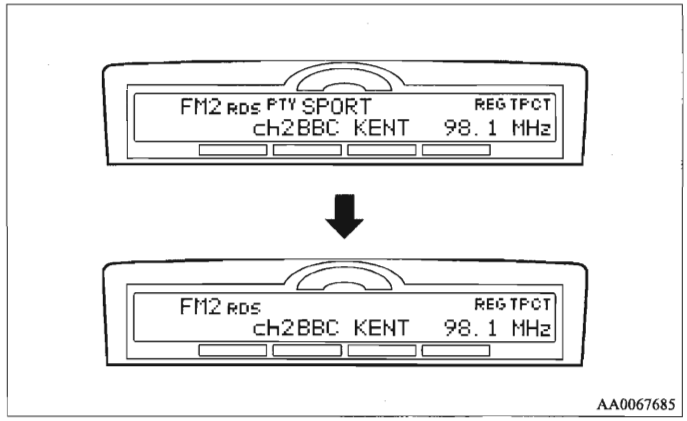

OPMERKING

- Als de SEEK-toets (5 of 6) minder dan 1 seconde wordt ingedrukt, probeert de radio een andere uitzending van hetzelfde programmatype te vinden als het type dat op dat ogenblik wordt beluisterd.
- Als er geen zender met het door u gewenste PTY wordt gevonden, zal op het display ongeveer 5 seconden lang "EMPTY" verschijnen, waarna de radio terug op de vorige zender zal afstemmen.

Opslaan van programmatypes in het geheugen

E00721400089

Er kunnen maximaal 6 programmatypes in het geheugen worden opgeslagen.
Volg de hieronder beschreven stappen.

1. Druk op de TUNE-toets (7 of 8) om op het programmatype af te stemmen dat in het geheugen moet worden opgeslagen.
2. Druk ongeveer 3 seconden of langer één van de geheugenkeuzetoetsen (2) in. Terwijl het programmatype in het geheugen wordt ingevoerd, wordt het geluid tijdelijk onderbroken. Het nummer van de toets die met de invoering in het geheugen overeenstemt en het programmatype worden op het display getoond.
3. Het vooraf ingestelde geheugennummer wordt weer opgeroepen door de toets in te drukken en binnen ongeveer 2 seconden weer los te laten.

Verkeersinformatie

E00721600137

De radio zal tijdens de ontvangst van FM-uitzendingen of het afspelen van compact discs automatisch op uitzendingen met verkeersinformatie afstemmen.
Deze functie kiezen:

1. Druk op de TP-toets (9). Op het display verschijnt de TP-indicator (14). Als de RDS-gegevens kunnen worden gelezen, verschijnt de RDS-indicator (11) op het display. Als dit niet het geval is, verschijnt op het display ongeveer 5 seconden lang "NO RDS".
2. Als de radio verkeersinformatie vindt op de zender die op dat ogenblik wordt beluisterd of op een andere zender, zal op het display 5 seconden lang "TRAF INF" verschijnen, gevolgd door de aanduiding van de frequentie gedurende 2 seconden. Daarna verschijnt op het display de naam van de zender die de verkeersinformatie uitzendt waarnaar u zult luisteren. De geluidssterkte is afzonderlijk ingesteld voor het beluisteren van normale audioprogramma's en voor het beluisteren van verkeersinformatie. De geluidssterkte zal dan ook automatisch overschakelen naar die welke was ingesteld toen voor het laatst verkeersinformatie werd ontvangen. Nadat de verkeersinformatie afgelopen is, zal de radio terugkeren naar het programma dat voordien werd ontvangen en naar de geluidssterkte van dat programma.
3. Druk op de TP-toets (9) om naar de vorige toestand terug te gaan.

OPMERKING

- Terwijl de aanduiding "TP" oplicht, stopt de radio alleen bij TP-zenders, zelfs als de TUNE-toets (7 of 8) wordt ingedrukt.

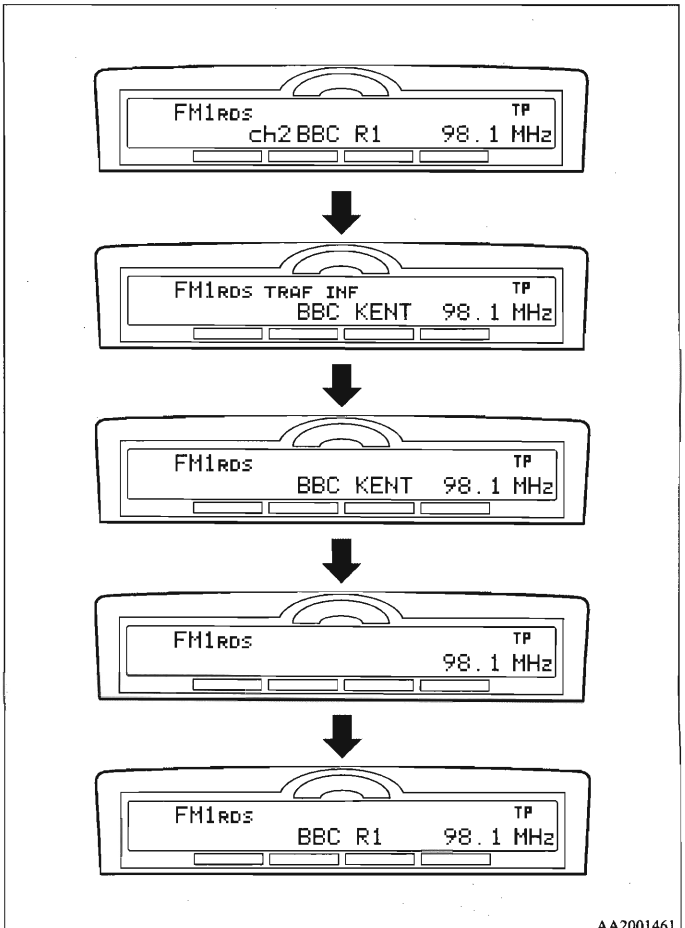

TP (Verkeersinformatie)-zoekfunctie

E00721800100

De verkeersinformatie-zoekfunctie wordt ingeschakeld (en de TP-indicator (14) verschijnt op het display) als:

- De RDS gedurende 45 seconden uitgeschakeld is omdat het signaal te zwak is.
- Van de zender naar een andere zender zonder TP-signaal wordt overgeschakeld en er dan 45 seconden verstrijken.

Er bij het inschakelen 5 bieptonen weerklinken en er naar een nieuwe TP-zender wordt gezocht.

Uitzendingen met noodoproepen

E00721700138

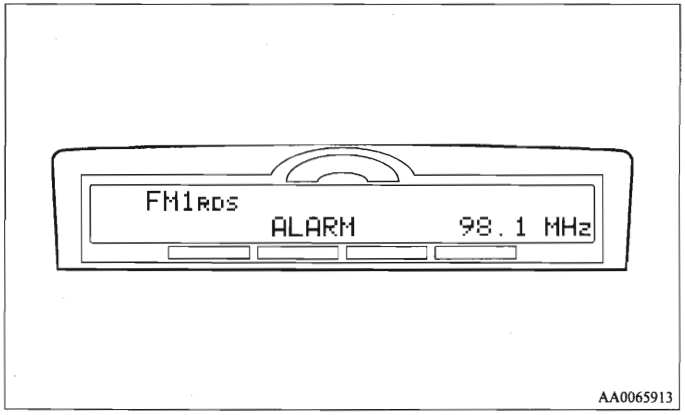

Als er een uitzending met noodoproepen wordt ontvangen tijdens de ontvangst van een FM-uitzending of tijdens het afspelen van een compact disc, zal op het display "ALARM" verschijnen en zal het programma dat u aan het beluisteren bent door de noodoproep worden onderbroken. De geluidssterkte is afzonderlijk ingesteld voor het beluisteren van normale audioprogramma's en voor het beluisteren van uitzendingen met noodoproepen. De geluidssterkte zal dan ook automatisch overschakelen naar die welke was ingesteld toen voor het laatst een uitzending met een noodoproep of met verkeersinformatie werd ontvangen. Nadat de uitzending met noodoproep is afgelopen, zal de radio naar het programma dat voordien werd ontvangen en naar de geluidssterkte van dat programma terugkeren.

Instelling van de functie

E00722500133

De volgende functies kunnen worden veranderd:

- AF
- CT
- REG
- TP-S
- SCV (Zie "Speed Compensated Volume (snelheidsafhankelijke geluidssterkte)-functie" op pagina 5-24).
- PHONE

1. Druk gedurende 2 seconden of langer op de "MENU"-toets (4) om de instelling van de functie te kiezen.

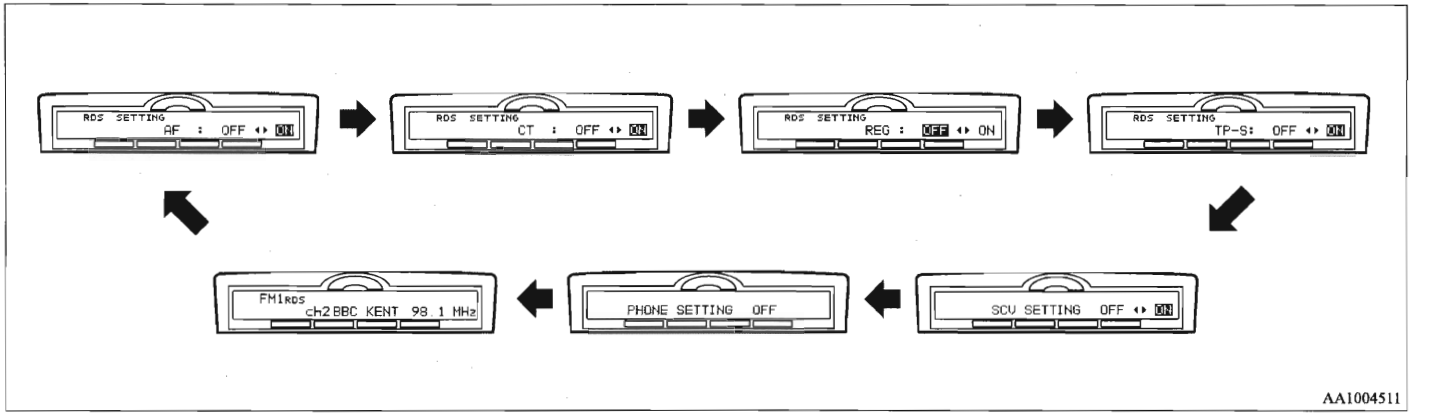

2. Druk herhaalde malen op de "MENU"-toets (4) om de functie te kiezen die u wil veranderen.
   De volgorde is: AF → CT → REG → TP-S → PH → MUTE → instelling van de functie "OFF".

OPMERKING

- Alhoewel "PHONE" op het display verschijnt, is de PHONE-functie niet in werking.

3. Kies de gewenste instelling voor de in- of uitschakeling (op "ON" en op "OFF" zetten) van alle functies zoals hieronder getoond.
   De instelling zal op het display worden getoond.

Voorbeeld

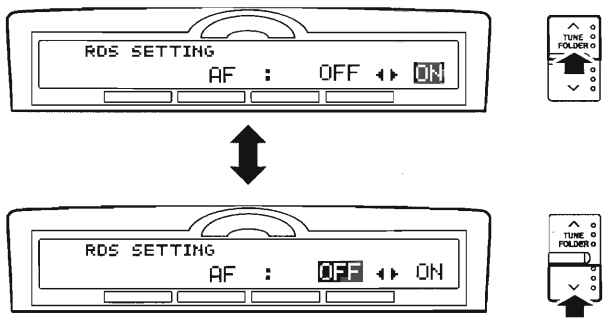

AA0067698

OPMERKING

- Nadat u een functie hebt gekozen, kunt u de instelling van de functie verlaten door een van de volgende stappen uit te voeren:
  - Druk de toets "MENU" gedurende minstens 2 seconden in.
  - Voer gedurende 10 seconden niets in.

Bedieningspaneel en display CD-speler

E00709500309

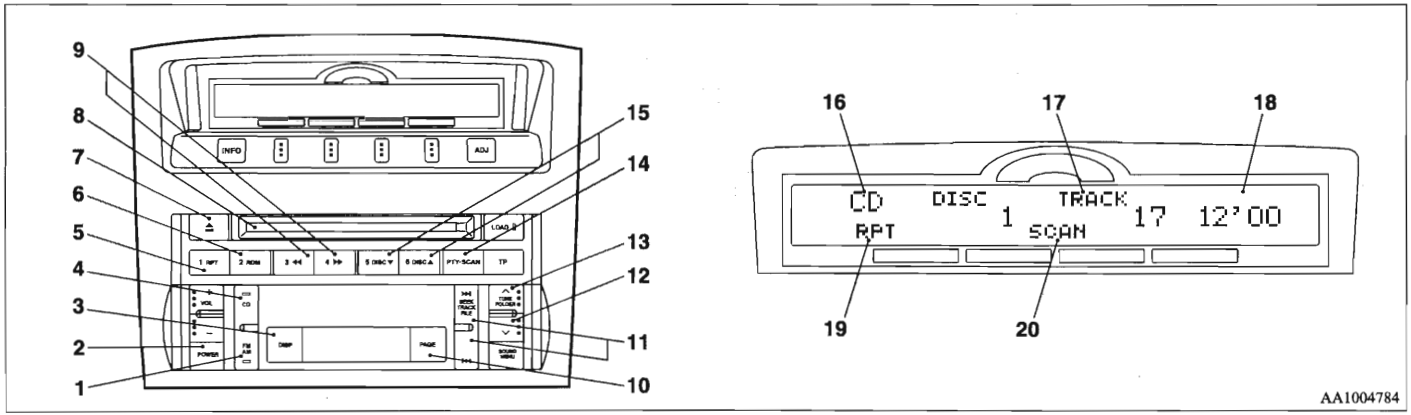

1- AM/FM-toets
2- PWR (aan/uit)-toets
3- DISP (titels tonen)-toets
4- CD (CD-omschakelingsfunctie)-toets
5- RPT (Herhaal)-toets
6- RDM (Willekeurig afspelen)-toets
7- CD-uitwerptoets
8- CD-invoergleuf
9- Snel vooruitspoelen / Snel terugspoelen-toets
10- PAGE (titels doorbladeren)-toets
11- TRACK (nummer omhoog/omlaag)-toets
12- *FOLDER* (map omlaag)-toets
13- FOLDER (map omhoog)-toets
14- SCAN-toets
15- DISC (disc omhoog/omlaag)-toets
16- CD-indicator
17- TRACK-indicator (Nummerindicator)
18- Indicator afspeeltijd nummer
19- RPT/RDM-indicator
20- SCAN-indicator

Een CD beluisteren

E0070960443

1. Als u een CD met het etiket naar boven invoert, zal de CD-speler zelfs beginnen te spelen als op dat moment de radio is ingeschakeld. De CD-indicator (16), het volgnummer van het nummer en de afspeeltijd zullen op het display verschijnen. De CD-speler zal ook met het afspelen beginnen als de CD-toets (4) wordt ingedrukt terwijl er zich een CD in de speler bevindt.
2. Om de CD-speler uit te schakelen, moet u de stroom uitschakelen door op de PWR-toets (2) te drukken of op de radiofunctie overschakelen door de AM/FM-toetsen (1) in te drukken of de CD uitwerpen door de uitwerptoets (7) in te drukken.

OPMERKING

- Om de geluidssterkte en de toonhoogte te regelen, zie "De geluidssterkte regelen" op pagina 5-22 en "De toonhoogte regelen" op pagina 5-22.
- Voor meer informatie over de behandeling van CD's, zie "Behandeling van compact discs" op pagina 5-79.

Een MP3-CD beluisteren

Met deze CD-speler kunt u MP3 (MPEG Audio Layer-3)-bestanden afspelen die zijn opgenomen op CD-ROM's, CD-R's (beschrijfbare CD's) en CD-RW's (herschrijfbare CD's) in de ISO9660-formaten Level 1/Level 2, Joliet en Romeo. Elke CD kan maximaal 16 bomen, 100 mappen en 255 bestanden per CD bevatten. Tijdens het afspelen van een MP3 kan de eenheid ID3-taginformatie op het scherm tonen. Voor meer informatie over ID3-tag, zie "Scherm voor CD-tekst en MP3-titels" op pagina 5-43.

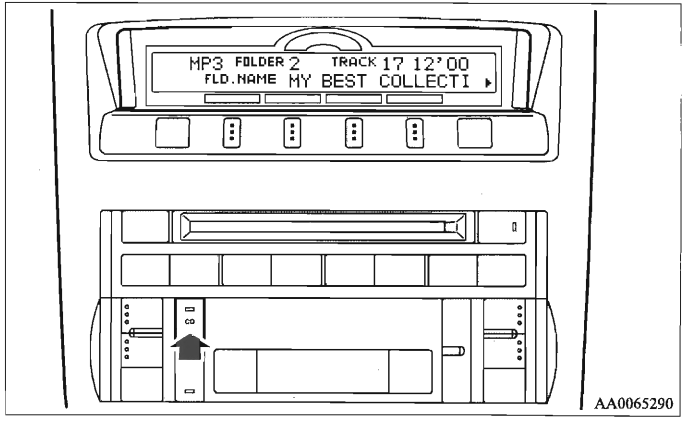

1. Een CD met MP3-bestanden in de invoergleuf steken.
2. Druk gedurende 2 seconden of langer op de CD-toets (4) om over te schakelen van de normale muziek-CD-functie naar de MP3-CD-functie. Op het scherm verschijnt "READING" en het afspelen begint. Het volgnummer van de map en van het nummer verschijnen op het scherm.

OPMERKING

- Terwijl u een CD beluistert waarop zowel CD-DA– (CD-Digital Audio) als MP3-bestanden zijn opgenomen, kunt u overschakelen tussen het lezen van CD-DA-bestanden, het lezen van MP3-bestanden en AUX (auxiliary input/bijkomende ingang) door de CD-toets gedurende 2 seconden of langer in te drukken (tot u een pieptoon hoort). AUX werkt alleen als het voertuig met een display op de achterbank is uitgerust.
- Met een CD die zowel CD-DA- als MP3-bestanden bevat, worden de CD-DA-bestanden automatisch eerst afgespeeld.
- De geluidskwaliteit bij het afspelen verschilt naargelang van de opnamesoftware en de bit rate (transmissiesnelheid). Voor meer details, zie de gebruikershandleiding van uw opnamesoftware.
- Naargelang van de configuraties van bestanden/mappen op een CD, kan het een tijdje duren alvorens het afspelen begint.
- MP3-opnamesoftware en schrijfsoftware worden niet meegeleverd met dit toestel.
- U kunt moeilijkheden ondervinden om een MP3 af te spelen of om de informatie van MP3-bestanden die met sommige schrijfsoftwarepakketten of CD-recorders (CD-R/RW-drivers) zijn opgenomen op het scherm te doen verschijnen.
- Indien u op een CD te veel mappen of bestanden opneemt die geen MP3-bestanden zijn, kan het een tijdje duren alvorens het afspelen begint.
- Met dit toestel kunnen geen MP3-bestanden worden opgenomen.
- Voor informatie over CD-R's/RW's, zie "Opmerkingen over CD-R's/RW's" op pagina 5-81.

⚠ OPGELET

- **Als u probeert om een bestand af te spelen dat geen MP3-formaat heeft, maar wel een bestandsnaam met de extensie ".mp3", kan er een storend lawaai uit de luidsprekers komen, kunnen de luidsprekers worden beschadigd en kan ook uw gehoor daarvan schade ondervinden.**

Volgorde van de mapselectie/afspeelvolgorde van MP3-bestanden (Voorbeeld)

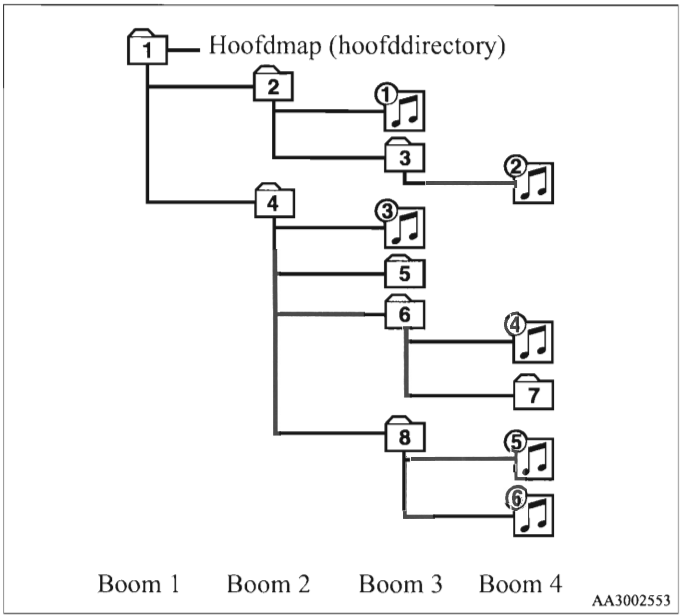

Mapkeuze
In de volgorde 1 – 8

Bestandskeuze
In de volgorde ① – ⑥

De CD snel vooruit-/terugspoelen

Druk de snel vooruitspoelen/snel terugspoelen-toets (9) in om de CD snel vooruit of snel terug te spoelen.

Snel vooruitspoelen

U kunt de CD snel vooruitspoelen door op de ▶▶-kant van de snel vooruitspoelen-toets te drukken. Terwijl de toets ingedrukt wordt gehouden, wordt de CD snel vooruitgespoeld.

Snel terugspoelen

U kunt de CD snel terugspoelen door op de ◀◀-kant van de snel terugspoelen-toets te drukken. Terwijl de toets ingedrukt wordt gehouden, wordt de CD snel teruggespoeld.

OPMERKING

- Nadat u de CD snel vooruit-/teruggespoeld hebt, kan er een verschil zijn in de aangegeven afspeeltijd.

Een gewenste map kiezen (alleen voor MP3-CD's)

U kunt de door u gewenste map kiezen door de FOLDER-toetsen (12 of 13) in te drukken.

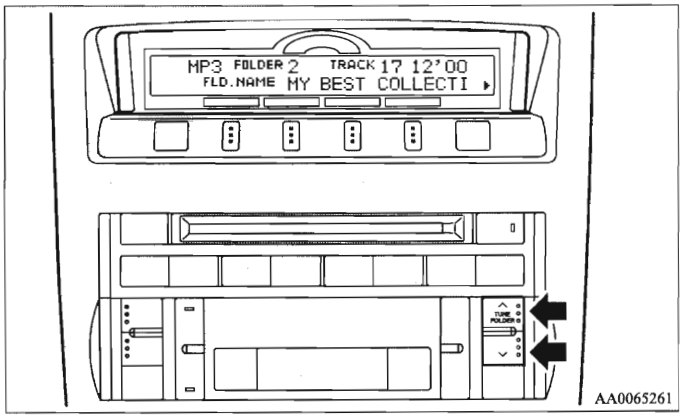

Map omhoog

Druk op de FOLDER-toets (13) tot het gewenste mapnummer op het scherm verschijnt.

Map omlaag

Druk op de FOLDER-toets (12) tot het gewenste mapnummer op het scherm verschijnt.

Een gewenst nummer kiezen

U kunt het gewenste nummer kiezen met behulp van de TRACK-toets (11).

Nummer omhoog

Druk herhaalde malen op de ▶▶I-kant van de TRACK-toets (11) tot het gewenste nummer op het scherm verschijnt.

Nummer omlaag

Druk herhaalde malen op de I◀◀-kant van de TRACK-toets (11) tot het gewenste nummer op het scherm verschijnt.

OPMERKING

- Door de I◀◀-kant van de TRACK-toets (11) eenmaal in te drukken tijdens het afspelen van het nummer, begint de CD-speler het nummer opnieuw vanaf het begin af te spelen.

Een nummer herhalen

Druk de RPT-toets (5) kort in terwijl het nummer aan het afspelen is. Gedurende enkele ogenblikken verschijnt op het scherm "RPT". Druk opnieuw op de RPT-toets om de herhaalfunctie te verlaten.

Een map herhalen (alleen voor MP3-CD's)

Druk de RPT-toets (5) gedurende 1 seconde of langer in (tot u een bieptoon hoort). Op het scherm verschijnt "D-RPT". U kunt alle nummers van de op dat moment gekozen map herhaaldelijk beluisteren.

OPMERKING

- De herhaalfunctie voor nummers wordt uitgeschakeld door de TRACK-toets (11), de SCAN-toets (14) of de uitwerptoets (7) in te drukken.

- De herhaalfunctie voor CD's wordt uitgeschakeld door de DISC-toets (15), de SCAN-toets (14) of de uitwerptoets (7) in te drukken.
- Bij een CD die zowel CD-DA- als MP3-bestanden bevat, worden door het indrukken van de herhaaltoets enkel bestanden met hetzelfde formaat (alleen CD-DA- of alleen MP3-bestanden) herhaald.

Nummers in willekeurige volgorde afspelen

Willekeurig afspelen van een CD (alleen voor muziek-CD's)
Druk kort op de RDM-toets (6). Op het scherm verschijnt "RDM". De nummers op de op dat ogenblik gekozen CD worden in willekeurige volgorde afgespeeld.
Druk opnieuw op de RDM-toets om de willekeurige afspeelfunctie uit te schakelen.

Willekeurig afspelen van een map (alleen voor MP3-CD's)
Druk kort op de RDM-toets (6). Op het scherm verschijnt "RDM". De nummers in de op dat ogenblik gekozen map worden in willekeurige volgorde afgespeeld. Druk opnieuw op de RDM-toets om de willekeurige afspeelfunctie uit te schakelen.

Willekeurig afspelen van alle mappen op een CD (alleen voor MP3-CD's)
Druk de RDM-toets (6) gedurende 1 seconde of langer in (tot u een bieptoon hoort). Op het scherm verschijnt "D-RDM". Nummers van alle mappen op de op dat ogenblik gekozen CD worden in willekeurige volgorde afgespeeld. Druk de RDM-toets opnieuw kort in om de willekeurige afspeelfunctie uit te schakelen.

OPMERKING
- Bij een CD die zowel CD-DA- als MP3-bestanden bevat, worden met de willekeurige afspeelfunctie enkel bestanden met hetzelfde formaat (alleen CD-DA- of alleen MP3-bestanden) in willekeurige volgorde afgespeeld.

Het begin van elk nummer op een CD zoeken en afspelen

Druk op de SCAN-toets (14). Op het scherm verschijnt "SCAN" en de CD-speler speelt de eerste 10 seconden van elk nummer op de gekozen CD af.
Het volgnummer van het afgespeelde nummer knippert terwijl de scanfunctie is ingeschakeld. Druk opnieuw op de SCAN-toets om de scanfunctie te verlaten.

OPMERKING

- Nadat alle nummers op de CD werden gescand, wordt de CD opnieuw afgespeeld vanaf het begin van het nummer dat aan het afspelen was toen met het scannen werd begonnen.
- De scanfunctie wordt uitgeschakeld wanneer op radio of CD wordt overgeschakeld.
- Bij een CD die zowel CD-DA- als MP3-bestanden bevat, worden met de scanfunctie enkel bestanden met hetzelfde formaat (alleen CD-DA- of alleen MP3-bestanden) afgespeeld.

Een CD uitwerpen

Wanneer de CD-uitwerptoets (7) wordt ingedrukt, stopt de disc automatisch en wordt uit de gleuf geworpen. Het systeem schakelt automatisch over op radio.

OPMERKING

- Indien u de CD binnen de 15 seconden niet verwijdert, voert de CD-speler de disc automatisch opnieuw in en stopt dan.

Scherm voor CD-tekst en MP3-titels

F00725000067

Deze CD-speler kan CD-tekst en MP3-titels weergeven, met inbegrip van ID3-taginformatie.

CD-tekst

De CD-speler kan titels van discs en nummers weergeven voor discs die met informatie over titels van discs en nummers werden gecodeerd. Druk herhaalde malen op de DISP-toets (3) om keuzes te maken in de volgende volgorde: naam disc → naam nummer → normale displayfunctie.

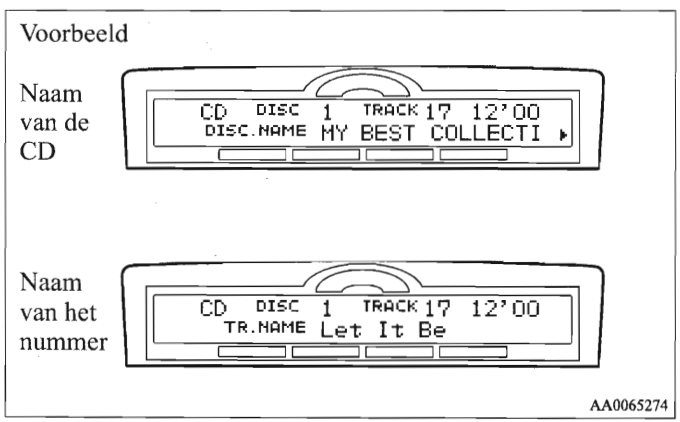

OPMERKING

- Het scherm kan tot 16 tekens weergeven. Indien de naam van een disc of van een nummer meer dan 16 tekens telt, druk dan de PAGE-toets (10) in om de volgende 16 tekens te bekijken.

- Als er geen informatie over het nummer kan worden getoond, verschijnt op het scherm de mededeling "NO TITLE".
- Tekens die de CD-speler niet kan weergeven, worden als "....." getoond.

MP3-titel

De CD-speler kan titels van mappen en nummers weergeven voor discs die met informatie over mappen en nummers werden gecodeerd. Druk herhaalde malen gedurende minder dan 1 seconde op de DISP-toets (3) om keuzes te maken in de volgende volgorde: naam map → naam nummer → normale displayfunctie.

Voorbeeld

Naam van de map

Naam van het nummer

AA0065287

5

ID3-taginformatie

De CD-speler kan ID3-taginformatie weergeven voor bestanden die met ID3-taginformatie werden opgenomen.

1. Druk gedurende 2 seconden of langer op de DISP-toets (3) om over te schakelen naar de ID3-taginformatie. Op het scherm verschijnt de aanduiding "TAG".
2. Druk vervolgens herhaalde malen gedurende minder dan 1 seconde op de DISP-toets om keuzes te maken in de volgende volgorde: naam album → naam nummer → naam artiest → normale displayfunctie.

OPMERKING

- Druk de DISP-toets (3) opnieuw gedurende 2 seconden of langer in om van de ID3-taginformatie terug te gaan naar de naam van de map.
- Als er geen informatie over het nummer kan worden getoond, verschijnt op het scherm de mededeling "NO TITLE".
- Het scherm kan tot 16 tekens weergeven. Indien de naam van een map, de naam van een nummer of een onderdeel van de ID3-taginformatie meer dan 16 tekens telt, druk dan op de PAGE-toets (10) om de volgende 16 tekens te bekijken.
- Namen van mappen en van nummers kunnen telkens worden weergegeven tot een lengte van 32 tekens. Onderdelen van de ID3-taginformatie kunnen telkens worden weergegeven tot een lengte van 30 tekens.
- Tekens die de CD-speler niet kan weergeven, worden als "....." getoond.

*Radio met elektronische afstemming voor LW/MW/FM met automatische CD-wisselaar**

E00708500706

Het audiosysteem kan worden gebruikt wanneer het contactslot in de stand "ON" of "ACC" staat.

OPMERKING

- Draai de contactsleutel in de "ACC"-stand om naar het audiosysteem te luisteren terwijl de motor niet draait.
- Wanneer in het voertuig een GSM wordt gebruikt, kan het dat het audiosysteem ruis voortbrengt. Dit betekent echter niet dat er iets mis is met het audiosysteem. In een dergelijk geval moet de GSM zo ver mogelijk van het audiosysteem worden gebruikt.
- Indien vreemde voorwerpen of water in het audiosysteem binnendringen, of indien er rook of een vreemde geur uitkomen, zet dan het audiosysteem onmiddellijk af. Wij raden u aan om dit te laten controleren. Probeer nooit zelf een reparatie uit te voeren. Vermijd verder gebruik zonder controle door een geschoolde vakman.

Bedieningspaneel geluidssterkte- en toonhoogte-regeling

E00708600433

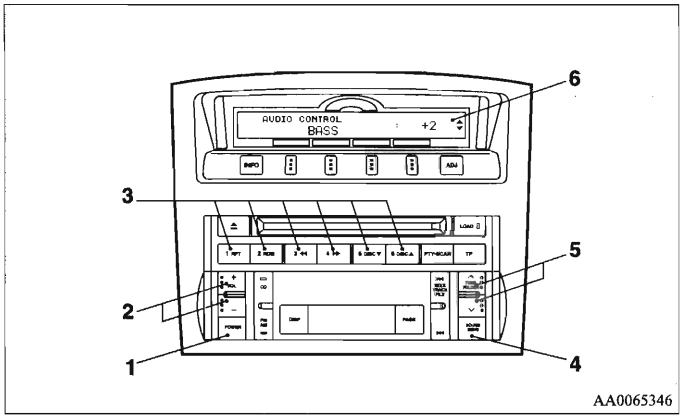

5

1- PWR (aan/uit)-toets
2- VOL (Geluidssterkteregelaar)-toets
3- Geheugenkeuzetoetsen
4- MENU-toets
5- Geluidsinstellingstoets
6- Display

De geluidssterkte regelen

E00708700274

VOL (Geluidssterkteregelaar)

Druk de VOL-toets (2) in tot u de gewenste geluidssterkte hebt bereikt.
De toestand zal op het display (6) worden aangeduid.

De toonhoogte regelen

E00708800305

AUDIO CONTROL ADJUSTMENT MODE (Audioregelingsfunctie)

1. Druk de MENU-toets (4) herhaaldelijk in om de instelling van de gewenste geluidspersonalisering te veranderen. De volgorde is: AUDIO CONTROL/SURROUND CONTROL → SUBWOOFER GAIN → EQUALIZER TYPE → LISTENER SIDE → SOUND FIELD → BASS → MID → TREBLE → FADER → BALANCE → Geluidspersonaliseringsfunctie uitgeschakeld.
   De toestand zal op het display (6) worden aangeduid.

OPMERKING

- AUDIO CONTROL/SURROUND CONTROL en SUBWOOFER GAIN kunnen alleen worden afgesteld bij voertuigen met een premium geluidssysteem.
  Bij voertuigen zonder premium geluidssysteem begint het display bij EQUALIZER TYPE als u de MENU-toets (4) indrukt.

2. Druk de geluidsinstellingstoets (5) in om de kenmerken van de geluidspersonalisering in stellen.

Functie	Instellen	
	^	v
SUBWOOFER GAIN	Verhogen	Verlagen
EQUALIZER TYPE (equalizer-type)	GEEN → ROCK → POP → COUNTRY → R&B	R&B → COUNTRY → POP → ROCK → GEEN
LISTENER SIDE (luisterzijde)	LINKS	RECHTS
SOUND FIELD (geluidsveld)	NORMAL (normaal) → STUDIO → CLUB → CONCERT	CONCERT → CLUB → STUDIO → NORMAL (normaal)
BASS	Verhogen	Verlagen
MID	Verhogen	Verlagen
TREBLE	Verhogen	Verlagen
FADER	Meer geluid uit de luidsprekers vooraan	Meer geluid uit de luidsprekers achteraan
BALANCE	Meer geluid uit de rechterluidsprekers	Meer geluid uit de linkerluidsprekers

SUBWOOFER GAIN (Toonhoogteregeling subwoofer) (voor premium geluidssysteem)

Het gewenste subwoofer GAIN- niveau kiezen.

EQUALIZER TYPE (keuze van het equalizertype)

Het gewenste equalizertype kiezen.

EQUALIZER type	Omschrijving
GEEN	Klinkt goed voor alle types van muziek (vooral voor jazz en klassiek).
POP	Geluid met strakke bassen en hoge frequentie
ROCK	Speciaal voor hardrock en heavy metal, met krachtige drums, gitaren en zang.
R&B	Duidelijke bassen en klaar omlijnde zang
COUNTRY	Benadrukking van de hoofdzang

LISTENER SIDE (keuze van de luisterzijde)

De gewenste luisterzijde kiezen.

SOUND FIELD (keuze van het geluidsveld)

Het gewenste geluidsveld kiezen.

Geluidsveldtype	Omschrijving
NORMAAL	Geoptimaliseerd voor een zuivere weergave van zang en instrumenten.
STUDIO	Brengt de luisteraar binnen in de controlekamer van een opnamestudio, met heldere en zuivere klanken op de voorgrond.
CLUB	Biedt de luisteraar de muziek van een dans- of jazzclub met geluid dat uit alle richtingen komt.

Geluidsveldtype	Omschrijving
CONCERT	Door het geluid te doen weerkaatsen in de digitale signaalprocessor, geeft CONCERT de indruk dat de luisteraar een voorstelling bijwoont in een concertzaal.

BASS (Regeling lage tonen)
Het gewenste niveau van lage tonen kiezen.

MID (Regeling middentonen)
Het gewenste niveau van middentonen kiezen.

TREBLE (Regeling hoge tonen)
Het gewenste niveau van hoge tonen kiezen.

FADER (Balansregeling voor/achter)
De balans van de geluidssterkte van de F (voorste) en de R (achterste) luidsprekers regelen.

BAL (Balansregeling links/rechts)
De balans van de geluidssterkte van de L (linker) en de R (rechter) luidsprekers regelen.

SURROUND CONTROL ADJUSTMENT MODE (Afstellingsfunctie surroundregeling) (voor premium geluidssysteem)

1. Druk op de MENU-toets (4). Op het display verschijnt "AUDIO CONTROL/SURROUND CONTROL" (audio-regeling/surroundregeling).
2. Druk op de geluidsinstellingstoets (5) om de cursor op "SURROUND CONTROL" te zetten. Druk vervolgens op de MENU-toets (4) om de surroundregelingsfunctie te kiezen.

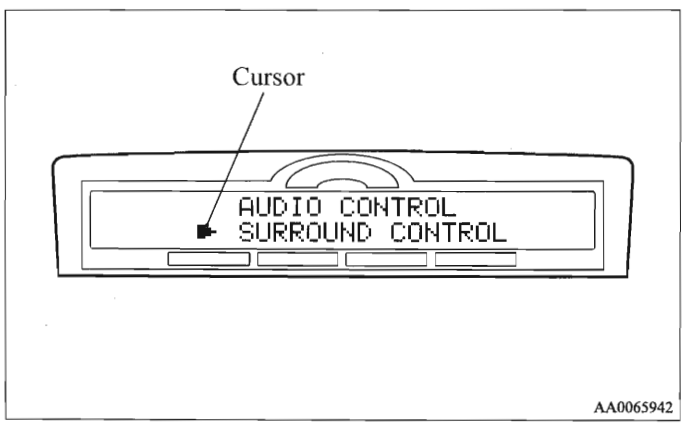

3. Druk de MENU-toets (4) herhaaldelijk in om de instelling van de gewenste geluidspersonalisering te veranderen. De volgorde is: SURROUND CONTROL → SURROUND MODE → SOUND TYPE → LISTENING POSITION → Geluidspersonaliseringsfunctie uitgeschakeld.
De toestand zal op het display (6) worden aangeduid.

4. Druk de geluidsinstellingstoets (5) in om de kenmerken van de geluidspersonalisering in stellen.

SURROUND MODE (keuze van de surroundfunctie) (voor premium geluidssysteem)

De gewenste surroundfunctie kiezen.

SURROUND MODE (Surroundfunctie)	Omschrijving
5.1ch DOLBY DIGITAL • DTS	Creëert een realistisch driedimensionaal geluidsveld, waarbij gebruik wordt gemaakt van 5.1ch-technologie. Levert helder surroundgeluid met de volle klanken van digitale geluidsbronnen.
DOLBY PRO LOGIC II	Creëert een driedimensionale luisteromgeving van CD's en andere typische geluidsbronnen. Levert surroundgeluid met volle klanken.
2CH STEREO SOUND (2ch-stereogeluid)	Levert stereogeluid van topkwaliteit met een 12-luidsprekersysteem.

OPMERKING

- 5.1ch DOLBY DIGITAL • DTS kan alleen worden gekozen wanneer DVD's opgenomen met Dolby Digital of DTS 5.1-channel surround worden afgespeeld op het display van de achterbank. Met dergelijke DVD's kan DOLBY PRO LOGIC II niet worden gekozen.

- Dolby Digitale Systemen worden vervaardigd onder licentie van Dolby Laboratories Licensing Corporation. "DOLBY" en het dubbele-D-symbool zijn handelsmerken van Dolby Laboratories Licensing Corporation. DTS-systemen worden vervaardigd onder licentie van Digital Theater Systems. "DTS" en "Digital Surround" zijn handelsmerken van Digital Theater Systems.

SOUND TYPE (geluidstype kiezen) (voor premium geluidssysteem)

Het gewenste geluidstype kiezen.

SOUND TYPE (geluidstype)	Omschrijving
CINEMA	De optimale omgeving om een film te bekijken
MUSIC (Muziek)	De optimale omgeving om muziek te beluisteren

LISTENING POSITION (keuze van de luisterpositie) (voor premium geluidsysteem)

De gewenste luisterpositie kiezen.

LISTENING POSITION (Luisterpositie)	Omschrijving
1STE RIJ STOELEN	De optimale instelling om van surroundgeluid te genieten op de eerste rij stoelen
2DE RIJ STOELEN	De optimale instelling om van surroundgeluid te genieten op de tweede rij stoelen
ALLE STOELEN	De optimale instelling om van surroundgeluid te genieten op alle stoelen

OPMERKING

- Naargelang van de gekozen toonhoogteafstellingsfunctie kunnen bepaalde andere afstellingsfuncties niet worden gebruikt. De volgende afstellingen zijn niet mogelijk:
  - Wanneer het surroundmenu ingesteld is op "STEREO":
    → Het menu voor het geluidstype en het menu voor de luisterpositie kunnen niet worden gebruikt.
  - Wanneer het surroundmenu ingesteld is op "5.1ch DOLBY DIGITAL • DTS" of "DOLBY PRO LOGIC II":
    → Het menu voor het geluidsveld kan niet worden gebruikt.
  - Wanneer het menu voor geluidstype ingesteld is op "CINEMA":
    → Het menu voor equalizertype en het menu voor geluidsveld kunnen niet worden gebruikt.

Speed Compensated Volume (snelheidsafhankelijke geluidssterkteregeling)-functie

E00726800033

De Speed Compensated Volume (snelheidsafhankelijke geluidssterkteregeling)-functie is een functie die de instellingen voor VOL, BASS, MID en TREBLE automatisch regelt naargelang van de snelheid van het voertuig. Deze functie kan op de volgende manier worden in- en uitgeschakeld:

1. Als u de MENU-toets (4) aan het indrukken bent en de toonhoogte aan het regelen, voer dan de toonhoogteregeling eerst uit.
2. Druk de "MENU"-toets (4) gedurende minstens ongeveer 2 seconden in. Het systeem zal overschakelen naar de MENU-functie. Druk de MENU-toets (4) herhaalde malen in tot de aanduiding "SCV SETTING" op het display verschijnt. Zie "Instelling van de functie" op pagina 5-61.
3. Druk de geluidsinstellingstoets (5) in om de "SCV SETTING" op "ON" en "OFF" te zetten.
4. Druk de MENU-toets gedurende 2 seconden of langer in om de menufunctie te verlaten.

OPMERKING

- De MENU-functie zal automatisch worden uitgeschakeld wanneer de radio of de CD-speler worden gekozen of wanneer de gebruiker gedurende 10 seconden geen enkele schakelaar bedient.

Bedieningspaneel en display radio

E00708900436

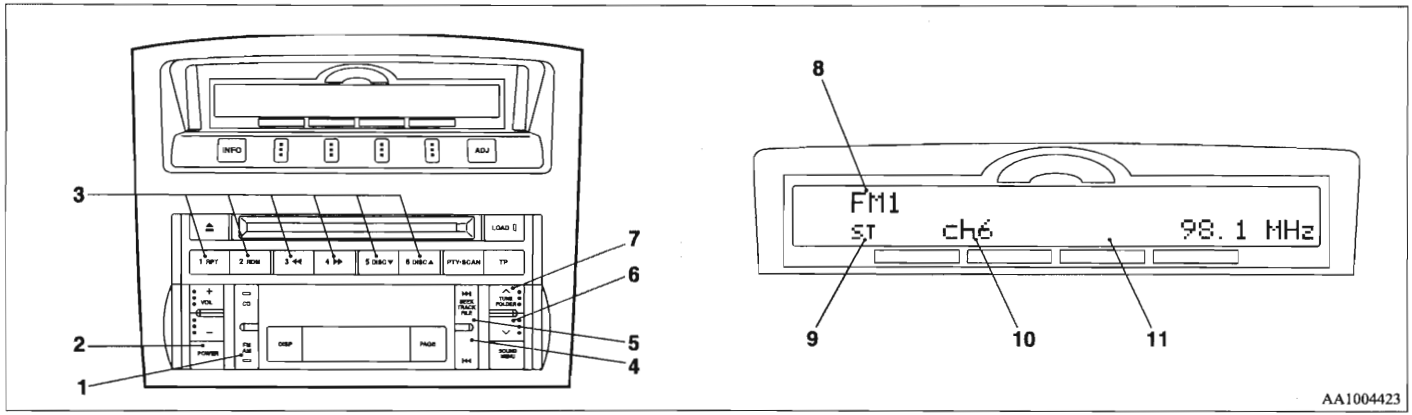

1- AM/FM (FM/AM/LW-selectie)-toets
2- PWR (aan/uit)-toets
3- Geheugenkeuzetoets
4- SEEK (Neerwaarts zoeken)-toets
5- SEEK (Opwaarts zoeken)-toets
6- TUNE (Neerwaarts afstemmen)-toets
7- TUNE (Opwaarts afstemmen)-toets
8- FM (FM1/FM2/FM3)-indicator
9- ST (Stereo-indicator)
10- Display vooraf ingesteld geheugennummer
11- Display

Naar de radio luisteren

E00709000418

1. Druk de PWR-toets (2) in om het audiosysteem aan en af te zetten.
   Druk de AM/FM-toets (1) in om de radio aan te zetten als er een CD wordt afgespeeld.
2. Druk de AM/FM-toets (1) in om de gewenste band te kiezen.
3. Druk de TUNE-toets (6 of 7) of de SEEK-toets (4 of 5) in om op een zender af te stemmen of druk een van de geheugenkeuzetoetsen (3) in om op de zender af te stemmen die voor die toets in het geheugen is opgeslagen.

De radio afstemmen

E00709100350

Automatisch afstemmen
Nadat de SEEK-toets (4 of 5) werd ingedrukt, zal de ontvangst van de gekozen zender beginnen.

Met de hand afstemmen
De frequentie verandert telkens wanneer de TUNE-toets (6 of 7) wordt ingedrukt. De frequentie verandert onophoudelijk als u de toets ingedrukt houdt. Druk op de toets om de gewenste zender te kiezen.

Frequenties in het geheugen opslaan

E00716100567

Instelling met de hand
U kunt aan de geheugenkeuzetoetsen (3) maximum 18 zenders op de FM-band (6 FM1-, 6 FM2- en 6 FM3-zenders) en telkens 6 zenders op de MW-band en de LW-band toekennen. (Zenders die reeds aan de geheugenkeuzetoetsen zijn toegekend, worden vervangen door eventuele nieuw toegekende zenders.)

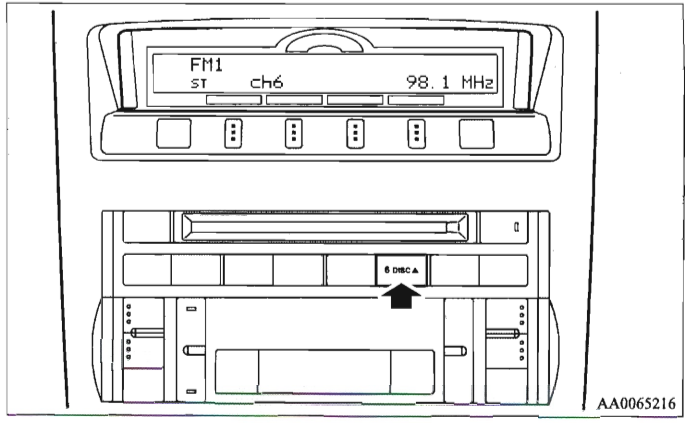

Volg de hieronder beschreven stappen.

1. Druk op de TUNE-toets (6 of 7) om op de frequentie af te stemmen die in het geheugen moet worden opgeslagen.
2. Druk ongeveer 3 seconden of langer één van de geheugenkeuzetoetsen (2) in. Terwijl de frequentie in het geheugen wordt ingevoerd, wordt het geluid tijdelijk onderbroken.
   Het nummer van de toets die met de invoer in het geheugen overeenstemt en de frequentie worden op het display getoond.
3. Het vooraf in het geheugen opgeslagen nummer wordt opgeroepen door de toets gedurende minder dan 2 seconden in te drukken.

Automatische instelling

Met deze methode worden alle met de hand ingestelde zenders op de voor ontvangst gekozen band vervangen door zenders op dezelfde band die automatisch worden gekozen in volgorde van signaalsterkte. De radio kiest automatisch 6 zenders op de FM-band (alleen FM3-zenders) en telkens 6 zenders op de MW- en op de LW-band.

Volg de hieronder beschreven stappen.

1. Kies de functie radio en houd de AM/FM-toets (1) gedurende 2 seconden of langer ingedrukt. De 6 stations met de grootste signaalsterkte zullen automatisch aan de geheugenkeuzetoetsen (3) worden toegekend, waarbij het station met de laagste frequentie aan de toets met het laagste nummer wordt toegekend.
2. Als u daarna een geheugenkeuzetoets indrukt om een kanaalnummer te kiezen, zal de radio het station beginnen te ontvangen dat aan dat nummer is toegekend.

OPMERKING

- Indien u de AM/FM-toets (1) gedurende 2 seconden of langer ingedrukt houdt terwijl u afstemt op de FM1- of FM2-band, zal de radio automatisch overschakelen naar de FM3-band, waar het automatisch zoeken/opslaan zal worden geactiveerd.

Radiogegevenssysteem (RDS)

E00709200175

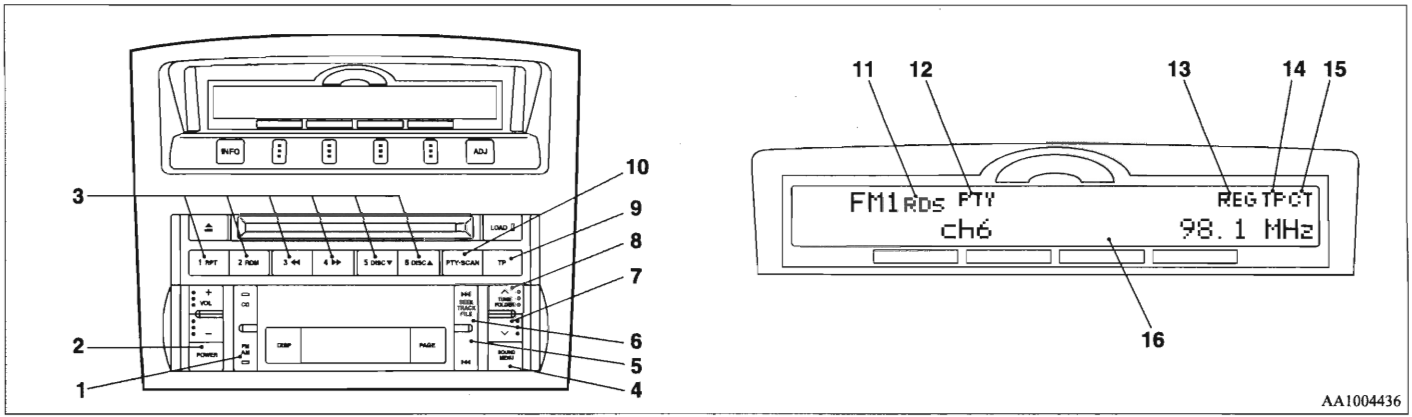

1- AM/FM (FM/AM/LW-selectie)-toets
2- PWR (aan/uit)-toets
3- Geheugenkeuzetoetsen
4- MENU-toets
5- SEEK (Neerwaarts zoeken)-toets
6- SEEK (Opwaarts zoeken)-toets
7- TUNE (Neerwaarts afstemmen)-toets
8- TUNE (Opwaarts afstemmen)-toets
9- TP (Verkeersinformatieprogramma)-toets
10- PTY (Programmatype)-toets
11- RDS (Radiogegevenssysteem)-indicator
12- PTY (Programmatype)-indicator
13- REG (Regionaal programma)-indicator
14- TP (Verkeersinformatieprogramma)-indicator
15- CT (Tijdinstelling)-indicator
16- Display

RDS gebruikt het PI (programma-identificatie)-signaal en de AF (alternatieve frequentie)-lijst die als aanvulling op de normale FM-radioprogramma's worden uitgezonden, haalt de FM-zenders die hetzelfde programma uitzenden uit de AF-lijst en stemt automatisch af op de zender met het sterkste signaal.
Tijdens een lange rit kunt u zo bijvoorbeeld naar hetzelfde programma blijven luisteren zonder dat u hoeft over te schakelen op een andere zender die hetzelfde programma uitzendt als u het zendbereik verlaat van de zender die u op dat ogenblik aan het beluisteren bent.
De RDS-radio wordt ook gekenmerkt door de beperkte ontvangst van de programmatypes, de verkeersinformatie naar het EON (enhanced other network) en de uitzending van noodoproepen die de normale uitzendingen onderbreken en de beperkte/onbeperkte ontvangst van de regionale programma's.

AF (Alternatieve frequenties)-functie

E00720900104

De AF-functie zoekt een zender die hetzelfde programma uitzendt en kiest de zender met het sterkste signaal uit de AF-lijst. De AF-functie wordt altijd ingeschakeld, tenzij u ze manueel uitschakelt.

De AF-functie kan worden in- en uitgeschakeld.
Zie "Instelling van de functie" op pagina 5-61.

CT (Tijdinstelling)-functie

E00721000098

De klok kan automatisch worden ingesteld met behulp van het signaal van de lokale RDS-zenders. Zie "De tijd instellen" op pagina 3-21.

REG (Regionaal programma)-functie

E00721100015

De REG-functie beperkt de ontvangst tot zenders die regionale programma's uitzenden.
Regionale programma's en regionale netwerken zijn in verschillende landen en streken anders georganiseerd (ze kunnen worden veranderd naargelang het uur, de regio of het zendbereik); indien u de regionale programma's dus niet automatisch wenst te ontvangen, kunt u REG ON zo instellen dat u geen regionale programma's ontvangt.

De REG-functie kan worden in- en uitgeschakeld (op "ON" of "OFF" gezet).
Zie "Instelling van de functie" op pagina 5-61.

PI (Programma-identificatie)-zoekfunctie

E00721200104

Wanneer u lange afstanden aflegt en de gewenste vooraf ingestelde zender zwak is, zoekt de radio een andere frequentie met dezelfde PI-code in de AF-lijst die hetzelfde programma uitzendt.
Indien er geen frequenties zijn die hetzelfde programma uitzenden, zoekt de radio een frequentie die regionale programma's uitzendt. Als de radio erin slaagt de regionale programma's te zoeken, verschijnt op het display de REG-indicator (13).
Als de radio er niet in slaagt de regionale programma's te zoeken, keert hij terug naar de gewenste vooraf ingestelde zender.

PTY (Programmatype)

E00721300147

De RDS-uitzendingen worden volgens het programmatype (PTY) als volgt onderverdeeld. Gebruik de TUNE-toets (7 of 8) om het gewenste PTY te kiezen.

1. NEWS (Nieuws)
2. AFFAIRS (Actualiteit)
3. INFO (Informatie)
4. SPORT
5. EDUCATE (Opvoeding/Leerprogramma's)
6. DRAMA (Toneel)
7. CULTURE (Cultuur)
8. SCIENCE (Wetenschap)
9. VARIED (Gevarieerde programma's)
10. POP M (Popmuziek)
11. ROCK M (Rockmuziek)
12. EASY M (Achtergrondmuziek)
13. LIGHT M (Licht klassieke muziek)
14. CLASSICS (Klassieke muziek)
15. OTHER M (Andere muziek)
16. WEATHER (Weerberichten)
17. FINANCE (Financieel nieuws)
18. CHILDREN (Kinderprogramma's)
19. SOCIAL (Sociaal nieuws)
20. RELIGION (Religieuze programma's)
21. PHONE IN (Opbelprogramma's)
22. TRAVEL (Reisinfo)
23. LEISURE (Vrije tijd)
24. JAZZ
25. COUNTRY
26. NATION M (Nationale muziek)
27. OLDIES
28. FOLK M (Folkmuziek)
29. DOCUMENT

Een uitzending van een gewenst programmatype zoeken:

1. Druk op de PTY-toets (10).
2. Druk telkens minder dan 1 seconde lang op de TUNE-toets (7 of 8) om het gewenste programmatype te kiezen.
3. Twee seconden na het kiezen van het gewenste programmatype begint de radio naar een uitzending van het door u gekozen programmatype te zoeken. Tijdens het zoeken knippert het gekozen programmatype op het display.
4. Als de radio een zender met het gewenste programmatype opvangt, vermeldt het display de naam van de zender.

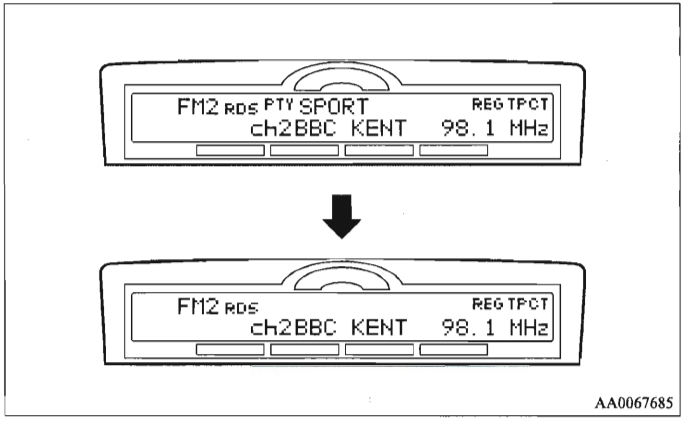

OPMERKING

- Als de SEEK-toets (5 of 6) minder dan 1 seconde wordt ingedrukt, probeert de radio een andere uitzending van hetzelfde programmatype te vinden als het type dat op dat ogenblik wordt beluisterd.
- Als er geen zender met het door u gewenste PTY wordt gevonden, zal op het display ongeveer 5 seconden lang "EMPTY" verschijnen, waarna de radio terug op de vorige zender zal afstemmen.

Opslaan van programmatypes in het geheugen

E00721400092

Er kunnen maximaal 6 programmatypes in het geheugen worden opgeslagen.
Volg de hieronder beschreven stappen.

1. Druk op de TUNE-toets (7 of 8) om op het programmatype af te stemmen dat in het geheugen moet worden opgeslagen.
2. Druk ongeveer 3 seconden of langer één van de geheugenkeuzetoetsen (2) in. Terwijl het programmatype in het geheugen wordt ingevoerd, wordt het geluid tijdelijk onderbroken. Het nummer van de toets die met de invoering in het geheugen overeenstemt en het programmatype worden op het display getoond.
3. Het vooraf ingestelde geheugennummer wordt weer opgeroepen door de toets in te drukken en binnen ongeveer 2 seconden weer los te laten.

Verkeersinformatie

E00721600140

De radio zal tijdens de ontvangst van FM-uitzendingen of het afspelen van compact discs automatisch op uitzendingen met verkeersinformatie afstemmen.
Deze functie kiezen:

1. Druk op de TP-toets (9). Op het display verschijnt de TP-indicator (14). Als de RDS-gegevens kunnen worden gelezen, verschijnt de RDS-indicator (11) op het display. Als dit niet het geval is, verschijnt op het display ongeveer 5 seconden lang "NO RDS".
2. Als de radio verkeersinformatie vindt op de zender die op dat ogenblik wordt beluisterd of op een andere zender, zal op het display 5 seconden lang "TRAF INF" verschijnen, gevolgd door de aanduiding van de frequentie gedurende 2 seconden. Daarna verschijnt op het display de naam van de zender die de verkeersinformatie uitzendt waarnaar u zult luisteren. De geluidssterkte is afzonderlijk ingesteld voor het beluisteren van normale audioprogramma's en voor het beluisteren van verkeersinformatie. De geluidssterkte zal dan ook automatisch overschakelen naar die welke was ingesteld toen voor het laatst verkeersinformatie werd ontvangen. Nadat de verkeersinformatie afgelopen is, zal de radio terugkeren naar het programma dat voordien werd ontvangen en naar de geluidssterkte van dat programma.
3. Druk op de TP-toets (9) om naar de vorige toestand terug te gaan.

OPMERKING

- Terwijl de aanduiding "TP" oplicht, stopt de radio alleen bij TP-zenders, zelfs als de TUNE-toets (7 of 8) wordt ingedrukt.

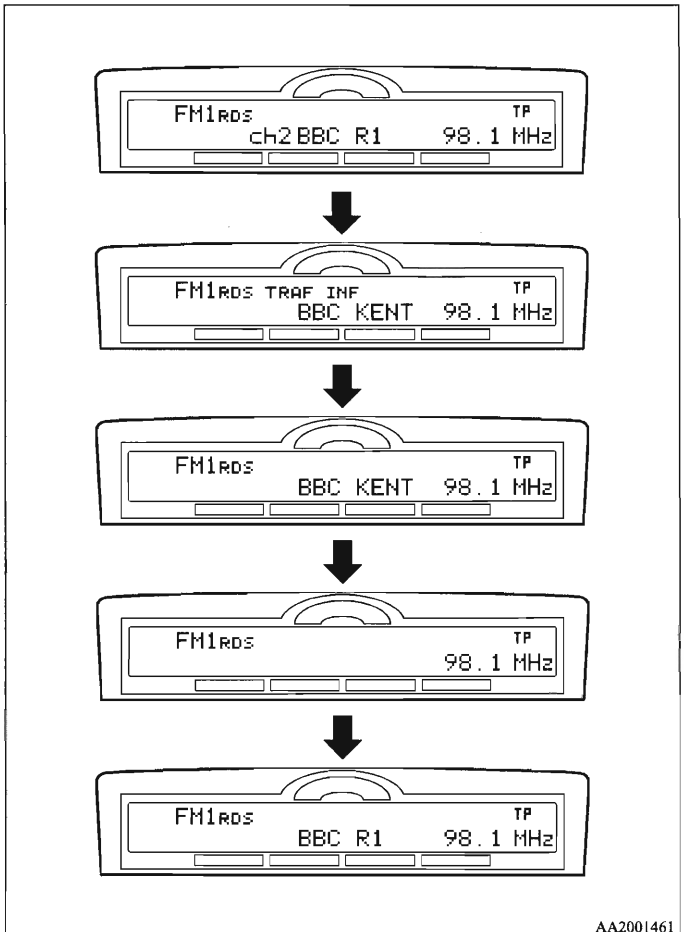

TP (Verkeersinformatie)-zoekfunctie

E00721800113

De verkeersinformatie-zoekfunctie wordt ingeschakeld (en de TP-indicator (14) verschijnt op het display) als:

- De RDS gedurende 45 seconden uitgeschakeld is omdat het signaal te zwak is.
- Van de zender naar een andere zender zonder TP-signaal wordt overgeschakeld en er dan 45 seconden verstrijken.

Er bij het inschakelen 5 bieptonen weerklinken en er naar een nieuwe TP-zender wordt gezocht.

Uitzendingen met noodoproepen

E00721700141

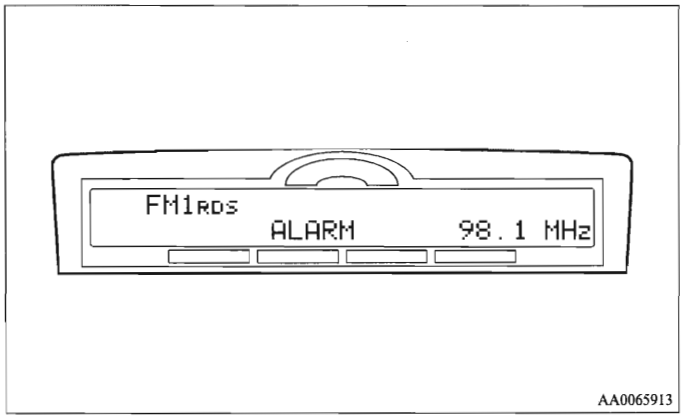

Als er een uitzending met noodoproepen wordt ontvangen tijdens de ontvangst van een FM-uitzending of tijdens het afspelen van een compact disc, zal op het display "ALARM" verschijnen en zal het programma dat u aan het beluisteren bent door de noodoproep worden onderbroken. De geluidssterkte is afzonderlijk ingesteld voor het beluisteren van normale audioprogramma's en voor het beluisteren van uitzendingen met noodoproepen. De geluidssterkte zal dan ook automatisch overschakelen naar die welke was ingesteld toen voor het laatst een uitzending met een noodoproep of met verkeersinformatie werd ontvangen. Nadat de uitzending met noodoproep is afgelopen, zal de radio naar het programma dat voordien werd ontvangen en naar de geluidssterkte van dat programma terugkeren.

Instelling van de functie

E00722500146

De volgende functies kunnen worden veranderd:

- AF
- CT
- REG
- TP-S
- SCV (Zie "Speed Compensated Volume (snelheidsafhankelijke geluidssterkte)-functie" op pagina 5-52).
- PHONE

1. Druk gedurende 2 seconden of langer op de "MENU"-toets (4) om de instelling van de functie te kiezen.

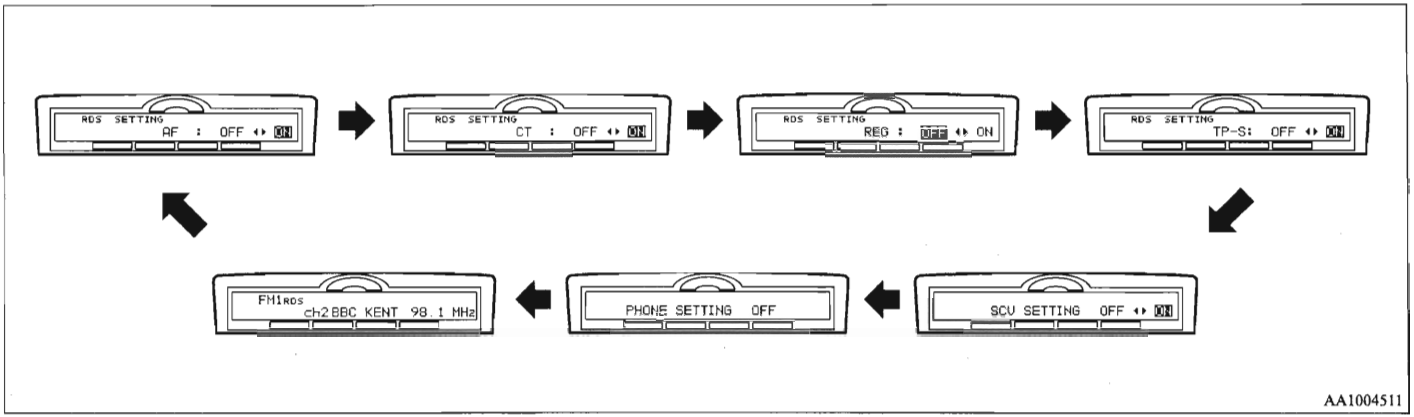

2. Druk herhaalde malen op de "MENU"-toets (4) om de functie te kiezen die u wil veranderen. De volgorde is: AF → CT → REG → TP-S → PH → MUTE → instelling van de functie "OFF".

OPMERKING

- Alhoewel "PHONE" op het display verschijnt, is de PHONE-functie niet in werking.

3. Kies de gewenste instelling voor de in- of uitschakeling (op "ON" en op "OFF" zetten) van alle functies zoals hieronder getoond.
   De instelling zal op het display worden getoond.

Voorbeeld

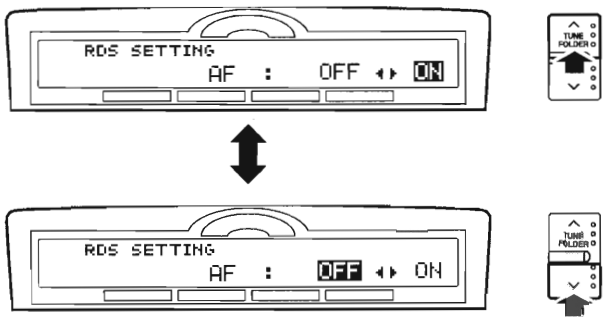

AA0067698

OPMERKING

- Nadat u een functie hebt gekozen, kunt u de instelling van de functie verlaten door een van de volgende stappen uit te voeren:
  - Druk de toets "MENU" gedurende minstens 2 seconden in.
  - Voer gedurende 10 seconden niets in.

Bedieningspaneel en display CD-speler

E00709500338

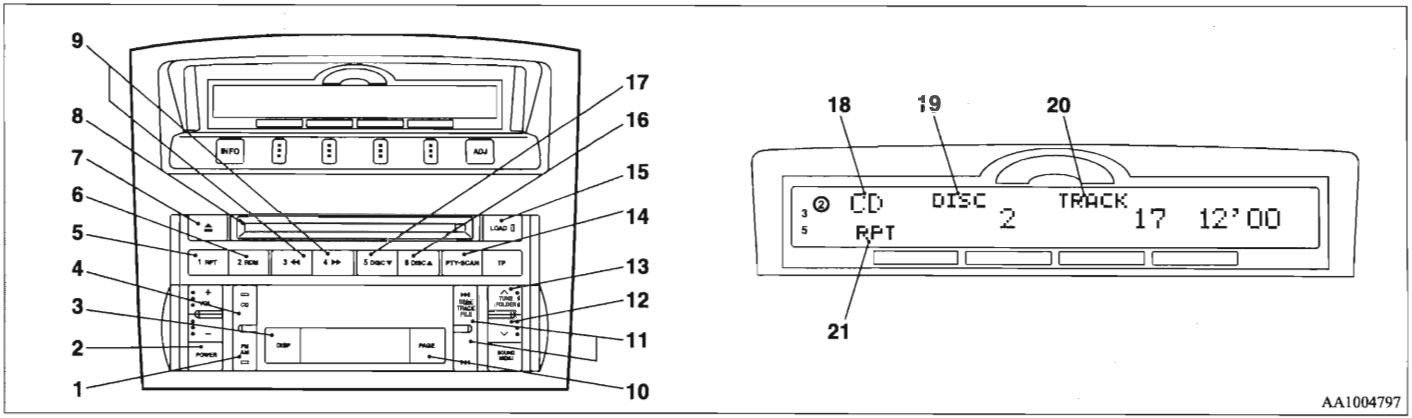

1- AM/FM-toets
2- PWR (aan/uit)-toets
3- DISP (titels tonen)-toets
4- CD (CD-omschakelingsfunctie)-toets
5- RPT (Herhaal)-toets
6- RDM (Willekeurig afspelen)-toets
7- CD-uitwerptoets
8- CD-invoergleuf
9- Snel vooruitspoelen / Snel terugspoelen-toets
10- PAGE (titels doorbladeren)-toets
11- TRACK (nummer omhoog/omlaag)-toets
12- FOLDER (map omlaag)-toets
13- FOLDER (map omhoog)-toets
14- SCAN-toets
15- LOAD (invoeren)-toets
16- DISC (disc omhoog)-toets
17- DISC (disc omlaag)-toets
18- CD-indicator
19- DISC-indicator
20- TRACK-indicator (Nummerindicator)
21- RPT/RDM-indicator

Een CD beluisteren

E00709600544

De CD kan worden ingevoerd of uitgeworpen door de LOAD-toets (15) of de uitwerptoets (7) in te drukken, zelfs als de stroom van het audiosysteem is uitgeschakeld.

1. Druk de PWR-toets (2) in om het audiosysteem aan en af te zetten. Het systeem wordt opnieuw ingeschakeld in de laatst gebruikte functie.
2. Druk de CD-toets (4) in om naar de CD-functie te gaan. De automatische wisselaar zal met het afspelen beginnen als de CD zich reeds in de automatische wisselaar bevindt.
3. Om de CD-speler uit te schakelen, moet u de stroom uitschakelen door de PWR-toets (2) in te drukken of op de radiofunctie overschakelen door de AM/FM-toets (1) in te drukken of de CD uitwerpen door de uitwerptoets (7) in te drukken.

OPMERKING

- Om de geluidssterkte en de toonhoogte te regelen, zie “De geluidssterkte regelen” op pagina 5-47 en “De toonhoogte regelen” op pagina 5-47.
- Er kunnen tot 6 CD’s in de automatische CD-wisselaar worden ingevoerd.
- Voor meer informatie over de behandeling van CD’s, zie “Behandeling van compact discs” op pagina 5-79.

CD’s invoeren

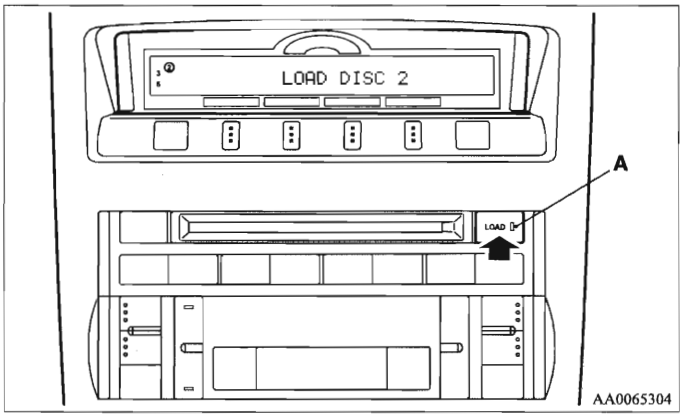

Eén enkele CD invoeren

1. Druk de LOAD-toets (15) kort in.
2. Op het scherm van de automatische wisselaar verschijnt “WAIT” en de wisselaar bereidt zich voor om een CD in te voeren.
3. Wanneer de automatische wisselaar klaar is om een CD in te voeren, licht het controlelampje (A) op en verschijnt de aanduiding “LOAD DISC (1~6)” op het scherm.
4. Leg een disc in de CD-invoergleuf.

OPMERKING

- Indien er meer dan één lege invoergleuf is, kunt u de gewenste gleuf kiezen door op de DISC-toetsen (16 of 17) te drukken.

- Indien u gedurende ongeveer 15 seconden nadat de automatische wisselaar in de standbyfunctie voor het invoeren is gegaan geen CD invoert, zal de standbyfunctie voor het invoeren worden uitgeschakeld.

Alle discs invoeren

1. Druk de LOAD-toets (15) gedurende 2 seconden of langer in (tot u een bieptoon hoort).
2. De automatische wisselaar kiest de invoergleuf met het laagste nummer en schakelt over op de standbyfunctie voor het invoeren.
3. Voer een disc in zodra op het scherm "LOAD DISC (1~6)" verschijnt. De automatische wisselaar zal dan automatisch de volgende lege invoergleuf kiezen en in de standbyfunctie voor het invoeren overschakelen.
4. Herhaal de hierboven beschreven stappen tot er zich in elke invoergleuf een CD bevindt. Het afspelen zal beginnen met de disc die u als laatste hebt ingevoerd.

OPMERKING

- Indien u de LOAD-toets (15) opnieuw indrukt terwijl de automatische wisselaar in de standbyfunctie voor het invoeren staat, zal de standbyfunctie voor het invoeren worden uitgeschakeld.

CD's uitwerpen

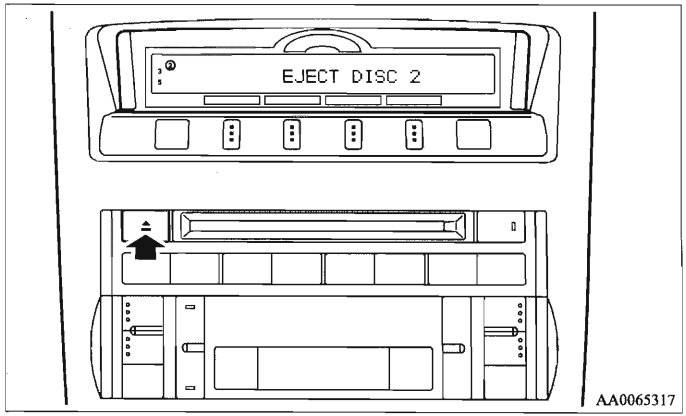

Eén enkele CD uitwerpen

Druk kort op de uitwerptoets (7) om de op dat ogenblik gekozen CD uit te werpen.

OPMERKING

- Indien u de uitwerptoets (7) indrukt terwijl op het scherm "LOAD DISC (1~6)" verschijnt, zal de standbyfunctie voor het invoeren worden uitgeschakeld en zal de volgende CD worden uitgeworpen.
- Als u de CD binnen de 15 seconden niet verwijdert, zal de automatische wisselaar de CD automatisch opnieuw invoeren en daarna stoppen.

Alle CD's uitwerpen

1. Druk de uitwerptoets (7) gedurende 2 seconden of langer in (tot u een bieptoon hoort).
2. De op dat moment gekozen CD zal worden uitgeworpen. Als u de uitgeworpen CD verwijdert, zal automatisch de volgende CD worden uitgeworpen.
3. Herhaal de hierboven beschreven stappen tot alle CD's uitgeworpen zijn. De automatische wisselaar zal dan in de standbyfunctie voor het invoeren gaan.

OPMERKING

- Indien een uitgeworpen CD binnen de 15 seconden niet wordt verwijderd, zal de CD opnieuw worden ingevoerd en zal de uitwerpfunctie worden uitgeschakeld. De opnieuw ingevoerde CD zal niet worden afgespeeld.

Een gewenste CD kiezen

U kunt de gewenste CD kiezen met behulp van de DISC-toets (16 of 17). De actieve CD zal met "O" op het scherm worden aangeduid.

Disc omhoog

Druk herhaalde malen op de DISC-toets (16) tot het gewenste discnummer op het scherm verschijnt.

Disc omlaag

Druk herhaalde malen op de DISC-toets (17) tot het gewenste discnummer op het scherm verschijnt.

Een muziek-CD beluisteren

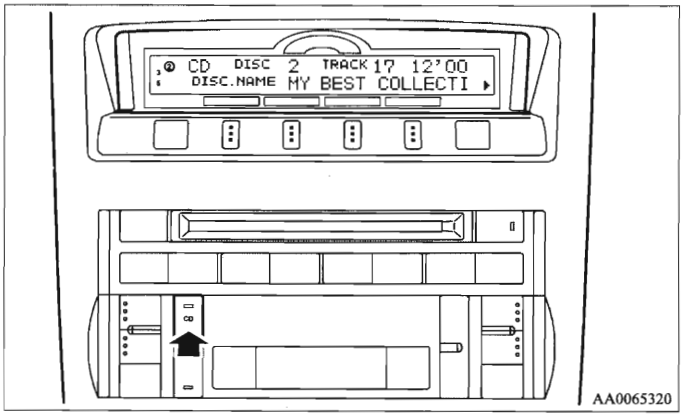

Druk op de CD-toets (4) indien de CD's zich al in de automatische wisselaar bevinden. De automatische wisselaar zal op de CD-functie overschakelen en met het afspelen beginnen. Het discnummer, het volgnummer van het nummer en de afspeeltijd zullen op het scherm verschijnen. De discs in de eenheid zullen achter elkaar en ononderbroken worden afgespeeld.

Een MP3-CD beluisteren

Met deze CD-speler kunt u MP3 (MPEG Audio Layer-3)-bestanden afspelen die zijn opgenomen op CD-ROM's, CD-R's (beschrijfbare CD's) en CD-RW's (herschrijfbare CD's) in de ISO9660-formaten Level 1/Level 2, Joliet en Romeo. Elke CD kan maximaal 16 bomen, 100 mappen en 255 bestanden per CD bevatten. Tijdens het afspelen van een MP3 kan de eenheid ID3-taginformatie op het scherm tonen. Voor meer informatie over ID3-tag, zie "Scherm voor CD-tekst en MP3-titels" op pagina 5-73.

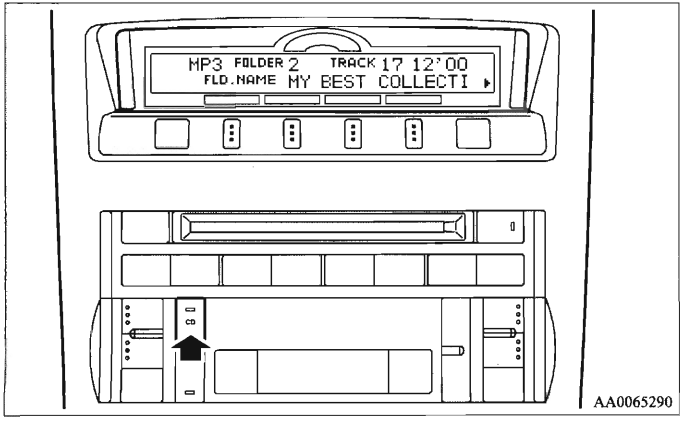

Druk op de CD-toets (4) indien de MP3-CD's zich reeds in de automatische wisselaar bevinden.
Op het scherm verschijnt "READING", waarna het afspelen begint. Het volgnummer van de map en van het nummer, de afspeeltijd en de "MP3"-indicator verschijnen op het scherm.

OPMERKING

- Terwijl u een CD beluistert waarop zowel CD-DA– (CD-Digital Audio) als MP3-bestanden zijn opgenomen, kunt u overschakelen tussen het lezen van CD-DA-bestanden, het lezen van MP3-bestanden en AUX (auxiliary input/bijkomende ingang) door de CD-toets gedurende 2 seconden of langer in te drukken (tot u een pieptoon hoort). AUX werkt alleen als het voertuig met een display op de achterbank is uitgerust.
- Bij een CD die zowel CD-DA- als MP3-bestanden bevat, worden de CD-DA-bestanden automatisch eerst afgespeeld.
- De geluidskwaliteit bij het afspelen verschilt naargelang van de opnamesoftware en de bit rate (transmissiesnelheid). Voor meer details, zie de gebruikershandleiding van uw opnamesoftware.
- Naargelang van de configuraties van bestanden/mappen op een CD, kan het een tijdje duren alvorens het afspelen begint.
- MP3-opnamesoftware en schrijfsoftware worden niet meegeleverd met dit toestel.
- U kunt moeilijkheden ondervinden om een MP3 af te spelen of om de informatie van MP3-bestanden die met sommige schrijfsoftwarepakketten of CD-recorders (CD-R/RW-drivers) zijn opgenomen op het scherm te doen verschijnen.
- Indien u op een CD te veel mappen of bestanden opneemt die geen MP3-bestanden zijn, kan het een tijdje duren alvorens het afspelen begint.
- Met dit toestel kunnen geen MP3-bestanden worden opgenomen.

- Voor informatie over CD-R's/RW's, zie "Opmerkingen over CD-R's/RW's" op pagina 5-81.

⚠ OPGELET

- **Als u probeert om een bestand af te spelen dat geen MP3-formaat heeft, maar wel een bestandsnaam met de extensie ".mp3", kan er een storend lawaai uit de luidsprekers komen, kunnen de luidsprekers worden beschadigd en kan ook uw gehoor daarvan schade ondervinden.**

Volgorde van de mapselectie/afspeelvolgorde van MP3-bestanden (Voorbeeld)

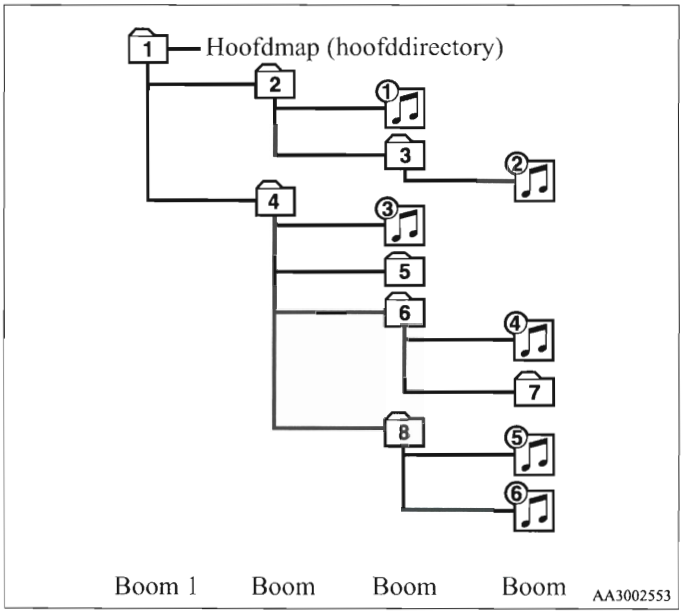

Mapkeuze
In de volgorde 1 – 8

Bestandskeuze
In de volgorde ① – ⑥

5

De CD snel vooruit-/terugspoelen

Druk de snel vooruitspoelen/snel terugspoelen-toets (9) in om de CD snel vooruit of snel terug te spoelen.

Snel vooruitspoelen

U kunt de CD snel vooruitspoelen door op de ▶▶-kant van de snel vooruitspoelen-toets te drukken. Terwijl de toets ingedrukt wordt gehouden, wordt de CD snel vooruitgespoeld.

Snel terugspoelen

U kunt de CD snel terugspoelen door op de ◀◀-kant van de snel terugspoelen-toets te drukken. Terwijl de toets ingedrukt wordt gehouden, wordt de CD snel teruggespoeld.

OPMERKING

- Nadat u de CD snel vooruit-/teruggespoeld hebt, kan er een verschil zijn in de aangegeven afspeeltijd.

Een gewenste map kiezen (alleen voor MP3-CD's)

U kunt de gewenste map kiezen door de FOLDER-toets (12 of 13) in te drukken.

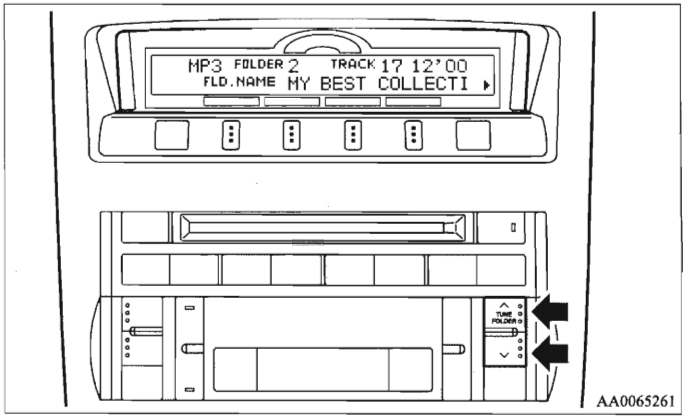

Map omhoog

Druk op de FOLDER-toets (13) tot het gewenste mapnummer op het scherm verschijnt.

Map omlaag

Druk op de FOLDER-toets (12) tot het gewenste mapnummer op het scherm verschijnt.

Een gewenst nummer kiezen

U kunt het gewenste nummer kiezen met behulp van de TRACK-toets (11).

Nummer omhoog

Druk herhaalde malen op de ▶▶I-kant van de TRACK-toets (11) tot het gewenste nummer op het scherm verschijnt.

Nummer omlaag

Druk herhaalde malen op de ⏮-kant van de TRACK-toets (11) tot het gewenste nummer op het scherm verschijnt.

OPMERKING

- Door de ⏮-kant van de TRACK-toets (11) tijdens het afspelen van het nummer eenmaal in te drukken, begint de automatische wisselaar het nummer opnieuw af te spelen vanaf het begin.

Een nummer herhalen

Druk de RPT-toets (5) kort in terwijl het nummer aan het afspelen is. Gedurende enkele ogenblikken verschijnt op het scherm "RPT". Druk opnieuw op de RPT-toets om de herhaalfunctie te verlaten.

Een disc herhalen (alleen voor muziek-CD's)

Druk de RPT-toets (5) gedurende 1 seconde of langer in (tot u een bieptoon hoort). Op het scherm verschijnt "D-RPT". U kunt de muziek-CD meerdere malen opnieuw beluisteren.

Een map herhalen (alleen voor MP3-CD's)

Druk de RPT-toets (5) gedurende 1 seconde of langer in (tot u een bieptoon hoort). U kunt alle nummers van de op dat moment gekozen map herhaaldelijk beluisteren.

OPMERKING

- De herhaalfunctie van nummers wordt uitgeschakeld door de TRACK-toets (11), de SCAN-toets (14) of de uitwerptoets (7) in te drukken.
- De herhaalfunctie van discs wordt uitgeschakeld door de DISC-toets (16 of 17), de SCAN-toets (14) of de uitwerptoets (7) in te drukken.
- Bij een CD die zowel CD-DA- als MP3-bestanden bevat, worden door het indrukken van de herhaaltoets enkel bestanden met hetzelfde formaat (alleen CD-DA- of alleen MP3-bestanden) herhaald.

Nummers in willekeurige volgorde afspelen

Willekeurig afspelen van een CD (alleen voor muziek-CD's)

Druk kort op de RDM-toets (6). Op het scherm verschijnt "RDM". De nummers op de op dat ogenblik gekozen CD worden in willekeurige volgorde afgespeeld.
Druk opnieuw op de RDM-toets om de willekeurige afspeelfunctie uit te schakelen.

Willekeurig afspelen van een map (alleen voor MP3-CD's)

Druk kort op de RDM-toets (6). Op het scherm verschijnt "RDM". De nummers in de op dat ogenblik gekozen map worden in willekeurige volgorde afgespeeld. Druk opnieuw op de RDM-toets om de willekeurige afspeelfunctie uit te schakelen.

Willekeurig afspelen van alle discs in de automatische wisselaar (alleen muziek-CD's)

Druk de RDM-toets (6) gedurende 1 seconde of langer in (tot u een bieptoon hoort). Op het scherm verschijnt "D-RDM". Nummers van alle discs die zich op dat ogenblik in de automatische wisselaar bevinden, worden in willekeurige volgorde afgespeeld. Druk de RDM-toets opnieuw kort in om de willekeurige afspeelfunctie uit te schakelen.

Willekeurig afspelen van alle mappen op een CD (alleen voor MP3-CD's)

Druk de RDM-toets (6) gedurende 1 seconde of langer in (tot u een bieptoon hoort). Op het scherm verschijnt "D-RDM". Nummers van alle mappen op de op dat ogenblik gekozen CD worden in willekeurige volgorde afgespeeld. Druk de RDM-toets opnieuw kort in om de willekeurige afspeelfunctie uit te schakelen.

OPMERKING

- Indien in de functie willekeurig afspelen van alle discs een MP3-CD in de automatische wisselaar werd ingevoerd, zal de automatische wisselaar deze overslaan en naar de volgende muziek-CD overgaan.
- Bij een CD die zowel CD-DA- als MP3-bestanden bevat, worden met de willekeurige afspeelfunctie enkel bestanden met hetzelfde formaat (alleen CD-DA- of alleen MP3-bestanden) in willekeurige volgorde afgespeeld.

5

Het begin van elk nummer op een CD zoeken en afspelen

Druk op de SCAN-toets (14). Op het scherm verschijnt "SCAN" en de automatische wisselaar speelt de eerste 10 seconden van elk nummer op de gekozen disc af.
Het volgnummer van het afgespeelde nummer knippert terwijl de scanfunctie is ingeschakeld. Druk opnieuw op de SCAN-toets om de scanfunctie te verlaten.

OPMERKING

- Nadat alle nummers op de CD werden gescand, wordt de CD opnieuw afgespeeld vanaf het begin van het nummer dat aan het afspelen was toen met het scannen werd begonnen.
- De scanfunctie wordt uitgeschakeld wanneer op radio of CD wordt overgeschakeld.
- Bij een CD die zowel CD-DA- als MP3-bestanden bevat, worden met de scanfunctie enkel bestanden met hetzelfde formaat (alleen CD-DA- of alleen MP3-bestanden) afgespeeld.

Scherm voor CD-tekst en MP3-titels

E00725000083

Deze automatische wisselaar kan CD-tekst en MP3-titels weergeven, met inbegrip van ID3-taginformatie.

CD-tekst

De automatische wisselaar kan titels van discs en nummers weergeven voor discs die met informatie over titels van discs en nummers gecodeerd zijn. Druk herhaalde malen op de DISP-toets (3) om keuzes te maken in de volgende volgorde: naam disc → naam nummer → normale displayfunctie.

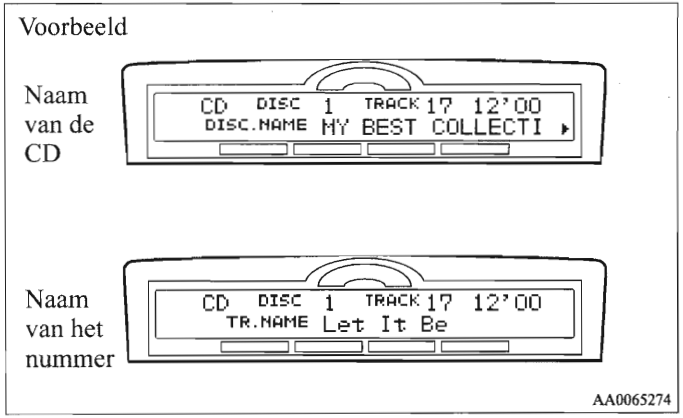

OPMERKING

- Het scherm kan tot 16 tekens weergeven. Indien de naam van een disc of van een nummer meer dan 16 tekens telt, druk dan de PAGE-toets (10) in om de volgende 16 tekens te bekijken.
- Als er geen informatie over het nummer kan worden getoond, verschijnt op het scherm de mededeling “NO TITLE”.
- Tekens die de automatische wisselaar niet kan weergeven, worden als “.....” getoond.

MP3-titel

De automatische wisselaar kan titels van mappen en nummers weergeven voor discs die met informatie over mappen en nummers gecodeerd zijn. Druk herhaalde malen gedurende minder dan 1 seconde op de DISP-toets (3) om keuzes te maken in de volgende volgorde: naam map → naam nummer → normale displayfunctie.

Voorbeeld

Naam van de map

Naam van het nummer

AA0065287

ID3-taginformatie

De automatische wisselaar kan ID3-taginformatie weergeven voor bestanden die met ID3-taginformatie werden opgenomen.

1. Druk gedurende 2 seconden of langer op de DISP-toets (3) om over te schakelen naar de ID3-taginformatie. Op het scherm verschijnt de aanduiding "TAG".
2. Druk vervolgens herhaalde malen gedurende minder dan 1 seconde op de DISP-toets om keuzes te maken in de volgende volgorde: naam album → naam nummer → naam artiest → normale displayfunctie.

OPMERKING

- Druk de DISP-toets (3) opnieuw gedurende 2 seconden of langer in om van de ID3-taginformatie terug te gaan naar de naam van de map.
- Als er geen informatie over het nummer kan worden getoond, verschijnt op het scherm de mededeling "NO TITLE".
- Het scherm kan tot 16 tekens weergeven. Indien de naam van een map, de naam van een nummer of een onderdeel van de ID3-taginformatie meer dan 16 tekens telt, druk dan op de PAGE-toets (10) om de volgende 16 tekens te bekijken.
- Namen van mappen en van nummers kunnen telkens worden weergegeven tot een lengte van 32 tekens. Onderdelen van de ID3-taginformatie kunnen telkens worden weergegeven tot een lengte van 30 tekens.
- Tekens die de automatische wisselaar niet kan weergeven, worden als "....." getoond.

Een CD beluisteren in het display van de achterbank (voertuigen met display op de achterbank)

E00709700011

Het is mogelijk om de audio van de DVD-speler te beluisteren in het display van de achterbank met behulp van de luidsprekers van het voertuig.

Druk de CD-toets (4) in om de functie display van de achterbank te kiezen. Het woord "REAR" verschijnt bovenaan links op het display.
Telkens de CD-toets (4) wordt ingedrukt, verandert de functie in de volgorde: CD-wisselaar → functie display achterbank → CD-wisselaar.

De volgende bediening van de DVD-speler in het display op de achterbank is mogelijk vanaf het audiosysteem.

Bron	Werking
CD	Nummerkeuze
MP3/WMA	Keuze map/nummer
Video-CD	Keuze nummer/scène
DVD-video	Keuze titel/hoofdstuk
DVD-audio	Keuze groep/nummer

Gebruik de TRACK-toets (11) of de FOLDER-toets (12 of 13) om de gewenste keuze te maken op het audiosysteem.

OPMERKING
- Voor meer details over de DVD-speler in het display op de achterbank, zie de afzonderlijke gebruikershandleiding.

*Afstandsbedieningsschakelaar aan het stuurwiel**

E00710000069

De afstandsbedieningsschakelaars bevinden zich aan de linkerkant van het stuurwiel.
Deze schakelaars kunnen worden gebruikt als het contactslot in de stand "ON" staat.

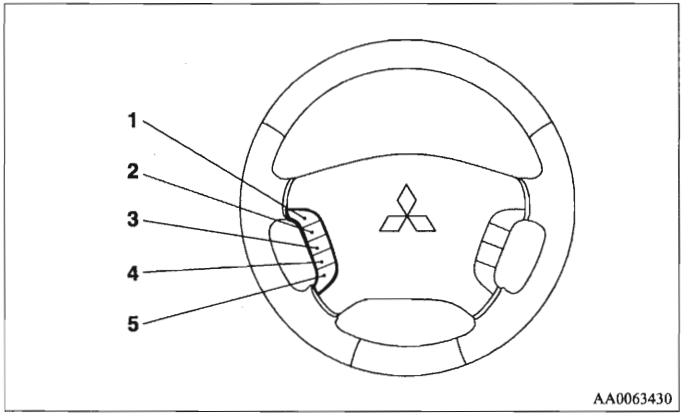

1- Geluidssterkte hoger-toets
2- Geluidssterkte lager-toets
3- PWR (ON/OFF)/Functieveranderingstoets
4- Opwaarts zoeken/Nummer omhoog/Snel vooruitspoelen
5- Neerwaarts zoeken/Nummer omlaag/Snel terugspoelen

OPMERKING
- Druk nooit tegelijk twee of meer afstandsbedieningsschakelaars aan het stuurwiel in.

De stroom inschakelen

PWR ON/OFF-toets - 3

Druk op deze toets om de stroom opnieuw in te schakelen als hij uitgeschakeld is.
Druk deze toets gedurende 2 seconden of langer in om de stroom uit te schakelen.

De geluidssterkte regelen

Geluidssterkte hoger-toets - 1

Als deze toets wordt ingedrukt, neemt de geluidssterkte toe.

Geluidssterkte lager-toets - 2

Als deze toets wordt ingedrukt, neemt de geluidssterkte af.

Naar het audiosysteem luisteren

Kies de gewenste functie door de functieveranderingstoets (3) lichtjes in te drukken (3).
De functie schakelt over tussen radio en CD telkens als de toets wordt ingedrukt.

Naar de radio luisteren

De FM/MW/LW-functie kiezen

Functieveranderingstoets - 3

Kies de gewenste band door deze toets in te drukken.
De volgorde is: FM1 → FM2 → FM3 → MW → LW → CD → FM1.

Automatische afstemming van de radio

Opwaarts zoeken-toets - 4/Neerwaarts zoeken-toets - 5

Nadat deze toetsen werden ingedrukt, zal de ontvangst van de gekozen zender beginnen.

Een CD beluisteren

De CD snel vooruit-/terugspoelen

Druk de toets snel vooruitspoelen (4) of de toets snel achteruitspoelen (5) in om de disc snel vooruit of snel achteruit te spoelen.

Snel vooruitspoelen-toets - 4

U kunt de disc snel vooruitspoelen door de snel vooruitspoelen-toets in te drukken. Terwijl de toets ingedrukt wordt gehouden, wordt de CD snel vooruitgespoeld.

Snel terugspoelen-toets - 5

U kunt de disc snel terugspoelen door de snel terugspoelen-toets in te drukken. Terwijl de toets ingedrukt wordt gehouden, wordt de CD snel teruggespoeld.

Een gewenst nummer kiezen

Nummer omhoog-toets - 4

Druk de toets herhaalde malen in tot het volgnummer van het gewenste nummer op het scherm verschijnt.

Nummer omlaag-toets - 5

Druk de toets herhaalde malen in tot het volgnummer van het gewenste nummer op het scherm verschijnt.

Foutcodes

E0071010052 3

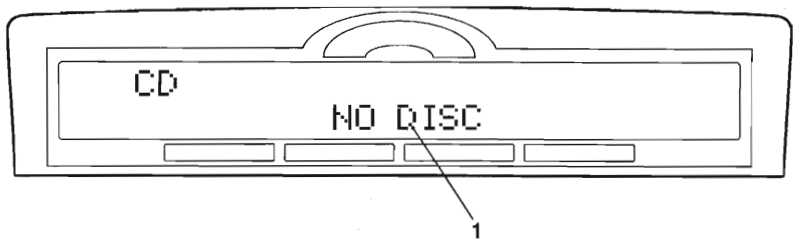

AA1004508

Als er een foutcode (1) op het frequentiedisplayvenster verschijnt, doe dan wat in de onderstaande tabel is aangegeven.

Foutaanduiding	Probleem	Item	Herstelling
NO DISC	Geen CD ingevoerd	Er bevindt zich geen CD in de CD-speler.	Disc invoeren.
ERROR 01	Instellingsfout	De CD is niet juist ingevoerd of er bevindt zich condensatie op de CD.	Voer de CD in met het etiket naar boven. Verwijder de condensatie van de CD.
ERROR 02	CD-fout	De CD is vuil, bekrast of vervormd, ofwel trilt het voertuig te erg.	Reinig of vervang de CD en probeer opnieuw nadat de trillingen zijn opgehouden.
ERROR 03	Mechanische fout	Fout bij het invoeren of uitwerpen. Het opnamemechanisme bevindt zich niet in de juiste positie.	Werp de CD uit en voer hem opnieuw in. Laat de uitrusting controleren als de CD niet wordt uitgeworpen.

Foutaanduiding	Probleem	Item	Herstelling
ERROR HOT	De binnenkant van het audiosysteem is heet	Interne bescherming tegen hoge temperaturen.	Laat de radio gedurende ongeveer 30 minuten afkoelen.
ERROR	Fout bij de overdracht of de stroomtoevoer	Fout bij de overdracht tussen de CD-speler en de radio. Foute stroomtoevoer naar de CD-speler.	Controleer de verbinding tussen de CD-speler en de radio. Als de verbinding niet goed is, herstel dan de verbinding.

Behandeling van compact discs

E00723000106

- Gebruik met deze CD-speler alleen compact discs met het merkteken dat op de onderstaande afbeelding wordt getoond. Het afspelen van CD-R of CD-RW discs kan problemen opleveren.

TA0000296

- Door compacts discs met een speciale vorm, beschadigde compact discs (bijvoorbeeld gebarsten CD's) of compact discs van lage kwaliteit (bijvoorbeeld kromgetrokken of oneffen CD's) te gebruiken, zal de CD-speler worden beschadigd.

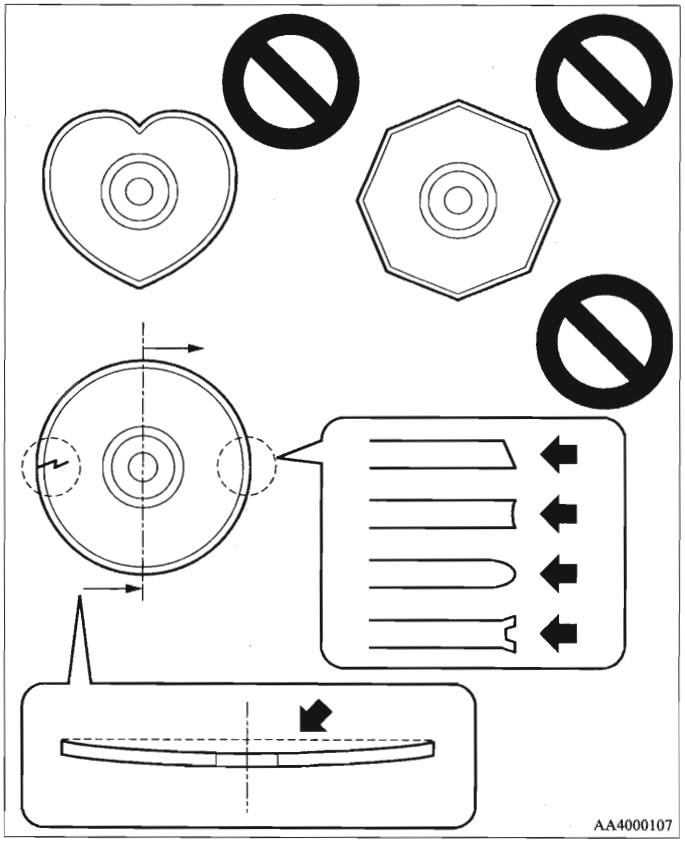

AA4000107

- Onder de volgende omstandigheden kan er zich vocht vormen op de discs en binnenin het audiosysteem, waardoor een normale werking niet meer mogelijk is.
  - Bij een hoge luchtvochtigheid (bijvoorbeeld als het regent).
  - Als de temperatuur plots stijgt, zoals net nadat de verwarming bij koud weer is aangezet.

  Wacht in dergelijke gevallen tot het vocht tijd heeft gehad om op te drogen.
- Wanneer zeer zware trillingen worden uitgeoefend op de CD-speler, bijvoorbeeld bij het rijden op onverharde wegen, kan het dat het vooruit- en achteruitspoelen niet behoorlijk werkt.
- Bewaar compact discs altijd in hun eigen hoes. Leg compact discs nooit in rechtstreeks zonlicht of op eender welke andere plaats met een hoge temperatuur of vochtigheidsgraad.
- Raak nooit het vlakke oppervlak van een disc zonder label aan. Daardoor zou het oppervlak van de disc worden beschadigd, wat de geluidskwaliteit negatief kan beïnvloeden. Wanneer u een compact disc vastneemt, houd deze dan altijd geklemd tussen de buitenste rand en de opening in het midden.
- Gebruik een zachte, schone en droge doek om CD's te reinigen. Veeg rechtstreeks van de opening in het midden naar de buitenste rand. Veeg niet met cirkelvormige bewegingen. Gebruik nooit substanties als benzine, verfverdunner, spuitbusreinigers voor CD's of antistatische stoffen om een disc te reinigen.

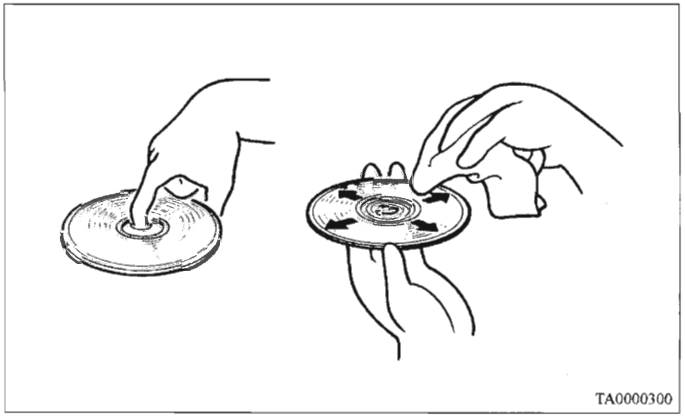

- Gebruik geen balpen, viltstift, potlood enz. om op het etiket van een disc te schrijven.

- Kleef geen bijkomende etiketten (A) of stickers (B) op compact discs. Gebruik ook nooit compact discs waarvan het etiket of de sticker begint af te pellen noch compact discs die kleverig of op een andere manier bevuild zijn door afgepelde etiketten of stickers. Indien u dergelijke compact discs gebruikt, zou het kunnen dat de CD-speler niet meer behoorlijk werkt en dat u de compact disc niet meer kunt uitwerpen.

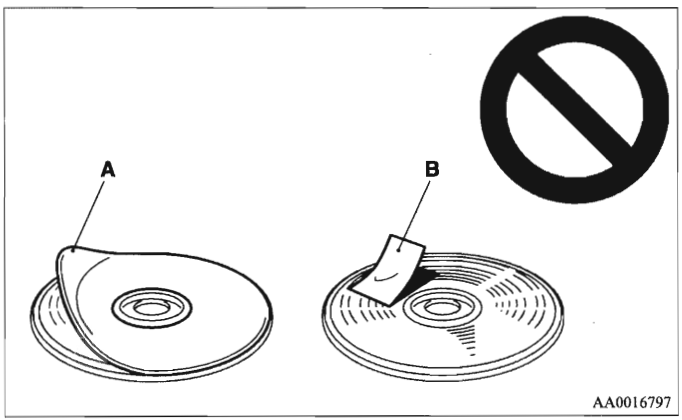

Opmerkingen over CD-R's/RW's

E00725100026

- Het kan eventueel moeilijk zijn om sommige CD-R/RW-discs af te spelen die op CD-recorders (CD-R/RW-drives) werden opgenomen, hetzij wegens hun opnamekenmerken, hetzij wegens vuil, vingerafdrukken, krassen enz. op het oppervlak van de disc.
- CD-R/RW-discs zijn minder goed bestand tegen hoge temperaturen en tegen hoge vochtigheid dan gewone muziek-CD's. Als u ze gedurende lange tijd in uw voertuig laat liggen, kunnen ze worden beschadigd en kan het onmogelijk worden om ze af te spelen.
- Eventueel zal het apparaat een CD-R/RW die werd aangemaakt met een combinatie van schrijfsoftware, een CD-recorder (CD-R/RW-drive) en een disc niet behoorlijk kunnen afspelen, indien deze niet compatibel zijn met elkaar.
- Deze speler kan de CD-R/RW-discs niet afspelen als de sessie niet werd beëindigd.
- Deze speler kan geen CD-R/RW-discs afspelen die andere dan CD-DA- of MP3-gegevens bevatten (Video-CD enz.).
- Leef altijd de aanwijzingen voor de behandeling van CD-R/RW-discs na.

⚠ WAARSCHUWING

- **Met de CD-speler werken op een andere manier dan hier uitdrukkelijk aangegeven, zou tot een gevaarlijke blootstelling aan straling kunnen leiden. Verwijder de afdekking van de CD-speler niet en probeer hem nooit zelf te herstellen. De onderdelen binnenin de CD-speler kunnen niet door de gebruiker worden onderhouden of hersteld. In geval van defect raden wij u aan om de CD-speler te laten controleren.**

Antenne

E00710500048

Ruitantenne

Er zijn antennekabels (1) op de zijruit links achteraan (3-deurs modellen)/het zijraampje links achteraan (5-deurs modellen) gedrukt.

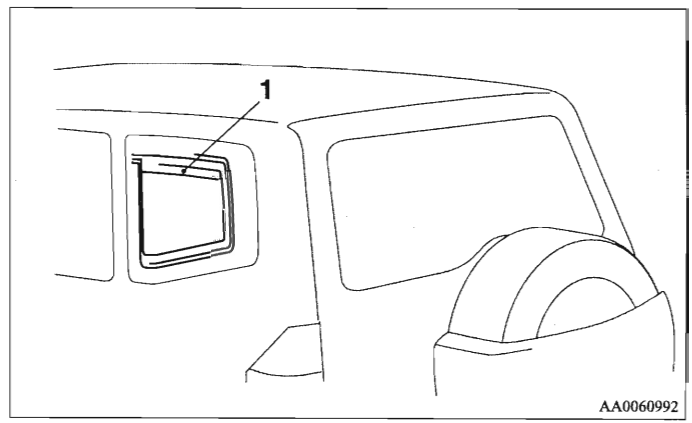

OPMERKING

- Wanneer u de zijruit achteraan/het zijraampje achteraan reinigt, veeg deze dan af met een zachte doek langsheen de antenne, zodat u deze niet beschadigt.

Zonneklep

E00711200811

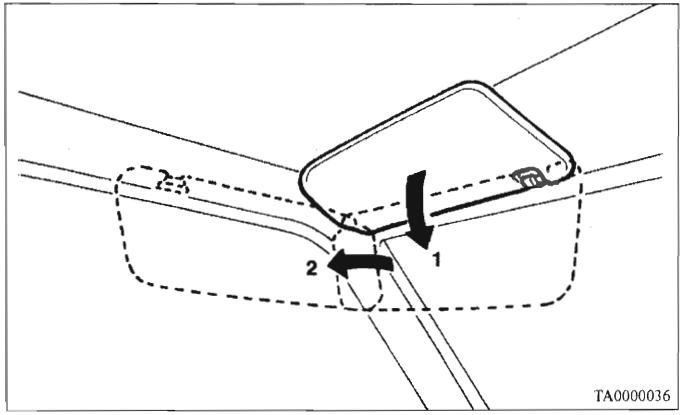

1- Verblinding langs de voorruit vermijden
2- Verblinding langs de zijruiten vermijden

Make-upspiegel

E00731900016

Type 1

Aan de achterkant van de zonneklep is een make-upspiegel aangebracht.

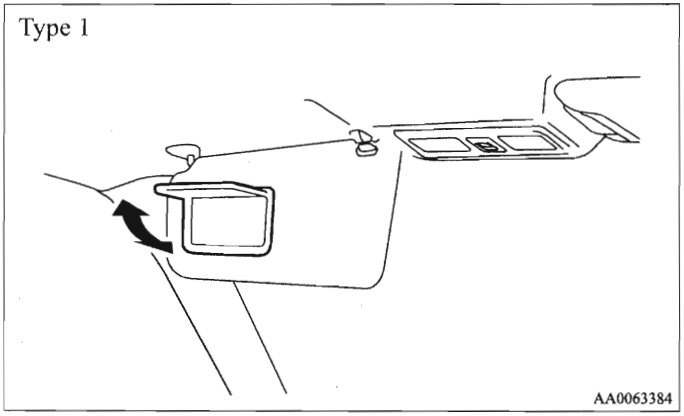

Type 2

Aan de achterkant van de zonneklep is een make-upspiegel aangebracht.
Wanneer u de klep van de make-upspiegel bedient, gaat de spiegellamp (A) automatisch branden.

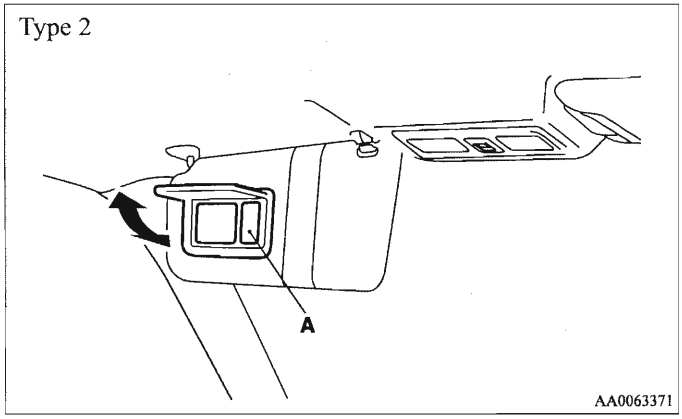

⚠ *OPGELET*

- **Indien de klep van de make-upspiegel met lamp gedurende langere tijd naar beneden is geklapt, wordt daardoor de accu van uw voertuig ontladen.**

Kaarthouder*

E00732000014

Kaarten kunnen worden opgeborgen in de houder (A) aan de achterkant van de zonneklep.

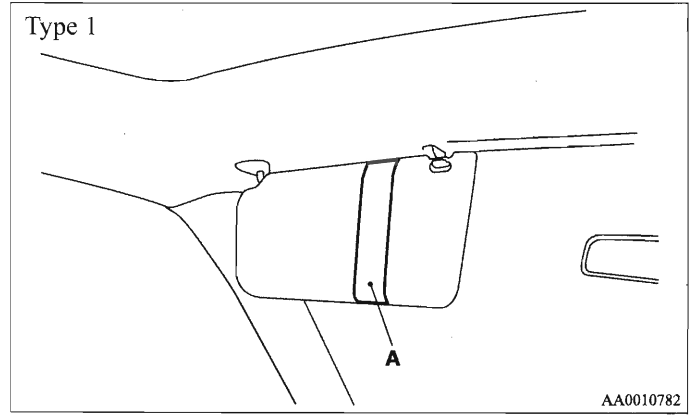

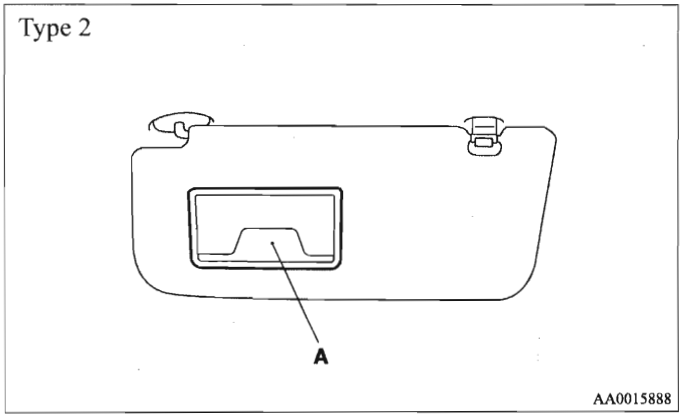

Schuifpaneel*

E00732100015

Om verblinding door zonlicht van achter de achteruitkijkspiegel binnen te vermijden, kunt u de zonneklep naar beneden klappen en dan het schuifpaneel (B) uittrekken.

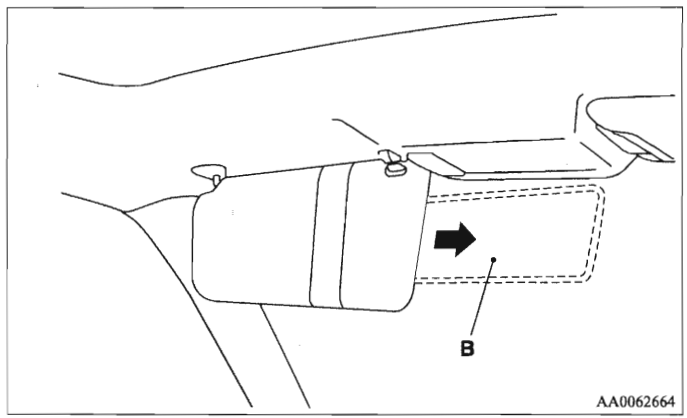

Om verblinding door zonlicht langs de volledige zijruit aan uw kant te vermijden, kunt u de zonneklep opzij klappen en dan het schuifpaneel (B) uittrekken.

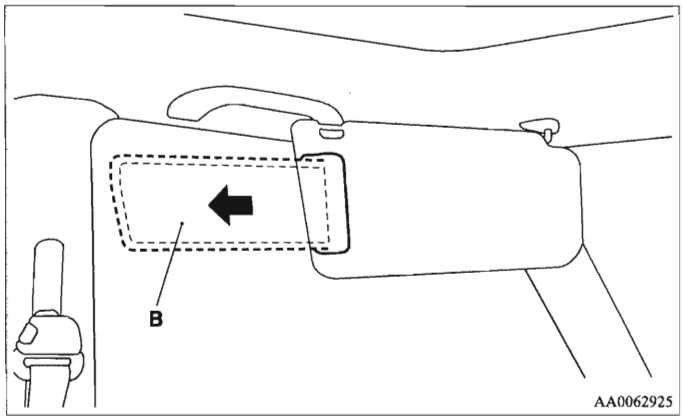

*Asbak**

E00711400363

⚠ OPGELET

- **Doof lucifers en sigaretten voor u ze in de asbak stopt.**
- **Stop geen papier of brandbare voorwerpen in de asbak. Dit kan brand veroorzaken als u later een sigaret in de asbak uitdrukt.**
- **Vergeet niet de asbak te sluiten. Als u hem open laat, kunnen smeulende sigarettenpeukjes weer gaan branden.**

Open het deksel om de asbak te gebruiken.

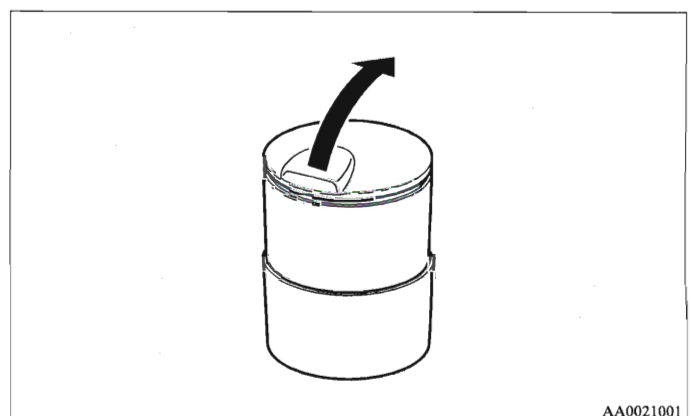

Bevestigingsplaats voor de verplaatsbare asbak

Er bevindt zich een bevestigingsplaats in het opbergvak van de vloerconsole vooraan.

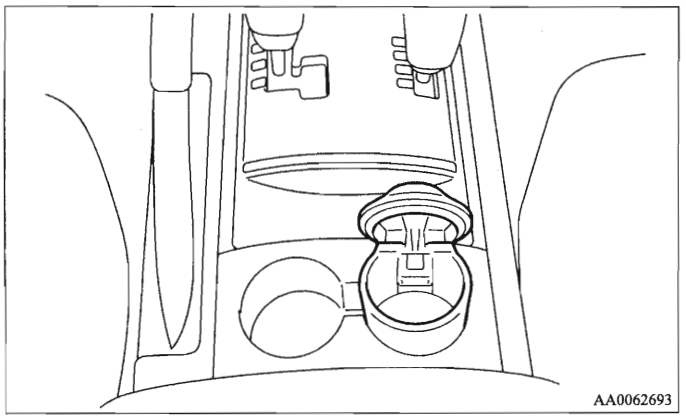

OPMERKING

- De verplaatsbare asbak kan ook in de bekerhouder voor de achterbank (3-deurs modellen) en in de bekerhouder voor de derde rij stoelen (5-deurs modellen) worden aangebracht.
  Zie "Bekerhouder" op pagina 5-105.

*Sigarettenaansteker**

E00711500713

De sigarettenaansteker kan worden gebruikt als het contactslot in de stand "ON" of "ACC" staat.

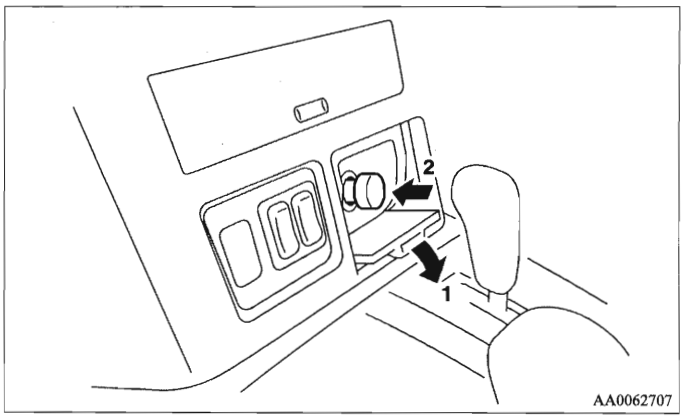

1- Open het deksel.
2- Druk de aansteker volledig in.

Wanneer hij klaar is voor gebruik, springt de sigarettenaansteker met een klikgeluid automatisch in zijn oorspronkelijke stand terug. Trek de aansteker uit de houder om hem te gebruiken.

Druk de sigarettenaansteker na gebruik opnieuw in zijn oorspronkelijke stand in de houder.

OPMERKING

- Steek de sigarettenaansteker opnieuw in de houder, want anders kan er zich vuil in de houder ophopen, waardoor een kortsluiting ontstaat.

⚠ OPGELET

- **Raak het verwarmingselement of het omhulsel van de sigarettenaansteker niet aan; neem hem steeds vast bij de knop om brandwonden te vermijden.**
- **Laat kinderen nooit met de sigarettenaansteker spelen; ze zouden brandwonden kunnen oplopen.**
- **Als hij ongeveer 30 seconden nadat hij was ingedrukt niet uit de houder terugspringt, is er iets mis met de sigarettenaansteker. Wij raden u aan dit te laten controleren.**
- **Gebruik geen enkel elektrisch apparaat dat niet door een erkend MITSUBISHI MOTORS Service Centrum is goedgekeurd. Daardoor zou u de houder kunnen beschadigen. Als u de sigarettenaansteker gebruikt nadat de houder werd beschadigd, zou de sigarettenaansteker direct uit de houder kunnen terugspringen of helemaal niet meer uit de houder kunnen terugspringen nadat hij er werd ingedrukt.**
- **Wanneer de houder van de sigarettenaansteker als stroombron voor een elektrisch apparaat wordt gebruikt, moet u zich ervan vergewissen dat dit apparaat op 12 V werkt en een vermogen van maximaal 120 W heeft. Bovendien kan langdurig gebruik van elektrische apparaten bij stilstaande motor de accu ontladen.**

Stekkerdoos voor accessoires

E00711600525

De stekkerdoos voor accessoires kan worden gebruikt wanneer het contactslot in de stand "ON" of "ACC" staat.

⚠ OPGELET

- **Wees er u ook van bewust dat het gebruik van elektronische apparaten terwijl de motor niet draait de accu kan ontladen.**
- **Als u een elektrisch apparaat aansluit, zorg er dan voor dan het een spanning van 12 V heeft en een elektrisch vermogen van niet meer dan 120 W. Als u meerdere stekkerdozen tegelijk gebruikt, zorg er dan voor dat het totale stroomverbruik van de elektrische accessoires niet meer dan 120 W bij 12 V bedraagt.**
- **Wanneer de stekkerdoos voor accessoires niet wordt gebruikt, sluit dan de afdekking of de stop om te verhinderen dat de stekkerdoos door vreemde materialen verstopt zou raken, wat tot een kortsluiting kan leiden.**

OPMERKING

- Twee of meer stekkerdozen voor accessoires kunnen tegelijk worden gebruikt.

Type 1

Trek de stop (A) in het instrumentenpaneel uit om de stekkerdoos bloot te leggen. U kunt deze gebruiken om elektrische apparaten aan te sluiten.

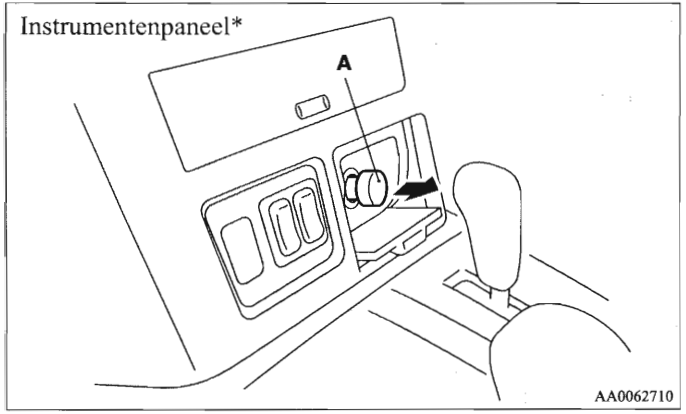

Type 2

Open de afdekking (B) in het opbergvak in de middenconsole en de zijwand van de bagageruimte om de stekkerdoos bloot te leggen. U kunt deze gebruiken om elektrische apparaten aan te sluiten.

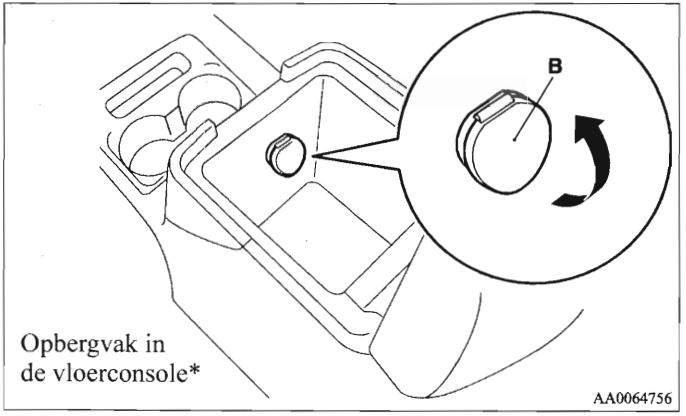

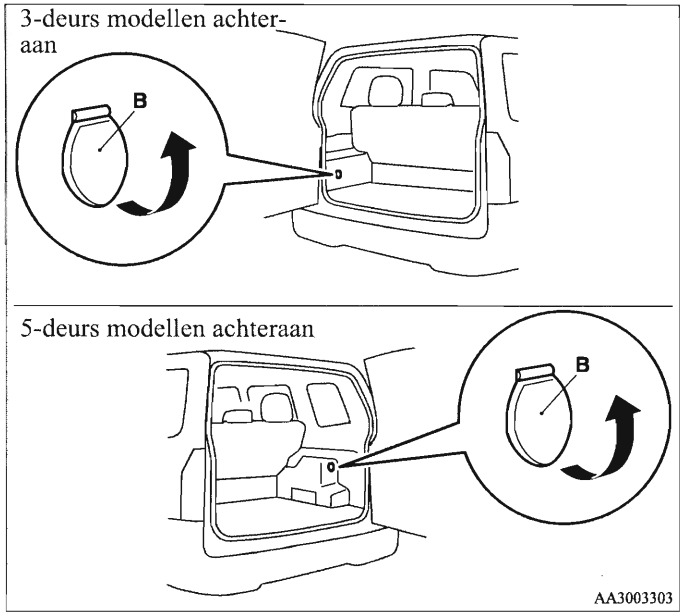

Interieurverlichting

E00712000324

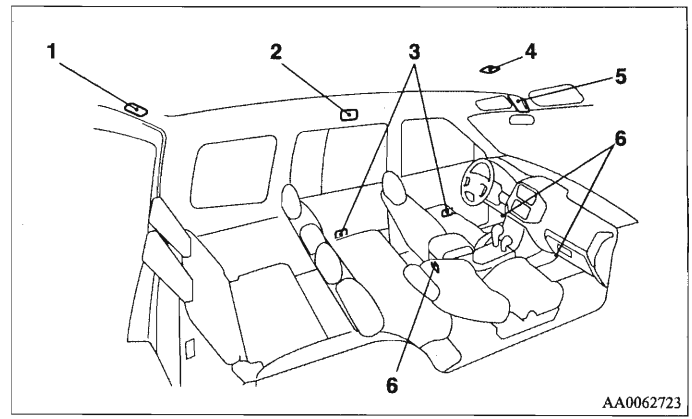

1- Bagageruimteverlichting
2- Leeslamp achteraan
3- Portierlampen
4- Plafondlamp
5- Schakelaar van de interieurverlichting
Interieur- & kaartleeslamp
6- Voetenlampen

OPMERKING

- Als u de interieurverlichting te lang laat branden zonder dat de motor draait, zal de accu worden ontladen. Schakel altijd alle interieurlampen uit voor u het voertuig verlaat.

Schakelaar van de interieurverlichting

E00717300175

De schakelaar van de interieurverlichting kan worden gebruikt om de interieur- & kaartleeslampen en de leeslampen achteraan aan en uit te schakelen.

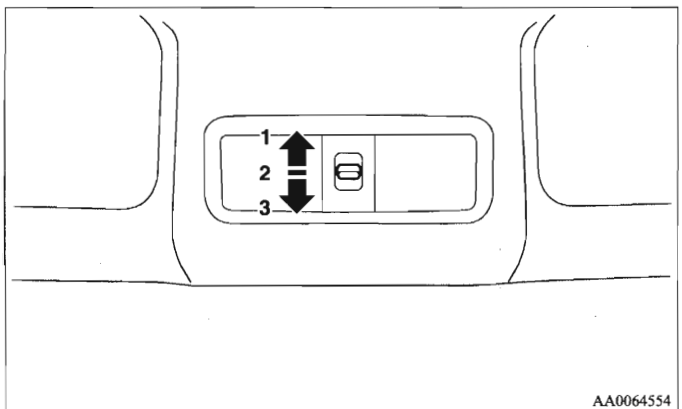

1 ( ) - De interieur- & kaartleeslampen en de leeslampen achteraan gaan branden ongeacht het feit of de portieren en het achterportier worden geopend of gesloten.

2 (DOOR) - De interieur- & kaartleeslampen en de leeslampen achteraan gaan branden wanneer een van de portieren of het achterportier wordt geopend. Wanneer alle portieren en het achterportier worden gesloten, gaan de interieur- & kaartleeslampen en de leeslampen achteraan branden en worden dan gedurende 15 seconden geleidelijk gedimd tot ze volledig doven.

De lampen worden echter in de volgende gevallen onmiddellijk gedoofd zonder eerst te dimmen:

- De portieren en het achterportier worden gesloten en het contactslot wordt in de stand "ON" gedraaid.
- Alle portieren en het achterportier worden vergrendeld met het sleutelmechanisme van het bestuurdersportier, de vergrendelknop aan de binnenkant van het bestuurdersportier of de afstandsbediening van de centrale portiervergrendeling (indien aanwezig).

OPMERKING

- Wanneer de contactsleutel bij voertuigen met centrale portiervergrendeling met afstandsbediening uit het contact wordt getrokken terwijl de portieren en het achterportier gesloten zijn, worden de interieur- & kaartleeslampen en de leeslampen achteraan gedurende 15 seconden geleidelijk gedimd tot ze volledig doven.
  De dimperiode kan ook worden aangepast.
  Voor meer informatie raden wij u aan om contact te nemen met een erkend MITSUBISHI MOTORS Service Centrum.
- Wanneer de schakelaar van de interieur- & kaartleeslampen in de stand "ON" staat, worden de interieur- & kaartleeslampen niet gedoofd wanneer een van de portieren of het achterportier wordt gesloten.

3 (O) - De interieur- & kaartleeslampen en de leeslampen achteraan zijn gedoofd, ongeacht het feit of de portieren en het achterportier open of gesloten zijn.

OPMERKING

- Wanneer de schakelaar voor de interieur- & kaartleeslampen in de stand "ON" staat, kan de schakelaar van de interieurverlichting niet worden gebruikt om de interieur- & kaartleeslampen uit te schakelen.

Interieur- & kaartleeslampen

E00717400062

Wanneer de portieren en het achterportier gesloten zijn en de schakelaar van de interieurverlichting in de stand "DOOR" of "O" staat, gaan de interieur- & kaartleeslampen branden door op het lampglas (A) te drukken en worden ze gedoofd door er nogmaals op te drukken.
Indien een van de portieren of het achterportier wordt geopend met de schakelaar van de interieurverlichting in de stand "DOOR", gaan de interieur- & kaartleeslampen branden. Wanneer dit portier of achterportier daarna wordt gesloten, worden de interieur- & kaartleeslampen gedurende 15 seconden geleidelijk gedimd tot ze volledig doven.

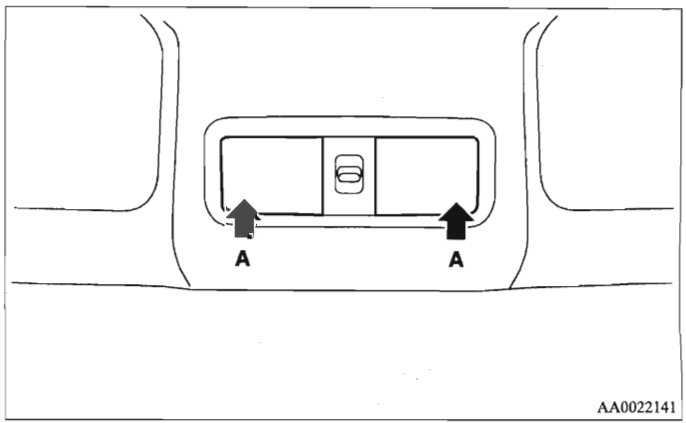

OPMERKING

- Als een van de portieren of het achterportier wordt geopend en de schakelaar van de interieurverlichting in de stand "⁂" staat, blijven de interieur- & kaartleeslampen branden zelfs wanneer op het lampglas (A) wordt gedrukt.

Leeslamp achteraan

E00712600160

Wanneer de portieren en het achterportier gesloten zijn en de schakelaar van de interieurverlichting in de stand "DOOR" staat, gaat de verlichting branden door op het lampglas (A) te drukken en wordt ze gedoofd door er nogmaals op te drukken. Wanneer een van de portieren of het achterportier wordt geopend, gaan de lampen branden. Wanneer dit portier opnieuw wordt gesloten, worden de lampen gedurende 15 seconden geleidelijk gedimd en doven dan helemaal.

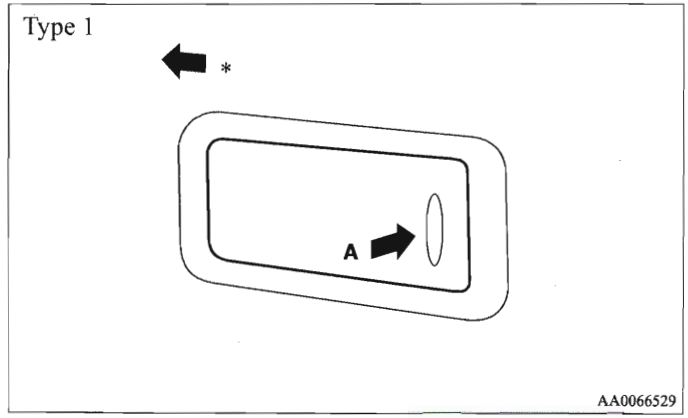

*: Voorkant van het voertuig

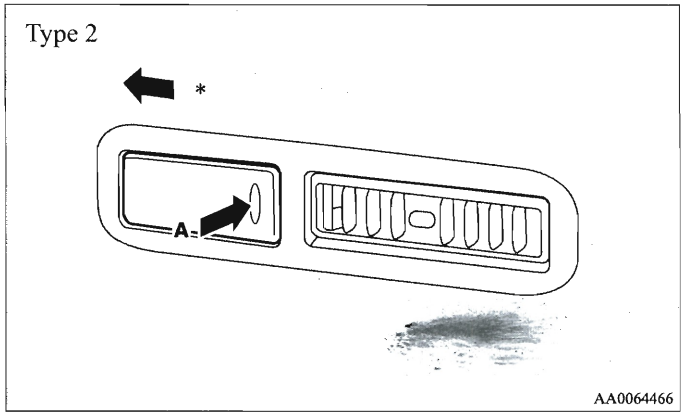

*: Voorkant van het voertuig

OPMERKING

- Wanneer de schakelaar van de interieurverlichting in de stand "O" staat, blijft de verlichting gedoofd, zelfs als op het lampglas (A) wordt gedrukt of een van de portieren of het achterportier worden geopend.

Bagageruimteverlichting

E00712700161

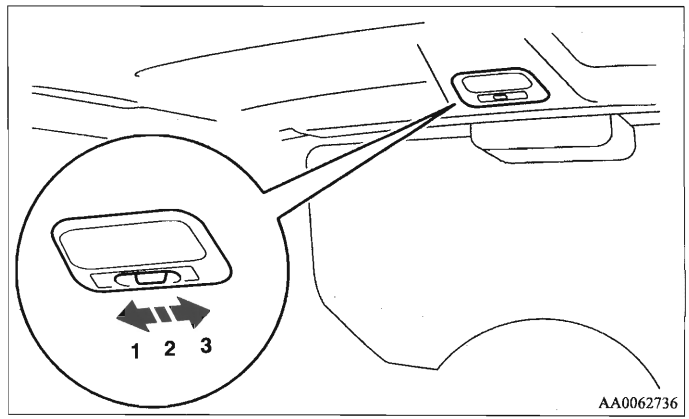

1 ( ) - De verlichting gaat aan.

2 (o) - De verlichting gaat branden wanneer een van de portieren of het achterportier wordt geopend. Wanneer alle portieren en het achterportier worden gesloten, wordt de verlichting geleidelijk gedimd en dooft volledig na 15 seconden.
De verlichting wordt echter in de volgende gevallen onmiddellijk gedoofd zonder eerst te dimmen:

- Het contactslot wordt in de stand "ON" gedraaid.
- Alle portieren en het achterportier worden vergrendeld met het sleutelmechanisme van het bestuurdersportier of de afstandsbediening van de centrale portiervergrendeling met afstandsbediening (indien aanwezig).

OPMERKING

- Wanneer de contactsleutel bij voertuigen met centrale portiervergrendeling met afstandsbediening uit het contactslot wordt getrokken terwijl de portieren en het achterportier gesloten zijn, wordt de verlichting geleidelijk gedimd en dooft volledig na 15 seconden.
  De dimperiode kan ook worden aangepast.
  Voor meer informatie raden wij u aan contact te nemen met een erkend MITSUBISHI MOTORS Service Centrum.

3 (O) - De verlichting dooft.

Voetlampen en plafondlamp

E00726600015

De voetlampen vooraan (A), de voetlamp achteraan (B) en de plafondlamp (C) werken als de schakelaar van de interieurverlichting in de stand "DOOR" staat.
De lampen gaan branden als het volgende gebeurt:

- Eender welk portier of het achterportier worden geopend.
- Het contactslot wordt in de stand "ON" gedraaid.
- Alle portieren en het achterportier worden ontgrendeld met het sleutelmechanisme van het bestuurdersportier, de afstandsbediening van de centrale portiervergrendeling (bij voertuigen met een centrale portiervergrendeling met afstandsbediening) of de schakelaar van de centrale portiervergrendeling.

Voetlampen vooraan

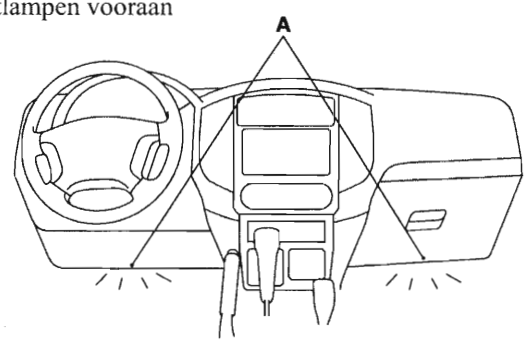

AA0063834

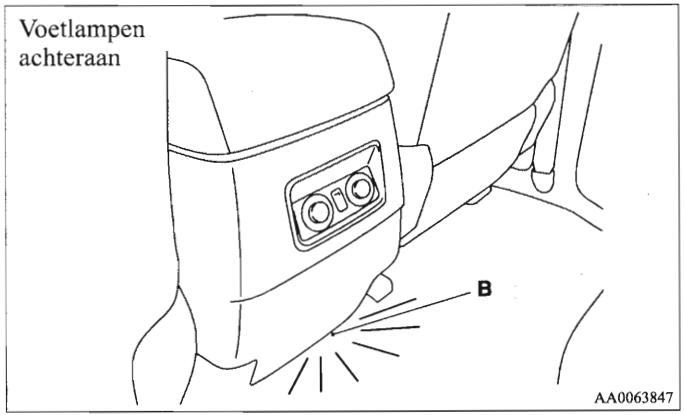

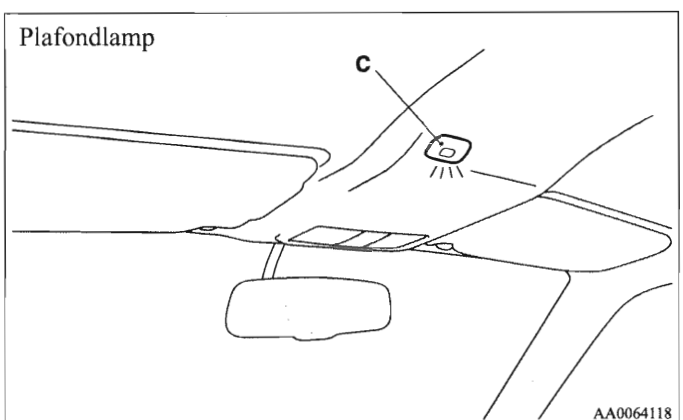

OPMERKING

- Wanneer het contactslot van de stand "ON" in de stand "ACC" of "LOCK" wordt gedraaid, gaan de lampen gedurende 15 seconden branden en worden dan gedoofd.
- Alle portieren en het achterportier worden ontgrendeld met het sleutelmechanisme van het bestuurdersportier, de afstandsbediening van de centrale portiervergrendeling (bij voertuigen met een centrale portiervergrendeling met afstandsbediening) of de schakelaar van de centrale portiervergrendeling; de lampen gaan gedurende 15 minuten branden en worden dan gedoofd.
- Wanneer een van de portieren of het achterportier worden geopend zonder dat het contactslot in de stand "ON" staat, gaan de lampen branden. Wanneer dit opnieuw wordt gesloten, blijven de lampen nog 30 seconden branden en worden dan gedoofd.
  Indien de portieren of het achterportier worden geopend, blijven de lampen nog 2 minuten en 30 seconden branden en worden dan gedoofd.
  De lampen worden echter onmiddellijk gedoofd wanneer alle portieren worden gesloten en vergrendeld met het sleutelmechanisme van het bestuurdersportier, de afstandsbediening van de centrale portiervergrendeling (voor voertuigen met centrale portiervergrendeling met afstandsbediening) of de schakelaar van de centrale portiervergrendeling.
- Als u wil dat de voetlampen en de plafondlamp tijdens het rijden worden gedoofd, zet dan de schakelaar van de interieurverlichting in de stand "○".

Portierlampen

E00717500047

Elke portierlamp gaat branden wanneer het betreffende portier wordt geopend en wordt gedoofd wanneer dit portier opnieuw wordt gesloten.

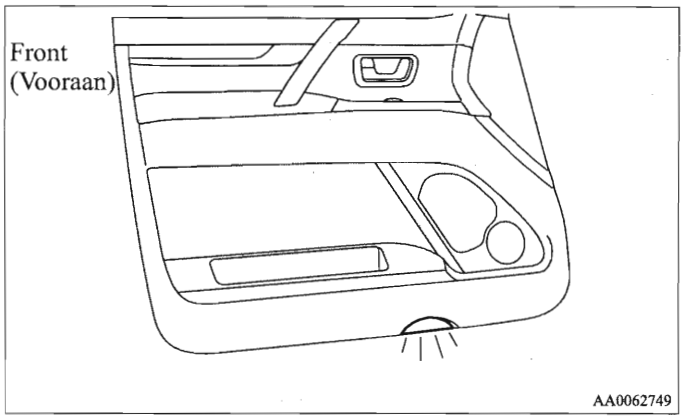

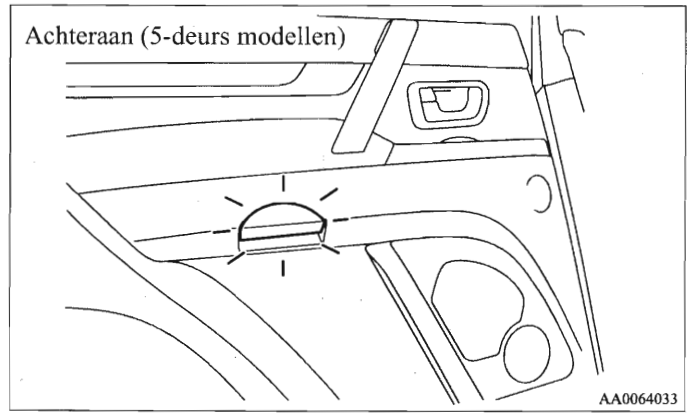

Automatische uitschakelfunctie van de verlichting (interieurlampen enz.)

E00712900482

Indien een of andere interieurlamp wordt aangelaten terwijl de contactsleutel in een andere stand dan "ON" of "ACC" staat, wordt deze na ongeveer 30 minuten automatisch gedoofd om te vermijden dat de accu volledig wordt ontladen.
De verlichting gaat opnieuw branden wanneer de contactsleutel in de stand "ON" of "ACC" wordt gezet, eender welk portier of het achterportier wordt geopend en gesloten, of de afstandsbediening van de centrale portiervergrendeling wordt bediend.

OPMERKING

- De tijd van de automatische uitschakelfunctie van de interieurverlichting kan worden geregeld of uitgeschakeld. Wij raden u aan om voor gedetailleerde informatie en hulp contact te nemen met een erkend MITSUBISHI MOTORS Service Centrum.

Opbergruimten

E00713100755

⚠ *OPGELET*

- **Laat nooit aanstekers, volle drankblikjes of brillen in de passagiersruimte achter als u het voertuig in het felle zonlicht parkeert. De passagiersruimte wordt zeer heet, waardoor aanstekers en andere ontvlambare voorwerpen vuur kunnen vatten en ongeopende drankblikjes (ook bierblikjes) kunnen ontploffen. Door de hitte zouden plastic brillenglazen en andere kunststofonderdelen van een bril kunnen worden vervormd of barsten.**
- **Houd de deksels van de opbergruimten gesloten terwijl u met het voertuig rijdt. Anders zou een deksel of de inhoud van een opbergruimte verwondingen kunnen veroorzaken.**

OPMERKING

- Laat nooit waardevolle voorwerpen in een van de opbergruimten achter als u het voertuig onbewaakt achterlaat.

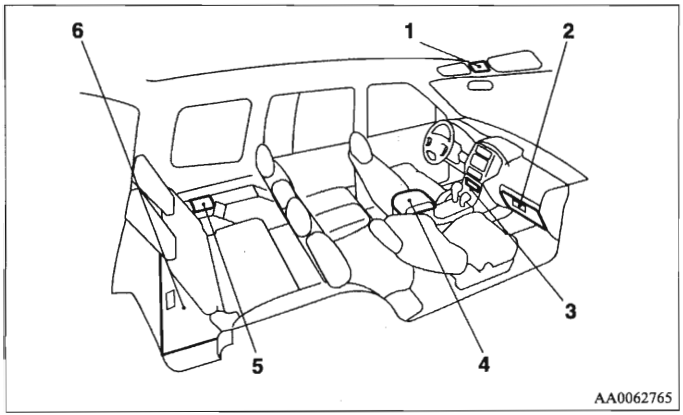

1- Zonnebrilhouder*
2- Handschoenkastje
3- Opbergvak
4- Opbergvak in de middenconsole
5- Opbergruimte aan de zijkant*
6- Opbergruimte in de laadvloer

Handschoenkastje

E00717600657

Het handschoenkastje kan met de sleutel worden ver- en ontgrendeld.

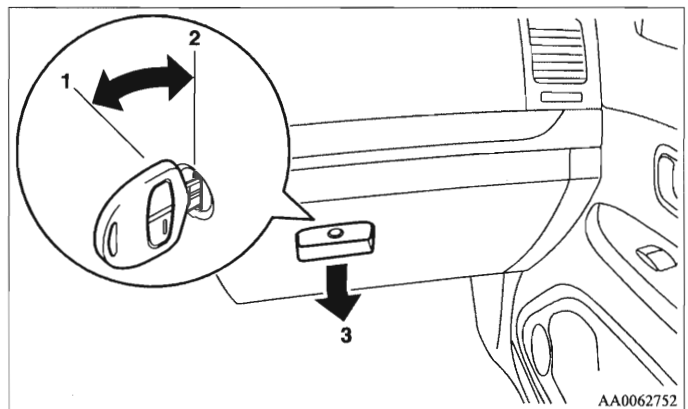

1- Vergrendelen
2- Ontgrendelen
3- Trek aan de hendel om het te openen

OPMERKING

- Wanneer de lichtschakelaar in de stand "≡DOE" of "≡D" staat, wordt het handschoenkastje onderaan verlicht.
- In het bovenste gedeelte (A) van het handschoenkastje kunnen kleine voorwerpen worden opgeborgen.

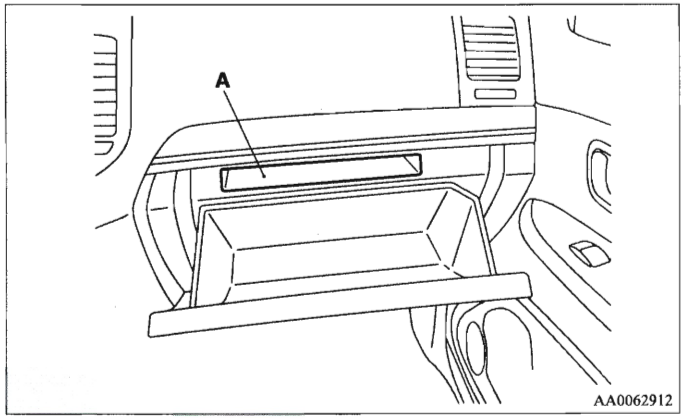

Opbergvak in de middenconsole

E00722600017

De bovenste en onderste opbergvakken bevinden zich in het opbergvak in de middenconsole.
Het opbergvak in de middenconsole kan ook als armsteun worden gebruikt.

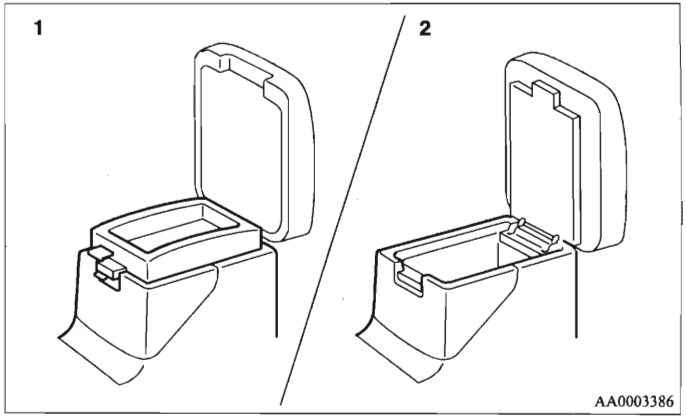

1- Opbergvak bovenaan
2- Opbergvak onderaan

Opbergvak bovenaan

Om het opbergvak bovenaan te openen, moet u de vergrendelingshendel links boven (A) omhoogtrekken en het deksel opheffen.

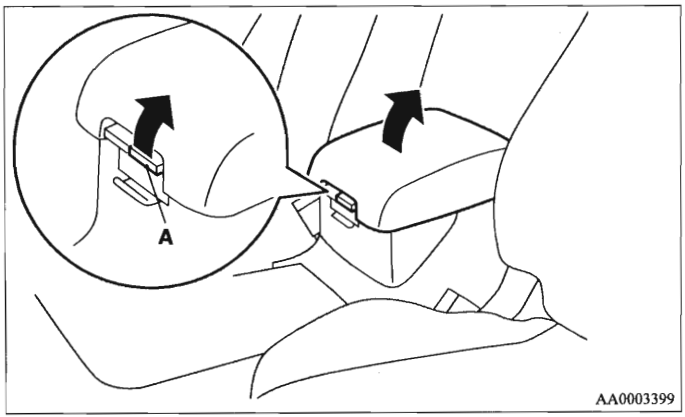

Opbergvak onderaan

Om het opbergvak onderaan te openen, moet u de onderste vergrendelingshendel (B) omhoogtrekken en het deksel opheffen.

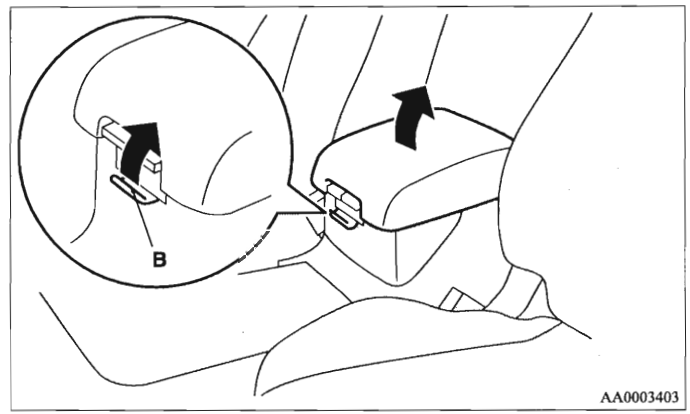

OPMERKING

- Het kan ook als armsteun worden gebruikt door het deksel uit te schuiven.
  Zie “Armsteun” op pagina 2-11.

Opbergvak

E00717900126

Druk op het deksel om dit te openen.

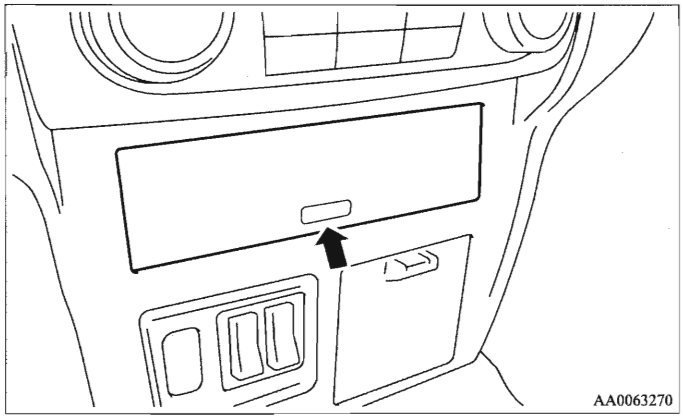

Kaarthouder

Steek een kaart die u wil opbergen in de kaarthouder (A) tot u een klikgeluid hoort. Druk tegen de kaart om ze te verwijderen. Ze zal er automatisch worden uitgedrukt.

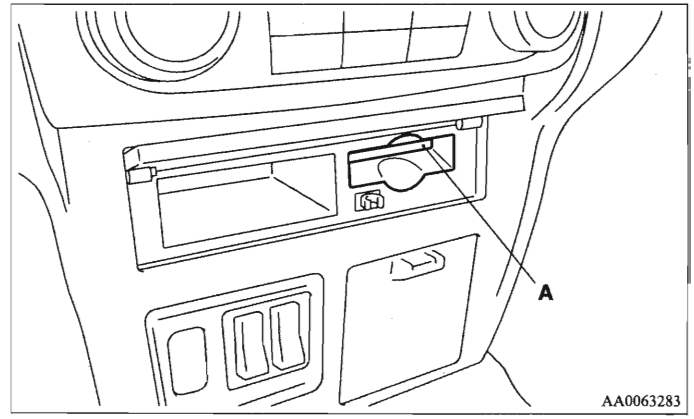

OPMERKING

- In de kaarthouder kunnen 3 kaarten worden opgeborgen.
- Steek er geen ontvangstbewijzen of andere dunne blaadjes papier in.

Opbergruimte aan de zijkant*

E00722700092

Er bevindt zich een opbergruimte voor allerhande voorwerpen in de bagageruimte.

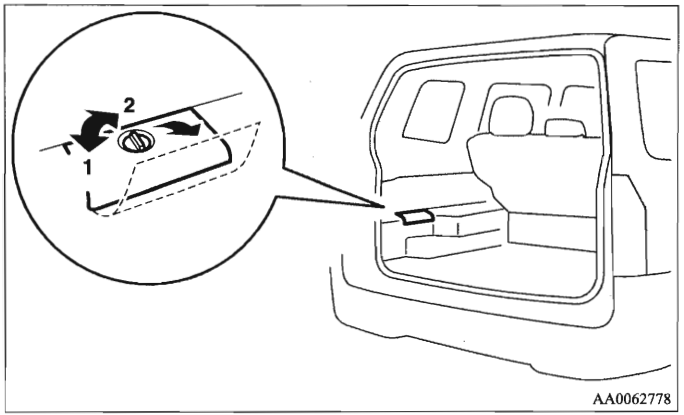

1- Openen
2- Sluiten

Opbergruimte in de laadvloer*

E00718700280

Er bevindt zich een opbergruimte voor allerhande voorwerpen in de bagageruimte.

3-deurs modellen

Om de opbergruimte te gebruiken, de plank van de laadvloer omhoogheffen door aan de lus (A) te trekken.

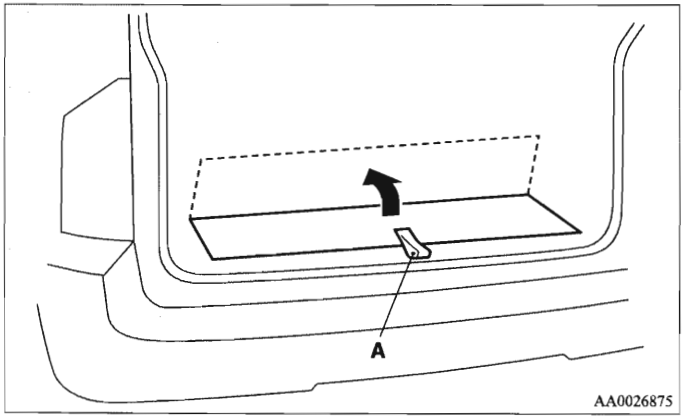

5-deurs modellen

Til de vloerplaat op om deze opbergruimte te gebruiken.

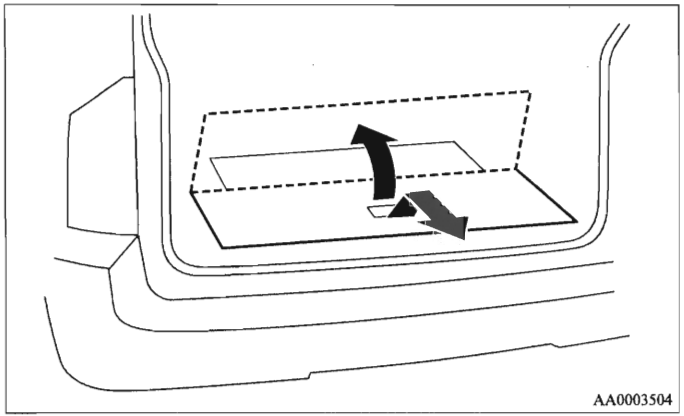

OPMERKING

- Bij 5-deurs modellen kan de vloerplaat worden verwijderd. Dit is handig om grote voorwerpen op te bergen.

Zonnebrilhouder*

E00718600133

Druk op het deksel om dit te openen.

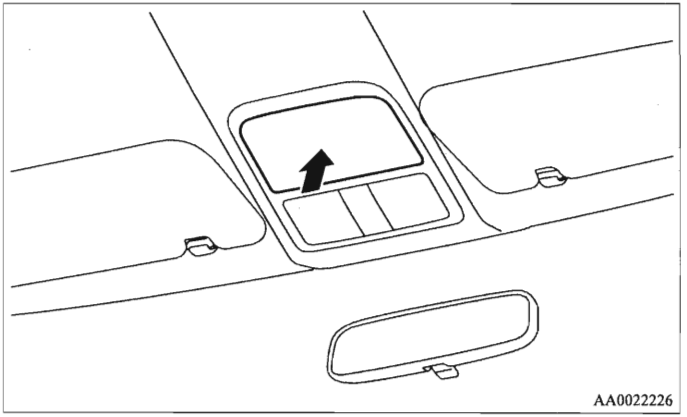

⚠ *OPGELET*

- **De houder mag niet worden gebruikt voor het opbergen van voorwerpen die zwaarder zijn dan een zonnebril. Deze voorwerpen zouden er kunnen uitvallen.**

OPMERKING

- De houder is misschien niet geschikt voor alle mogelijke vormen en afmetingen van zonnebrillen; het is aanbevolen om voor het gebruik te kijken of de zonnebril erin past.

Bekerhouder

E00714500408

⚠ *OPGELET*

- **Drink niet tijdens het rijden. Het kan u afleiden, wat tot een ongeval kan leiden.**

Voor de voorstoel

De bekerhouder bevindt zich vooraan in het opbergvak in de middenconsole.

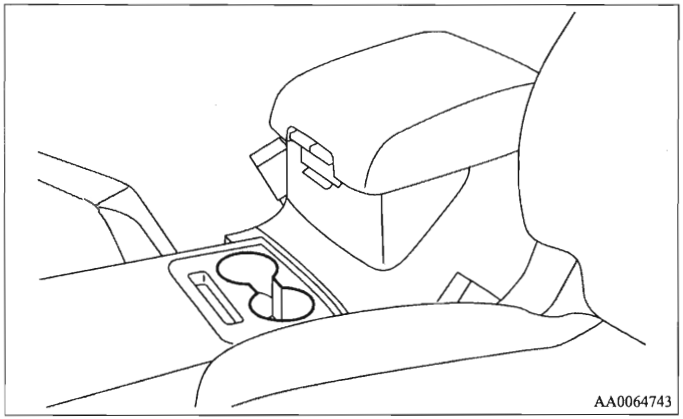

Voor de achterbank/tweede rij stoelen

E00716900321

3-deurs modellen

Om de bekerhouder te gebruiken, moet u de knop (A) bovenop de armsteun indrukken en de armsteun naar beneden klappen.

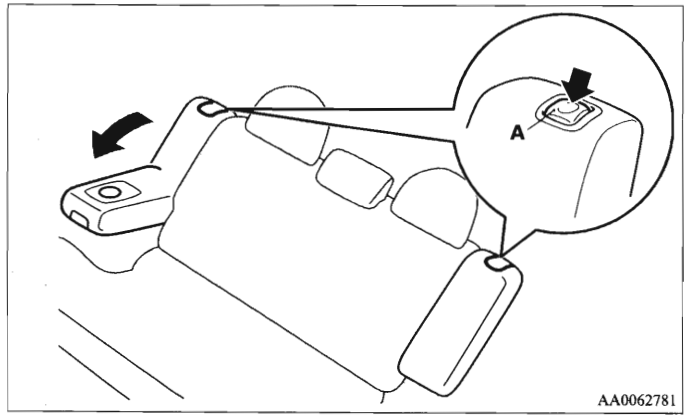

5-deurs modellen

1. Til de hoofdsteun (B) omhoog en kantel de armsteun.

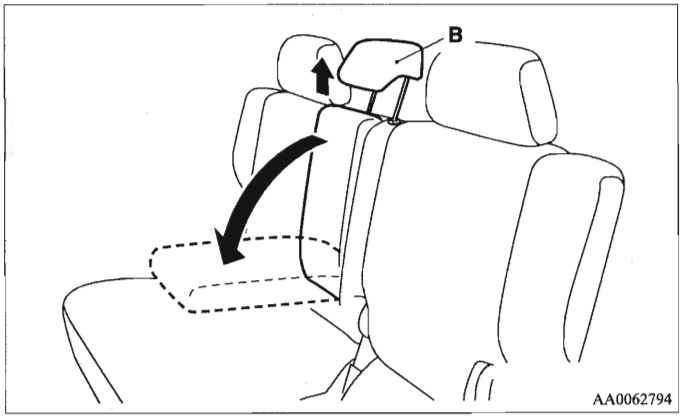

2. Open de afdekking (C) terwijl u de zijkant van de afdekking met de hand tegenhoudt.

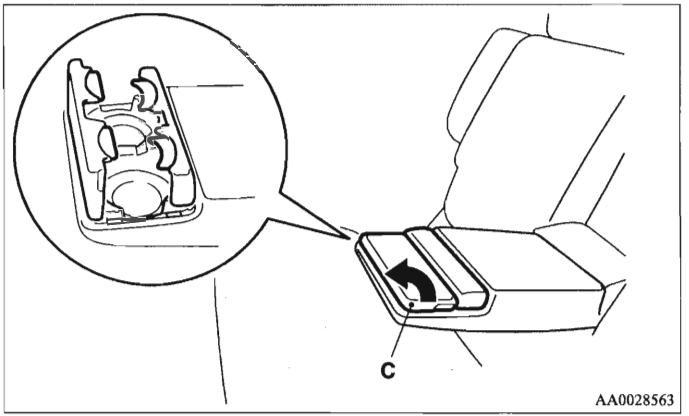

Voor de derde rij stoelen*

E00719000075

De bekerhouder bevindt zich aan de linkerkant van de derde rij stoelen.
De bekerhouder is bedoeld om bekers of drankblikjes stevig in de openingen vast te zetten.

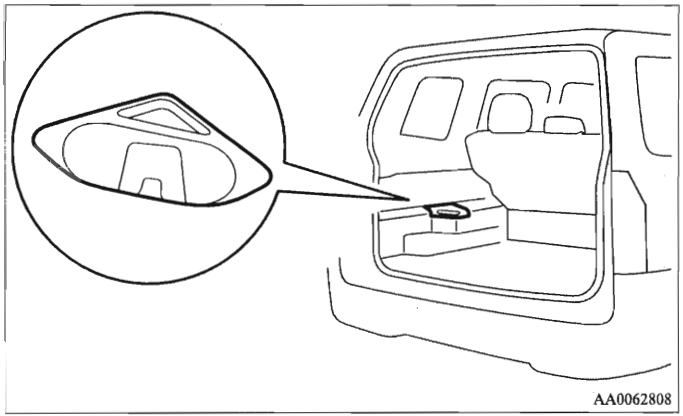

*Hoedenplank (3-deurs modellen)**

F00722800035

De hoedenplank maakt een onderverdeling tussen de passagiersruimte en de bagageruimte.

OPMERKING
- Leg geen bagage of andere voorwerpen op de hoedenplank.

Verwijder de hoedenplank wanneer u grote stukken bagage inlaadt.

Verwijderen

1. Trek aan de 5 velcrobanden (A) aan de voorkant van de hoedenplank om deze van de aanhechtingspunten aan de achterbank los te maken.

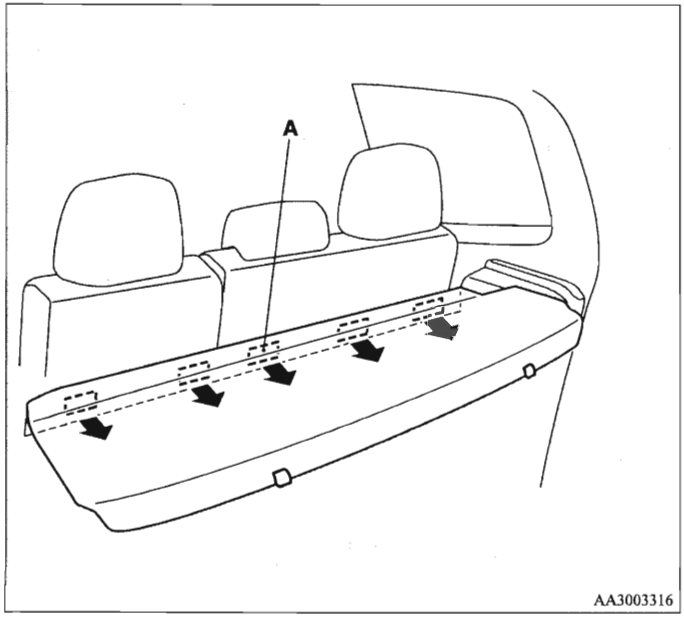

2. Hef de hoedenplank omhoog en trek ze daarna naar boven om ze uit de groef (B) aan elke zijde van de bagageruimte te verwijderen.

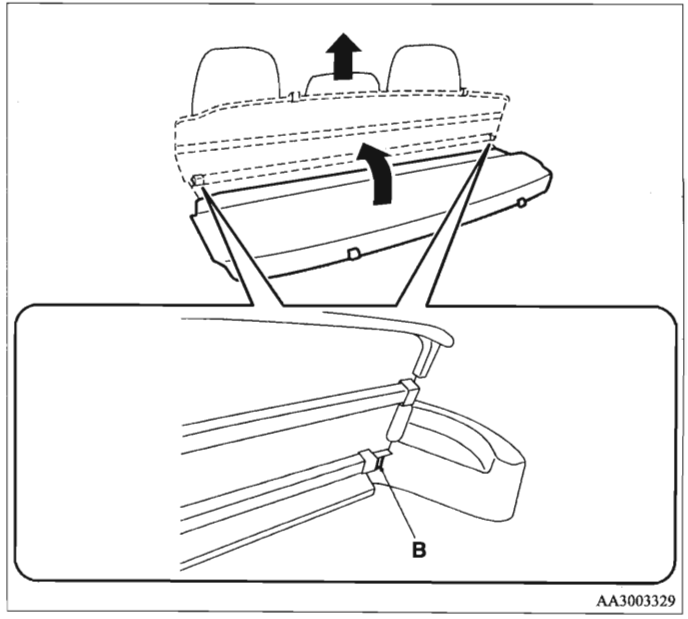

Opnieuw aanbrengen

Breng de hoedenplank opnieuw aan door de stappen voor het verwijderen ervan in omgekeerde volgorde uit te voeren.

*Afdekking van de bagageruimte (5-deurs modellen)**

E00715500274

De afdekking van de bagageruimte maakt een onderverdeling tussen de passagiersruimte en de bagageruimte.

OPMERKING

- Leg geen bagage op de afdekking.

Verwijderen

1. Wanneer de haken (A) aan de afdekking uit de bevestigingsgroeven (B) aan de zijkant van de bagageruimte worden losgehaakt, wordt de afdekking in zijn opgerolde positie teruggerold.

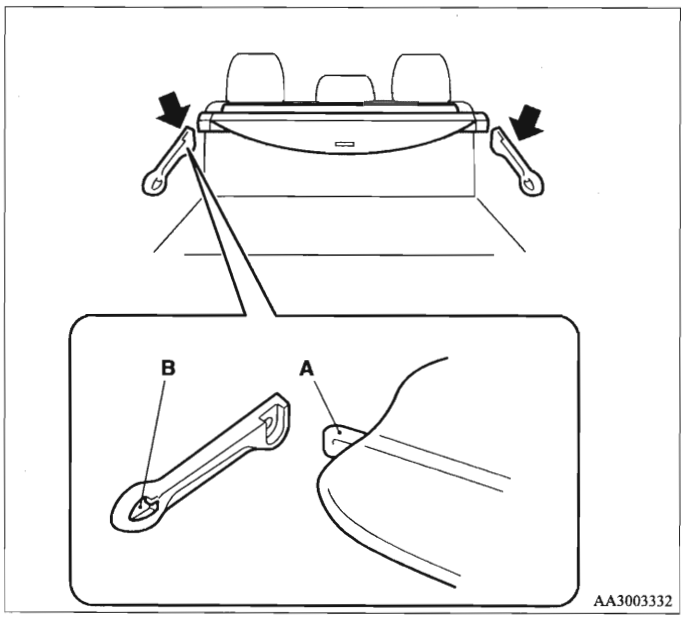

2. Trek aan de zes haken (C) om deze van de hoofdsteun los te maken.

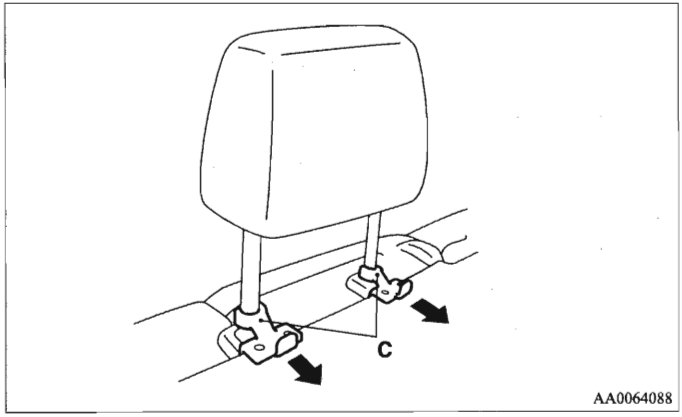

3. Trek de afdekking van de bagageruimte (D) omhoog uit de bevestigingsgroeven (E).

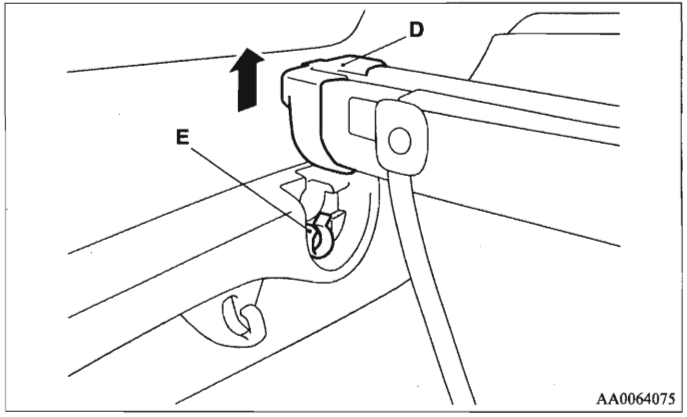

Opnieuw aanbrengen

Breng de afdekking opnieuw aan door de stappen voor het verwijderen ervan in omgekeerde volgorde uit te voeren.

OPMERKING

- Schud lichtjes met de volledige afdekking nadat u deze hebt aangebracht om u ervan te vergewissen dat ze stevig is bevestigd.

*Handige ophanghaken (5-deurs modellen)**

E00715600099

Er bevinden zich vier haken (A) aan de zijkanten van de bagageruimte.
Aan de haak kunnen lichte bagagestukken worden opgehangen.

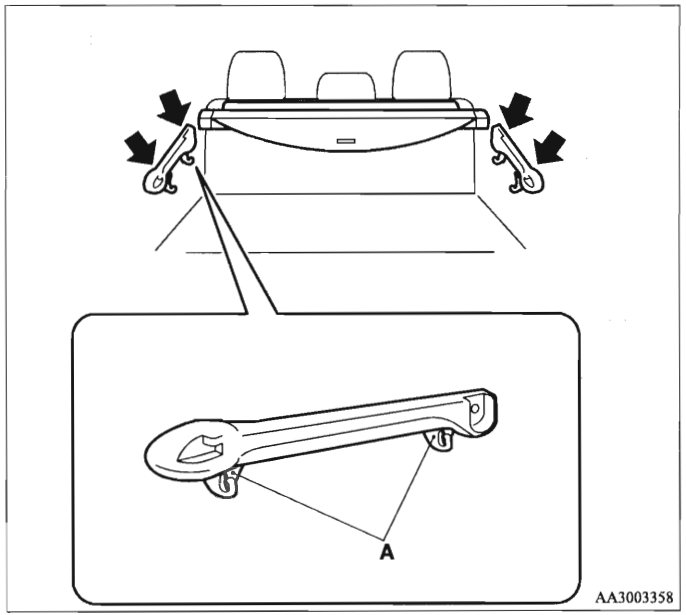

OPMERKING

- Hang geen zware bagage (meer dan ongeveer 4 kg) aan de haak.
  Dit zou de haak kunnen beschadigen.

Bagagehaken

E00715700306

Er bevinden zich bagagehaken in de vloer en aan de zijkanten van de bagageruimte.
Gebruik de vloerhaken om de bagage te bevestigen.

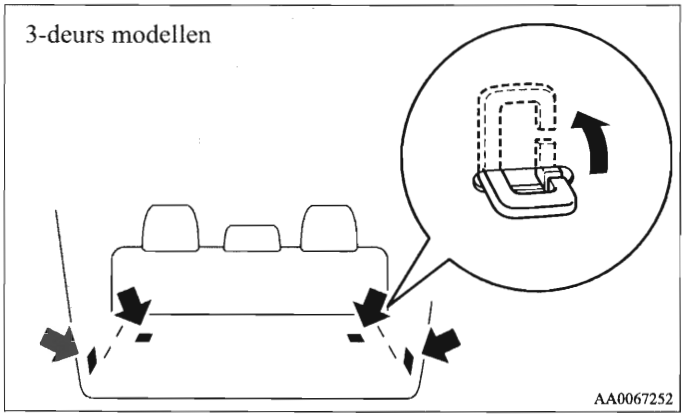

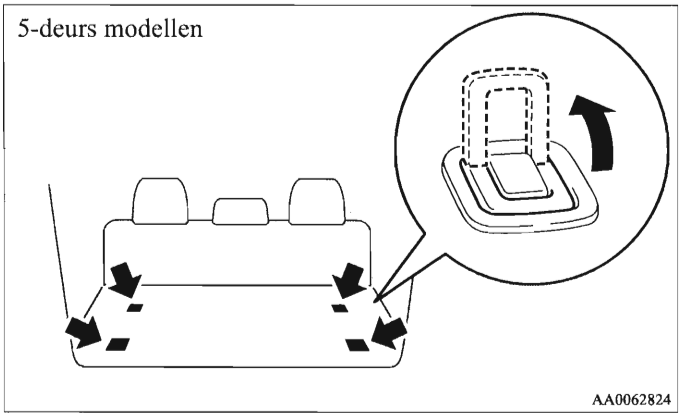

⚠ OPGELET

- **Stapel de bagage nooit hoger dan de rugleuning. Bevestig de bagage altijd stevig. De belemmering van het zicht door de achterruit of rondvliegende voorwerpen bij plotse remmanoeuvres zouden namelijk ernstige ongevallen kunnen veroorzaken.**

5

Kledinghaken

E00725600050

Aan de steungrepen achteraan / van de tweede rij stoelen bevinden zich twee kledinghaken.

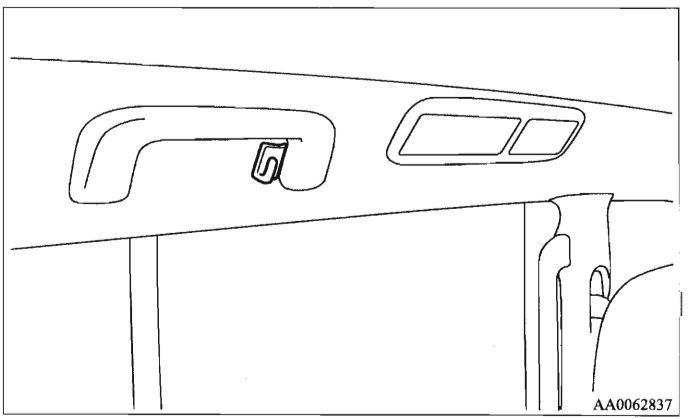

⚠ WAARSCHUWING

- **Hang geen kleerhanger of ander zwaar of puntig voorwerp aan de kledinghaak op. Indien de gordijnairbag wordt geactiveerd, zou een dergelijk voorwerp met grote kracht kunnen worden weggeslingerd en kunnen verhinderen dat de gordijnairbag correct wordt opgeblazen. Hang kleren rechtstreeks aan de kledinghaak (zonder kleerhanger) op. Zorg ervoor dat er geen zware of scherpe voorwerpen in de zakken van kleren zitten die u aan de kledinghaak ophangt.**

Opbergplaats voor de gevarendriehoek

E00718400085

Er bevinden zich bevestigingsriemen (A) voor de gevarendriehoek aan het achterportier.
Draai de vergrendelknoppen (B) tegen de klok in en verwijder dan de afdekking van het achterportier (C) om de gevarendriehoek te verwijderen of aan te brengen.

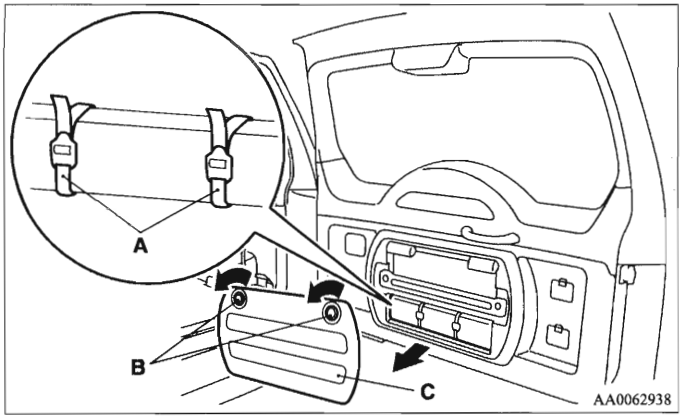

OPMERKING

- De afgebeelde gevarendriehoek wordt niet bij uw voertuig geleverd. Het is aanbevolen er een te kopen en in uw voertuig te leggen voor noodgevallen.

Noodsituaties

Als het voertuig defect raakt 6- 2
Starten in noodgevallen 6- 2
Oververhitting van de motor 6- 6
Het brandstofsysteem ontluchten
(alleen dieselvoertuigen) 6- 9
Water uit de brandstoffilter verwijderen
(alleen dieselvoertuigen) 6- 9
Gereedschap, krik en krikzwengel. 6- 11
Een band vervangen. 6- 16
Slepen. 6- 30
Werking bij ongunstige rijomstandigheden 6- 35

Als het voertuig defect raakt

E00800100505

Als het voertuig op de weg defect raakt, zet het dan op de berm aan de kant en gebruik de waarschuwingsknipperlichten en/of de gevarendriehoek enz.
Zie "Schakelaar waarschuwingsknipperlichten" op pagina 3-67.

Als de motor uitvalt/niet start

De werking en besturing van het voertuig worden door het uitvallen van de motor beïnvloed. Voor u het voertuig op een veilige plaats aan de kant zet, moet u het volgende weten:

- Omdat de rembekrachtiging niet meer werkt, moet u meer kracht uitoefenen op het rempedaal. Druk het rempedaal harder in dan gewoonlijk.
- Omdat de stuurbekrachtigingspomp niet meer werkt, is het lastig om het stuur te draaien. Draai het stuurwiel met meer kracht dan gewoonlijk.

Starten in noodgevallen

E00800500961

Als u de motor niet kunt starten omdat de accu te zwak of helemaal leeg is, kunt u hem met de accu van een ander voertuig starten als u over startkabels beschikt.

⚠ *WAARSCHUWING*

- **Om uw motor met op een ander voertuig aangesloten startkabels te starten, moet u de juiste procedures uitvoeren volgens de onderstaande instructies. Verkeerde aansluitingen kunnen brand, ontploffing of beschadiging van de voertuigen veroorzaken.**

⚠ *OPGELET*

- **Start uw voertuig niet door het te duwen of te slepen. Dat kan uw voertuig beschadigen.**
- **Draag altijd een veiligheidsbril als u aan een accu werkt.**
- **Houd de accu buiten het bereik van kinderen.**

1. Zet de voertuigen dicht genoeg bij elkaar om de startkabels aan te sluiten, maar zorg ervoor dat ze elkaar niet raken.

⚠ OPGELET

- **Controleer het andere voertuig. Het moet met een accu van 12 volt uitgerust zijn.**
  Als dat niet het geval is, kunnen beide voertuigen door kortsluiting worden beschadigd.

2. Trek de handrem van beide voertuigen stevig aan. Zet een automatische transmissie in de stand "P" (PARKEREN) of een handgeschakelde transmissie in de stand "N" (NEUTRAAL). Schakel het contactslot uit.

⚠ WAARSCHUWING

- **Schakel vooraf het contact van beide voertuigen uit. Zorg ervoor dat de startkabels of uw kleding niet in de ventilator of de aandrijfriem verstrikt kunnen raken. U zou verwondingen kunnen oplopen.**

3. Schakel alle lichten, de verwarming en andere elektrische belastingen uit.
4. Zorg ervoor dat het elektrolytpeil in de accu zich steeds op het juiste niveau bevindt.
   Zie onder "Accu" op pagina 8-15.

⚠ WAARSCHUWING

- **Indien de elektrolytvloeistof niet zichtbaar of bevroren is, probeer dan in geen geval uw voertuig met startkabels te starten!**
  Een accu zou kunnen breken of ontploffen als de temperatuur zich onder het vriespunt bevindt of als de accu niet tot op het noodzakelijke peil is gevuld.

5. Verbind het ene uiteinde van een startkabel met de positieve (+) klem van de lege accu (A) en het andere uiteinde met de positieve (+) klem van de startaccu (B).

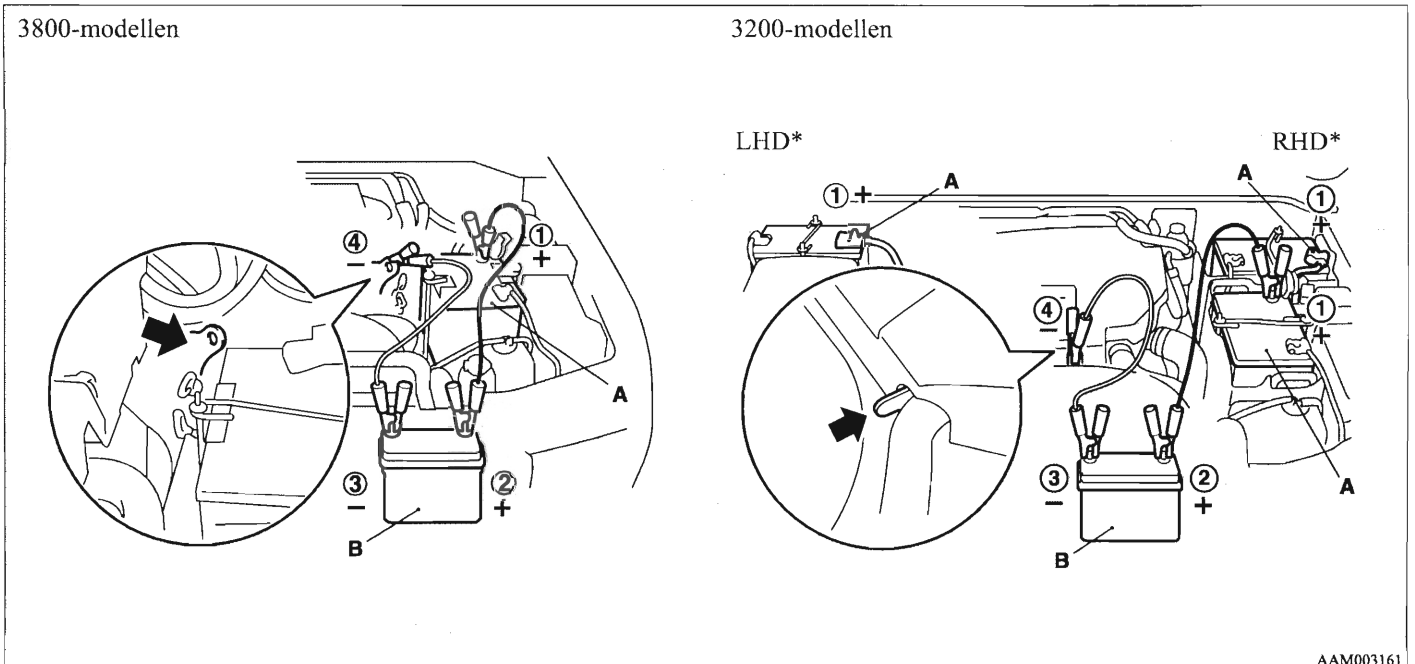

*: Optionele uitrusting

6. Verbind het ene uiteinde van de andere startkabel met de negatieve (–) klem van de startaccu (B) en het andere uiteinde met het motorblok van het voertuig met de lege accu, zo ver mogelijk van de accu verwijderd.

⚠ WAARSCHUWING

- **Respecteer de aansluitvolgorde:**
  ① → ② → ③ → ④.
- **Zorg ervoor dat de verbinding ④ op de juiste plaats wordt gemaakt (zoals op de afbeelding getoond). Mocht u ze rechtstreeks met de negatieve klem van de accu verbinden, dan kunnen de ontvlambare gassen die uit de accu ontsnappen vlam vatten en ontploffen.**
- **Wanneer u de startkabel aansluit, verbind dan nooit de positieve kabel (+) met de negatieve (–) klem. Anders kunnen vonken de accu doen ontploffen.**

⚠ OPGELET

- **Zorg ervoor dat de startkabel niet verstrikt raakt in de ventilator of een ander draaiend onderdeel in de motorruimte.**
- **Gebruik passende startkabels die geschikt zijn voor de grootte van de accu om te vermijden dat ze oververhitten.**
- **Controleer de startkabels op beschadigingen en corrosie voor u ze gebruikt.**

7. Start de motor van het voertuig met de startaccu, laat hem een paar minuten stationair draaien en start dan de motor van het voertuig met de lege accu.

⚠ OPGELET

- **Laat de motor van het voertuig met de startaccu draaien.**

8. Koppel de startkabels in de omgekeerde volgorde weer los nadat de motor is gestart en laat de motor gedurende enkele minuten draaien.

⚠ WAARSCHUWING

- **Indien de accu moet worden opgeladen terwijl hij zich in het voertuig bevindt, koppel dan de aan de accu bevestigde negatieve (–) klem van het voertuig los.**
- **Houd vonken, sigaretten en open vuur uit de buurt van de accu om te voorkomen dat deze ontploft.**
- **Zorg voor voldoende ventilatie wanneer u de accu in een gesloten ruimte oplaadt of gebruikt.**
- **Verwijder alle dopjes van de accu voor u deze oplaadt.**
- **Elektrolyt is een corroderende zwavelzuuroplossing. Als uw handen, ogen, kleren of het lakwerk van uw voertuig in aanraking komen met elektrolyt (accuzuur), moet u deze overvloedig met water spoelen. Als er elektrolyt in uw ogen terechtkomt, moet u deze onmiddellijk en overvloedig met water spoelen en meteen een dokter raadplegen.**

OPMERKING

- Als u het voertuig in beweging zet zonder dat de accu eerst volledig werd opgeladen, zou het kunnen dat de motor onregelmatig draait en dat het ABS-waarschuwingslampje oplicht.
  Raadpleeg de paragraaf "Antiblokkeerremsysteem (ABS)" op pagina 4-63.

Oververhitting van de motor

E00800600991

Als de wijzer van de koelvloeistoftemperatuurmeter lang in de rode of oververhittingszone blijft staan, is de motor misschien aan het oververhitten. In dat geval moet u de volgende maatregelen treffen:

1. Breng het voertuig op een veilige plaats tot stilstand.
2. Controleer of er stoom uit de motorruimte komt.

   [Indien er geen stoom uit de motorruimte komt]
   Laat de motor draaien en open de motorkap om de motorruimte te ventileren.

   [Indien er stoom uit de motorruimte komt]
   Leg de motor stil en open de motorkap om de motorruimte te verluchten nadat er geen stoom meer uitkomt. Start de motor opnieuw.

⚠ *WAARSCHUWING*

- **Open de motorkap niet terwijl er stoom uit de motorruimte komt. Daardoor zou er stoom kunnen uitkomen of heet water kunnen uitspuiten, wat brandwonden kan veroorzaken. Er kan zelfs heet water uitspuiten als er geen stoom uitkomt en sommige onderdelen zijn zeer heet. Wees heel voorzichtig als u de motorkap opent.**
- **Pas op voor hete stoom die uit de vuldop van de reservetank kan spuiten.**
- **Probeer nooit de radiatordop te verwijderen terwijl de motor nog heet is.**

3. Controleer of de koelventilator wel degelijk draait. Indien de ventilator niet draait, zet dan onmiddellijk de motor af en laat hem controleren.

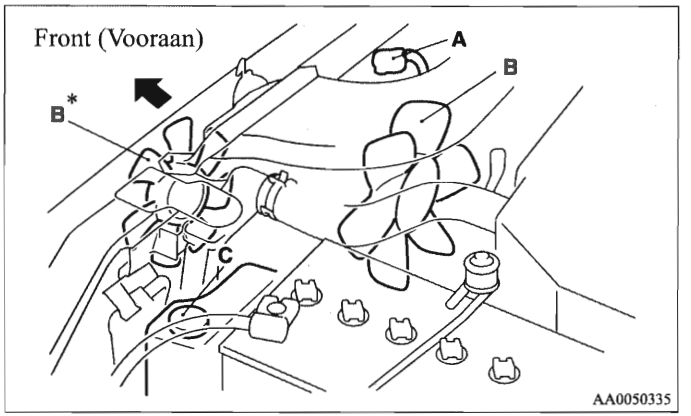

A- Radiatordop
B- Koelventilator
C- Reservetank
* : Indien aanwezig

⚠ *WAARSCHUWING*

- **Zorg ervoor dat uw handen of kleren niet door de koelventilator worden gegrepen.**

4. Zet de motor af nadat de temperatuur van de motorkoelvloeistof tot de normale temperatuur is gedaald.

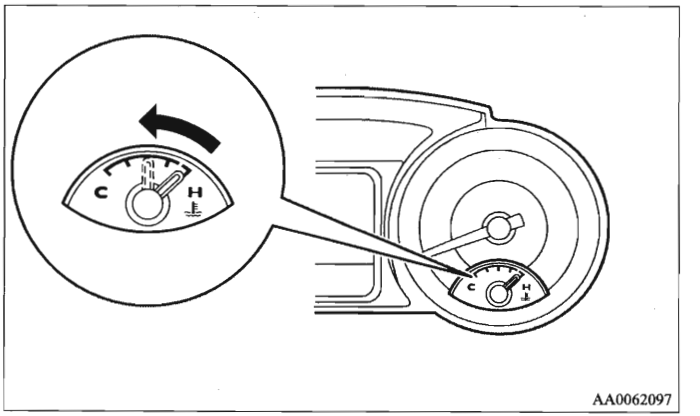

6

5. Controleer het peil van de koelvloeistof in de reservetank (A).

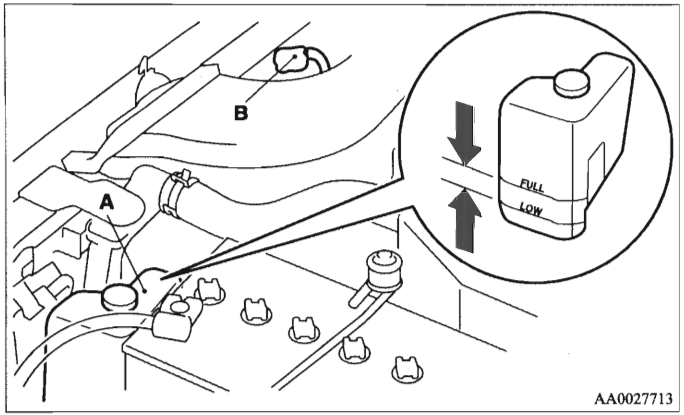

⚠ WAARSCHUWING

- **Wanneer er geen koelvloeistof meer in de radiator is, wacht dan tot de motor is afgekoeld voor u de radiatordop (B) verwijdert. Anders kunt u door de hete stoom of het kokend water dat uit de vuldop spuit brandwonden oplopen.**

6. Voeg indien nodig koelvloeistof aan de radiator en/of de reservetank toe. (Zie de paragraaf "Onderhoud".)

⚠ OPGELET

- **Voeg geen koelvloeistof toe terwijl de motor heet is. Door plots koude koelvloeistof toe te voegen, zou de motor kunnen worden beschadigd. Laat de motor eerst afkoelen en voeg dan beetje bij beetje koelvloeistof toe.**

7. Controleer de radiatorslangen op koelvloeistoflekken en de aandrijfriem op speling of beschadigingen.
   Indien er iets verkeerd is met het koelsysteem of de aandrijfriem, raden wij u aan om deze te laten controleren en herstellen.

Het brandstofsysteem ontluchten (alleen dieselvoertuigen)

E00800700149

Het brandstofsysteem moet worden ontlucht om de lucht te verwijderen zoals hieronder beschreven indien de brandstofvoorraad tijdens het rijden helemaal werd opgebruikt.

Pomp met de handpomp (A) bovenop de brandstoffilter tot de handpomp weerstand biedt.
Probeer dan opnieuw de motor te starten.
Herhaal de hierboven beschreven procedure als de motor niet start.

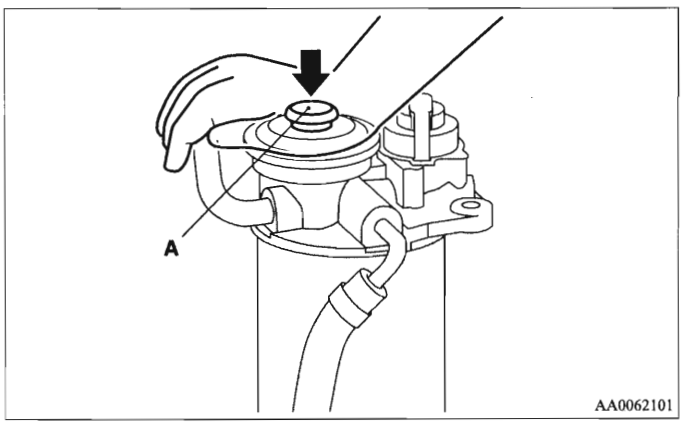

Water uit de brandstoffilter verwijderen (alleen dieselvoertuigen)

E00800800140

Indien het controlelampje van de brandstoffilter op het instrumentenpaneel tijdens het rijden oplicht, wijst dit erop dat er zich water in de brandstoffilter heeft opgehoopt. Indien dit zich voordoet, verwijder dan het water zoals hieronder beschreven.

1. Draai de aftapplug (A) onderaan de brandstoffilter los.

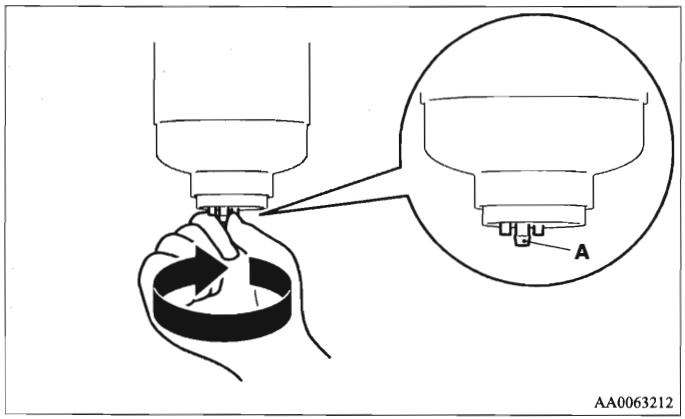

2. Bedien de handpomp (B) 6 of 7 keren langzaam om het water via de aftapplug te verwijderen.

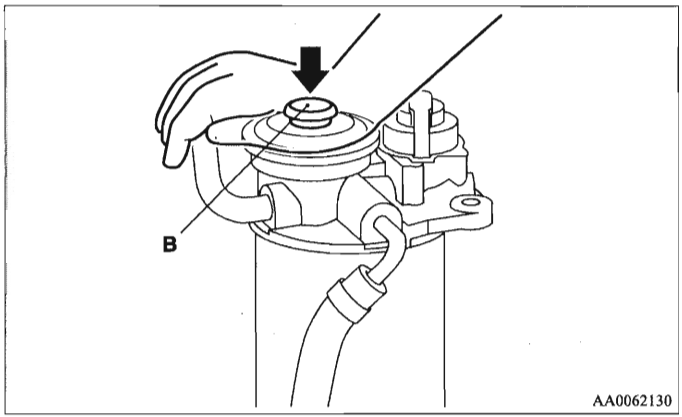

3. Draai de aftapplug vast als er geen water meer uitkomt.
4. Ontlucht het brandstofsysteem.
   (Zie onder "Het brandstofsysteem ontluchten" op pagina 6-9.)
5. Vergewis u ervan dat het controlelampje van de brandstoffilter oplicht wanneer het contactslot in de stand "ON" wordt gedraaid en dat het dooft wanneer de motor wordt gestart. Wij raden u aan om bij twijfel uw voertuig te laten controleren.

⚠ *OPGELET*

- **Rook niet en breng geen ander open vuur in de buurt van het voertuig terwijl u het brandstofsysteem ontlucht.**
- **Veeg ook zorgvuldig alle uitgelopen water op, want de brandstof die er eventueel mee vermengd is, zou kunnen ontvlammen en brand veroorzaken.**

Gereedschap, krik en krikzwengel

E00800900659

Opbergen

Zorg ervoor dat u in noodgevallen altijd weet waar het gereedschap, de krik en de krikzwengel zich bevinden.

3-deurs modellen

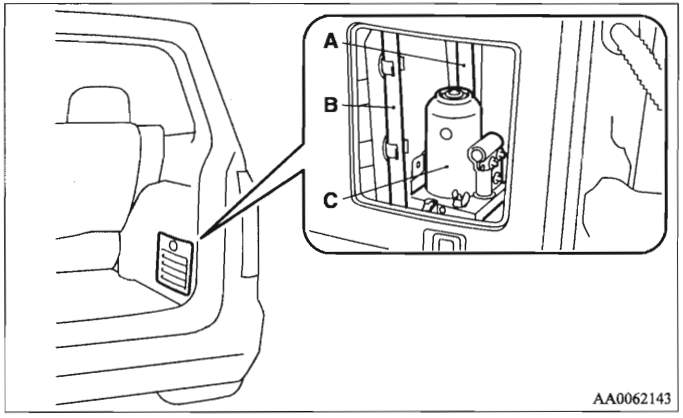

A- Krikzwengel
B- Gereedschap (wielmoersleutel)
C- Krik

5-deurs modellen

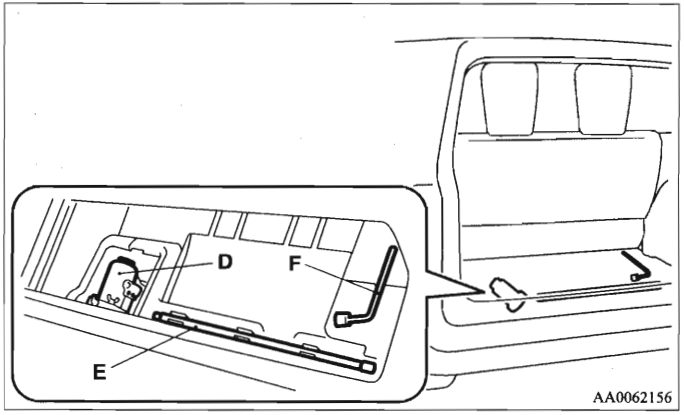

D- Krik
E- Krikzwengel
F- Gereedschap (wielmoersleutel)

Gereedschap

E00801900483

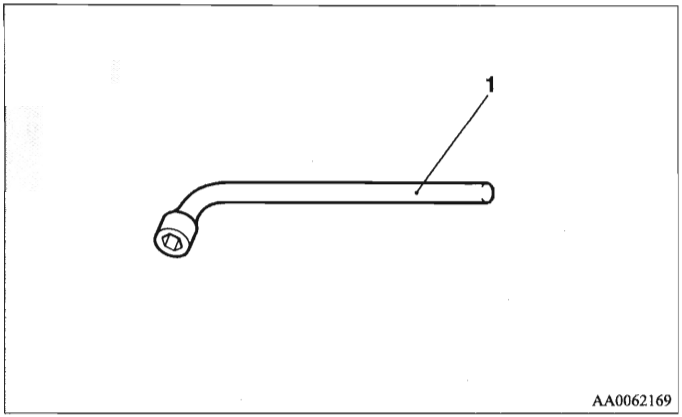

1- Wielmoersleutel

Het gereedschap, de krik en de krikzwengel verwijderen en opbergen

E00802300178

3-deurs modellen

Het gereedschap, de krik en de krikzwengel bevinden zich in de opbergruimte rechts achteraan in het voertuig.

1. Draai de knop (A) los en verwijder het deksel (B).

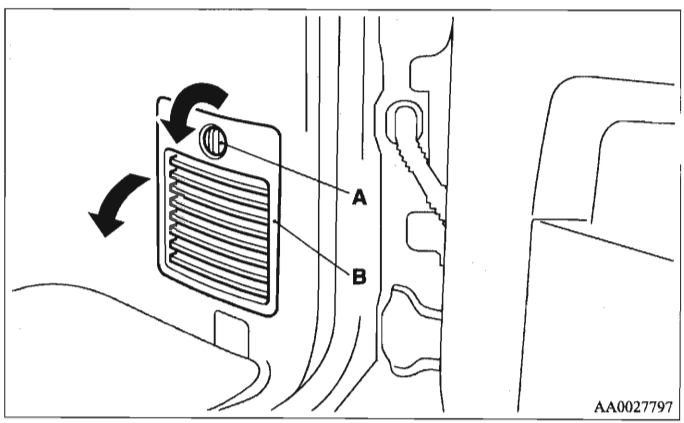

2. Verwijder de borgbout (C) en neem vervolgens de krik uit.

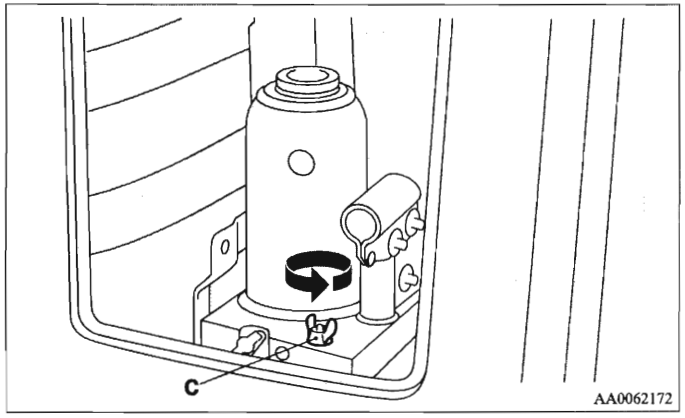

3. Verwijder het gereedschap en de krikzwengel uit de houder (D) en neem de zwengel uit.

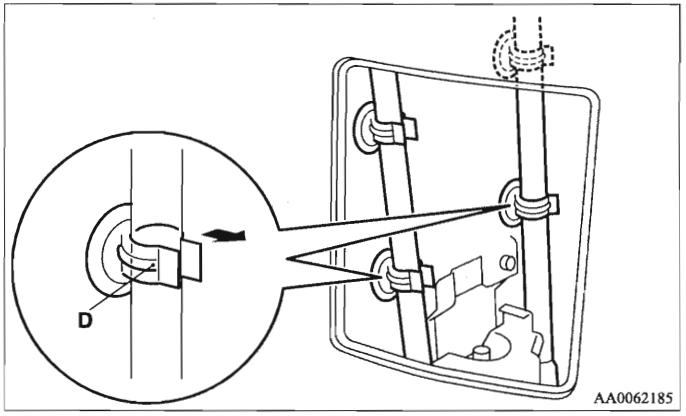

4. Voer de procedure voor het verwijderen van het gereedschap, de krik en de krikzwengel in omgekeerde volgorde uit om deze weer op te bergen.

⚠ *OPGELET*

- **Als u de voorwerpen uit de opbergruimte haalt of er opnieuw in opbergt, zorg er dan voor dat u uw handen of vingers niet verwondt.**

5-deurs modellen

Het gereedschap, de krik en de krikzwengel bevinden zich in de opbergruimte in de laadvloer.

1. Wanneer de derde rij stoelen in de opbergruimte in de laadvloer is ingeklapt, zet dan de rugleuningen recht en breng ze weer in hun oorspronkelijke stand.
   Zie "Opklappen van de derde rij stoelen" op pagina 2-27.
2. Het deksel verwijderen.

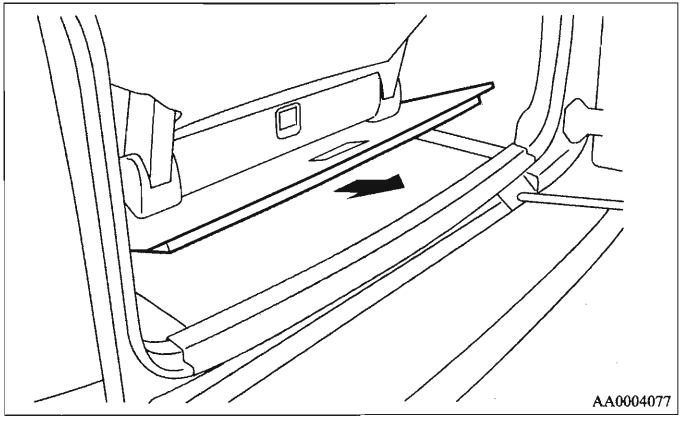

3. Verwijder het gereedschap en de krikzwengel uit de houder (A) en neem de zwengel uit.

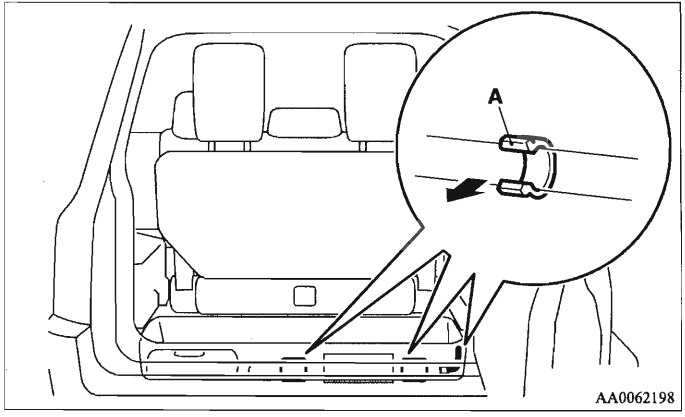

4. Trek aan het deksel om het te verwijderen.

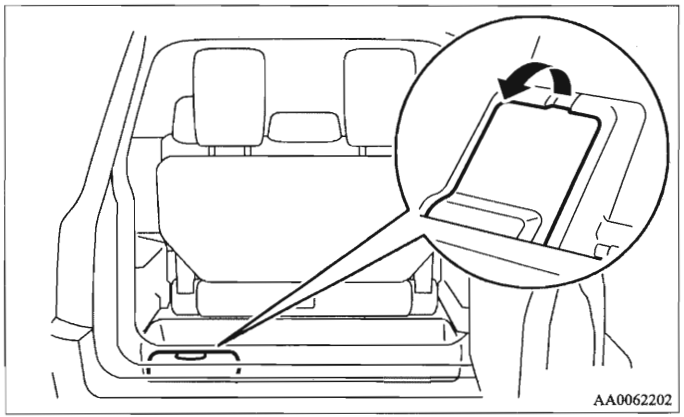

5. Verwijder de borgbout (B) en neem dan de krik uit.

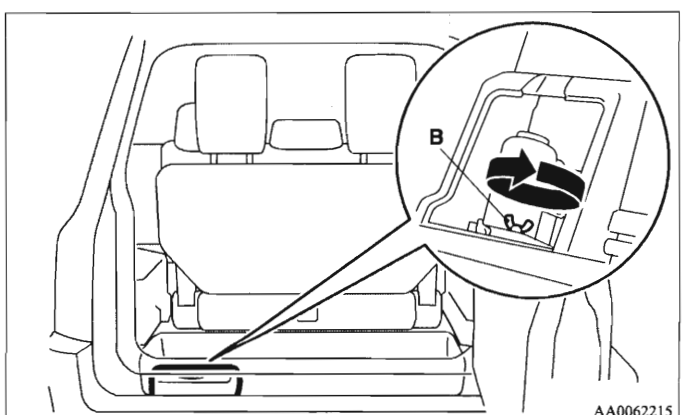

6. Voer de procedure voor het verwijderen van het gereedschap, de krik en de krikzwengel in omgekeerde volgorde uit om deze weer op te bergen.

De krikzwengel gebruiken

E00802400023

1. Verwijder de binnenhendel (B) terwijl u de drukpen (A) indrukt.

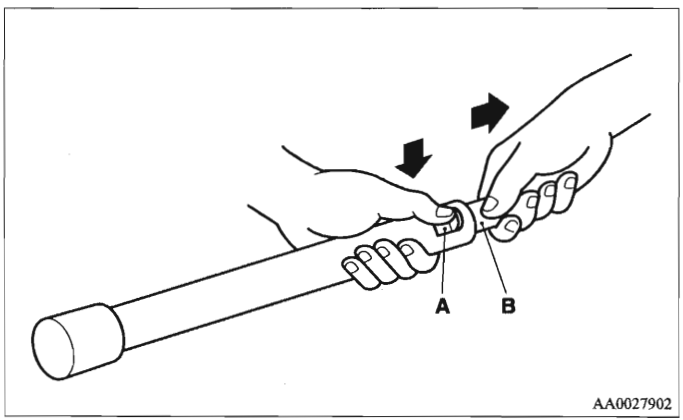

2. Breng de binnenhendel aan en druk tot hij vergrendeld is terwijl u de drukpen (C) ingedrukt houdt.

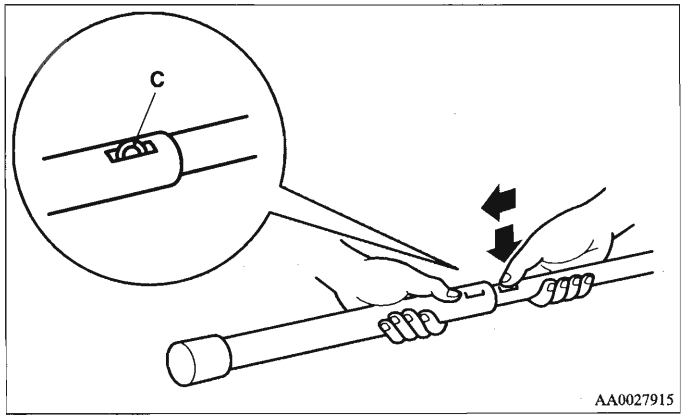

Een band vervangen

E00801201223

Zet uw voertuig op een veilige plaats met een vlakke ondergrond aan de kant alvorens u een band vervangt.

1. Parkeer het voertuig op een vlakke en stevige ondergrond.
2. Trek de handrem stevig aan.
3. Draai het contactslot bij voertuigen met handgeschakelde transmissie in de stand "LOCK" en zet de versnellingshendel in de stand "R" (Achteruit) position.
   Zet de keuzehendel bij voertuigen met automatische transmissie in de stand "P" (PARKEREN) en draai het contactslot in de stand "LOCK".
4. Zet de waarschuwingsknipperlichten aan, plaats een gevarendriehoek, een knipperende signaallamp enz. op een behoorlijke afstand van het voertuig op de weg en doe alle inzittenden uit het voertuig stappen.

5. Om te voorkomen dat het voertuig zich in beweging zou zetten wanneer het is opgekrikt, moet u het wiel dat zich diagonaal tegenover de te vervangen band (B) bevindt met een wielblok of keg (A) blokkeren.

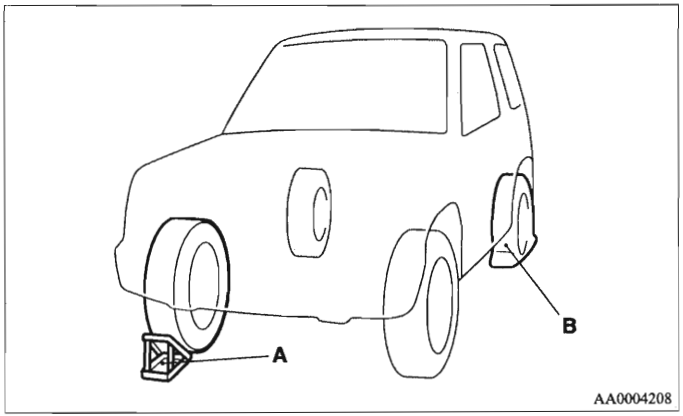

⚠ WAARSCHUWING

- **Gebruik altijd een wielblok voor de te vervangen band wanneer u het voertuig opkrikt. Als het voertuig beweegt terwijl het is opgekrikt, zou de krik kunnen wegglijden, wat een ongeval kan veroorzaken.**

OPMERKING

- Het afgebeelde wielblok wordt niet bij uw voertuig geleverd. Het is aanbevolen er een in uw voertuig te leggen voor noodgevallen.
- Indien u geen wielblok bij de hand hebt, gebruik dan een steen of eender welk ander voorwerp dat groot genoeg is om het wiel op zijn plaats te houden.

6. Leg het reservewiel, de krik, de krikzwengel en de wielmoersleutel klaar.
   Zie "Gereedschap, krik en krikzwengel" op pagina 6-11.

Informatie over het reservewiel

Controleer regelmatig de spanning van de reserveband en zorg ervoor dat het reservewiel altijd gebruiksklaar is.
Door het reservewiel altijd op de maximaal toelaatbare bandenspanning te houden, kan het in alle omstandigheden (in de stad, op de autoweg, zwaar of licht geladen enz.) worden gebruikt.
Het reservewiel is aan de buitenkant van het achterportier bevestigd.
(Zie "Het reservewiel verwijderen" op pagina 6-18.)

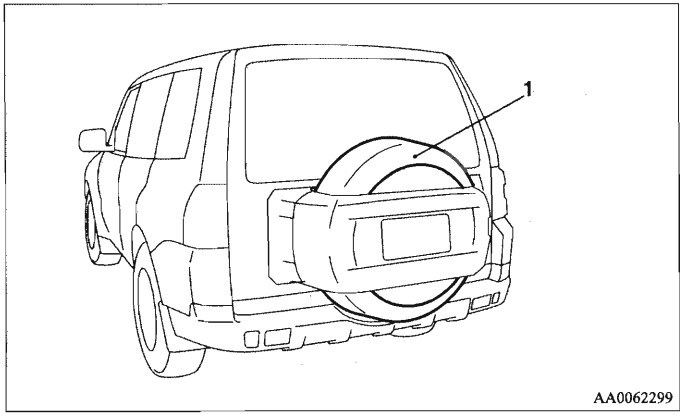

1- Reservewiel

Het reservewiel verwijderen

E00803300016

⚠ *OPGELET*

- **Neem het reservewiel stevig vast wanneer u het verwijdert of bevestigt.**
- **Trek handschoenen aan om het reservewiel te verwijderen. Verwijder het reservewiel niet met uw blote handen om uw vingers niet te verwonden.**
- **De bandenspanning moet regelmatig worden gecontroleerd en op de voorgeschreven spanning worden gehouden zolang de band niet wordt gebruikt. Rijden met een ontoereikende bandenspanning kan ongevallen veroorzaken. Als u geen enkele andere mogelijkheid hebt dan met een ontoereikende bandenspanning te rijden, matig dan uw snelheid en blaas de band zo snel mogelijk op tot de juiste bandenspanning. (Zie onder "Bandenspanning" op pagina 8-18.)**

1. Open het achterportier.
2. Open de deksels (A) aan de binnenkant van het achterportier.

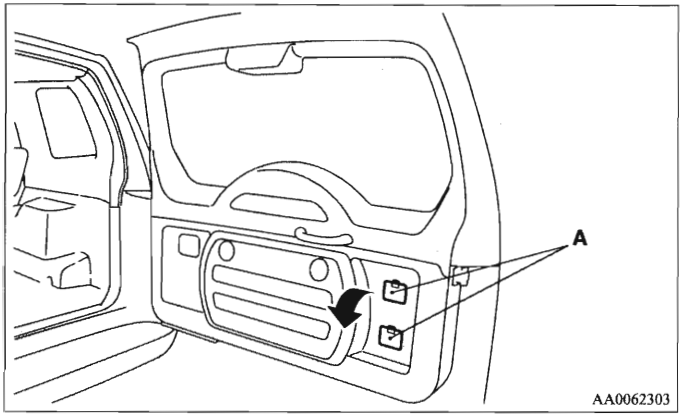

3. Verwijder de bouten (B) door deze tegen de klok in te draaien met behulp van de wielmoersleutel.

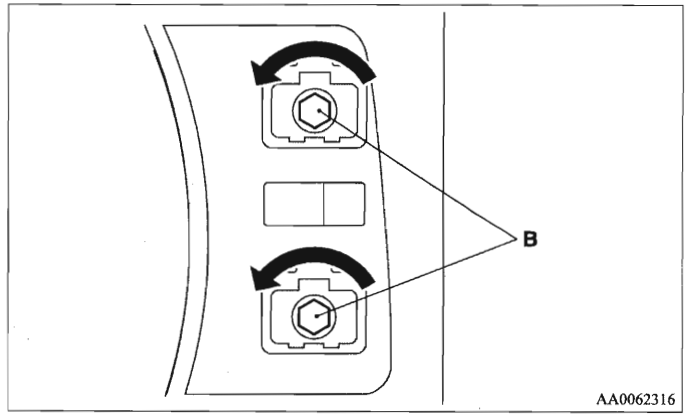

4. Sluit het achterportier.

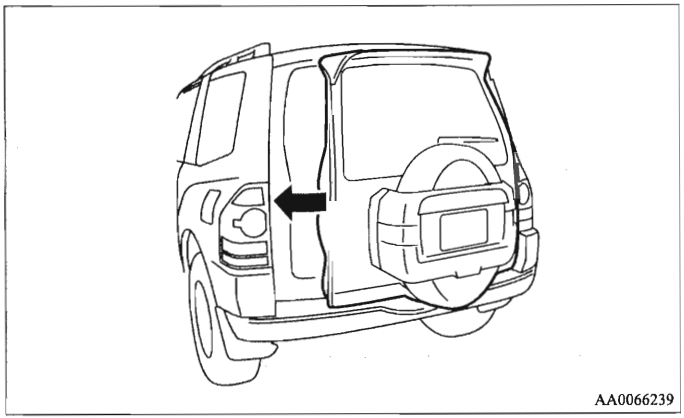

5. Open de afdekplaat van het reservewiel (C). Steek indien nodig de pen (D) in het scharnier (E).

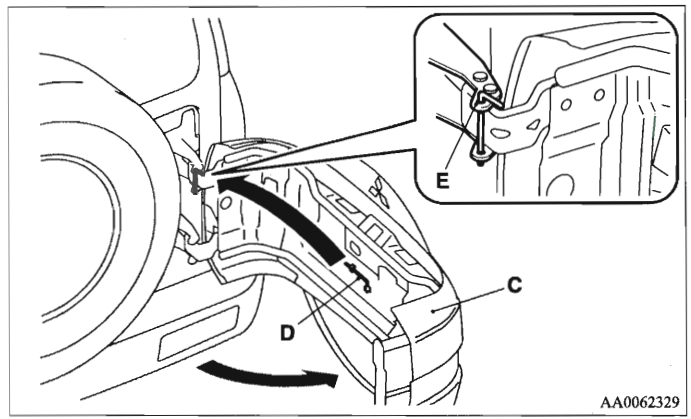

⚠ OPGELET

- **Open het achterportier niet terwijl de afdekplaat van het reservewiel geopend is. De afdekplaat van het reservewiel zou naar de rechterkant van het voertuig kunnen openzwaaien, wat een ongeval kan veroorzaken.**

6. Draai de bouten van het reservewiel los met de wielmoersleutel (F) en verwijder dan het reservewiel.

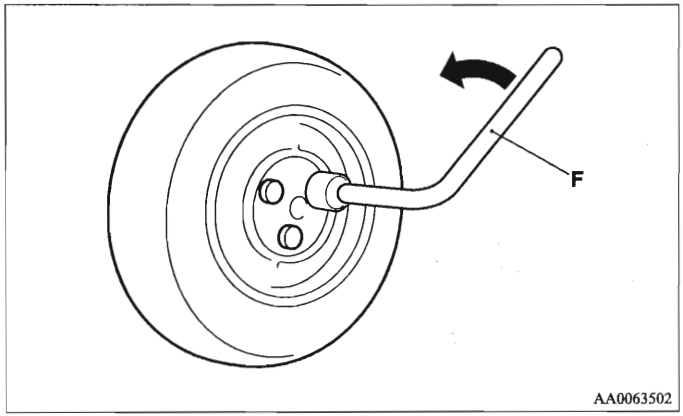

OPMERKING

- Leg het reservewiel onder het voertuig dichtbij de lekke band. Dit is veiliger indien de krik van zijn plaats zou schuiven.

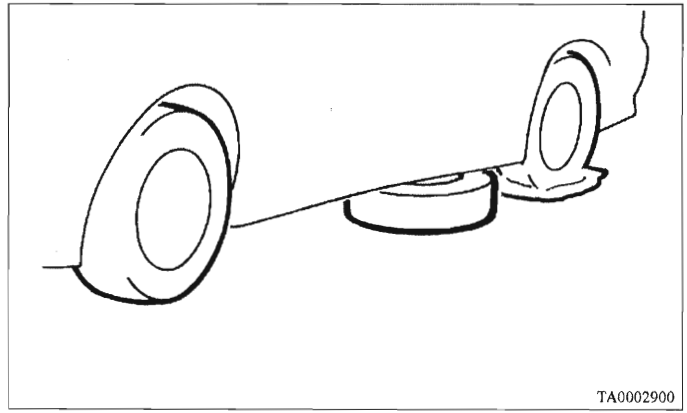

Een band vervangen

E00803200015

1. Draai de wielmoeren een kwartslag los met de wielmoersleutel. Verwijder in deze fase de wielmoeren nog niet.

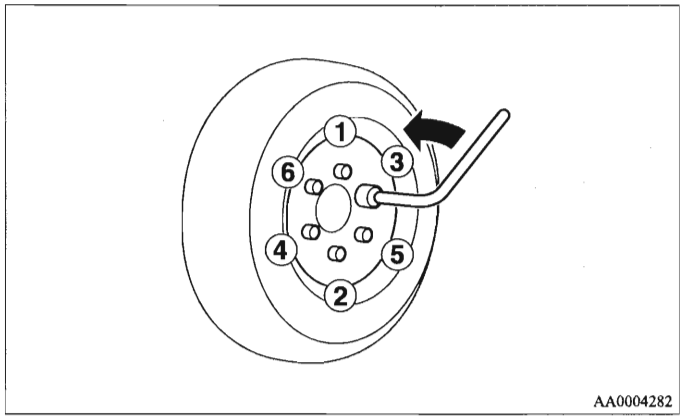

2. Gebruik de krikzwengel om de losklep (A) met de klok mee te draaien tot aan de aanslag.

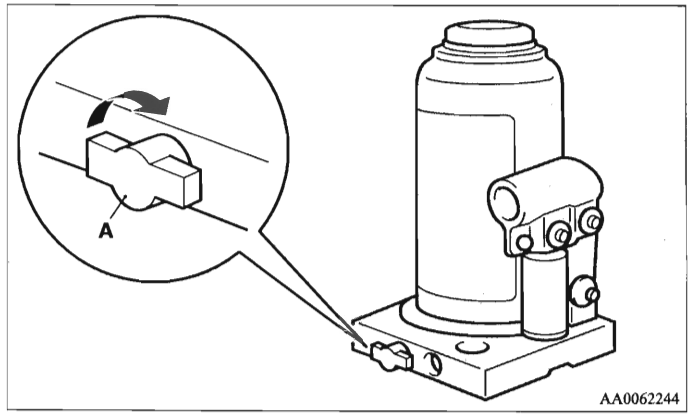

3. Steek de krikzwengel in de beugel van de krik en haak de groef (B) aan het uiteinde van de krikzwengel vast in de klauw (C) van de beugel.

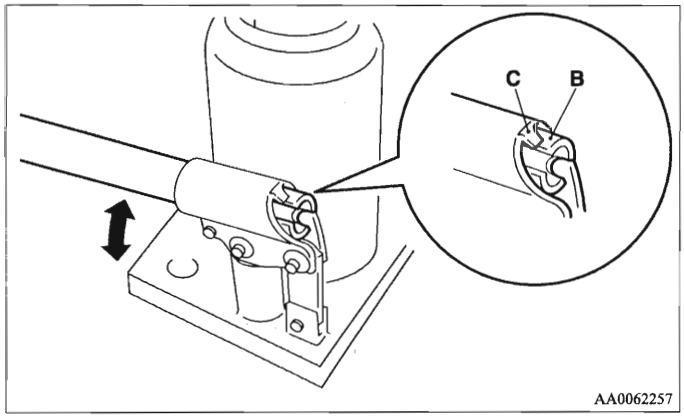

4. Plaats de krik onder een van de krikpunten die op de afbeelding zijn aangegeven. Gebruik het krikpunt dat het dichtst bij de band ligt die u moet vervangen.

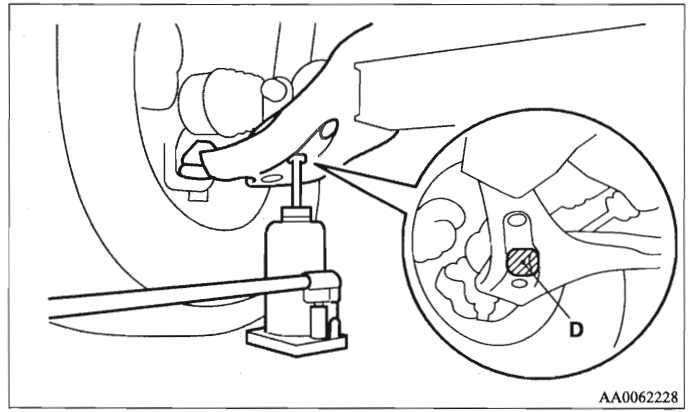

D- Krikpunt vooraan

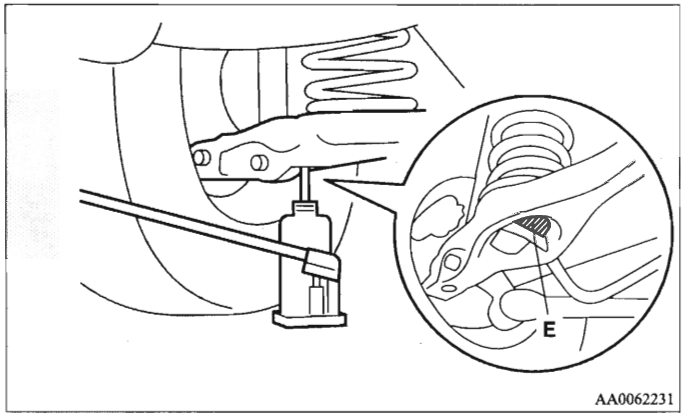

E- Krikpunt achteraan

WAARSCHUWING

- **Plaats de krik alleen onder de punten die hier zijn getoond. Indien de krik op een verkeerde plaats wordt aangebracht, zou hij de carrosserie kunnen indeuken of kunnen omvervallen, wat tot lichamelijke letsels kan leiden.**
- **Gebruik de krik niet op een hellende of zachte ondergrond. Anders zou de krik kunnen wegglijden en lichamelijke letsels kunnen veroorzaken. Gebruik de krik altijd op een vlakke en harde ondergrond. Controleer voor u de krik aanbrengt of er zich geen zand of keitjes onder de voet van de krik bevinden.**

5. Beweeg de krikzwengel op en neer om de hefcilinder op te krikken tot de krik het krikpunt van het voertuig net niet raakt. Zorg ervoor dat de krik stevig in contact komt met het krikpunt van het voertuig.

OPMERKING
- Deze krik is van het type met drietrapsverlenging.

6. Krik het voertuig op tot de band lichtjes van de grond loskomt.

WAARSCHUWING

- **Stop met het opkrikken van het voertuig zodra de band van de grond is losgekomen. Hoger opkrikken is gevaarlijk.**
- **Ga nooit onder uw voertuig liggen terwijl het op de krik steunt.**
- **Vermijd schokken tegen het opgekrikte voertuig en laat het niet langer op de krik steunen dan nodig is. Zo voorkomt u ongevallen.**
- **Gebruik alleen de krik die met uw voertuig werd meegeleverd.**
- **De krik mag alleen worden gebruikt om een band te vervangen.**
- **Laat niemand in uw voertuig zitten terwijl het op de krik steunt.**
- **Start de motor niet of laat hem niet draaien terwijl het voertuig op de krik steunt.**
- **Draai niet aan het opgekrikte wiel. De banden die nog op de grond staan, zouden kunnen beginnen draaien, waardoor het voertuig van de krik kan glijden.**

7. Verwijder de wielmoeren met de wielmoersleutel en neem dan het wiel af.

⚠ *OPGELET*

- **Behandel het wiel voorzichtig als u de band vervangt om het wieloppervlak niet te bekrassen.**

8. Verwijder alle modder enz. van het naafoppervlak (F), van de naafbouten (G) of uit de montageopeningen (H) in het wiel en breng dan het reservewiel aan.

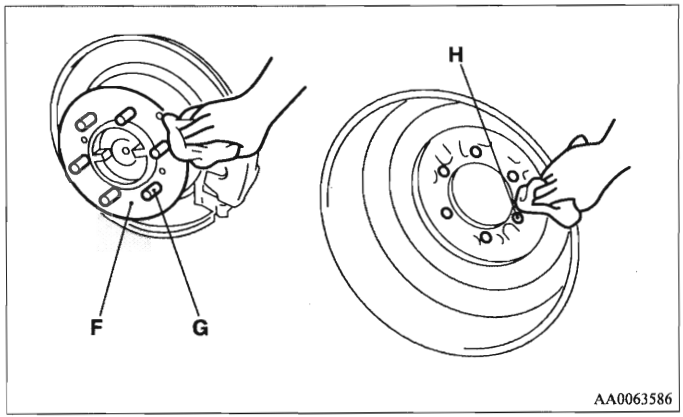

⚠ *WAARSCHUWING*

- **Breng het reservewiel aan met het ventiel (I) naar de buitenkant. Als u het ventiel niet kunt zien, hebt u het wiel omgekeerd gemonteerd.**
  Met uw voertuig rijden terwijl het reservewiel omgekeerd is gemonteerd, kan schade berokkenen aan uw voertuig en een ongeval veroorzaken.

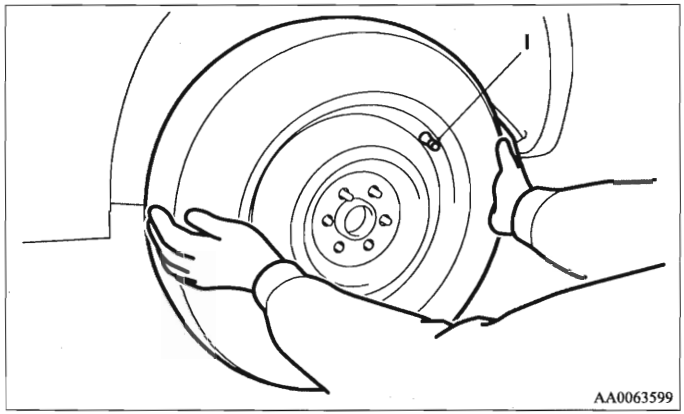

9. Draai de wielmoeren (flensmoeren) tijdelijk aan tot hun flensgedeelte in aanraking komt met het wiel en dit vastzit.

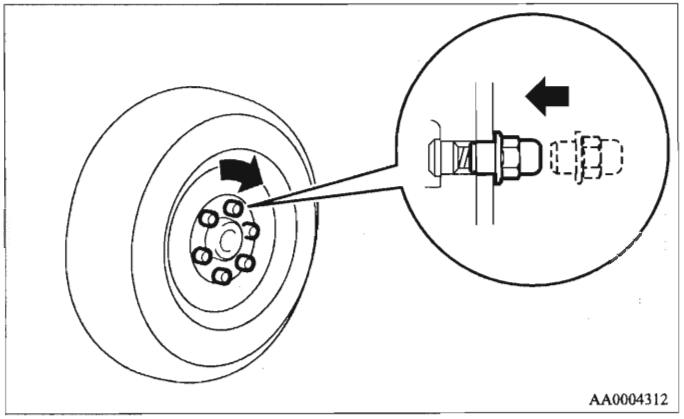

⚠ *OPGELET*

- **Breng nooit olie op de wielbouten of de moeren aan, aangezien deze daardoor te vast zouden worden aangedraaid.**

OPMERKING

- Indien alle vier de lichtmetalen wielen worden omgeschakeld op stalen wielen, bijv. wanneer sneeuwbanden worden gemonteerd, gebruik dan tapse moeren.

10. Breng de groef (J) aan het uiteinde van de krikzwengel in de losklep (K) van de krik aan.
Draai de losklep met behulp van de krikzwengel langzaam tegen de klok in om het voertuig te doen zakken tot de band de grond raakt.

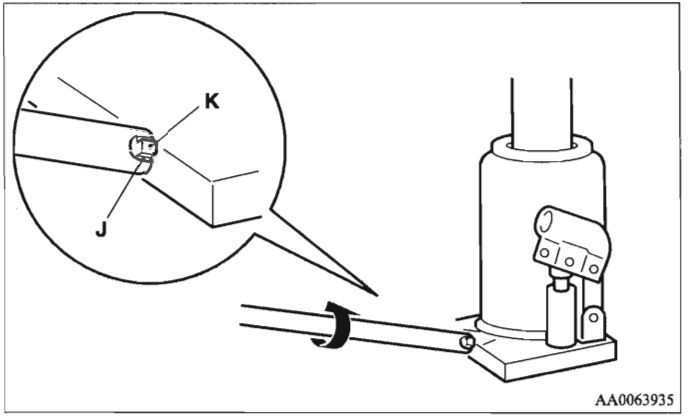

⚠ *WAARSCHUWING*

- **Zorg ervoor dat u de losklep altijd langzaam opent. Als ze snel wordt geopend, zal het voertuig plots naar beneden vallen en zou de krik kunnen wegglijden, wat een ernstig ongeval kan veroorzaken.**

11. Draai de moeren in twee of drie stappen kruisgewijs aan tot alle moeren stevig zijn vastgedraaid.

    Aanhaalmoment
    105 tot 125 Nm
    (Bereikt door een kracht van 390 tot 460 N uit te oefenen op het uiteinde van de wielmoersleutel die bij het voertuig wordt geleverd.)

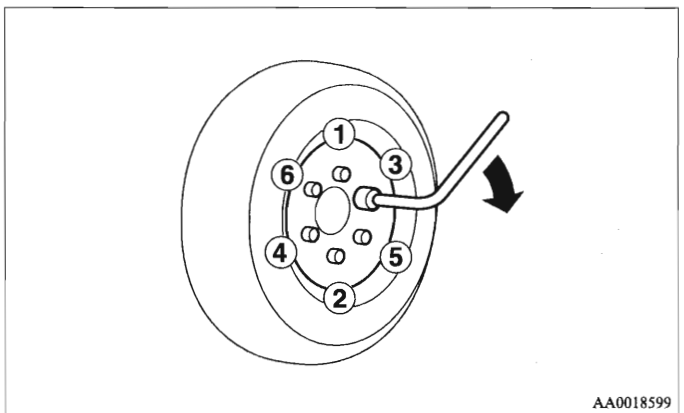

⚠ OPGELET

- **Gebruik nooit uw voet of een verlengbuis om extra kracht uit te oefenen op de wielmoersleutel. Indien u dit wel doet, zult u de moer te stevig aantrekken.**

12. Draai de krik helemaal naar beneden en verwijder hem.

⚠ OPGELET

- **Als de losklep te ver opengedraaid is, door ze twee of meer keren tegen de klok in te draaien, zal de olie uit de krik lekken en kan de krik niet meer worden gebruikt.**
- **Draai de losklep langzaam dicht als u het voertuig laat zakken, anders kan de klep worden beschadigd.**

OPMERKING

- Wanneer het voertuig is opgekrikt, kan het heel af en toe gebeuren dat het gegroefde gedeelte van het gebruikte krikpunt niet loskomt. Wieg het voertuig in een dergelijk geval heen en weer om de hefcilinder te doen zakken.
- Indien de krik moeilijk met de hand kan worden verwijderd, steek dan de krikzwengel (L) in de beugel (M). Verwijder vervolgens de krik met behulp van de zwengel.

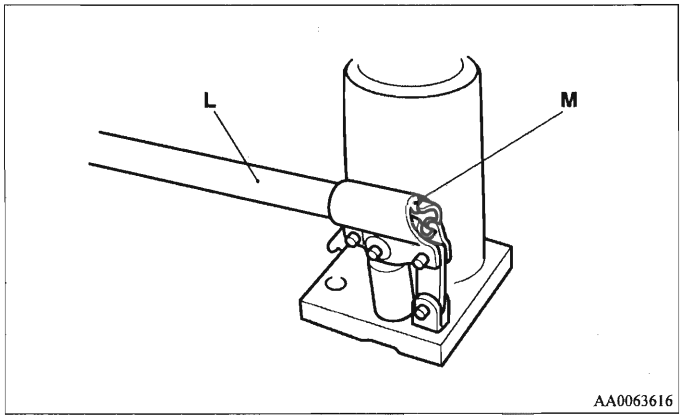

13. Controleer de bandenspanning in het eerstvolgende tankstation. De correcte bandenspanning is vermeld op het label op het portier. Zie de afbeelding.

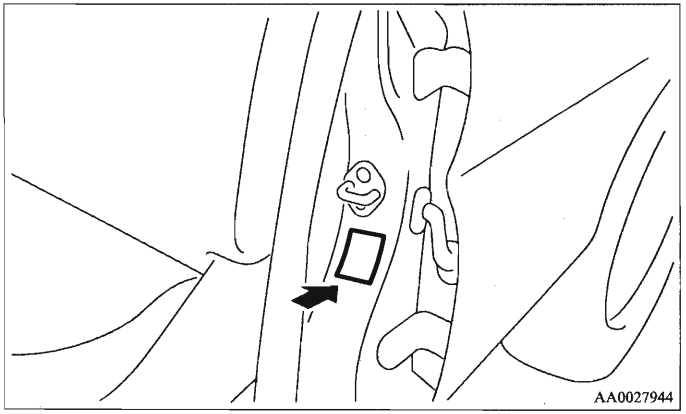

⚠ *OPGELET*

- **Wanneer u na het vervangen van een band ongeveer 1.000 km hebt gereden, moet u controleren of de wielmoeren niet loszitten en deze zo nodig opnieuw aandraaien.**
- **Indien het stuurwiel tijdens het rijden trilt nadat u een band hebt vervangen, raden wij u aan om de wielen te laten uitbalanceren.**
- **Vermeng geen verschillende bandentypes en gebruik nooit een andere bandenmaat dan die welke is opgegeven. Daardoor zouden de banden sneller verslijten en zou de bestuurbaarheid van uw voertuig verslechteren.**

De lekke band of het reservewiel opbergen

E00803400017

1. Bevestig het wiel aan de hanger van het reservewiel (A) en zorg ervoor dat de gaten in het wiel recht tegenover de bouten van de hanger van het reservewiel liggen.
   Draai de moeren van het reservewiel stevig aan met de wielmoersleutel.

   Aanhaalmoment
   37 tot 54 Nm
   (Bereikt door een kracht van 140 tot 200 N uit te oefenen op het uiteinde van de wielmoersleutel die bij het voertuig wordt geleverd.)

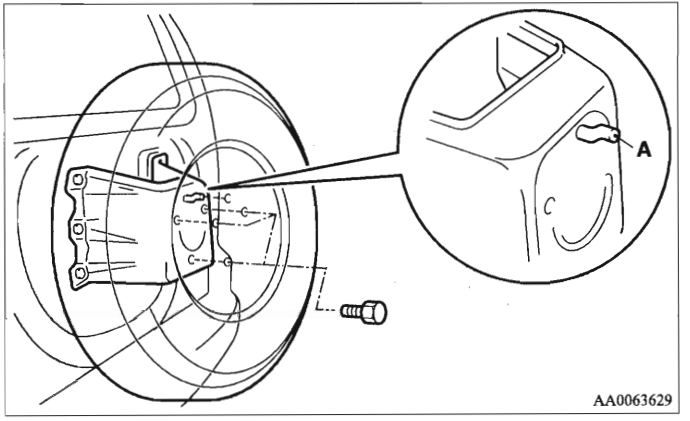

2. Voer de procedure voor het openen van de afdekplaat van het reservewiel in omgekeerde volgorde uit om deze opnieuw te sluiten.

   Aanhaalmoment voor de bevestigingsbout van de afdekplaat van het reservewiel
   11 tot 25 Nm
   (Bereikt door een kracht van 40 tot 92 N uit te oefenen op het uiteinde van de wielmoersleutel die bij het voertuig wordt geleverd.)

⚠ *OPGELET*

- **Het reservewiel moet altijd stevig bevestigd zijn als het voertuig aan het rijden is. Indien een lekke band wordt vervangen, breng de lekke band dan op de montagepositie van het reservewiel aan en bevestig hem stevig met behulp van de wielmoersleutel.**

OPMERKING
- Laat de lekke band zo snel mogelijk herstellen.

Slepen

E00801501314

Als uw voertuig moet worden gesleept

Als uw voertuig moet worden gesleept, raden wij u aan dit door uw erkend MITSUBISHI MOTORS Service Centrum of door een professionele takeldienst te laten doen.

Laat uw voertuig in de volgende gevallen door een takelwagen slepen.

- De motor draait, maar het voertuig beweegt niet of u hoort een abnormaal geluid.
- Uit een controle van de onderkant van het voertuig blijkt dat er een olie- of andere vloeistoflek is.

Probeer het voertuig niet te slepen als een van de wielen in een gracht vastraakt. Neem contact met uw erkend MITSUBISHI MOTORS Service Centrum of met een professionele takeldienst om u te helpen.

Sleep uw voertuig alleen als uw erkend MITSUBISHI MOTORS Service Centrum of een professionele takeldienst u niet kunnen helpen; ga hierbij bijzonder zorgvuldig te werk en volg nauwgezet de instructies die u vindt onder de paragraaf "Slepen in noodgevallen".

De voorschriften met betrekking tot het slepen van voertuigen verschillen van land tot land. Het is ten sterkste aanbevolen om de voorschriften na te leven van de streek waar u zich bevindt.

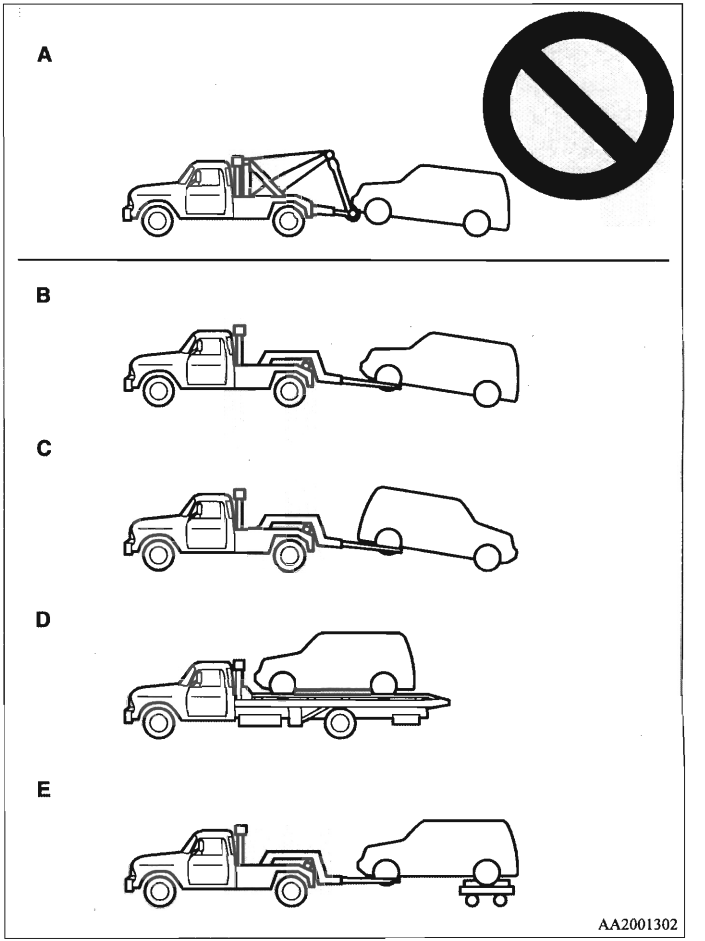

Slepen door een takelwagen

⚠ OPGELET

- **Dit voertuig mag niet worden gesleept door een takelwagen die is uitgerust met een draagrieminstallatie (Type A), zoals afgebeeld. Een draagriem zou de bumper en de voorkant van uw voertuig beschadigen.**
- **Zorg er altijd voor dat de tussenbakkeuzehendel in de stand "2H" is gezet en sleep het voertuig met de aandrijfwielen op een slede (Type C, D of E), zoals op de afbeelding getoond. Probeer uw voertuig nooit te slepen met de tussenbakkeuzehendel in de stand "4H", "4HLc" of "4LLc" en met de voor- of achterwielen op de grond (Type B of C), zoals op de afbeelding getoond. Daardoor zou het aandrijfsysteem van uw voertuig kunnen worden beschadigd of zou het voertuig tegen de slede kunnen aanbotsen. Als u de tussenbakkeuzehendel niet in de stand "2H" kunt zetten of als de transmissie niet behoorlijk werkt of beschadigd is, sleep het voertuig dan met alle wielen op een slede (Type D of E), zoals op de afbeelding getoond.**

⚠ OPGELET

- **Als u voertuigen met automatische transmissie sleept met de aandrijfwielen op de grond (Type B), zoals op de afbeelding getoond, zorg er dan voor dat de hieronder aangegeven sleepsnelheid en -afstand nooit worden overschreden om beschadiging van de transmissie te voorkomen.**

  Sleepsnelheid: 50 km/u
  Sleepafstand: 50 km

  Respecteer de lokale verkeerswetgeving en -regels voor de sleepsnelheid en -afstand.

Slepen met de voorwielen van de grond (Type B)

Zet de versnellingshendel (handgeschakelde transmissie) in de stand "N" (Neutraal) of de keuzehendel (automatische transmissie) in de stand "N" (NEUTRAAL).
Zet de handrem los.

⚠ OPGELET

- **Sleep nooit een voertuig met automatische transmissie met de voorwielen van de grond (en de achterwielen op de grond) (Type B) als het peil van de automatische-transmissievloeistof laag is. Daardoor zou de automatische transmissie ernstig kunnen worden beschadigd, wat grote kosten met zich kan meebrengen.**

Slepen met de achterwielen van de grond (Type C)

Zet de versnellingshendel (handgeschakelde transmissie) in de stand "N" (Neutraal) of de keuzehendel (automatische transmissie) in de stand "N" (NEUTRAAL). Zet de contactsleutel in de stand "ACC" en zet het stuurwiel met behulp van een touw of een bevestigingsband vast in een stand recht vooruit. Zet het contactslot nooit in de stand "LOCK" als u het voertuig sleept.

⚠ *OPGELET*

- **Aangezien uw voertuig met een actieve stabiliteits- en tractieregeling (ASTC) is uitgerust, kan de actieve tractieregeling in werking treden indien het voertuig wordt gesleept met het contactslot in de stand "ON" en alleen de voorwielen of alleen de achterwielen van de grond, wat een ongeval kan veroorzaken.**

Slepen in noodgevallen

Als er in noodgevallen geen takeldienst beschikbaar is, kunt u uw voertuig tijdelijk slepen met een kabel die aan de sleephaak is bevestigd.

Indien uw voertuig door een ander voertuig moet worden gesleept of uw voertuig een ander voertuig sleept, let dan zorgvuldig op het volgende:

Indien uw voertuig door een ander voertuig moet worden gesleept

1. De sleephaken vooraan (A) en de sleephaken achteraan (B) bevinden zich op de plaatsen die op de afbeeldingen zijn aangegeven. Bevestig de sleepkabel aan de sleephaak.

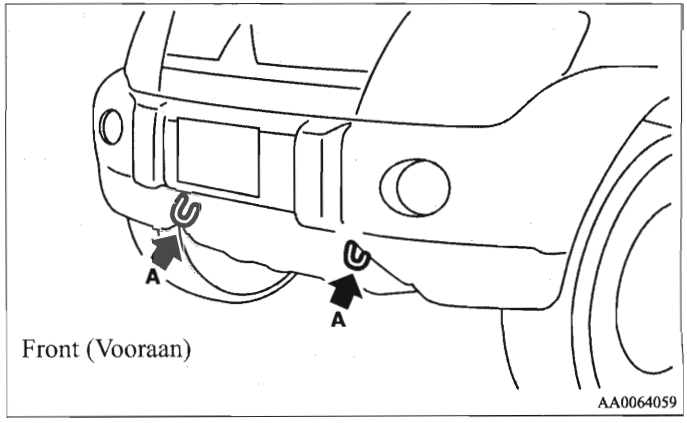

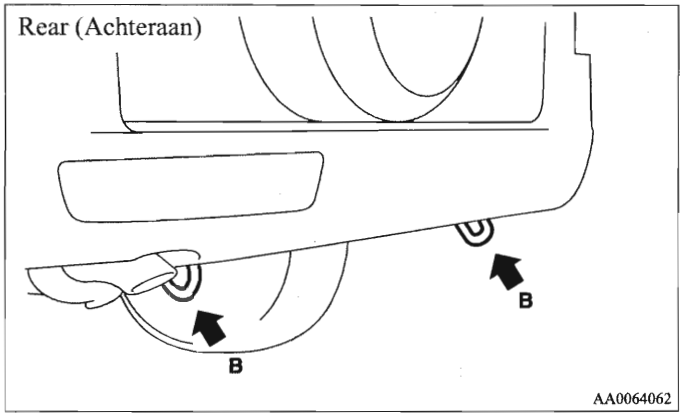

OPMERKING

- Wanneer u een stalen kabel of een metalen ketting gebruikt, kunt u de carrosserie beschadigen. Gebruik bij voorkeur een kabel die niet van metaal is gemaakt. Indien u toch een stalen kabel of een metalen ketting gebruikt, wikkel er dan een doek omheen op alle punten die met de carrosserie in aanraking komen.
- Zorg ervoor dat de sleepkabel zo horizontaal mogelijk wordt gehouden. Een verdraaide sleepkabel kan de carrosserie beschadigen.
- Bevestig de sleepkabel bij elk van de voertuigen aan de sleephaak aan dezelfde kant om hem zo strak mogelijk te houden.

2. Laat de motor draaien.
   Als de motor niet draait, zet dan het contactslot in de stand "ACC" of "ON" om het stuurwiel te ontgrendelen.

⚠ *OPGELET*

- **Als de motor niet draait, werken de rembekrachtiging en de stuurbekrachtigingspomp niet. Dit betekent dat u de rem harder moet indrukken en meer kracht moet gebruiken om te sturen. De bediening van het voertuig is dus moeilijker dan normaal.**
- **Laat de sleutel niet in de stand "LOCK" staan of trek de contactsleutel niet uit het contactslot terwijl u met het voertuig aan het rijden bent. U zou het stuur vergrendelen, waardoor uw voertuig onbestuurbaar wordt.**

3. Zet de versnellingshendel (handgeschakelde transmissie) in de stand "N" (Neutraal) of de keuzehendel (automatische transmissie) in de stand "N" (NEUTRAAL).
4. Zet de tussenbakkeuzehendel in de stand "2H".
5. Zet de waarschuwingsknipperlichten aan als dit door de wet wordt vereist. (Leef de lokale verkeersreglementen na.)

6. Zorg bij het slepen voor nauw contact tussen de bestuurders van beide voertuigen en houd een lage snelheid aan.

⚠ OPGELET

- **Vermijd bruusk remmen, bruusk optrekken en het nemen van scherpe bochten; dit zou de sleephaken of de sleepkabel kunnen beschadigen.**
  Daardoor zouden mensen in de onmiddellijke omgeving gewond kunnen raken.
- **Als u een voertuig sleept of uw voertuig wordt gesleept en u een lange helling afdaalt, kunnen de remmen oververhit raken, waardoor het remvermogen vermindert. Laat uw voertuig in dit geval door een takelwagen slepen.**
- **Als u voertuigen met automatische transmissie sleept met de aandrijfwielen op de grond, zorg er dan voor dat de hieronder aangegeven sleepsnelheid en -afstand nooit worden overschreden om beschadiging van de transmissie te vermijden.**
  Sleepsnelheid: 50 km/u
  Sleepafstand: 50 km
  Respecteer de lokale verkeerswetgeving en -regels voor de sleepsnelheid en -afstand.

Als uw voertuig een ander voertuig sleept

Gebruik alleen de sleephaak achteraan, zoals op de afbeelding getoond. Bevestig de sleepkabel aan de sleephaak achteraan.

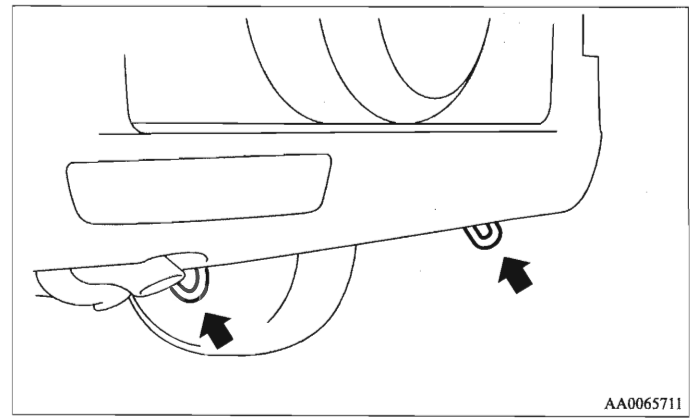

⚠ OPGELET

- **Als u een ander voertuig wilt slepen, zet de tussenbakkeuzehendel dan in de stand "4H".**
  Door de tussenbakkeuzehendel in de stand "2H" te zetten, kan de temperatuur van de differentieelolie oplopen, waardoor het aandrijfsysteem kan worden beschadigd.
  Daarnaast wordt de aandrijflijn onderworpen aan een overmatige belasting, wat tot olielekken, het vastlopen van onderdelen of andere ernstige defecten kan leiden.

OPMERKING

- Sleep nooit een voertuig dat zwaarder is dan uw eigen voertuig.

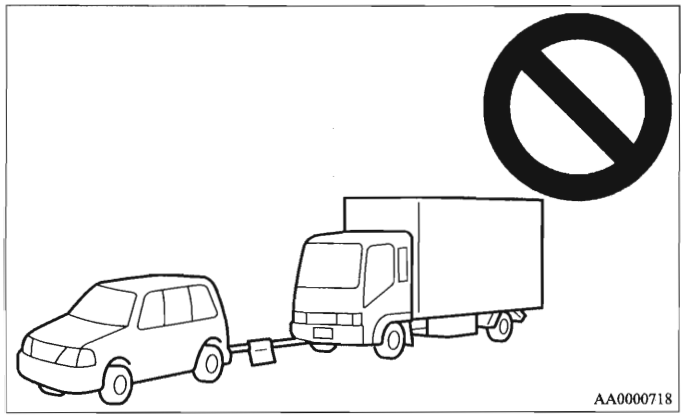

Werking bij ongunstige rijomstandigheden

E00801701202

Op een overstroomde weg

- Vermijd overstroomde wegen. Er kan water op de remschijven dringen waardoor de remmen tijdelijk buiten gebruik zijn. Druk het rempedaal in dergelijke omstandigheden zachtjes in om te zien of de remmen goed werken. Als dit niet zo is, druk dan het rempedaal herhaaldelijk zachtjes in terwijl u verder rijdt om de remblokken te laten drogen.
- Als u in de regen of op een weg met veel plassen rijdt, kan er een waterlaag worden gevormd tussen de banden en het wegdek.
  Dit vermindert de weerstand van de banden op de weg; de wagen wordt moeilijker bestuurbaar en verliest remkracht.

  Let daarvoor op de volgende punten:

  (a) Rij steeds met een matige snelheid.
  (b) Rij niet met versleten banden.
  (c) Zorg steeds voor de juiste bandenspanning.

Besneeuwde of bevroren weg

- Als u op met sneeuw of ijs bedekte wegen rijdt, is het aanbevolen om sneeuwbanden of sneeuwkettingen te gebruiken.
  Zie de paragrafen "Sneeuwbanden" en "Sneeuwkettingen".
- Vermijd hoge snelheden, plotseling optrekken, plotseling remmen en scherpe bochten.
- Als u het rempedaal op een besneeuwd of bevroren wegdek indrukt, kunnen de banden slippen en de wielen blokkeren. Als de tractie tussen de wielen en het wegdek vermindert, kunnen de wielen blokkeren en kan het voertuig niet tijdig tot stilstand worden gebracht met conventionele remtechtnieken. De manier van remmen verschilt naargelang van het feit of uw voertuig met een antiblokkeersysteem van de remmen (ABS) is uitgerust of niet. Aangezien uw voertuig met een antiblokkeersysteem van de remmen (ABS) is uitgerust, moet u remmen door het rempedaal helemaal in te drukken en ingedrukt te houden.
- Houd voldoende afstand tot uw voorligger en vermijd plotseling remmen.

Onderhoud van het voertuig

Voorzorgen voor het onderhoud van uw voertuig .7- 2
Het interieur van uw voertuig reinigen 7- 3
De buitenkant van uw voertuig reinigen 7- 5

Voorzorgen voor het onderhoud van uw voertuig

E00900100375

Opdat uw voertuig niet aan waarde zou inboeten, moet u het regelmatig en op de juiste manier onderhouden. Uw voertuig moet altijd aan de milieuvoorschriften van uw land voldoen. Kies zorgvuldig welke materialen u gebruikt om uw voertuig te wassen enz., om er zeker van te zijn dat ze geen corroderende stoffen bevatten. Als u twijfels hebt, raden wij u aan een specialist te raadplegen om u bij uw keuze te helpen.

⚠ *OPGELET*

- **Schoonmaakproducten kunnen gevaarlijk zijn. Volg steeds de instructies van de leverancier van het schoonmaakproduct.**
- **Reinig uw voertuig nooit met één van de volgende middelen om beschadigingen te vermijden:**
  - **Benzine**
  - **Verfverdunner**
  - **Benzeen**
  - **Terpentine**
  - **Nafta**
  - **Lakverdunner**
  - **Tetrachloorkoolstof**
  - **Nagellakoplosmiddel**
  - **Aceton**

Het interieur van uw voertuig reinigen

E00900200129

Nadat u het interieur van uw voertuig met water, schoonmaakproduct of dergelijke hebt gereinigd, moet u het droogvegen op een goed geventileerde plaats in de schaduw.

⚠ *OPGELET*

- **Gebruik geen organische stoffen (oplosmiddelen, kerosine, alcohol, benzine, etc.) noch alkalische of zure oplossingen.**
  Deze chemische stoffen kunnen het oppervlak ontkleuren, bevlekken of doen barsten.
  Als u reinigings- of polijstmiddelen gebruikt, zorg er dan voor dat ze geen van de bovenvermelde stoffen bevatten.

Kunststof, vinyl, stof en fluweel

E00900300146

1. Veeg lichtjes schoon met gaas of een andere zachte doek die in een 3 % waterige oplossing van neutraal reinigingsmiddel is gedrenkt.
2. Dompel de doek in zuiver water en wring hem goed uit. Gebruik deze doek om het reinigingsmiddel zorgvuldig af te vegen.

OPMERKING

- Gebruik geen reinigings-, behandelings- of beschermingsproducten die siliconen of was bevatten.
  Dergelijke producten kunnen voor vervelende weerspiegelingen zorgen en het zicht wazig maken.

Interieurbekleding

E00900500018

1. Om de waarde van uw nieuwe voertuig te behouden, moet u de interieurbekleding met zorg behandelen en het interieur schoon houden.
   Gebruik een stofzuiger en een borstel om de stoelbekleding te reinigen. Wanneer vinyl en synthetisch leder vuil zijn, moeten ze met een geschikt schoonmaakproduct worden gereinigd; een stoffen bekleding kan met een schoonmaakmiddel voor binnenbekleding of een 3%-oplossing van neutraal reinigingsmiddel in lauw water worden gereinigd.
2. Reinig het tapijt met een stofzuiger en verwijder eventuele vlekken met tapijtreiniger. Olie en vet kunnen worden verwijderd door lichtjes te deppen met een zachte, kleurechte doek en vlekkenverwijderaar.

Natuurleder*

E00900600224

1. Veeg lichtjes schoon met gaas of een andere zachte doek die in een 5 % waterige oplossing van neutraal reinigingsmiddel voor wol is gedrenkt.
2. Dompel de doek in zuiver water en wring hem goed uit. Gebruik deze doek om het reinigingsmiddel zorgvuldig af te vegen.
3. Breng een lederbeschermingsproduct op het natuurlederen oppervlak aan.

OPMERKING

- Als natuurleder met water wordt bevochtigd of in water wordt gewassen, veeg het water dan zo snel mogelijk af met een droge, zachte doek.
- Kleine vlekken op natuurleder kunnen ook met een speciaal reinigingsproduct voor leder worden verwijderd.
- Een natuurlederen oppervlak kan worden beschadigd als er met een nylonborstel of een borstel van synthetische vezels hard over wordt gewreven.
- Organische oplosmiddelen als benzine, alcohol en gasbenzine, evenals zure of alkalihoudende oplosmiddelen kunnen een natuurlederen oppervlak doen verkleuren. Gebruik daarom steeds neutrale reinigingsmiddelen.
- Vuile zetels van natuurleder kunnen beschimmelen. Let op voor olievlekken en verwijder deze snel.
- Een natuurlederen oppervlak kan hard worden en krimpen als het urenlang aan rechtstreekse zonnestraling wordt blootgesteld. Parkeer daarom uw voertuig zoveel mogelijk in de schaduw.
- Wanneer de temperatuur van het interieur van uw voertuig in de zomer stijgt, kunnen vinylproducten die u op een natuurlederen stoel hebt laten liggen deze stoel beschadigen en eraan vastkleven.

De buitenkant van uw voertuig reinigen

E00900700111

Als de volgende substanties op uw voertuig blijven kleven, kunnen ze corrosie, verkleuring en vlekken veroorzaken; was daarom uw voertuig zo snel mogelijk.

- Zeewater, strooimiddelen.
- Roet en stof, ijzerpoeder van fabrieken, chemische stoffen (zuren, alkali, koolteer enz.).
- Uitwerpselen van vogels, dode insecten, sap van bomen enz.

Wassen

E00900900881

Vuil en stof op de weg kunnen chemische stoffen bevatten die bij langdurig contact de lak en de carrosserie van uw voertuig aantasten.
De beste bescherming hiertegen is uw voertuig regelmatig wassen en in de was zetten. Op die manier beschermt u de carrosserie ook tegen regen, sneeuw, zout enz.
Was uw voertuig nooit in volle zon. Parkeer het in de schaduw en spoel het stof met water weg. Gebruik daarna overvloedig zuiver water en een autoborstel of een spons om het voertuig van boven tot onderen te wassen.
Gebruik indien nodig een speciaal schoonmaakproduct voor auto's. Spoel grondig af en wrijf droog met een zachte doek. Na het wassen moet u de sluitranden en sponningen van portieren, motorkap enz. zorgvuldig reinigen omdat het vuil zich daar gemakkelijk vasthecht.

⚠ *OPGELET*

- **Wees voorzichtig zodat u uw handen niet verwondt als u de onderkant van uw voertuig of de wielen wast.**
- **Laat uw voertuig liefst niet al te vaak in een carwash wassen, aangezien de borstels krassen op de lak kunnen veroorzaken, waardoor de glans verloren gaat. Krassen zijn vooral zichtbaar op donkere kleuren.**
- **Spat of sproei nooit water op de elektrische onderdelen in de motorruimte, want dit kan het starten bemoeilijken.**
  Wees ook voorzichtig als u de onderkant van de auto wast en sproei geen water in de motorruimte.
- **Sommige types van heetwaterreinigingstoestellen oefenen een grote druk en hitte uit op het voertuig. Dit kan de kunststofonderdelen van uw voertuig vervormen en beschadigen, waardoor water in het interieur kan binnendringen. Dus;**
  - **Zorg er altijd voor dat u met het spuitstuk ongeveer 50 cm of meer van de carrosserie verwijderd blijft.**
  - **Als u rond de portierruiten wast, houd het spuitstuk dan loodrecht op het glasoppervlak en blijf er minstens 50 cm van verwijderd.**

⚠ *OPGELET*

- **Rijd na het wassen langzaam met het voertuig en druk het rempedaal enkele malen lichtjes in om de remmen te laten drogen.**
  Als de remmen nat blijven, zou dit de remprestaties negatief kunnen beïnvloeden. De mogelijkheid bestaat ook dat ze vastvriezen of door roestvorming niet meer werken, waardoor het voertuig niet meer zou kunnen worden bewogen.
- **Als u uw voertuig in een automatische carwash laat wassen, dient u de volgende aanwijzingen op te volgen. Raadpleeg de handleiding of een verantwoordelijke van de carwash. Als u de volgende werkwijze niet in acht neemt, kan uw voertuig beschadigd raken.**
  - **De buitenspiegels zijn ingeklapt.**
  - **De wisserarmeenheid is afgeplakt.**
  - **Raadpleeg een verantwoordelijke van de carwash voor u een voertuig met achterspoiler of dakrails in een carwash laat wassen.**

Bij koud weer

Zout en chemische stoffen, die in de winter soms op de wegen worden gestrooid, kunnen de carrosserie van uw voertuig aantasten. Daarom moet u het zo vaak mogelijk op de juiste manier wassen. Het is aangeraden om vóór de winter een beschermingslaag te laten aanbrengen en de bescherming van de onderkant vóór en na het winterseizoen te laten controleren. Veeg nadat u het voertuig hebt gewassen de rubbersponningen rond alle portieren goed droog om vastvriezen te voorkomen.

OPMERKING

- Breng siliconenspray aan op de afdichtstrippen rond de portieren, de motorkap enz. om te voorkomen dat deze vastvriezen.

In de was zetten

E00901000254

Door het voertuig in de was te zetten, verhindert u dat stof en chemicaliën die op het wegdek werden gestrooid zich aan de lak vasthechten. Breng een wasoplossing aan telkens nadat u het voertuig hebt gewassen of minstens om de drie maanden om de afvloeiing van water te bevorderen.
Zet uw voertuig nooit in de volle zon in de was. Breng de was pas aan nadat de oppervlakken zijn afgekoeld.

⚠ OPGELET

- **Vermijd om wassoorten te gebruiken die zeer schurende bestanddelen bevatten. Dergelijke wassoorten verwijderen weliswaar op een doeltreffende manier roest en vlekken van de lak, maar zijn schadelijk voor de glans van gelakte oppervlakken.**
  Verder zijn ze ook schadelijk voor blinkende oppervlakken als het radiatorrooster, het chroomwerk, de sierlijsten enz.
- **Gebruik geen wasbenzine of verfverdunner om teer of andere verontreinigingen van het voertuig te verwijderen.**
- **Breng geen was aan op plaatsen met een matte zwarte bekleding, aangezien dit ongelijke verkleuring, vlekken, doffe plekken enz. kan veroorzaken. Veeg wasvlekken onmiddellijk af met een zachte doek en warm water.**

⚠ OPGELET

- **Zorg er bij voertuigen met een schuifdak voor dat er bij het aanbrengen van was rond de opening van het schuifdak geen was op de afdichtingsstrip (zwart rubber) terechtkomt. Door de was zou de afdichtingsstrip de waterdichtheid van het schuifdak immers niet meer kunnen verzekeren.**

Polijsten

E00901100024

Het voertuig mag alleen worden gepolijst als de lak vlekken vertoont of zijn glans heeft verloren. Onderdelen met een matte laklaag en kunststofbumpers mogen niet worden gepolijst, aangezien door het polijsten vlekken zouden worden gevormd of hun afwerkingslaag zou worden beschadigd.

Beschadigde lak

E00901200012

Kleine barstjes en krassen in de laklaag moeten zo snel mogelijk worden bijgewerkt met MITSUBISHI bijwerklak om corrosie te vermijden.
Controleer delen van de carrosserie die naar de weg of de banden zijn gericht zorgvuldig op beschadigingen van de laklaag door rondvliegende steentjes enz. Het codenummer van de lak voor uw voertuig vindt u op het identificatieplaatje van het voertuig in de motorruimte.

Reiniging van kunststofonderdelen

E00901300361

Gebruik een spons of een zeemleer.
Als er autowas op het grijze of zwarte ruwe oppervlak van de bumper, de sierlijsten of de lampen terechtkomt, wordt het oppervlak witachtig. Verwijder de was met lauw water en een zachte doek of zeemleer.

⚠ *OPGELET*

- **Gebruik geen schrobborstel of ander hard gereedschap, aangezien deze de kunststofoppervlakken kunnen beschadigen.**
- **Gebruik geen was dat schuurmiddelen bevat, aangezien dit de kunststofoppervlakken kan beschadigen.**
- **Zorg ervoor dat er geen benzine, lichte olie, remvloeistof, motorolie, vet, verfverdunner of zwavelzuur (accu-elektrolyt) op de kunststofoppervlakken terechtkomt, want dat kan vlekken, scheurtjes of verkleuring van die onderdelen veroorzaken.**
  Als ze toch in aanraking komen met kunststofoppervlakken, veeg deze dan schoon met een zachte doek, een zeemleer of iets dergelijks en een waterige oplossing van neutraal reinigingsmiddel en spoel de aangetaste oppervlakken onmiddellijk af met water.

Verchroomde onderdelen

E00901400115

Om vlekken op en corrosie van verchroomde onderdelen te vermijden, moeten deze met water worden afgespoeld, zorgvuldig afgedroogd en met een speciale beschermende laag ingewreven. In de winter moet dit vaker gebeuren.

Lichtmetalen wielen

E00901500363

1. Verwijder vuil met een spons terwijl u water op het wiel sproeit.
2. Gebruik een neutraal reinigingsmiddel voor alle vuil dat met zuiver water niet gemakkelijk kan worden verwijderd.
   Spoel het neutrale reinigingsmiddel af nadat het wiel is gewassen.
3. Droog het wiel zorgvuldig af met een zeemleer of een zachte doek.

⚠ *OPGELET*

- **Gebruik geen borstel of ander hard voorwerp voor de velgen.**
  Daardoor zou u de velgen kunnen bekrassen.
- **Gebruik geen schoonmaakproduct dat schurende bestanddelen bevat, zuurhoudend of alkalisch is. Dit zou ertoe kunnen leiden dat de bekleding van de velgen loskomt, dat deze verkleuren of dat er vlekken worden gevormd.**
- **Spuit nooit heet water uit een stoomreiniger of dergelijke rechtstreeks op het velgoppervlak.**

⚠ *OPGELET*

- **Het contact met zout water en strooimiddelen kan corrosie veroorzaken. Spoel dergelijke substanties zo snel mogelijk af.**

Ruiten

E00901600032

De ruiten kunnen normaliter gewoon met een spons en water worden schoongemaakt.
Met een speciale glasreiniger kunt u vet, olie, dode insecten enz. verwijderen. Wrijf na de wasbeurt de ruiten droog met een schone, droge, zachte doek. Gebruik voor de ruiten nooit de doek waar u het lakwerk mee afdroogt om te vermijden dat eventueel aangebrachte was zich aan het glas hecht en zo het zicht belemmert.

OPMERKING

- Om de achterruit aan de binnenkant schoon te maken, moet u altijd een zachte doek gebruiken en over het glas wrijven in de lengterichting van de verwarmingsdraden om deze niet te beschadigen.

Wisserbladen

E00901700059

Gebruik een zachte doek en ruitenreiniger om vet, dode insecten enz. van de ruitenwisserbladen te verwijderen. Vervang de ruitenwisserbladen als ze de ruit niet meer degelijk reinigen (Zie pagina 8-24.)

Het schuifdak reinigen*

E00901800034

Reinig de binnenkant van het schuifdak met een zachte doek. Harde vuilafzettingen moeten worden afgeveegd met een in een warme oplossing van neutraal reinigingsmiddel gedrenkte doek. Veeg de oplossing af met een in helder water gedrenkte spons.

OPMERKING

- De oppervlaktebehandeling aan de binnenkant van het glas kan worden verwijderd indien een harde doek of een organisch oplosmiddel (benzine, verdunner, enz.) worden gebruikt.

Bescherming van chassis en bodem

E00902000075

De bodem van uw voertuig werd in de fabriek speciaal behandeld ter bescherming tegen roest en corrosie. Op sommige plaatsen werden roestwerende middelen en was geïnjecteerd.
De doeltreffendheid van deze voorzorgsmaatregelen vermindert tijdens het rijden echter door steenslag en chemische producten op de weg. We raden u aan om de metaalplaat van de carrosserie om de 12 maanden te laten controleren. Daarnaast verdient het aanbeveling om de voertuigbodem regelmatig te laten nazien (herfst en lente) en extra beschermingsbehandelingen te laten uitvoeren indien nodig.
Aangezien niet alle in de handel verkrijgbare materialen geschikt zijn voor gebruik op uw voertuig, raden we u aan dit te laten uitvoeren door een vakman.
Tijdens het wassen van het voertuig, vooral in de winter, besproeit u best de bodem met water om vuil en stof die zouten, wegchemicaliën enz. kunnen bevatten te verwijderen.

Motorruimte

E00902100311

Reinig de motorruimte net voor en net na de winterperiode. Besteed daarbij vooral aandacht aan flenzen, spleten en perifere onderdelen waar er zich stof kan ophopen dat chemicaliën die op het wegdek werden gestrooid en andere corrosieve materialen bevat.
Indien in uw streek op het wegdek strooizouten en andere chemicaliën worden gebruikt, reinig de motorruimte dan minstens om de drie maanden.
Spat of sproei nooit water op de elektrische onderdelen in de motorruimte, want dit kan tot beschadigingen leiden.
Zorg ervoor dat de perifere onderdelen, de kunststofoppervlakken enz. niet in aanraking komen met zwavelzuur (accu-elektrolyt), aangezien dit scheuren, vlekken of verkleuring kan veroorzaken.
Als die stoffen er toch mee in aanraking komen, veeg de aangetaste oppervlakken dan schoon met een zachte doek, een zeemleer of iets dergelijks en een waterige oplossing van neutraal reinigingsmiddel en spoel ze onmiddellijk af met water.

Onderhoud

Voorzorgsmaatregelen bij het onderhoud 8- 2
Katalysator.....8- 3
Motorkap 8- 3
Motorolie 8- 5
Motorkoelvloeistof.....8- 9
Sproeivloeistof.....8- 11
Remvloeistof 8- 12
Koppelingsvloeistof* 8- 14
Stuurbekrachtigingsvloeistof.....8- 15
Accu.....8- 15
Banden.....8- 18
Inwerken van de handrem 8- 24
Vervanging van het wisserbladrubber 8- 24
Algemeen onderhoud.....8- 27
Voor koud weer en bij sneeuw.....8- 28
Smeltzekeringen.....8- 28
Zekeringen 8- 29
Vervanging van lampen 8- 36

Voorzorgsmaatregelen bij het onderhoud

E01000100331

Goed en regelmatig onderhoud staat borg voor een lange levensduur van uw voertuig.
Wij raden u aan om de periodieke controle- en onderhoudswerkzaamheden door een erkend MITSUBISHI MOTORS Service Centrum of door een andere specialist te laten uitvoeren. Indien een defect of een ander probleem wordt vastgesteld, raden wij u aan dit te laten controleren en herstellen. Dit hoofdstuk bevat informatie over controle- en onderhoudswerkzaamheden die u zelf kunt uitvoeren. Let goed op de aanwijzingen en waarschuwingen in verband met de verschillende verrichtingen.

⚠ *WAARSCHUWING*

- **Bij de controle of het onderhoud van onderdelen in de motorruimte moet u altijd eerst de motor afzetten en laten afkoelen.**
- **Als u met draaiende motor in de motorruimte moet werken, zorg er dan voor dat uw kleding, uw haar enz. niet in de ventilator, de aandrijfriemen of andere bewegende onderdelen verstrikt kan raken.**
- **Rook niet en vermijd vonken of open vuur in de buurt van brandstof of de accu. De dampen zijn ontvlambaar.**
- **Wees uiterst voorzichtig wanneer u aan de accu werkt. De accu bevat giftig en corroderend zwavelzuur.**
- **Ga niet onder het voertuig liggen als het alleen maar op een krik steunt. Zet de krik altijd onder de voorziene krikpunten van uw auto.**

⚠ *WAARSCHUWING*

- **Een verkeerde behandeling van onderdelen en materialen die in uw voertuig worden gebruikt kan uw persoonlijke veiligheid in gevaar brengen. Wij raden u aan om voor de vereiste informatie een specialist te raadplegen.**

Katalysator

E01000200550

Als u loodvrije benzine gebruikt, hoeft u verder geen bijzondere voorzorgsmaatregelen te treffen.
De reinigingsinrichtingen van de uitlaatgassen die met de katalysator worden gebruikt, zijn uitermate doeltreffend om de uitstoot van schadelijke gassen te verminderen. De katalysator is in het uitlaatsysteem aangebracht.
Het is belangrijk dat de motor goed is afgesteld om de goede werking van de katalysator te verzekeren en een eventuele beschadiging ervan te voorkomen.

⚠ *WAARSCHUWING*

- **Net als alle andere voertuigen mag u ook dit voertuig niet parkeren of gebruiken op plaatsen waar brandbaar materiaal, zoals droog gras of bladeren, met de hete uitlaat in contact kan komen, aangezien dit brand kan veroorzaken.**
- **Op de katalysator mag geen verf worden aangebracht.**

OPMERKING
- Gebruik voor benzinevoertuigen UITSLUITEND LOODVRIJE BENZINE van het type dat onder “Brandstofkeuze” op pagina 2 wordt aanbevolen.

Motorkap

E01000300867

Openen

1. Trek de ontgrendelingshendel naar u toe om de motorkap te ontgrendelen.

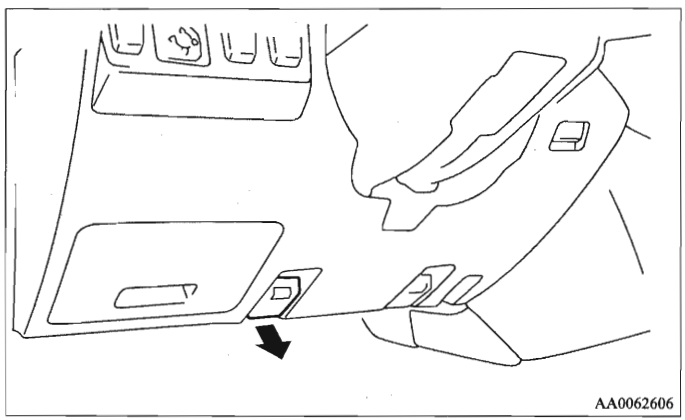

2. Til de motorkap omhoog terwijl u het veiligheidsslot ingedrukt houdt.

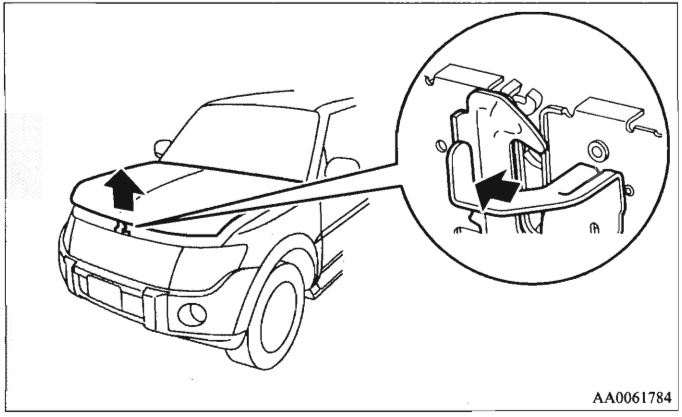

OPMERKING

- Open de motorkap alleen als de ruitenwissers in de ruststand staan. Anders kunt u de lak/carrosserie beschadigen.

3. Zet de motorkapsteun in de inkeping om de motorkap te ondersteunen.

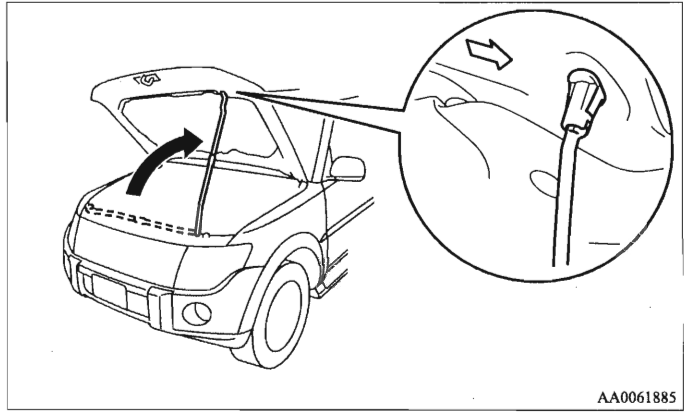

⚠ *OPGELET*

- **Bemerk dat de motorkapsteun door een windstoot onder de open motorkap kan worden weggeslagen.**
- **Breng de motorkapsteun in de groef aan en vergewis u ervan dat deze de motorkap stevig ondersteunt zodat ze niet op uw hoofd of lichaam kan vallen.**

Sluiten

1. Haak de motorkapsteun los en klik deze in de houder vast.

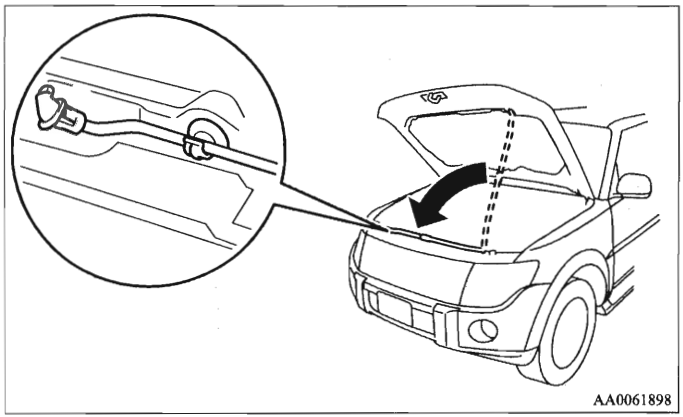

2. Laat de motorkap langzaam zakken tot ongeveer 30 cm boven de gesloten stand en laat deze dan vallen.
3. Vergewis u ervan dat de motorkap stevig vergrendeld is door het midden van de motorkap lichtjes omhoog te tillen.

OPMERKING

- Indien de motorkap daardoor niet wordt vergrendeld, laat deze dan van iets hoger vallen.
- Druk niet hard met de handen op de motorkap, omdat u deze daardoor zou kunnen verbuigen.

⚠ *OPGELET*

- **Let er bij het sluiten van de motorkap op dat uw handen of vingers niet geklemd raken.**

Motorolie

E01000400901

Motorolie controleren en bijvullen

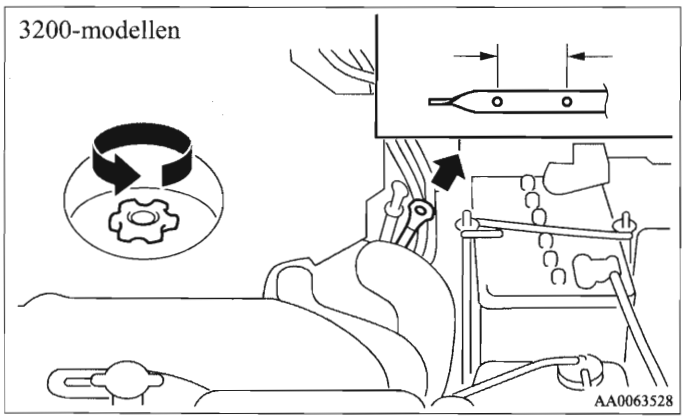

De gebruikte motorolie heeft een grote invloed op de prestaties, de levensduur en het startgedrag van de motor. Zorg ervoor dat u steeds kwaliteitsolie van de aanbevolen kwaliteit en met de juiste viscositeit gebruikt.
Alle motoren verbruiken in normale omstandigheden een bepaalde hoeveelheid olie. Het is dus belangrijk om op regelmatige tijdstippen of voor u op reis vertrekt het oliepeil te controleren.

1. Parkeer het voertuig op een horizontaal oppervlak.
2. Zet de motor af.
3. Wacht enkele minuten.
4. Verwijder de peilstok en veeg hem af met een schone doek.
5. Steek de peilstok zover mogelijk in de tank.
6. Trek de peilstok uit de tank en lees het oliepeil af. Dit moet altijd binnen het aangeduide bereik liggen.
7. Als de olie tot onder het voorgeschreven peil is gedaald, draai dan de olievuldop bovenop de cilinderkop los en voeg voldoende olie bij tot het voorgeschreven oliepeil is bereikt. Vul niet te veel olie bij om beschadiging van de motor te vermijden. Gebruik altijd de voorgeschreven motorolie en vermeng nooit verschillende soorten olie met elkaar.
8. Draai de olievuldop na het bijvullen opnieuw goed vast.
9. Controleer het oliepeil opnieuw door de stappen 4 tot 6 te herhalen.

Gebruik alleen motorolie die aan de ACEA- of API-classificatie beantwoordt, zoals in deze handleiding wordt aanbevolen.

OPMERKING

- Het verbruik van motorolie wordt sterk beïnvloed door de nuttige last, het motortoerental enz. Het kan naargelang van de rijstijl oplopen tot 1,0 liter/1.000 km.
- De motorolie zal snel vervuilen als onder zware omstandigheden met het voertuig wordt gereden, waardoor de olie sneller zal moeten worden ververst. Zie hiervoor het onderhoudsschema.
- Voor de verwijdering van gebruikte motorolie verwijzen wij naar pagina 8.

Keuze van de motorolie

Benzinevoertuigen

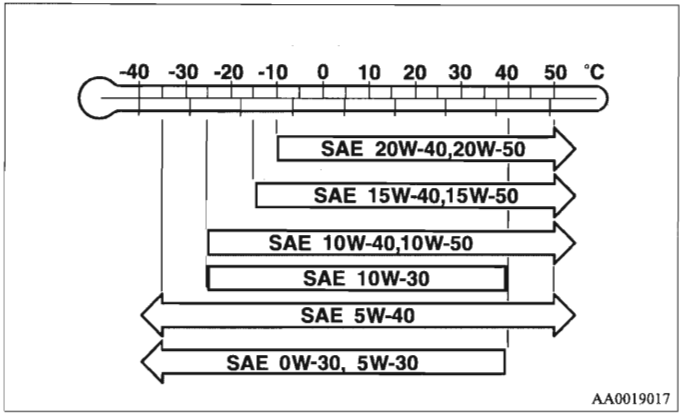

- Kies motorolie met het juiste SAE-viscositeitsgetal, afhankelijk van de buitentemperatuur.
  SAE 0W-30, 5W-30 en 5W-40 motoroliën mogen alleen worden gebruikt als ze aan de specificaties ACEA A3/B3, A3/B4 of A5/B5 en API SG (of hoger) beantwoorden.
- Gebruik motorolie die aan de volgende classificatie beantwoordt:
  - ACEA-classificatie:
    "Voor service A1/B1, A3/B3, A3/B4 of A5/B5"
  - API-classificatie:
    "Voor service SG" of hoger

OPMERKING

- Het is niet aangeraden om additieven te gebruiken, aangezien deze de doeltreffendheid van de reeds in de motorolie aanwezige additieven kunnen verminderen. Dit kan tot mechanische defecten leiden.

Dieselvoertuigen

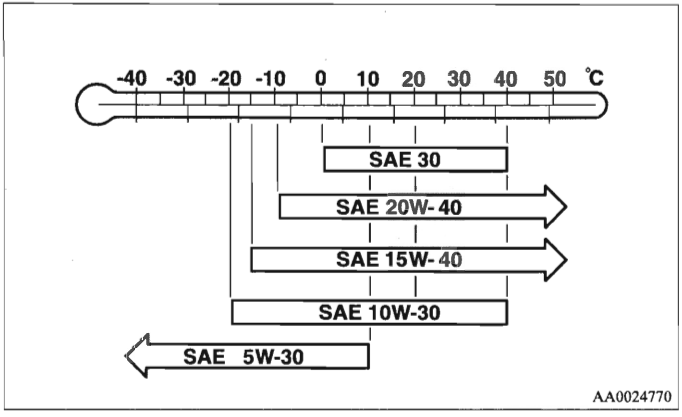

- Kies motorolie met het juiste SAE-viscositeitsgetal, afhankelijk van de buitentemperatuur.
- Voor dieselvoertuigen zonder dieselpartikelfilter (DPF) moet motorolie van de volgende classificatie worden gebruikt:
  - ACEA-classificatie:
    "VOOR SERVICE A1/B1, A3/B3, A3/B4 of A5/B5"
  - API-classificatie:
    "VOOR SERVICE CD" of hoger
- Voor dieselvoertuigen met dieselpartikelfilter (DPF) moet motorolie van de volgende classificatie worden gebruikt:
  - ACEA-classificatie:
    "Voor SERVICE C1, C2 of C3"
  - API-classificatie:
    "VOOR SERVICE DL-1"

OPMERKING

- Het is niet aangeraden om additieven te gebruiken, aangezien deze de doeltreffendheid van de reeds in de motorolie aanwezige additieven kunnen verminderen. Dit kan tot mechanische defecten leiden.

Motorkoelvloeistof

E01000500700

Het koelvloeistofpeil controleren

In de motorruimte bevindt er zich een doorzichtige reservetank voor de koelvloeistof.
Het niveau van de koelvloeistof moet steeds tussen de merktekens "LOW" en "FULL" liggen; meet het niveau bij een koude motor.

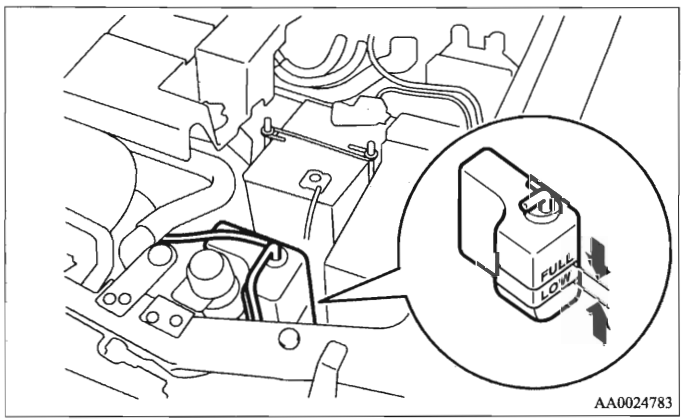

Koelvloeistof bijvullen

Het koelsysteem is een gesloten circuit, zodat het koelvloeistofverlies normaal gesproken zeer gering is. Een aanzienlijke daling van het koelvloeistofpeil kan op een lek wijzen. Indien dit zich voordoet, raden wij u aan het systeem zo snel mogelijk te laten controleren.
Als het peil tot onder het merkteken "LOW" op de reservetank daalt, open dan het deksel en vul koelvloeistof bij.
Als de reservetank volledig leeg is, verwijder dan de radiatordop en voeg koelvloeistof bij tot aan de hals van de vulopening.

⚠ *WAARSCHUWING*

- **Open de radiatordop nooit als de motor heet is. Het koelsysteem staat onder druk en ontsnappende hete koelvloeistof kan zware brandwonden veroorzaken.**

Antivriesmiddel

De motorkoelvloeistof bevat een anti-corrosiemiddel op basis van ethyleenglycol. De cilinderkop en de behuizing van de waterpomp zijn gemaakt van een aluminiumlegering; vervang de motorkoelvloeistof regelmatig om corrosie van deze onderdelen te vermijden.

Gebruik "DIA QUEEN SUPER LONG LIFE COOLANT" of een gelijkwaardig product.
Originele MITSUBISHI-koelvloeistof biedt een uitstekende bescherming tegen corrosie en roestvorming van alle metalen, met inbegrip van aluminium, en kan klontervorming in de radiator, de verwarming, de cilinderkop, het motorblok enz. tegengaan.

Aangezien het gebruik van dit roestwerend middel noodzakelijk is, mag u de koelvloeistof niet door gewoon water vervangen, zelfs niet in de zomer. De vereiste concentratie van het antivriesmiddel hangt af van de verwachte omgevingstemperatuur.

Omgevingstemperatuur (minimum) °C	–15	–20	–25	–30	–35	–50
Antivriesmiddelconcentratie %	30	35	40	45	50	60

⚠ *OPGELET*

- **Gebruik geen alcohol- of methanolhoudend antivriesmiddel noch motorkoelvloeistoffen die met alcohol- of methanolhoudend antivriesmiddel zijn vermengd. Het gebruik van een ongeschikt antivriesmiddel kan tot corrosie van de aluminiumonderdelen leiden.**
- **Voor optimale resultaten wat roestwerende en antivrieseigenschappen betreft, moet de concentratie van het antivriesmiddel tussen 30 en 60 % bedragen.**
  Concentraties van meer dan 60 % verminderen de doeltreffendheid van zowel het antivries- als het koelmiddel en zijn dus slecht voor de motor.
- **Vul niet bij met alleen zuiver water.**

Bij koud weer

Het motorkoelvloeistofmengsel dat in de fabriek wordt gebruikt, biedt een vorstbescherming tot temperaturen van ongeveer –30 °C. De concentratie moet voor het begin van een periode van koud weer worden gecontroleerd en indien nodig moet antivriesmiddel aan het systeem worden toegevoegd om beschadiging van de motor en de radiator door vorst te vermijden.

Sproeivloeistof

E01000700412

Sproeivloeistof voorruit

Het sproeivloeistofreservoir voor de voorruit bevindt zich in de motorruimte.
Controleer het peil van deze sproeivloeistof op geregelde tijdstippen en vul indien nodig sproeivloeistof in het reservoir bij.

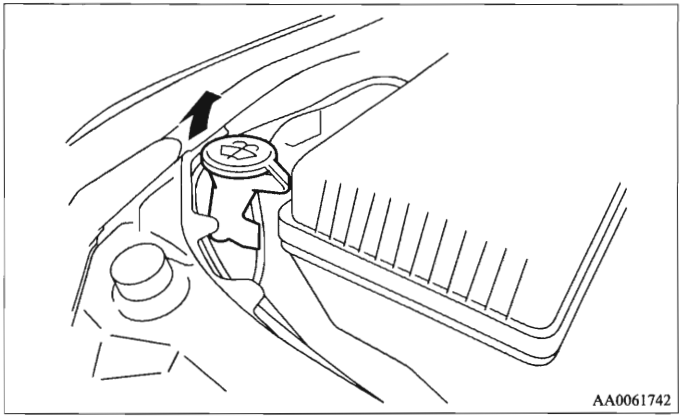

OPMERKING

- Het sproeivloeistofreservoir dient zowel voor de voorruit als voor de koplampen (als het voertuig met een koplampsproeier is uitgerust).

Sproeivloeistof achterruit

E01006500063

1. Verwijder het deksel van de vulopening van het sproeivloeistofreservoir voor de achterruit (A) op het achterportier.

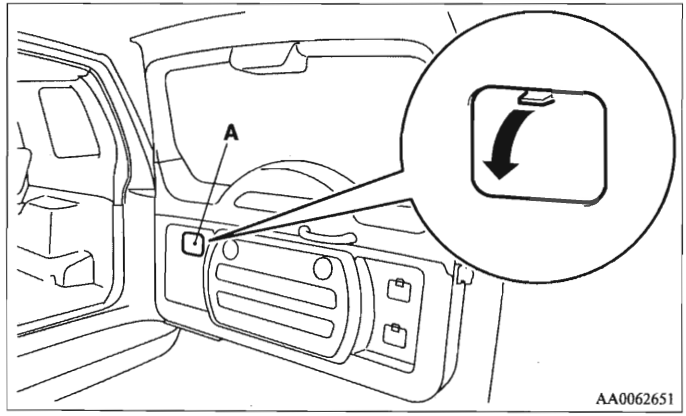

2. Trek de vulopening van het sproeivloeistofreservoir voor de achterruit (B) uit en controleer het vloeistofpeil.
   Als het peil laag staat, moet u sproeivloeistof in het reservoir bijvullen.

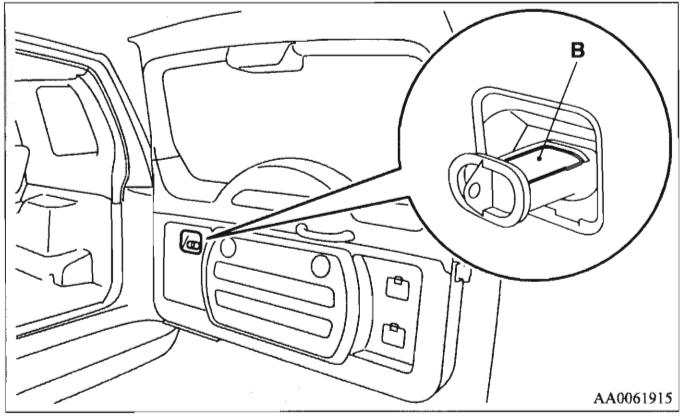

Bij koud weer

E01006600019

Bij lage temperaturen moet u, met het oog op de goede werking van de ruitensproeiers, een vloeistof met antivries gebruiken.

Remvloeistof

E01000900443

Het vloeistofpeil controleren

Het peil van de remvloeistof wordt door een vlotter aangegeven. Als het peil van de remvloeistof onder het merkteken "MIN" daalt, licht het waarschuwingslampje van de remvloeistof op.
Het peil van de remvloeistof moet tussen de merktekens "MAX" en "MIN" op het reservoir blijven.

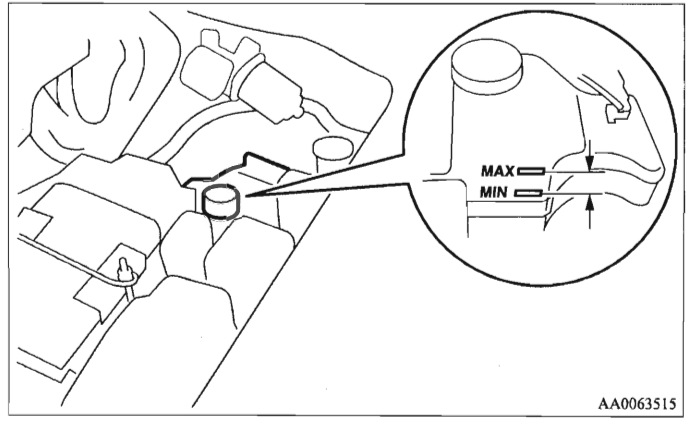

Als het peil tot onder het merkteken "MIN" is gedaald, controleer het dan als volgt:

1. Draai de contactsleutel op "LOCK" of "ACC".
2. Druk het rempedaal herhaalde malen in tot u een beduidende weerstand voelt (normaal na zowat 40 keren).

3. Controleer het peil van de remvloeistof in het reservoir.
   Het peil van de remvloeistof moet tussen de merktekens "MAX" en "MIN" op het reservoir blijven.

Het vloeistofpeil daalt lichtjes naarmate de remblokken verslijten, maar dit is niet abnormaal.
Als het peil van de remvloeistof op korte tijd opvallend daalt, dan wijst dit op een lek in het remsysteem.
Indien dit zich voordoet, raden wij u aan uw voertuig te laten controleren.

Vloeistoftype

Gebruik remvloeistof die beantwoordt aan de norm DOT3 of DOT4 uit een hermetisch gesloten verpakking. Remvloeistof is hygroscopisch (vochtaantrekkend). Overtollig vocht in de remvloeistof heeft een nadelige invloed op het remsysteem en vermindert de remprestaties.

⚠ *OPGELET*

- **Wees voorzichtig met remvloeistof, aangezien deze schadelijk is voor de ogen, de huid kan irriteren en ook gelakte oppervlakken kan aantasten.**
- **Gebruik alleen de voorgeschreven remvloeistof.**
  Meng nooit verschillende merken van remvloeistof of voeg geen olie van een ander merk aan de olie in het reservoir toe om chemische reacties te vermijden.
  Zorg ervoor dat benzinehoudende vloeistoffen niet in aanraking komen of zich vermengen met de remvloeistof en dat ze er niet in terecht komen.
  Dit zou de afdichtingen beschadigen.
- **Houd, behalve tijdens het onderhoud, de reservoirdop gesloten om een kwaliteitsvermindering van de remvloeistof te voorkomen.**
- **Reinig de vuldop alvorens u deze verwijdert en sluit de dop stevig na het onderhoud.**

*Koppelingsvloeistof**

E01001000223

Het vloeistofpeil controleren

De koppelingsvloeistof in de hoofdcilinder moet worden gecontroleerd telkens onderhoudswerkzaamheden in de motorruimte worden uitgevoerd. Daarnaast moet het systeem ook op lekken worden gecontroleerd.
Zorg ervoor dat het peil van de koppelingsvloeistof altijd tussen de markeringen "MAX" en "MIN" op het vloeistofreservoir staat.

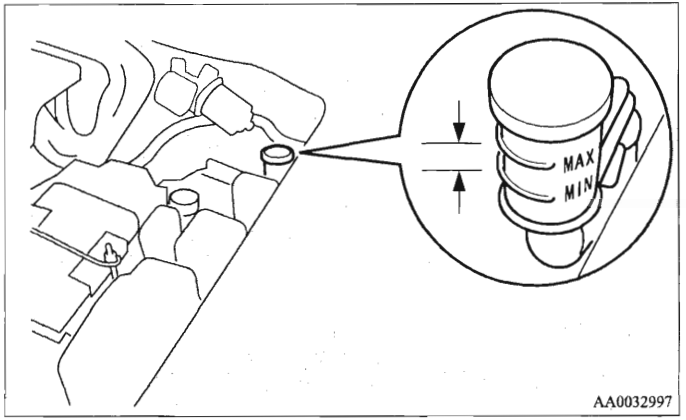

Als het peil van de koppelingsvloeistof op korte tijd opvallend daalt, wijst dit op een lek in het koppelingssysteem.
Indien dit zich voordoet, raden wij u aan uw voertuig te laten controleren.

Vloeistoftype

Er moet remvloeistof worden gebruikt die beantwoordt aan de norm DOT 3 of DOT 4.
De reservoirdop moet vast zijn aangedraaid om indringing van vreemde materialen of vocht te voorkomen.
ZORG ERVOOR DAT GEEN ENKELE OLIEHOUDENDE VLOEISTOF IN CONTACT KOMT OF WORDT VERMENGD MET DE REMVLOEISTOF OF DEZE OP EENDER WELKE ANDERE MANIER VERONTREINIGT. DAARDOOR ZULLEN DE AFDICHTINGEN WORDEN BESCHADIGD.

⚠ *WAARSCHUWING*

- **Wees voorzichtig met remvloeistof, aangezien deze schadelijk is voor de ogen, de huid kan irriteren en ook gelakte oppervlakken kan aantasten. Veeg gemorste vloeistof onmiddellijk op.**

Stuurbekrachtigingsvloeistof

E01001100240

Het vloeistofpeil controleren

Controleer het vloeistofpeil in het reservoir terwijl de motor stationair draait.
Zorg ervoor dat het peil van de stuurbekrachtigingsvloeistof altijd tussen de markeringen "MAX" en "MIN" op het vloeistofreservoir staat en vul zo nodig vloeistof bij.

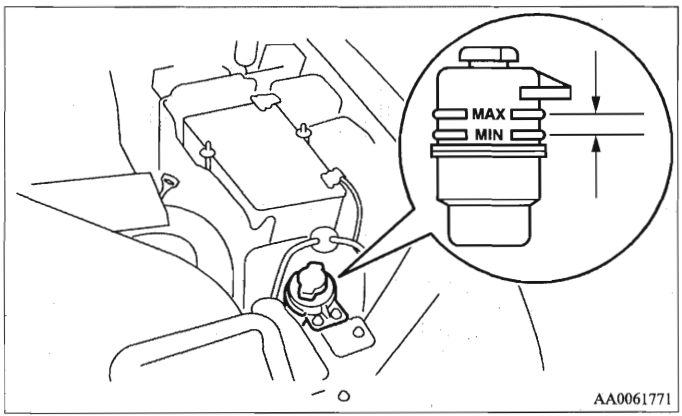

Aanbevolen vloeistof

Gebruik "Originele MITSUBISHI stuurbekrachtigingsvloeistof" of "ATF DEXRON III/DEXRON II".

Accu

E01001200977

De staat van de accu is zeer belangrijk voor een vlotte start van de motor en voor een goede werking van de elektrische installatie. Vooral in de winter is regelmatige controle en onderhoud belangrijk.

OPMERKING

- In het geheugen opgeslagen gegevens van instellingen die door de gebruiker zijn uitgevoerd, kunnen worden gewist wanneer de accu wordt vervangen. Indien dit zich voordoet, voer de instellingen dan opnieuw in en volg daarvoor de passende werkwijzen.

Controle van het elektrolytpeil van de accu

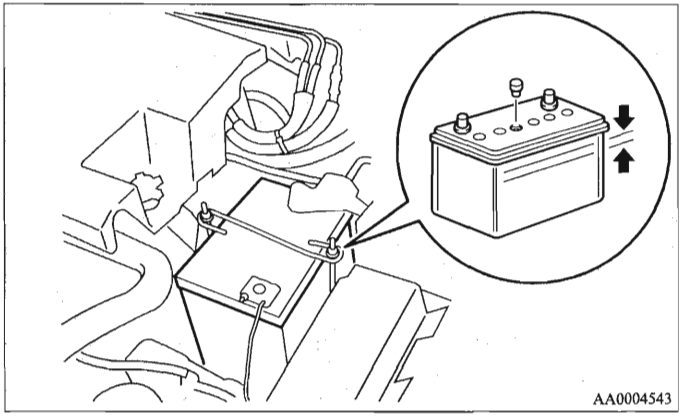

Het elektrolytpeil moet tussen de grenzen liggen die op de buitenkant van de accu zijn vermeld. Vul zo nodig bij met gedistilleerd water.
Binnenin is de accu verdeeld in verschillende cellen; verwijder de dopjes van elke cel en vul bij tot aan de bovenste markering. Vul niet hoger dan tot aan de bovenste markering bij, aangezien uitspattende vloeistof tijdens het rijden schade kan veroorzaken.
Controleer het elektrolytpeil minstens om de 4 weken, afhankelijk van de gebruiksomstandigheden.
Indien de accu niet wordt gebruikt, ontlaadt hij zich na een tijd vanzelf. Controleer de accu om de 4 weken en laad hem, indien nodig, met lage stroomsterkte op.

Bij koud weer

Het vermogen van de accu daalt bij lage temperaturen. Dat is het onvermijdelijk gevolg van zijn chemische en fysische eigenschappen. Daarom levert een zeer koude accu, vooral als hij niet volledig is opgeladen, slechts een fractie van de startstroom die normaal beschikbaar is.
Wij raden u aan de accu voor het begin van het koude weer te laten controleren en deze indien nodig te laten opladen of vervangen.
Dit garandeert niet alleen dat uw voertuig betrouwbaar start, maar bovendien heeft een volledig opgeladen accu ook een langere levensduur.

Loskoppelen en aansluiten

Om de accukabel los te koppelen, moet u de motor afzetten; koppel dan eerst de negatieve (–) klem en daarna de positieve (+) klem los. Bij het aansluiten van de accu moet u eerst de positieve (+) klem en daarna de negatieve (–) klem aansluiten.

⚠ WAARSCHUWING

- **Houd vonken, sigaretten en open vuur uit de buurt van de accu om te voorkomen dat deze ontploft.**
- **De elektrolyt van de accu is een erg bijtende stof. Vermijd elk contact met ogen, huid, kleren of de lak van uw voertuig. Spoel gemorste elektrolyt onmiddellijk met overvloedig water af.**
  Irritatie van ogen of huid door contact met elektrolyt maakt een onmiddellijke medische behandeling noodzakelijk.
- **Zorg voor voldoende ventilatie als u een accu oplaadt of in een gesloten ruimte gebruikt.**

⚠ OPGELET

- **Houd de accu buiten het bereik van kinderen.**
- **Koppel de accu nooit los met het contactslot op "ON" om de elektrische onderdelen van uw voertuig niet te beschadigen.**
- **De accu nooit kortsluiten om oververhitting en beschadiging te vermijden.**
- **Als u een snellader gebruikt om de accu op te laden, koppel dan eerst de accukabels los.**
- **Om kortsluiting te voorkomen, moet altijd eerst de negatieve (–) klem worden losgekoppeld.**
- **Draag altijd een veiligheidsbril als u aan een accu werkt.**
- **Zorg ervoor dat de perifere onderdelen, de kunststofoppervlakken enz. niet in aanraking komen met zwavelzuur (accu-elektrolyt), aangezien dit scheuren, vlekken of verkleuring kan veroorzaken.**
  Als die stoffen er toch mee in aanraking komen, veeg de aangetaste oppervlakken dan schoon met een zachte doek, een zeemleer of iets dergelijks en een waterige oplossing van neutraal reinigingsmiddel en spoel ze onmiddellijk af met water.

OPMERKING

- Houd de aansluitklemmen schoon. Breng na het aansluiten van de accu een beschermende vetlaag op de klemmen aan. Gebruik lauw water om de klemmen schoon te maken.
- Controleer of de accu stevig is vastgemaakt en niet kan verschuiven tijdens het rijden. Controleer of ook alle klemmen goed vastzitten.
- Als u uw voertuig lang niet gebruikt, haal er dan de accu uit en berg hem ergens op waar de accuvloeistof niet kan bevriezen. Laad de accu volledig op alvorens hem op te bergen.

Banden

E01001300167

⚠ *WAARSCHUWING*

- **Door te rijden met versleten of beschadigde banden of met banden met een verkeerde spanning, kunt u de controle over de auto verliezen, waardoor u kans loopt op een ongeval met ernstig letsel.**

Bandenspanning

E01001401064

Bandenmaat	Maximaal 5 passagiers		Maximale belasting		Rijden met een aanhangwagen	
	Front (Vooraan)	Rear (Achteraan)	Front (Vooraan)	Rear (Achteraan)	Front (Vooraan)	Rear (Achter-aan)
265/65R17 112H 265/60R18 110H	2,2 bar (220 kPa)	2,4 bar (240 kPa)	2,4 bar (240 kPa)	2,8 bar (280 kPa)	2,6 bar (260 kPa)	3,0 bar (300 kPa)

Controleer de bandenspanning van alle banden terwijl ze koud zijn. Als de spanning te hoog of te laag is, moet u ze aan de voorgeschreven waarde aanpassen.
Controleer de banden op beschadigingen en luchtlekken nadat de bandenspanning werd aangepast. Breng altijd rubberdopjes op de ventielen aan.

Bandenslijtage

E01001800478

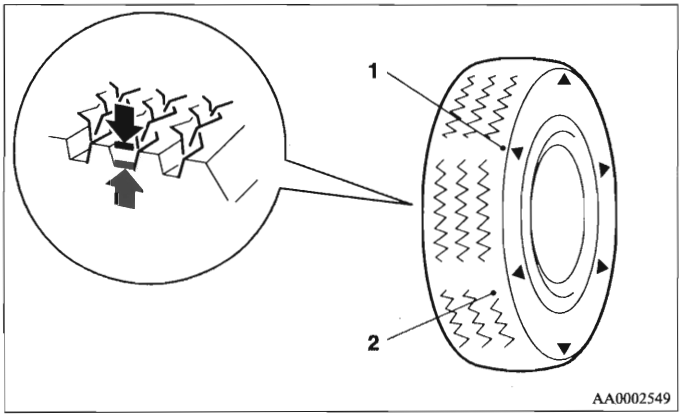

1- Plaats van de slijtage-indicator
2- Slijtage-indicator

Controleer de banden op sneden, scheurtjes en andere beschadigingen. Vervang de banden als ze diepe sneden of scheuren vertonen. Controleer elke band ook op de aanwezigheid van metalen voorwerpen of kiezelstenen.
Met versleten banden rijden kan erg gevaarlijk zijn, omdat het de kans op slippen en aquaplaning vergroot. De profieldiepte van de banden moet minstens 1,6 mm bedragen om aan de minimale veiligheidsvoorschriften te voldoen.

Op het oppervlak van de band zullen op zes plaatsen slijtage-indicatoren verschijnen naarmate de band verslijt om aan te geven dat de band niet langer aan de minimale veiligheidsvoorschriften voldoet. Als deze slijtage-indicatoren te zien zijn, moet u de banden laten vervangen.

Wanneer een van de banden moet worden vervangen, vervang ze dan allemaal.

⚠ *OPGELET*

- **Gebruik altijd banden van dezelfde maat, hetzelfde type en hetzelfde merk die dezelfde slijtage vertonen. Als u banden van een andere maat, een ander type of merk of een verschillende slijtagegraad gebruikt, zal de temperatuur van de differentieelolie stijgen, wat het besturingssysteem kan beschadigen. Daarnaast wordt de aandrijflijn onderworpen aan een overmatige belasting, wat tot olielekken, het vastlopen van onderdelen of andere ernstige defecten kan leiden.**

Vervangen van banden en wielen

E01007200054

⚠ *OPGELET*

- **Gebruik geen banden van een andere maat dan die welke is aangegeven en gebruik geen verschillende types banden door elkaar, aangezien dit de rijveiligheid negatief kan beïnvloeden.**
  Zie “Banden en wielen” op pagina 9-13.

⚠ *OPGELET*

- **Zelfs indien een wiel dezelfde velgafmetingen en inpersdiepte van de velg ten opzichte van de naaf heeft als het aangegeven wieltype, kan de vorm nog altijd verschillen waardoor het niet correct kan worden aangebracht. Wij raden u aan een specialist te raadplegen voor u eventueel wielen aanbrengt die u liggen hebt.**

Onderling verwisselen van de banden

E01001900730

De slijtage van de banden hangt af van de toestand van uw voertuig, de wegomstandigheden en de persoonlijke rijstijl van de bestuurder. Om de ongelijke slijtage te verminderen en de levensduur van de banden te verhogen, raden wij u aan de banden onmiddellijk onderling te verwisselen wanneer u abnormale slijtage ontdekt, of wanneer u het verschil in slijtage tussen de banden voor en achter duidelijk merkt.
Onderzoek de banden tijdens het verwisselen op abnormale slijtage en op beschadigingen. Abnormale slijtage wordt gewoonlijk veroorzaakt door een verkeerde bandenspanning, een slechte wieluitlijning, een slechte uitbalancering van de wielen of bruusk remmen. Wij raden u aan dit te laten controleren om de oorzaak van de ongelijke slijtage te bepalen.

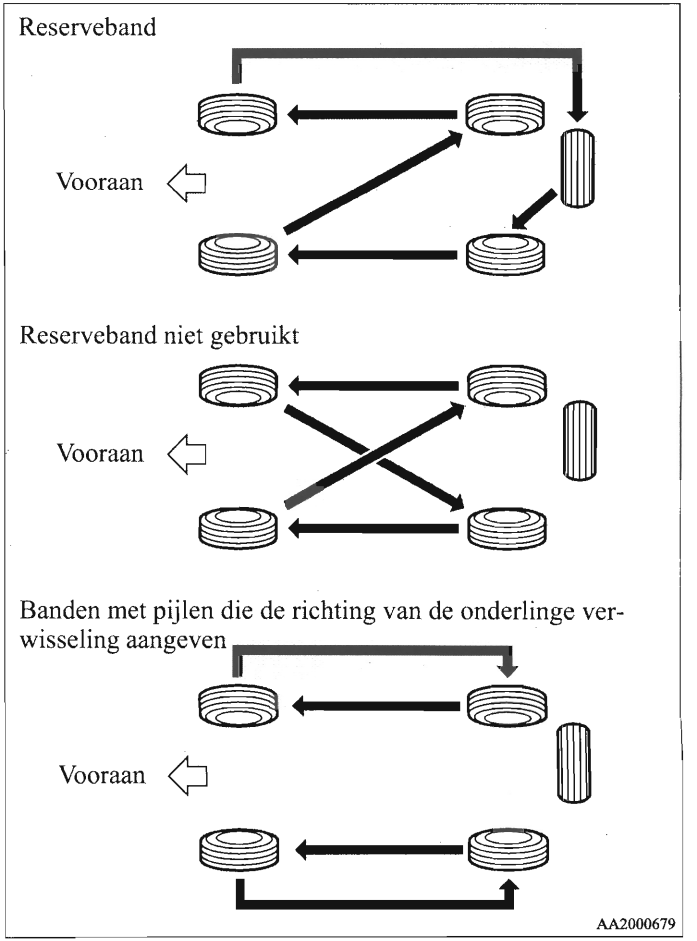

⚠ OPGELET

- **Indien de banden voorzien zijn van pijlen (A) die de juiste draairichting aanduiden, verwissel dan de voor- en achterwielen aan de linkerkant en daarna de voor- en achterwielen aan de rechterkant van het voertuig afzonderlijk. Laat alle banden aan hun oorspronkelijke kant van het voertuig. Als u de banden monteert, zorg er dan voor dat de pijlen in de richting wijzen waarin de wielen zullen draaien als het voertuig vooruitrijdt. Banden waarvan de pijlen in de verkeerde richting wijzen, zullen nooit optimale prestaties leveren.**

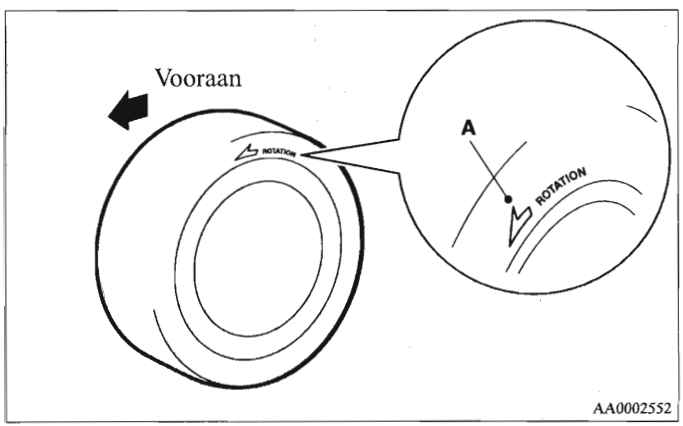

⚠ OPGELET

- **Gebruik nooit verschillende types banden door elkaar.**
  Als u verschillende types banden door elkaar gebruikt, kunnen de prestaties en de veiligheid van uw voertuig daardoor negatief worden beïnvloed.

Sneeuwbanden

E01002000523

Het gebruik van sneeuwbanden is aanbevolen wanneer u op sneeuw en ijs rijdt. Om de stabiliteit tijdens het rijden te bewaren, moeten op de vier wielen sneeuwbanden met hetzelfde formaat en loopvlakprofiel worden gemonteerd.
Sneeuwbanden die meer dan 50 % zijn afgesleten, zijn niet meer geschikt om als dusdanig te worden gebruikt.
Sneeuwbanden die niet aan de specificaties beantwoorden, mogen niet worden gebruikt.

⚠ OPGELET

- **Leef de toegelaten maximumsnelheid voor uw sneeuwbanden en de wettelijke snelheidsbeperkingen na.**

OPMERKING

- De wetten en voorschriften betreffende sneeuwbanden (rijsnelheid, vereiste gebruik, type enz.) verschillen van land tot land. Stel u op de hoogte van de wetten en voorschriften in de streek waar u wilt gaan rijden en leef deze na.

- Indien op uw voertuig flensmoeren worden gebruikt, vervang deze dan door conische moeren wanneer stalen wielen worden gebruikt.

Sneeuwkettingen

E01002100869

Bij voertuigen met 4WD, waarbij de aandrijfkracht voornamelijk naar de achterwielen wordt overgebracht, moeten de sneeuwkettingen altijd achteraan worden aangebracht in overeenstemming met de instructies van de fabrikant.
Gebruik enkel sneeuwkettingen die geschikt zijn voor de op het voertuig gemonteerde banden: het gebruik van een verkeerde kettinggrootte of een verkeerd kettingtype kan de carrosserie van uw wagen beschadigen.
Alvorens u sneeuwkettingen aanbrengt, raden wij u aan contact te nemen met een erkend MITSUBISHI MOTORS Service Centrum. De maximale kettinghoogte is als volgt.

Bandenmaat	Afmeting wiel	Max. kettinghoogte [mm]
265/65R17 112H	17x7 1/2JJ	22
265/60R18 110H	18x7 1/2JJ	

Met sneeuwkettingen bedraagt de maximumsnelheid 50 km/u.
Op sneeuwvrije wegen moet u de sneeuwkettingen zo snel mogelijk verwijderen.

⚠ OPGELET

- **Als uw voertuig met een antiblokkeerremsysteem (ABS) is uitgerust, moet u in "4H", "4HLc" of "4LLc" rijden om te verzekeren dat uw antiblokkeerremsysteem (ABS) correct werkt als u sneeuwkettingen hebt aangebracht.**
- **Oefen met het aanbrengen van sneeuwkettingen voor u ze echt nodig hebt. Verwacht niet dat anderen u in de koude zullen helpen.**
- **Kies een recht stuk weg, waar u uw voertuig aan de kant kunt zetten en andere weggebruikers u goed kunnen zien terwijl u de sneeuwkettingen aanbrengt.**
- **Breng geen kettingen aan indien u ze niet echt nodig hebt. Daardoor verslijten namelijk zowel uw banden als het wegdek.**
- **Stop nadat u 100-300 meter hebt gereden en span de kettingen opnieuw aan.**
- **Rijd voorzichtig en niet meer dan 50 km/u. Denk eraan dat sneeuwkettingen geen garantie zijn om ongevallen te vermijden.**
- **Let er bij het aanbrengen van de sneeuwkettingen op dat ze het schijfwiel of de carrosserie niet beschadigen.**
- **Een lichtmetalen wiel kan tijdens het rijden door een sneeuwketting worden beschadigd. Als u een sneeuwketting aanbrengt op een lichtmetalen wiel, zorg er dan voor dat geen enkel onderdeel van de ketting en de bevestiging in aanraking kan komen met het wiel.**

⚠ OPGELET

- **Zorg ervoor dat u bij het aanbrengen of verwijderen van sneeuwkettingen uw handen of andere lichaamsdelen niet verwondt aan de scherpe randen van de voertuigcarrosserie.**

OPMERKING

- De voorschriften betreffende het gebruik van sneeuwkettingen verschillen van land tot land. Leef altijd de plaatselijke wetten en reglementen na.
  In de meeste landen is het wettelijk verboden om op sneeuwvrije wegen met sneeuwkettingen te rijden.

Inwerken van de handrem

E01008300010

Om optimale remprestaties te verzekeren, moeten de remvoeringen van de handrem worden ingewerkt als de remprestaties van de handrem onvoldoende zijn of nadat de remvoeringen en/of de remschijven van de handrem werden vervangen.
Deze procedure wordt beschreven in de onderhoudshandleiding van het voertuig en kan worden uitgevoerd door een erkend MITSUBISHI MOTORS Service Centrum.

Vervanging van het wisserbladrubber

E01008200019

1. Trek de wisserarm van de voorruit weg.
2. Trek aan het wisserblad tot de aanslag (A) loskomt van de haak (B). Trek het wisserblad vervolgens verder om het te verwijderen.

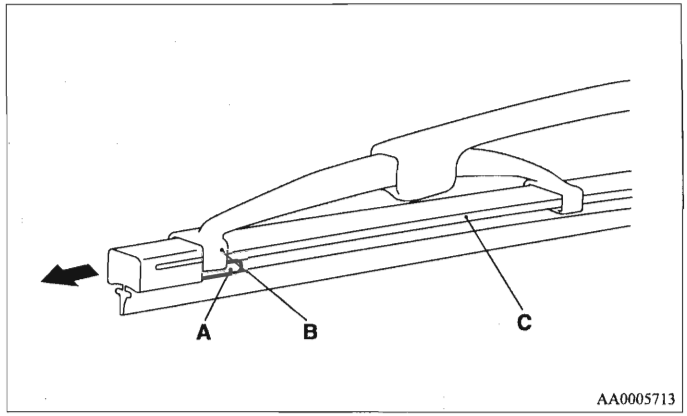

OPMERKING

- Zorg ervoor dat de wisserarm niet op de voorruit valt, want daardoor zou het glas kunnen worden beschadigd.

3. Bevestig de houders (C) aan een nieuw wisserblad. Bekijk de afbeelding om er zeker van te zijn dat de houders recht tegenover de groef liggen als u ze erin bevestigt.

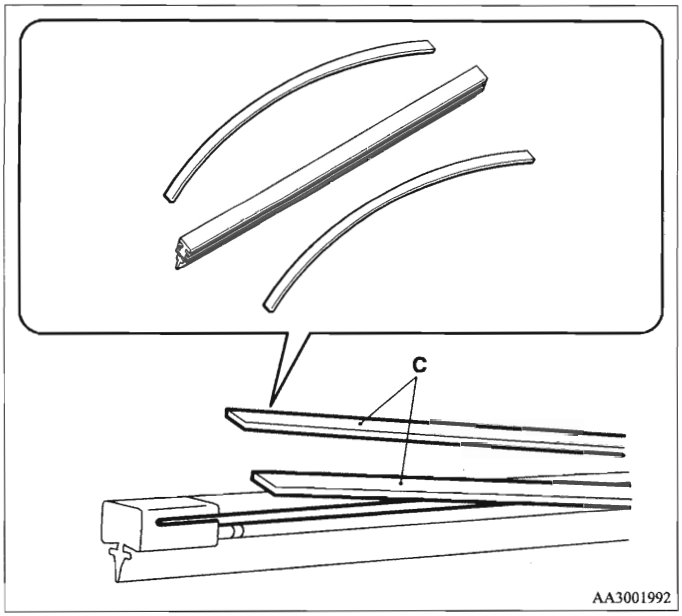

4. Steek het wisserblad in de arm, te beginnen met het gedeelte van het wisserblad tegenover de aanslag. Zorg ervoor dat de haak (B) precies in de groeven van het wisserblad past.

OPMERKING

- Indien er bij het nieuwe wisserblad geen houder wordt geleverd, gebruik dan de houder van het oude wisserblad.

5. Druk het wisserblad zover door tot de haak (B) stevig in de aanslag (A) grijpt.

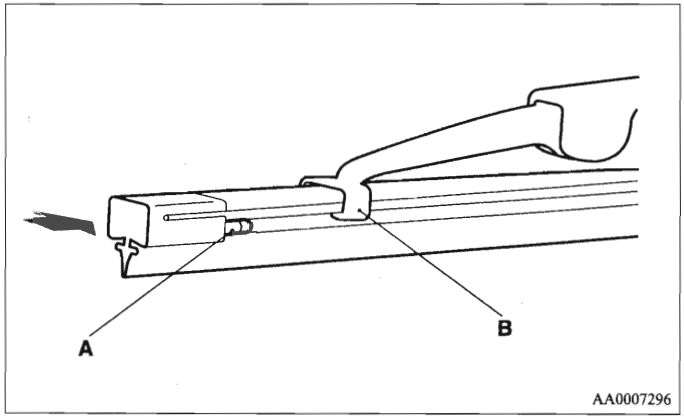

Achterruitwisserbladen

1. Trek de wisserarm van de achterruit weg.
2. Trek het wisserblad naar beneden om het los te maken uit de aanslag (A) op het einde van de wisserarm. Trek het wisserblad verder om het te verwijderen.
3. Schuif een nieuw wisserblad door de haak (B) op de wisserarm.

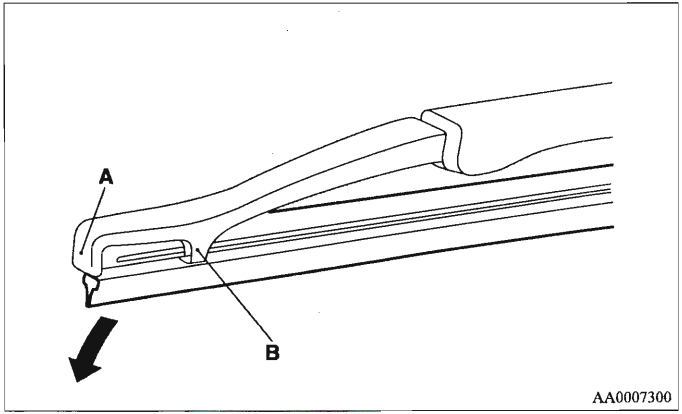

OPMERKING

- Zorg ervoor dat de wisserarm niet op het ruit valt, want daardoor zou het glas kunnen worden beschadigd.

4. Steek de houder (C) stevig in de groef (D) van het wisserblad.
   Bekijk de afbeelding om er zeker van te zijn dat de houders recht tegenover de groef liggen als u ze erin bevestigt.

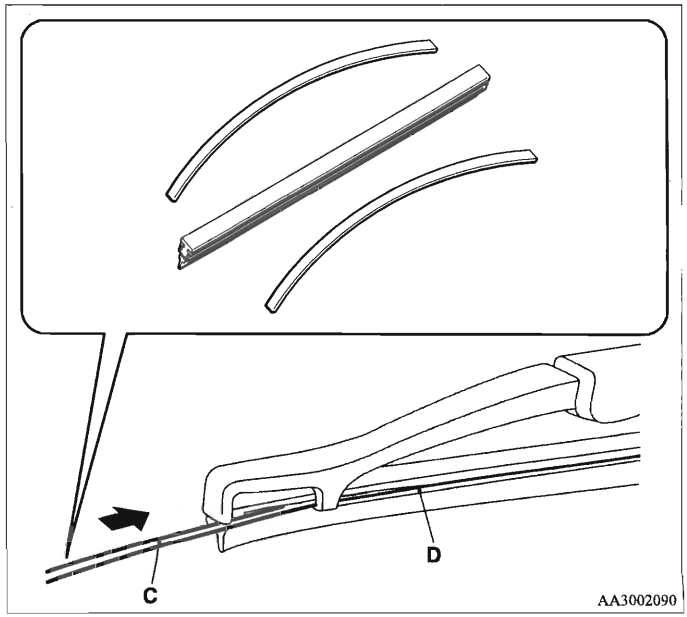

OPMERKING

- Indien er bij het nieuwe wisserblad geen houder wordt geleverd, gebruik dan de houder van het oude wisserblad.

Algemeen onderhoud

E01002700360

Brandstof-, motorkoelvloeistof-, olie- en uitlaatgaslekken

Kijk onder uw voertuig om te controleren of er geen brandstof-, motorkoelvloeistof-, olie - of uitlaatgaslekken zijn.

⚠ *WAARSCHUWING*

- **Indien u een brandstoflek opmerkt of brandstof ruikt, rijd dan niet met uw voertuig en roep de hulp in van een specialist.**

Werking van binnen- en buitenverlichting

Bedien de combinatieschakelaar van de lichten om te controleren of alle lampen behoorlijk werken.
Als de lampen niet branden, is er mogelijk een zekering doorgebrand of een lamp defect. Controleer eerst de zekeringen. Als u geen doorgebrande zekeringen vindt, controleer dan de lampen.
Voor informatie over de controle en de vervanging van de zekeringen en de lampen, zie de paragrafen “Zekeringen” op pagina 8-29 en “Vervanging van lampen” op pagina 8-36.
Indien alle zekeringen en lampen in orde zijn, raden wij u aan om uw voertuig te laten controleren en herstellen.

Werking van meters, tellers en controle-/waarschuwingslampjes

Laat de motor draaien om de werking van alle meters, tellers en controle-/waarschuwingslampjes te controleren.
Indien er iets verkeerd is, raden wij u aan om uw voertuig te laten controleren.

Smering van scharnieren en sloten

Controleer alle sloten en scharnieren en laat deze indien nodig smeren.

Voor koud weer en bij sneeuw

E01002800143

Ventilatiespleten

De ventilatiespleten tegen de voorruit moeten worden vrijgemaakt van bladeren en na hevige sneeuwval worden schoongeveegd, zodat de goede werking van de verwarmings- en ventilatiesystemen niet wordt belemmerd.

Afdichtstrippen

Breng siliconenvet aan op de afdichtstrippen rond de portieren, de motorkap enz. om te voorkomen dat ze zouden vastvriezen.

Extra uitrusting

Het is een goed idee om in de winter een schop of een spade met een korte steel in het voertuig te leggen zodat u sneeuw kunt ruimen als u vastzit. Een handborsteltje om de sneeuw van het voertuig te vegen en een plastic schraper voor de voor- en achterruit zijn ook altijd nuttig.

Smeltzekeringen

E01002900304

De smeltzekeringen zullen smelten om brand te voorkomen wanneer een hoge stroom door bepaalde elektrische systemen probeert te vloeien.
Indien een smeltzekering gesmolten is, raden wij u aan uw voertuig te laten controleren.
Voor de smeltzekeringen, zie "Aanduidingstabel van de plaats van de zekeringen in de motorruimte" op pagina 8-33.

⚠ *WAARSCHUWING*

- **Smeltzekeringen mogen niet door eender wat anders worden vervangen. Indien de juiste smeltzekering niet is aangebracht, kan dit op eender welk moment tot brand van het voertuig, de vernieling van eigendommen en ernstige of dodelijke letsels leiden.**

Zekeringen

E01003001367

Plaats van de zekeringenhouders

Om beschadiging van het elektrisch systeem door kortsluiting of overbelasting te vermijden, is elk circuit uitgerust met een aparte zekering.
Er bevinden zich zekeringenhouders in de passagiers- en in de motorruimte.

Passagiersruimte

De zekeringenhouder in de passagiersruimte bevindt zich voor de bestuurdersstoel op de plaats die op de afbeelding is getoond.

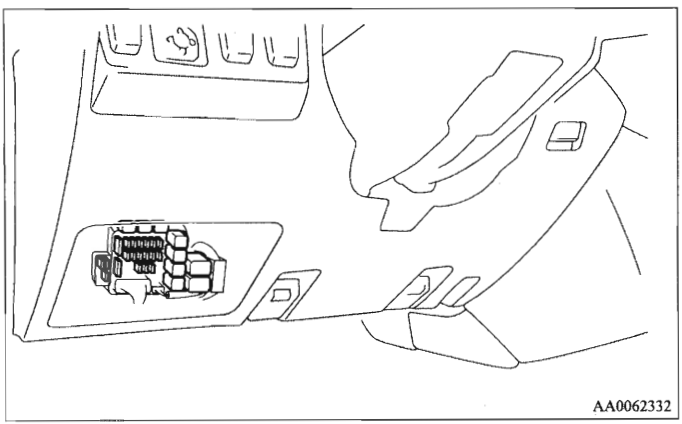

Motorruimte

In de motorruimte bevindt de zekeringenhouder zich op de plaats die op de afbeelding is getoond.

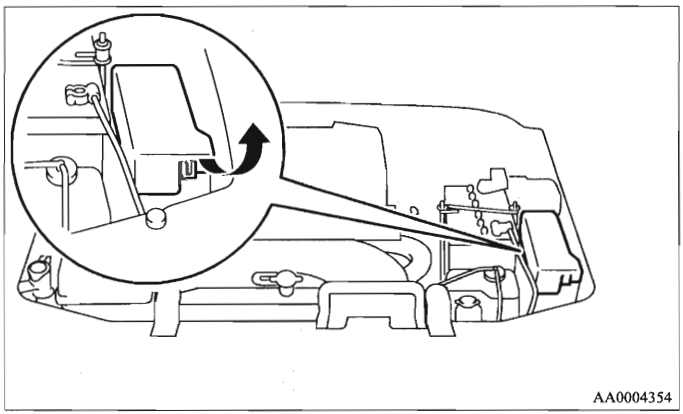

Vermogen van de zekeringen

Het vermogen van de zekeringen en de benaming van de elektrische systemen die door de zekeringen worden beveiligd, staan op de binnenkant van het deksel in de voetenruimte voor de bestuurdersstoel en op de binnenkant van de zekeringenhouder voor de zekeringen in de motorruimte.

Aanduidingstabel van de plaats van de zekeringen in de passagiersruimte

OPMERKING

- Het deksel van de zekeringenhouder bevat reservezekeringen. Gebruik bij vervanging altijd een zekering met hetzelfde vermogen.

Plaats van de zekeringen in de passagiersruimte

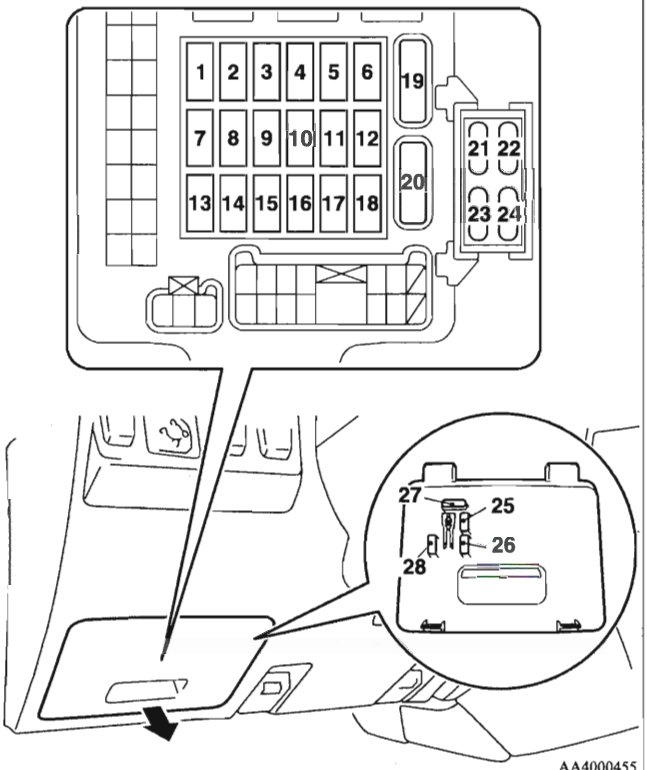

Nr.	Symbool	Elektrisch systeem	Vermogen
1		Ontstekingsspoel	10 A
2		Brandstofmeter	7,5 A
3		Achteruitrijlicht	7,5 A
4	-	-	7,5 A
5		Relais	7,5 A
6		Verwarmde buitenspiegel	7,5 A
7	-	-	30 A
8		Motorbediening	7,5 A
9		Sigarettenaansteker	15 A
10	-	-	-
11		Buitenspiegels	7,5 A
12		Motorbediening	7,5 A
13	-	-	-
14		Achterruitwisser	15 A
15		Centrale portiervergrendeling	15 A
16		Mistachterlicht	10 A
17	-	-	-
18	-	-	-
19		Verwarming	30 A
20		Achterruitverwarming	30 A

Nr.	Symbool	Elektrisch systeem	Vermogen
21		Schuifdak	20 A
22	ABS	Antiblokkeerremsysteem (ABS)	10 A
23		Verwarmde stoel	20 A
24		Naderingslampen	10 A
25	-	Reservezekering	20 A
26	-	Reservezekering	10 A
27	-	Reservezekering	30 A
28	-	Reservezekering	25 A

- Afhankelijk van het model of de specificaties treft u sommige zekeringen niet in uw voertuig aan.
- De bovenstaande tabel geeft een overzicht van de voornaamste uitrustingen voor elke zekering.
  Het zekeringenkastje bevat geen reservezekeringen van 7,5 A en 15 A. Indien een zekering met een van die vermogens doorbrandt, vervang deze dan tijdelijk door de volgende passende zekering even te lenen:
  7,5 A: Buitenspiegels
  15 A: Sigarettenaansteker
  Plaats de geleende zekering zo snel mogelijk terug.

Aanduidingstabel van de plaats van de zekeringen in de motorruimte

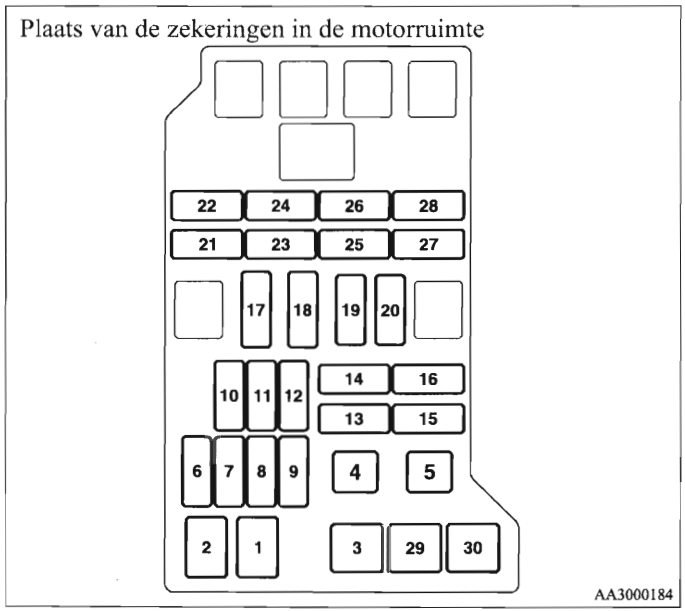

Nr.	Symbool	Elektrisch systeem	Vermogen
1		Wisselstroomdynamo	140 A*1
2		Zekering (+B)	60 A*1
3		Contactslot	40 A*1
4		Elektrische bediening van de ruiten	30 A*1
5		Motorbediening	20 A*1
6		Brandstofpomp	20 A
7		Airconditioning achteraan	25 A
8		Stekkerdoos voor accessoires	25 A
9		Verwarming brandstofleiding	25 A
10		Motor van de condensatieventi-lator	25 A
11		Airconditioning achteraan	20 A
12		Ruitenwisser-ontdooier	15 A
13		Claxon	10 A
14	A/T	Automatische transmissie	20 A
15		Waarschuwingsknipperlichten	10 A
16	STOP	Remlichten	15 A
17		Radio	10 A
18		Interieurlamp	15 A

Nr.	Symbool	Elektrisch systeem	Vermogen
19		Airconditioning	10 A
20		Mistlichten voor	15 A
21		Claxon	10 A
22		Voorruitwisser	20 A
23		Achterlichten (rechts)	7,5 A
24		Achterlichten (links)	7,5 A
25		Koplampen, dimlicht (rechts)	10 A*2
			20 A*3
26		Koplampen, dimlicht (links)	10 A*2
			20 A*3
27		Koplampen, grootlicht (rechts)	10 A
28		Koplampen, grootlicht (links)	10 A
29		Audio	30 A*1
30		Verwarming	50 A*1

*1: Smeltzekering

*2: Voertuigen zonder ontladingskoplampen

*3: Voertuigen met ontladingskoplampen

- Afhankelijk van het model of de specificaties treft u sommige zekeringen niet in uw voertuig aan.
- De bovenstaande tabel geeft een overzicht van de voornaamste uitrustingen voor elke zekering.

Identificatie van de zekeringen

7,5 A	Bruin
10 A	Rood
15 A	Blauw
20 A	Geel (zekering) / Lichtblauw (smeltzekering)
25 A	Transparant
30 A	Roze (smeltzekering)
40 A	Groen
50 A	Rood
60 A	Geel
140 A	Roodbruin

Vervangen van zekeringen

1. Voor u een zekering vervangt, moet u steeds het betreffende elektrische circuit uitschakelen en het contactslot in de stand "LOCK" zetten.
2. Trek aan het deksel van de zekeringenhouder (A) om het te verwijderen.
3. Verwijder de zekeringentrekker (B) van het deksel van de zekeringenhouder.

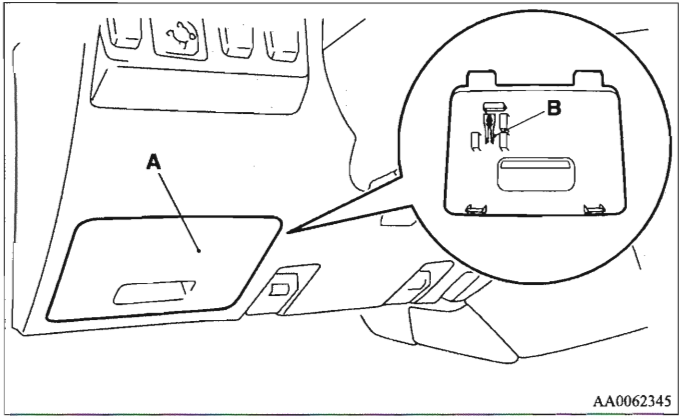

4. De vervanging van zekeringen in de voetenruimte voor de bestuurdersstoel moet via de opening van het deksel van de zekeringenhouder gebeuren.

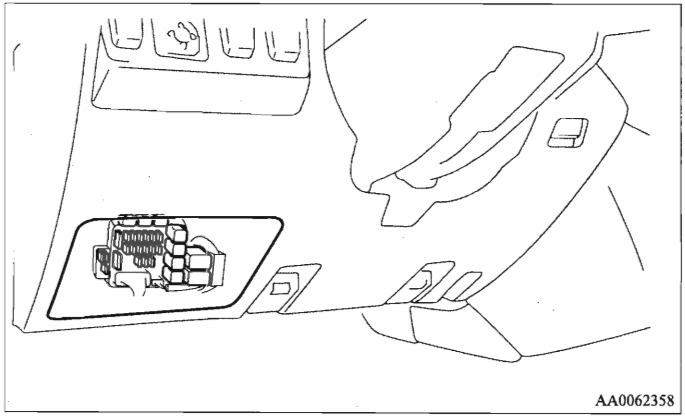

5. Controleer de betreffende zekering aan de hand van de vermogenstabel.

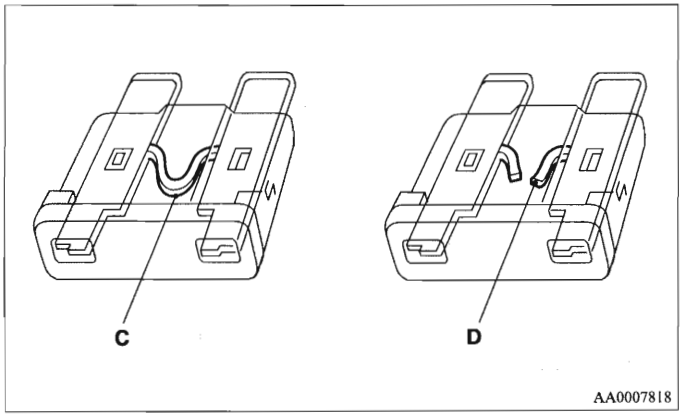

C- Zekering is OK
D- Zekering doorgebrand

OPMERKING

- Indien een systeem niet werkt, maar de zekering die overeenkomt met dit systeem normaal is, kan het zijn dat er elders in het systeem een defect is. Wij raden u aan om uw voertuig te laten controleren.

6. Breng met behulp van de zekeringentrekker een nieuwe zekering met hetzelfde vermogen aan op dezelfde plaats in het zekeringenhouder.

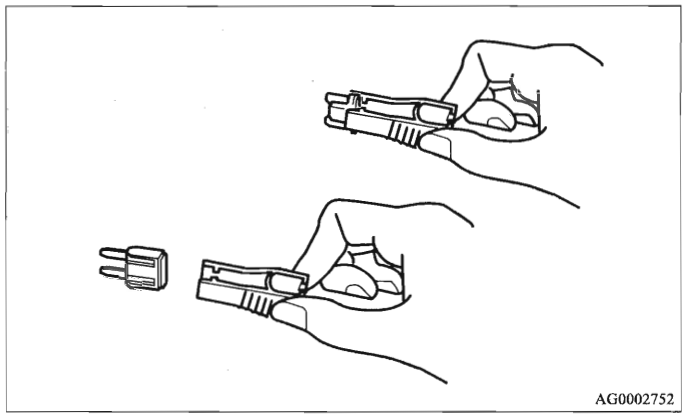

⚠ *OPGELET*

- **Indien de nieuw aangebrachte zekering na korte tijd opnieuw doorbrandt, raden wij u aan het elektrische systeem te laten controleren om de oorzaak daarvan te vinden en het probleem te verhelpen.**
- **Het vermogen van de nieuwe zekering mag nooit groter zijn dan de voorgeschreven waarde en er mogen nooit vervangmiddelen als draad, metaalfolie enz. worden gebruikt; dit kan de bedrading van het circuit zodanig verhitten dat er brand kan ontstaan.**

Vervanging van lampen

E01003100521

Zorg er alvorens u een lamp vervangt voor dat ze gedoofd is. Raak het glazen gedeelte van de nieuwe lamp niet met de blote hand aan; het huidvet dat op het glas achterblijft, zal verdampen wanneer de lamp heet wordt en de damp zal op de reflector condenseren en het oppervlak dof maken.

⚠ *OPGELET*

- **Lampen zijn bijzonder heet onmiddellijk nadat ze werden gedoofd.**
  Als u een lamp vervangt, laat ze dan eerst voldoende afkoelen alvorens u ze aanraakt. Anders zou u brandwonden kunnen oplopen.

OPMERKING

- Probeer niet om andere lampen te herstellen of te vervangen dan die welke in deze gebruikershandleiding zijn beschreven. Neem voor herstellingen of vervangingen contact met een erkend MITSUBISHI MOTORS Service Centrum.
- Indien u er niet zeker van bent hoe u het werk op de vereiste manier moet uitvoeren, raden wij u aan een specialist te raadplegen.
- Zorg ervoor dat u de carrosserie van het voertuig niet bekrast als u een lamp of lampglas verwijdert.
- Als het regent of als het voertuig werd gewassen, kan er zich op de binnenkant van het glas soms damp vormen. Dit is hetzelfde verschijnsel als wanneer een ruit op een vochtige dag beslaat, dit wijst niet op een gebrekkige werking. Wanneer de lamp wordt aangestoken, zal de damp door de hitte verdwijnen. Als er echter water in de lamp blijft staan, raden wij u aan om ze te laten controleren.

Lampvermogen

E01003200014

Wanneer u een lamp vervangt, gebruik dan een nieuwe lamp met dezelfde wattage en kleur.

Buitenkant

E01003301298

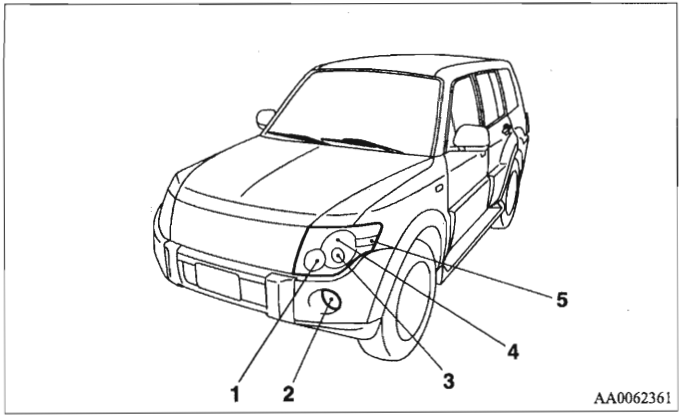

1- Koplampen, grootlicht: 65 W (H9)
2- Mistlichten voor*: 55 W (H11)
3- Koplampen, dimlicht met ontladingslamp: 35 W (D2S)
   Koplampen, dimlicht zonder ontladingslamp: 55 W (H11)
4- Parkeerlichten: 5 W (W5W)
5- Richtingaanwijzers voor: 21 W (WY21W)

De codes tussen haakjes verwijzen naar lamptypes.

⚠ *OPGELET*

- **Probeer bij voertuigen met ontladingskoplampen niet om de ontladingskoplampen uiteen te halen of te herstellen en probeer niet om de lampen ervan te vervangen. De stroomkring, de lampen en de lampklemmen staan onder hoogspanning. Neem contact met een erkend MITSUBISHI MOTORS Service Centrum indien een herstelling of vervanging noodzakelijk is om het risico van een elektrische schok te vermijden.**

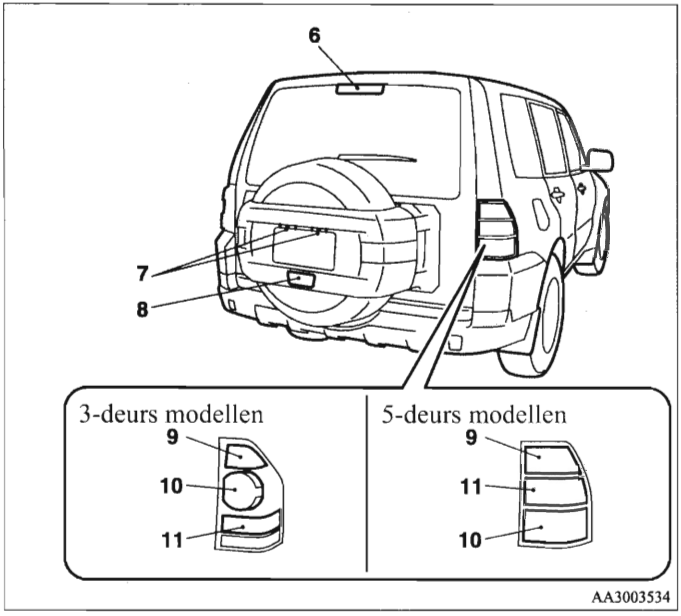

6- Derde remlicht: 16 W (W16W)
7- Nummerplaatverlichting: 5 W (W5W)
8- Mistachterlicht: 21 W (W21W)
9- Richtingaanwijzers achteraan: 21 W (WY21W)
10- Rem- en achterlichten: 21/5 W (W21/5W)
11- Achteruitrijlichten: 21 W (W21W)

De codes tussen haakjes verwijzen naar lamptypes.

Binnenkant

E01003400814

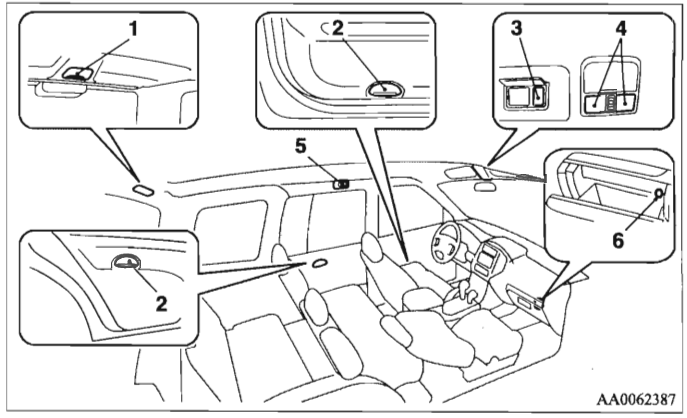

1- Bagageruimteverlichting: 8 W
2- Portierlampen*: 3,4 W
3- Lampen make-upspiegel*: 3 W
4- Interieur- & kaartleeslampen: 8 W
5- Leeslampen achteraan: 8 W
6- Lamp handschoenkastje: 1,4 W

Koplampen

E01003500714

Grootlicht vervangen

1. Verwijder de lamp en de stekker (A) samen door deze tegen de klok in te draaien.

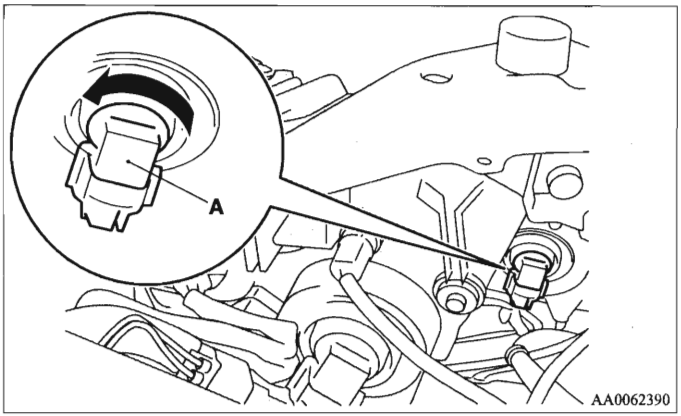

2. Druk het lipje (B) op de kabelboomstekker in en trek de kabelboomstekker (C) uit.

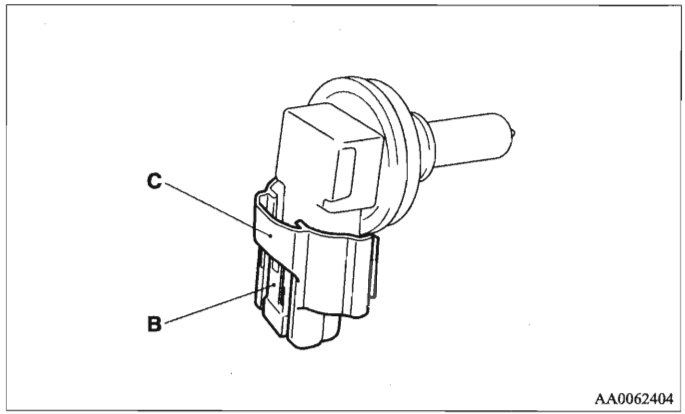

Dimlicht vervangen

1. Verwijder de lamp en de stekker (A) samen door deze tegen de klok in te draaien.

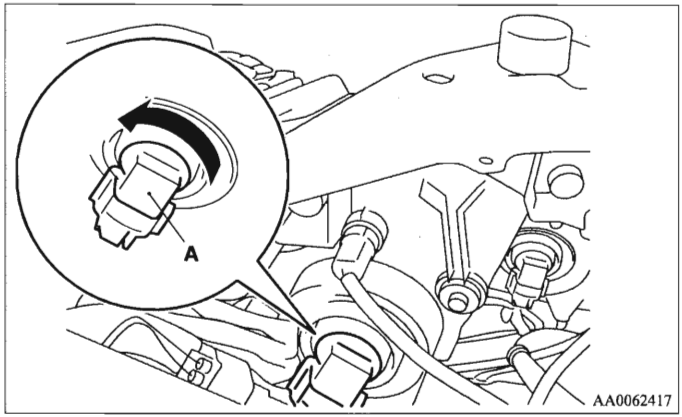

2. Druk het lipje (B) op de kabelboomstekker in en trek de kabelboomstekker (C) uit.

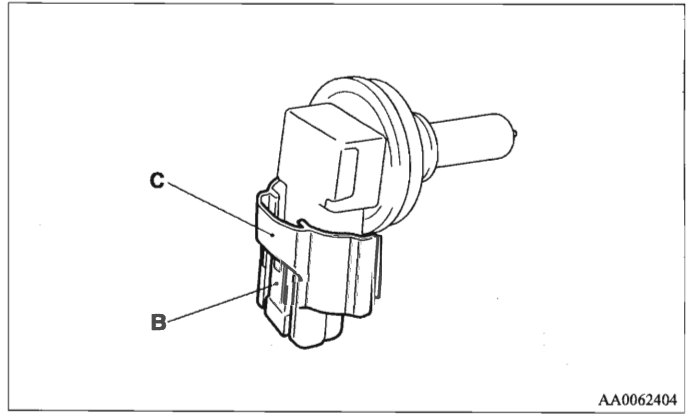

⚠ OPGELET

- **Behandel halogeenlampen altijd bijzonder zorgvuldig. Het gas in halogeenlampen staat onder hoge druk, dus kan een halogeenlamp uiteenspatten als ze valt, ergens tegenaan wordt gestoten of wordt bekrast.**
- **Raak het glas van een halogeenlamp nooit met blote handen, vuile handschoenen enz., aan.**
  Vet van uw handen kan ertoe leiden dat de lamp doorbrandt wanneer u de eerstvolgende keer de koplampen gebruikt.
  Als het glasoppervlak vuil is, moet u het met alcohol, verfverdunner, o.i.d. schoonmaken. Laat de lamp goed drogen voor u ze terugplaatst.

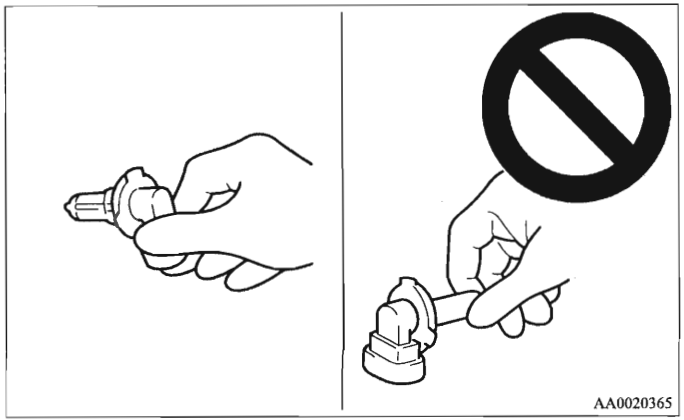

Parkeerlichten

E01003700341

1. Draai de lampfitting tegen de klok in om deze te verwijderen.
2. Trek de lamp uit de lamphouder.

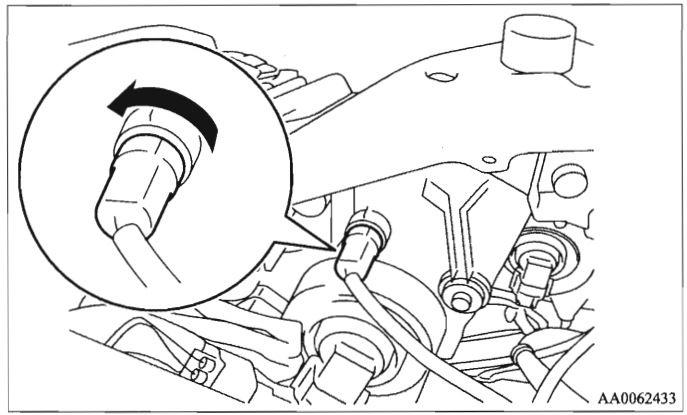

Richtingaanwijzers voor

E01003800300

1. Draai de lampfitting tegen de klok in om deze te verwijderen.
2. Trek de lamp uit de lamphouder.

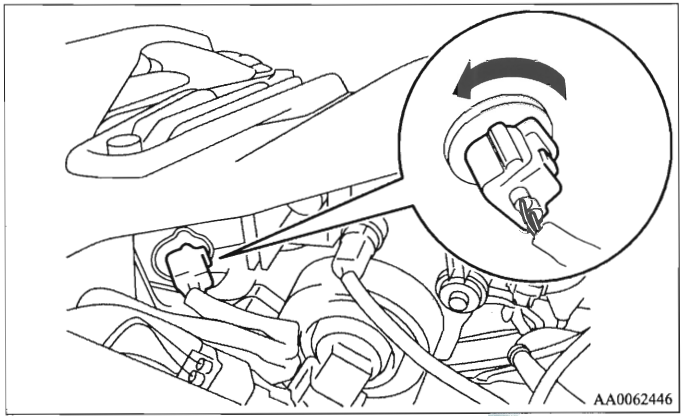

Mistlichten voor*

E01004000644

Verwijderen

1. Verwijder de 5 klemmen (A, C) en de schroef (B) op de volgende manieren en licht dan het deksel (D) omhoog.

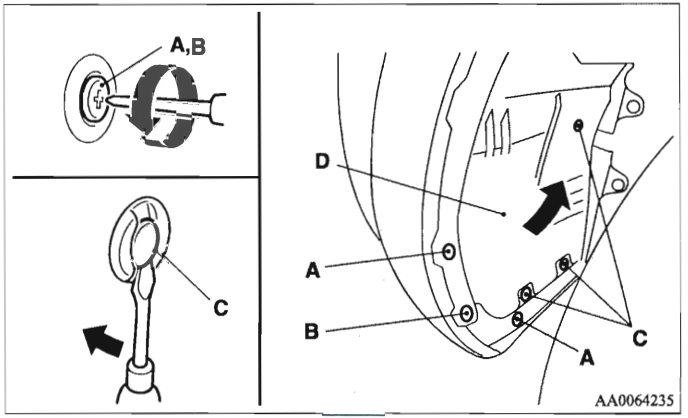

2. Druk het lipje (E) op de kabelboomstekker (F) in en trek de kabelboomstekker uit.

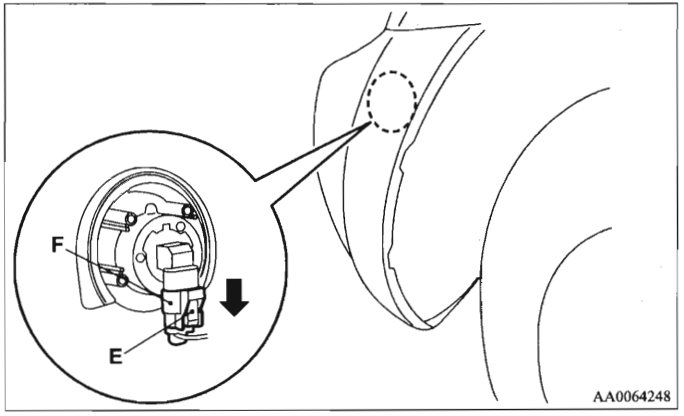

3. Verwijder de lamp en de fitting (G) samen door ze tegen de klok in te draaien.

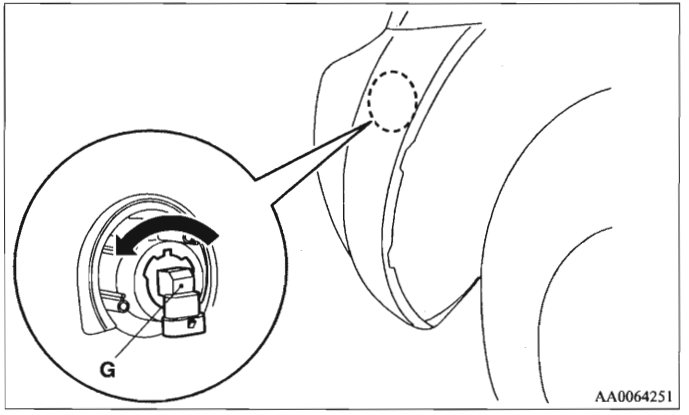

⚠ OPGELET

- **Behandel halogeenlampen altijd bijzonder zorgvuldig. Het gas in halogeenlampen staat onder hoge druk, dus kan een halogeenlamp uiteenspatten als ze valt, ergens tegenaan wordt gestoten of wordt bekrast.**
- **Raak het glas van een halogeenlamp nooit met blote handen, vuile handschoenen enz., aan.**
  Vet van uw handen kan ertoe leiden dat de lamp doorbrandt wanneer u de eerstvolgende keer de mistlampen gebruikt.
  Als het glasoppervlak vuil is, moet u het met alcohol, verfverdunner enz. schoonmaken en de lamp goed laten drogen voor u ze terugplaatst.

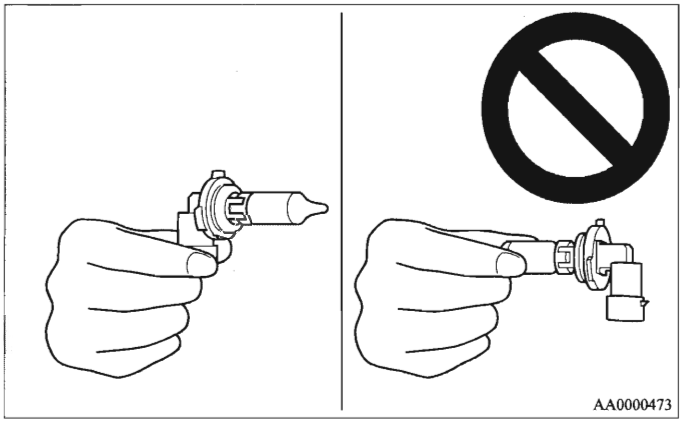

Opnieuw aanbrengen

Voer de bovenstaande procedure voor het verwijderen in de omgekeerde volgorde uit. Wanneer de klemmen van het deksel opnieuw worden aangebracht, druk dan de pen (H) in.

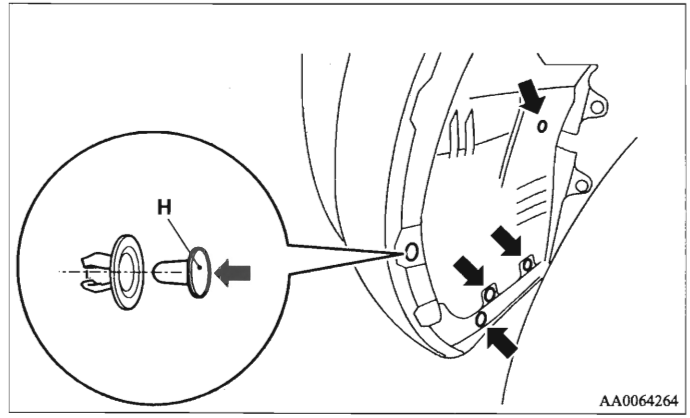

Combinatielichten achter

E01004200473

1. Verwijder de schroeven waarmee de lampeenheid is bevestigd.
2. Verschuif de lampeenheid horizontaal om deze te verwijderen.

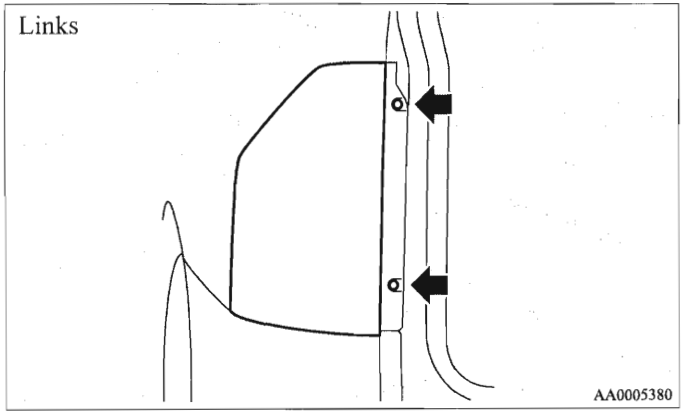

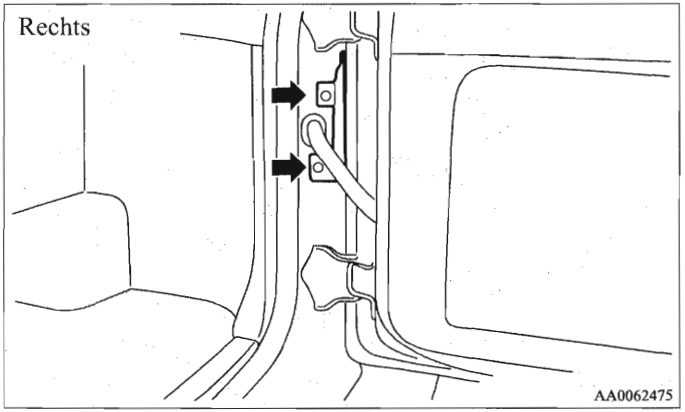

3. Verwijder de lamp en de fitting samen door ze tegen de klok in te draaien.
   Verwijder de lamp door ze uit de fitting te trekken.

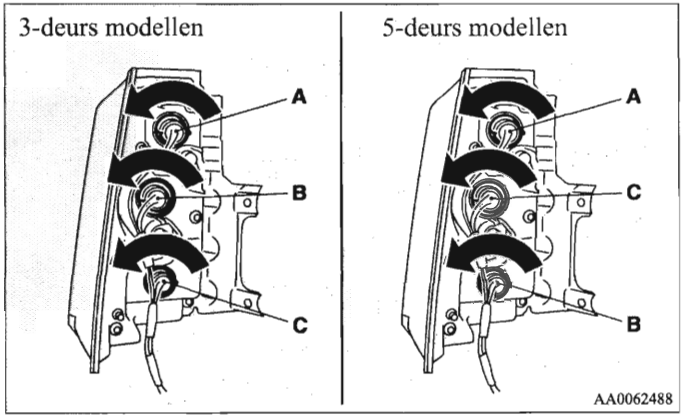

A- Richtingaanwijzer achteraan
B- Rem- en achterlichten
C- Achteruitrijlicht

Mistachterlicht

E01004100166

1. Open de afdekplaat van het reservewiel (A). (Zie "Het reservewiel verwijderen" op pagina 6-18.)

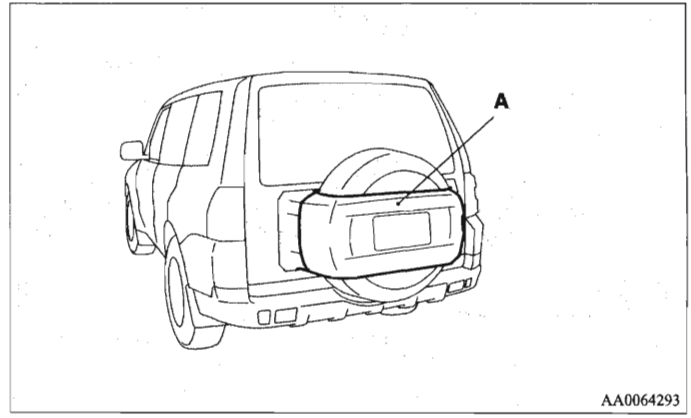

2. Verwijder de lamp en de fitting (B) samen door ze tegen de klok in te draaien en trek vervolgens de lamp uit de fitting.

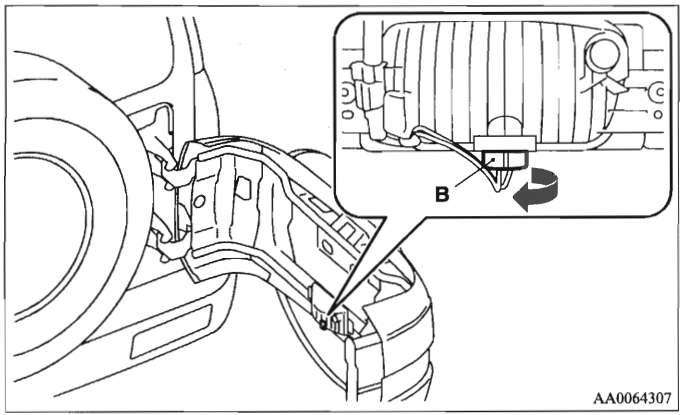

Derde remlicht

E01004500258

1. Steek de punt van een schroevendraaier met plat blad (of minusschroevendraaier) achter de rand van het deksel en wrik voorzichtig om het deksel te verwijderen.

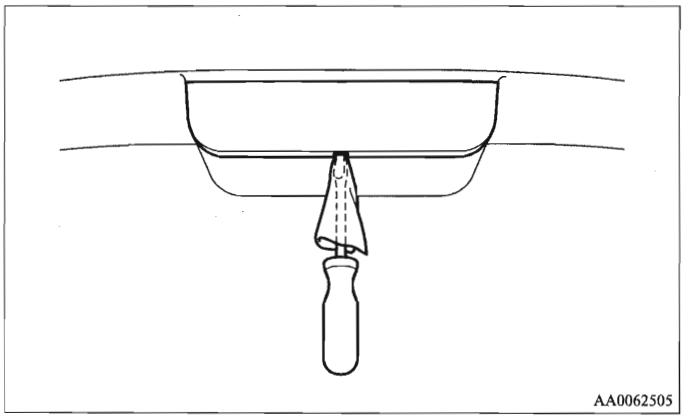

2. Verwijder de lamp en de fitting samen door ze tegen de klok in te draaien en trek vervolgens de lamp uit de fitting.

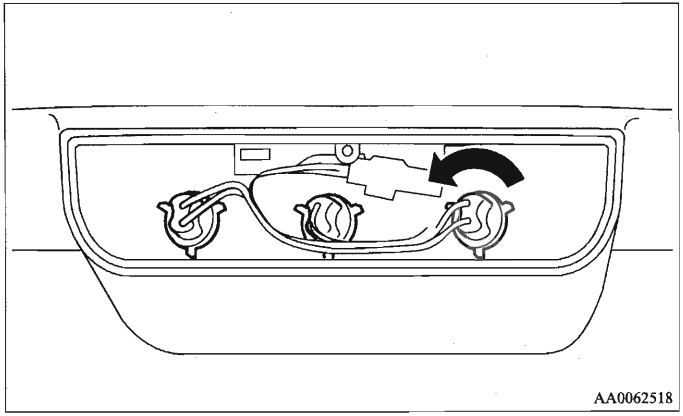

Nummerplaatverlichting

E01004600347

1. Verwijder de bevestigingsschroeven van het lampglas en verwijder de lamp en de fitting samen.

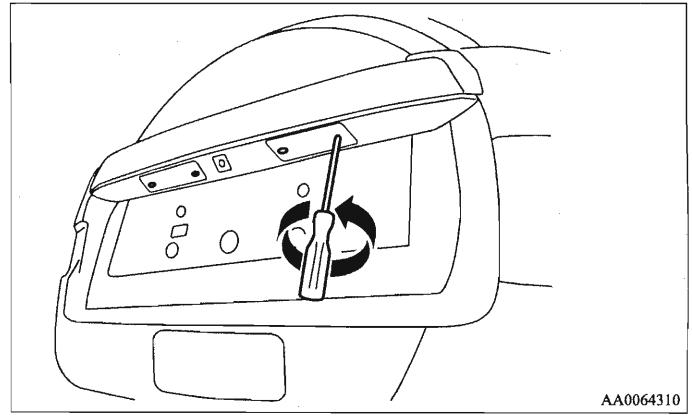

2. Verwijder de lamp en de fitting (A) samen door ze tegen de klok in te draaien en trek vervolgens de lamp uit de fitting.

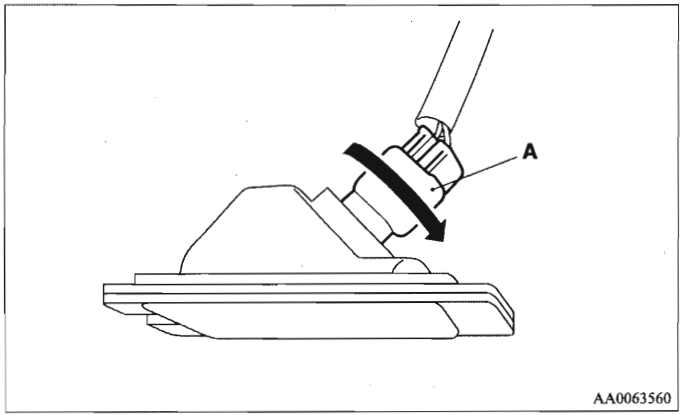

OPMERKING

- Wanneer u het lampglas aanbrengt, zorg er dan voor dat het lampglas in de richting is aangebracht die op de afbeelding wordt getoond.

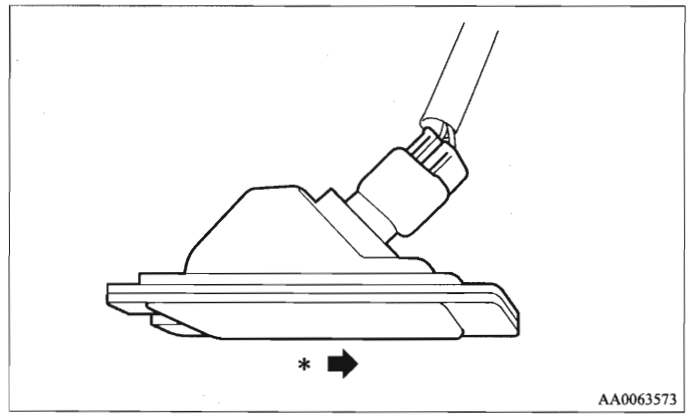

*: Rechterkant van het voertuig

Interieur- & kaartleeslampen

E01004700247

1. Wikkel een doek rond de punt van een schroevendraaier met plat blad (of minusschroevendraaier), steek de punt achter het lampglas en wrik voorzichtig om het te verwijderen.
2. Verwijder de lamp uit de lamphouder.

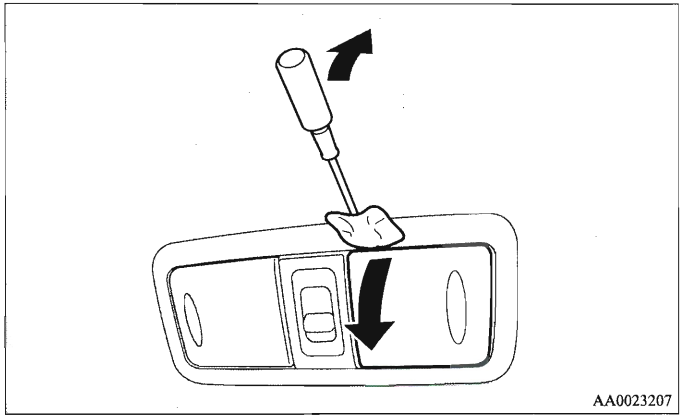

OPMERKING

- Als u het lampglas opnieuw aanbrengt, zorg er dan voor dat het lipje op het lampglas recht tegenover de opening in de voertuigcarrosserie ligt.

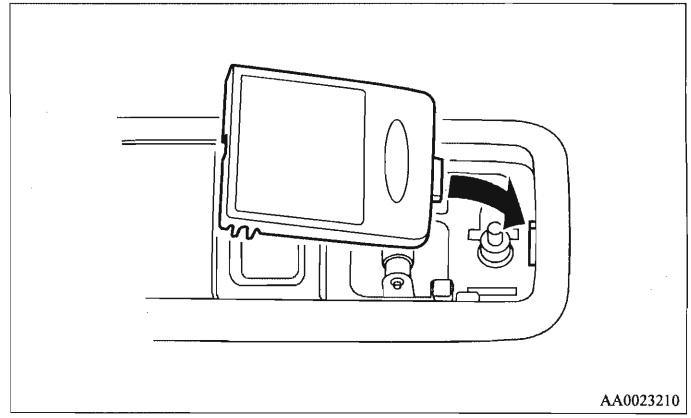

Leeslampen achteraan

F01005200106

Laat de schakelaar van de interieurverlichting in de stand "○" (OFF) staan als u een lamp vervangt.

1. Wikkel een doek rond de punt van een schroevendraaier met plat blad (of minusschroevendraaier), steek de punt in de groef van het lampglas en wrik voorzichtig om het te verwijderen.
2. Verwijder de lamp uit de lamphouder.

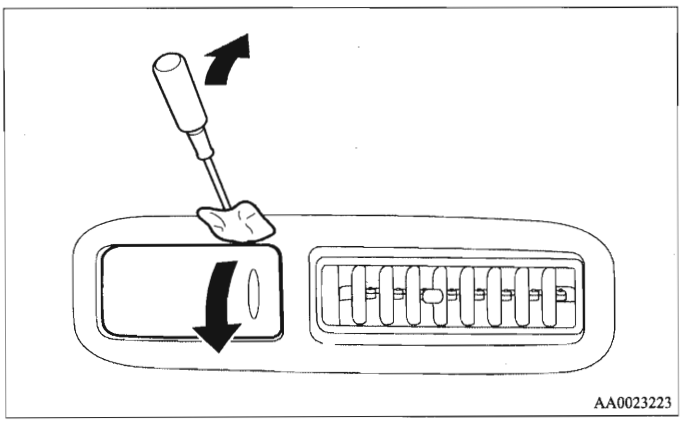

OPMERKING

- Wikkel een doek om de punt van de schroevendraaier om het lampglas niet te bekrassen.

OPMERKING

- Als u het lampglas opnieuw aanbrengt, zorg er dan voor dat het lipje op het lampglas recht tegenover de opening in de voertuigcarrosserie ligt.

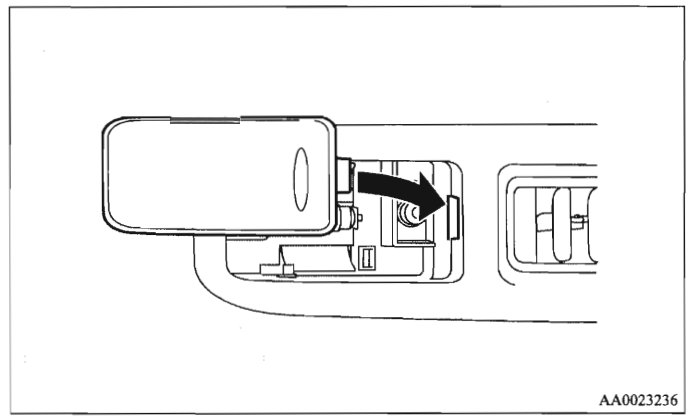

Bagageruimteverlichting

E01005300149

1. Wikkel een doek rond de punt van een schroevendraaier met plat blad (of minusschroevendraaier), steek de punt in de groef van het lampglas en wrik voorzichtig om het lampglas te verwijderen.
2. Verwijder de lamp uit de lamphouder.

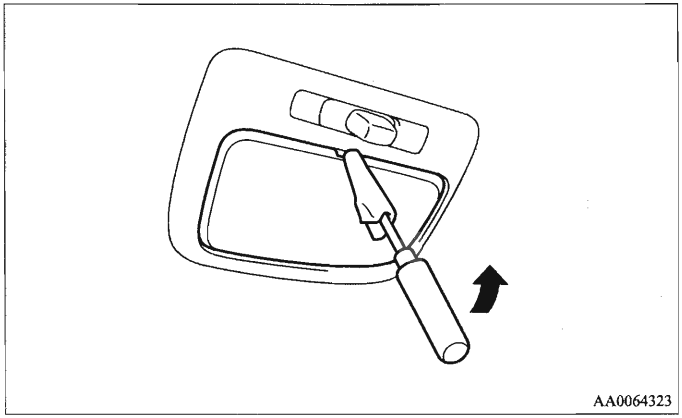

OPMERKING

- Als u het lampglas opnieuw aanbrengt, zorg er dan voor dat de lipjes op het lampglas recht tegenover de openingen in de voertuigcarrosserie liggen.

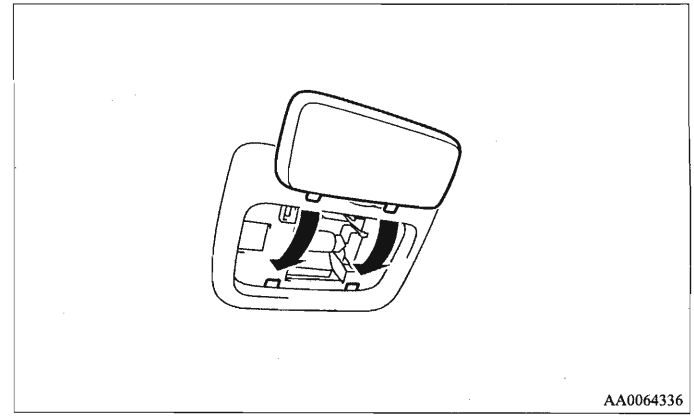

Portierlampen

E01005400124

1. Wikkel een doek rond de punt van een schroevendraaier met plat blad (of minusschroevendraaier), steek de punt achter de rand van het lampglas en wrik voorzichtig om het lampglas te verwijderen.
2. Verwijder de lamp uit de lamphouder.

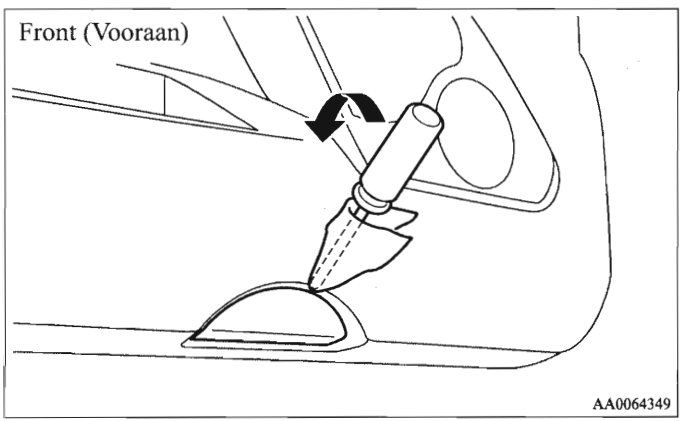

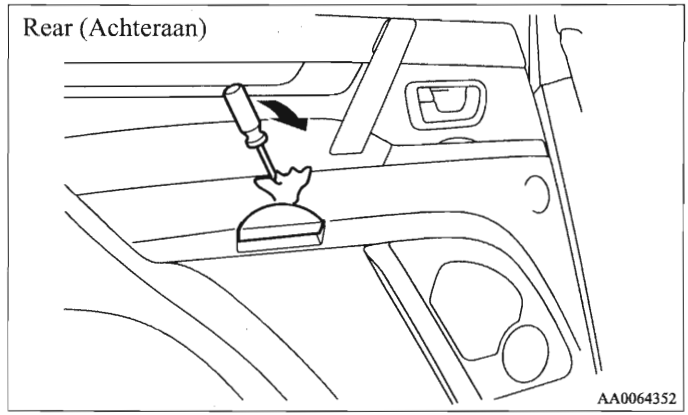

OPMERKING

- Als u het lampglas opnieuw aanbrengt, zorg er dan voor dat de 2 lipjes van het lampglas recht tegenover de groeven in de voertuigcarrosserie liggen.

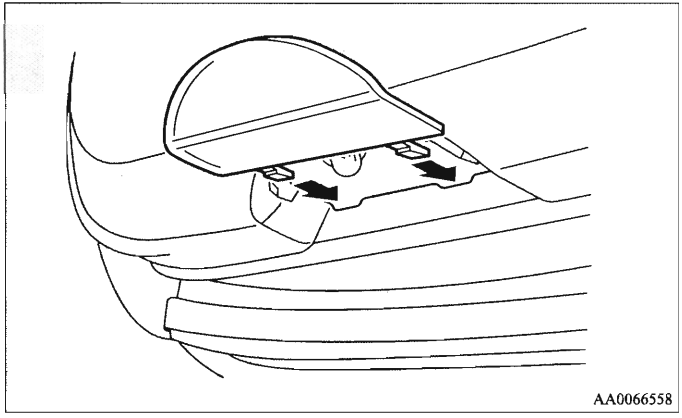

Lamp handschoenkastje

E01006100085

Trek de lamp uit.

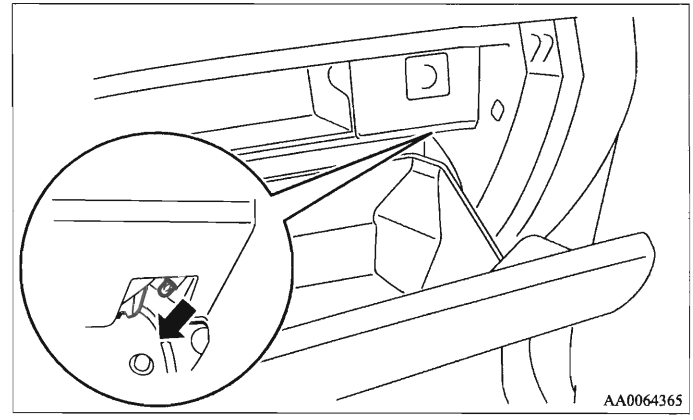

Lampen make-upspiegel*

E01006200060

1. Wikkel een doek rond de punt van een schroevendraaier met plat blad (of minusschroevendraaier), steek de punt in de groef van het lampglas en wrik voorzichtig om het te verwijderen.
2. Verwijder de lamp uit de lamphouder.

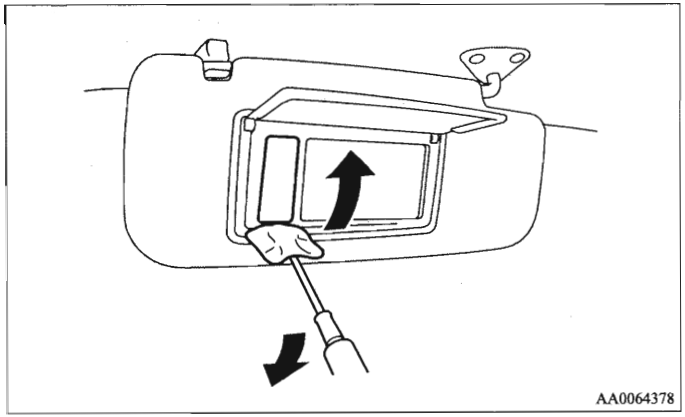

Specificaties

Voertuigaanduiding 9- 2
Voertuigafmetingen 9- 4
Voertuigprestaties. 9- 6
Voertuiggewicht 9- 7
Motorspecificaties 9- 11
Elektrisch systeem 9- 12
Banden en wielen. 9- 13
Brandstofverbruik 9- 14
Opmerkingen met betrekking tot diesel. 9- 15
Bijvulhoeveelheden 9- 16

Voertuigaanduiding

E01100101241

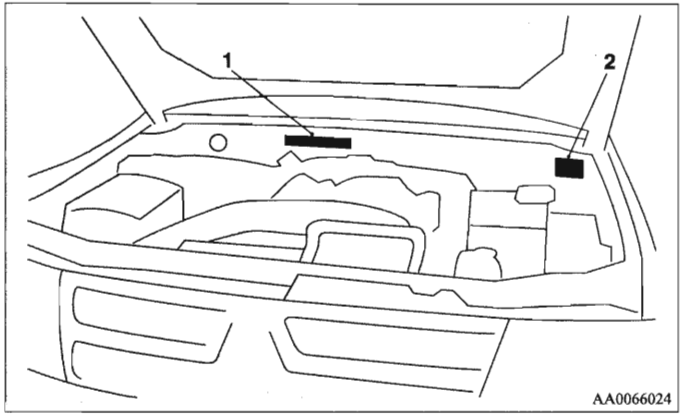

1- Voertuigidentificatienummer

Het voertuigidentificatienummer is in de schotplaat geslagen zoals op de afbeelding getoond.

2- Identificatieplaatje van het voertuig

Het identificatieplaatje van het voertuig is vastgeklonken zoals op de afbeelding getoond.
Op het plaatje staan de modelcode, het motortype, de versnellingsbakcode, de kleurcode van de carrosserie enz.
Vermeld a.u.b. deze nummers bij het bestellen van reserveonderdelen.

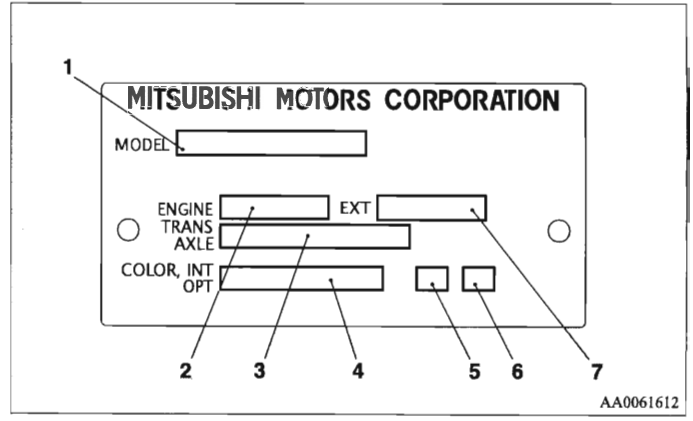

1- Modelcode
2- Motorcode
3- Versnellingsbakcode
4- Kleurcode van de carrosserie
5- Interieurcode
6- Optiecode
7- Exterieurcode

Motornummer

Het motornummer is in het motorblok geslagen zoals op de afbeelding getoond.

3200-modellen

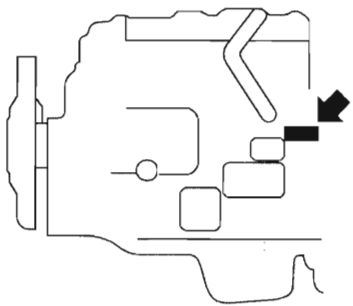

AA0021186

3800-modellen

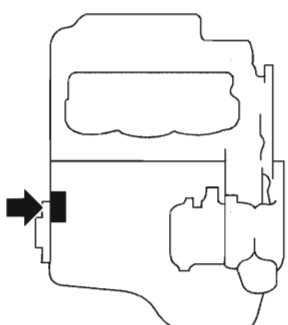

AA0021173

Voertuigafmetingen

E01100200997

3-deurs modellen

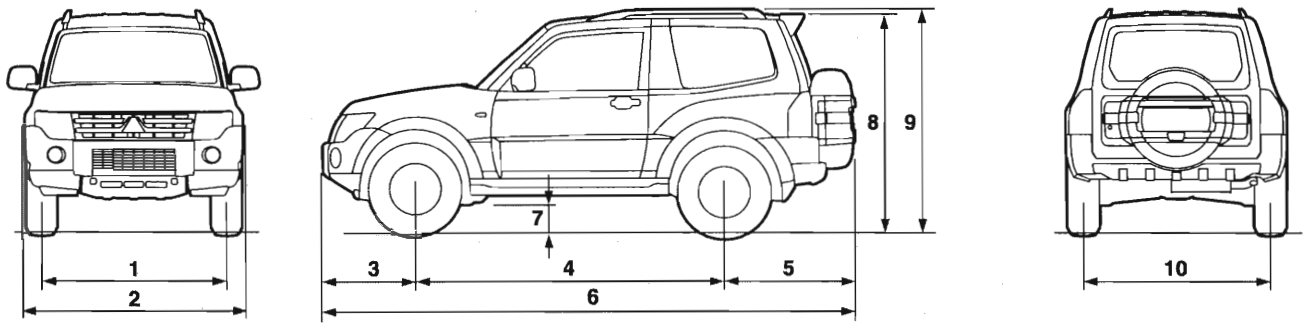

5-deurs modellen

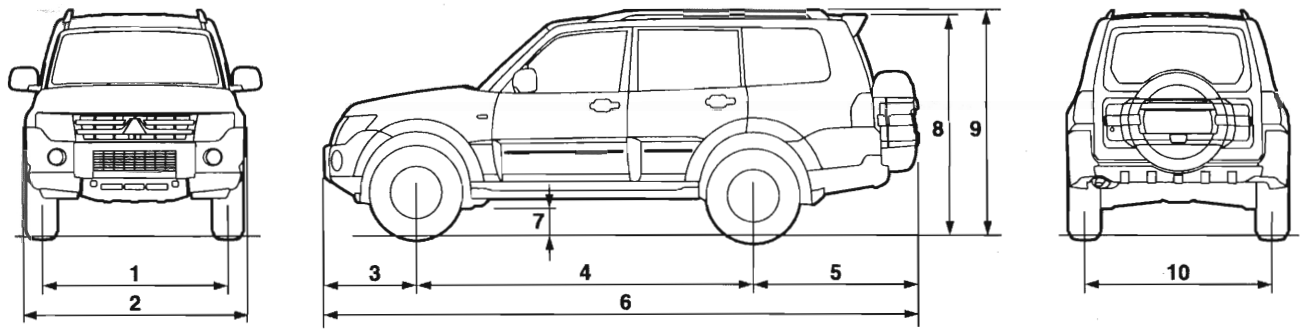

AA5005385

Item			3-deurs modellen	5-deurs modellen
1	Spoorbreedte voor		1.560 mm	1.570 mm
2	Totale breedte	Zonder beschermingssierlijsten aan de zijkant	1.845 mm	-
		Met beschermingssierlijsten aan de zijkant	1.875 mm	
3	Overbouw voor		765 mm	
4	Wielbasis		2.545 mm	2.780 mm
5	Overbouw achter		1.075 mm	1.355 mm
6	Totale lengte		4.385 mm	4.900 mm
7	Bodemvrijheid (ongeladen)		225 mm	
8	Totale hoogte	Zonder dakrails	1.850 mm	1.870 mm
9		Met dakrails	1.880 mm	1.900 mm
10	Spoorbreedte achter		1.560 mm	1.570 mm
Minimale draaistraal		Carrosserie	5,7 m	6,1 m
		Wiel	5,3 m	5,7 m

Voertuigprestaties

E01100300914

Item	3-deurs modellen		5-deurs modellen	
	3200-model-len	3800-model-len	3200-model-len	3800-model-len
Maximumsnelheid	177 km/u*[1], 174 km/u*[2]	200 km/u	177 km/u*[1], 174 km/u*[2]	200 km/u
Maximaal hellingsvermogen (in 1ste versnelling)	35 °			

*[1]: Voertuigen die voldoen aan de Euro 4-norm

*[2]: Voertuigen die voldoen aan de Euro 3-norm

Voertuiggewicht

E01100401954

3-deurs modellen

Item		3200-modellen				3800-modellen
		INTENSE, INVITE		INSTYLE		
		M/T	A/T	M/T	A/T	
Rijklaar gewicht	Zonder opties	2.085 kg	2.075 kg	2.130 kg	2.120 kg	2.035 kg
	Met alle opties	2.186 kg	2.176 kg	2.189 kg*1, 2.186 kg*2	2.179 kg*1, 2.176 kg*2	2.077 kg
Maximaal toelaatbaar totaalgewicht van het voertuig		2.665 kg, 2.765 kg*3				2.530 kg, 2.630 kg*3
Maximale asbelasting	Front (Vooraan)	1.250 kg				
	Rear (Achteraan)	1.600 kg				
Maximaal gewicht aanhangwagen	Geremd	2.800 kg				
	Ongeremd	750 kg				
Maximale belasting van de trekhaak		115 kg				
Maximale daklast	Met dakrails	100 kg				
	Zonder dakrails	100 kg*4, 80 kg*5				
Aantal zitplaatsen		5 personen				

*1: Voertuigen die voldoen aan de Euro 4-norm
*2: Voertuigen die voldoen aan de Euro 3-norm
*3: Bij het trekken van een aanhangwagen
*4: Voertuigen met bandenmaat 265/65R17

*5: Voertuigen met bandenmaat 265/60R18

OPMERKING

- De opgegeven specificaties van de aanhangwagen worden door de fabrikant aanbevolen.

5-deurs modellen

Item		3200-modellen				3800-model-len
		INTENSE, INVITE		INSTYLE		
		M/T	A/T	M/T	A/T	
Rijklaar gewicht	Zonder opties	2.265 kg	2.255 kg	2.310 kg	2.300 kg	2.215 kg
	Met alle opties	2.391 kg	2.381 kg	2.387 kg*1, 2.384 kg*2	2.377 kg*1, 2.374 kg*2	2.275 kg
Maximaal toelaatbaar totaalgewicht van het voertuig		3.030 kg, 3.125 kg*3				2.910 kg, 3.010 kg*3
Maximale asbelasting	Front (Vooraan)	1.330 kg				1.300 kg
	Rear (Achteraan)	1.780 kg, 1.925 kg*3				
Maximaal gewicht aanhang-wagen	Geremd	3.300 kg				
	Ongeremd	750 kg				
Maximale belasting van de trekhaak		135 kg				
Maximale daklast	Met dakrails	100 kg				
	Zonder dakrails	100 kg*4, 80 kg*5				
Aantal zitplaatsen		7 personen				

*1: Voertuigen die voldoen aan de Euro 4-norm
*2: Voertuigen die voldoen aan de Euro 3-norm
*3: Bij het trekken van een aanhangwagen
*4: Voertuigen met bandenmaat 265/65R17
*5: Voertuigen met bandenmaat 265/60R18

OPMERKING

- De opgegeven specificaties van de aanhangwagen worden door de fabrikant aanbevolen.

Motorspecificaties

E01100601204

Item	3200-modellen		3800-modellen
	M/T	A/T	
Motormodel	4M41		6G75
Aantal cilinders	4 in lijn		6-V (60 °)
Cilinderinhoud	3.200 cm^3		3.828 cm^3
Boring	98,5 mm		95,0 mm
Slag	105,0 mm		90,0 mm
Nokkenas	Twee bovenliggende		Eén bovenliggende
Mengselbereiding	Elektronische inspuiting		Elektronische inspuiting
Maximaal vermogen (EEG netto)	118 kW / 3.800 tr/min*1 121 kW / 3.500 tr/min*2	125 kW / 3.800 tr/min*1 121 kW / 3.500 tr/min*2	182 kW / 6.000 tr/min*3 184 kW / 6.000 tr/min*4
Maximaal koppel (EEG netto)	381 Nm / 2.000 tr/min	373 Nm / 2.000 tr/min	329 Nm / 2.750 tr/min

*1: Voertuigen die voldoen aan de Euro 4-norm

*2: Voertuigen die voldoen aan de Euro 3-norm

*3: 3-deurs modellen

*4: 5-deurs modellen

Elektrisch systeem

E01100800964

Item		3200-modellen	3800-modellen
Spanning		12 V	
Accu	Type (JIS)	95D31L, 80D26L*	75D23L, 80D26L*
	Vermogen (5HR)	64 Ah, 55 Ah*	52 Ah, 55 Ah*
Vermogen van de wisselstroomdynamo		120 A, 140 A*	120 A
Bougietype	NGK	-	IFR6B-K

*: Optionele uitrusting

Banden en wielen

E01100901050

Band		265/65R17 112H	265/60R18 110H*
Wiel	Formaat	17x7 1/2JJ (Lichtmetalen)	18x7 1/2JJ (Lichtmetalen)*
	Offset	46 mm	

*: Optionele uitrusting

Brandstofverbruik

E01101100270

Model			Gecombineerd		Stadsverkeer		Buiten de bebouwde kom	
			CO_2 (g/km)	Brandstofverbruik (l/100 km)	CO_2 (g/km)	Brandstofverbruik (l/100 km)	CO_2 (g/km)	Brandstofverbruik (l/100 km)
3200-modellen	3-deurs modellen	M/T	244*1, 241*2	9,2*1, 9,1*2	302*1, 298*2	11,4*1, 11,2*2	211*1, 209*2	7,9*1, 7,8*2
		A/T	278*1, 274*2	10,5*1, 10,3*2	346*1, 345*2	13,1*1, 13,0*2	239*1, 234*2	9,0*1, 8,8*2
	5-deurs modellen	M/T	246*1, 242*2	9,3*1, 9,1*2	304*1, 298*2	11,5*1, 11,2*2	213*1, 209*2	8,0*1, 7,8*2
		A/T	280*1, 274*2	10,6*1, 10,3*2	346*1, 345*2	13,1*1, 13,0*2	241*1, 234*2	9,1*1, 8,8*2
3800-modellen	3-deurs modellen		322	13,4	420	17,6	267	11,2
	5-deurs modellen		324	13,5	423	17,7	268	11,2

*1: Voertuigen die voldoen aan de Euro 4-norm

*2: Voertuigen die voldoen aan de Euro 3-norm

OPMERKING

- De hierboven aangegeven waarden gelden voor voertuigen zonder optionele uitrusting.
- De vermelde resultaten bieden of impliceren geen enkele garantie betreffende het brandstofverbruik van een individueel voertuig.
  Het voertuig zelf werd niet getest en er zijn onvermijdelijk verschillen tussen diverse voertuigen van hetzelfde model. Daarnaast kunnen aan een bepaald voertuig speciale wijzigingen zijn aangebracht. Bovendien hebben ook de eigen rijstijl van de bestuurder en de weg- en verkeersomstandigheden, evenals de mate waarin met het voertuig wordt gereden en de onderhoudsfrequentie een invloed op het brandstofverbruik.

Opmerkingen met betrekking tot diesel

E01101400055

Door de uitvlokking van de paraffine neemt de vloeibaarheid van de diesel aanzienlijk af wanneer de temperatuur daalt. Daarom zijn er twee soorten dieselbrandstof: “zomerdiesel” en “winterdiesel”.
Daarmee moet bij gebruik in de winter rekening worden gehouden.
Informeer vooraf welke brandstofsoorten in de lokale tankstations verkrijgbaar zijn als u naar het buitenland reist.

Bijvulhoeveelheden

E01101301354

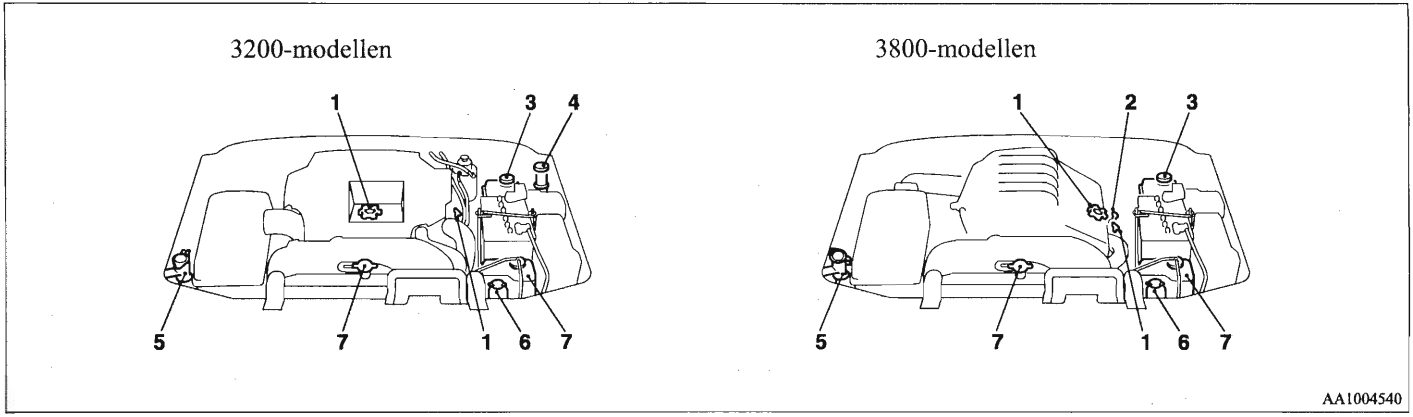

Nr.	Item			Hoeveelheid	Smeermiddelen
1	Motorolie	3200-modellen	Oliecarter	7,5 liter	Zie pagina 8-5
			Oliefilter	1,0 liter	
			Oliekoeler	1,3 liter	
		3800-modellen	Oliecarter	4,3 liter	
			Oliefilter	0,3 liter	
			Oliekoeler	0,3 liter	
2	Automatische-transmissievloeistof			9,7 liter	DIA QUEEN ATF SP III
3	Remvloeistof			Als vereist	Remvloeistof DOT 3 of DOT 4
4	Koppelingsvloeistof			Als vereist	

Nr.	Item		Hoeveelheid	Smeermiddelen
5	Sproeivloeistof	Front (Vooraan)	5,1 liter	-
		Rear (Achteraan)*	1,4 liter	
6	Stuurbekrachtigingsvloeistof		Als vereist	Gebruik Originele MITSUBISHI stuurbekrachtigingsvloeistof of ATF DEXRON III/DEXRON II.
7	Motorkoelvloeistof (Met inbegrip van 0,65 liter in de reservetank)	Zonder verwarming achteraan/airconditioning achteraan	9,0 liter	DIA QUEEN SUPER LONG LIFE COOLANT of gelijkwaardig
		Met verwarming achteraan/airconditioning achteraan	10,5 liter	
8	Olie handgeschakelde transmissie		3,2 liter	Hypoïde versnellingsbakolie API-classificatie GL-4, SAE 75W-85 of 75W-90
9	Tussenbakolie		2,8 liter	
10	Differentieelolie	Front (Vooraan)	1,15 liter	Hypoïde versnellingsbakolie API GL-5 of hoger Boven 10 °C SAE 90 Onder 10 °C SAE 80W
		Rear (Achteraan)	1,6 liter	
11	Koelmiddel (Airconditioning)	Zonder airconditioning achteraan	530-570 g	HFC-134a
		Met airconditioning achteraan	850-890 g	

*: Het reservoir van de sproeivloeistof voor de achterruit bevindt zich op het achterportier. (Zie de paragraaf "Sproeivloeistof achterruit" op pagina 8-11.)

OPMERKING

- Punten waarvoor routinecontrole of bijvulling is vereist, zoals motorolie, koelvloeistof, rem-/koppelingsvloeistof en sproeivloeistof, zijn voor een gemakkelijke herkenning in het wit aangeduid.

A

Aanbevelingen voor de inrijperiode 4-5
Aanduiding 9-2
Accessoires (Montage) 5
Accu 8-15
  Lege accu (Starten in noodgevallen) 6-2
  Specificatie 9-12
  Waarschuwingslampje laadstroom 3-17
Achterlichten
  Lampvermogen 8-37
  Vervanging 8-45
Achterportier 1-12
Achterportieren met kinderslot 1-10
Achteruitkijkcamera 4-89
Achteruitkijkspiegel
  Binnenkant 4-9
  Buitenkant 4-11
Achteruitkijkspiegel binnen 4-9
Achteruitrijlichten
  Lampvermogen 8-37
  Vervanging 8-45
Achteruitrijsensorsysteem 4-83
Actieve stabiliteits- en tractieregeling (ASTC) 4-68
Afdichtstrippen 8-28
Afmetingen 9-4
Airbag 2-66
Airconditioning
  Airconditioning achteraan 5-16
  Automatische airconditioning vooraan 5-4
  Belangrijke tips voor het gebruik van de airconditioning 5-19
Airconditioning achteraan 5-16
Algemeen onderhoud 8-27
Algemene voertuiggegevens 9-4
Als het voertuig defect raakt 6-2
Antenne 5-82
Antiblokkeerremsysteem (ABS) 4-63
  Waarschuwingslampje 4-64
Armsteun 2-11, 2-16
Asbak 5-86
Audio
  Afstandsbedieningsschakelaar aan het stuurwiel 5-75
  Behandeling van compact discs 5-79
  Elektronisch afgestemde radio voor LW/MW/FM met CD-speler 5-21
  Foutcodes 5-77
  Radio met elektronische afstemming voor LW/MW/FM met automatische CD-wisselaar 5-45
Automatische airconditioning vooraan 5-4
Automatische koplamphoogteverstelling 3-65
Automatische transmissie
  Bediening van de keuzehendel 4-27
  Keuzehendelstand 4-29
  Sportfunctie 4-30
  Vloeistof 9-16
Automatische uitschakelfunctie van de verlichting (koplampen, mistlichten enz.) 3-61

B

Bagagehaken 5-111
Bagageruimteverlichting 5-94
  Lampvermogen 8-38
  Vervanging 8-52
Banden 8-18
  Bandenspanning 8-18
  Een band vervangen 6-16
  Formaat (banden en wielen) 9-13
  Onderling verwisselen 8-20
  Sneeuwbanden 8-21
  Sneeuwkettingen 8-22
Bandenslijtage 8-19
Behandeling van compact discs 5-79
Bekerhouder 5-105
Bijvulhoeveelheden 9-16
Bougie 9-12
Brandstof
  Brandstofkeuze 2
  Brandstofmeter 3-7
  Controlelampje brandstoffilter 3-14
  Tanken 3
  Tankinhoud 3
  Waarschuwingslampje laag brandstofpeil 3-8
  Wijziging/Verandering aan het elektrische of brandstofsysteem 7
Brandstofverbruik 9-14
Buitenspiegels 4-11

C

Centraal informatiedisplay 3-19
Centrale portiervergrendeling 1-9
Centrale portiervergrendeling met afstandsbediening 1-5
Combinatielichten achter
  Lampvermogen 8-37
  Vervanging 8-45
Combinatieschakelaar grootlichten en dimlicht 3-61
Contactslot 4-15
Controle- en waarschuwingslampjes 3-11
Controlelampjes 3-13
Controlelampjes richtingaanwijzers 3-13
Controlelampjes waarschuwingsknipperlichten 3-13
Cruisecontrol (kruissnelheidsregelaar) 4-75

D

Dagteller 3-3
Derde remlicht
  Lampvermogen 8-37
  Vervanging 8-47
Derde rij stoelen 2-17
Dieselpartikelfilter (DPF) 4-23
Dimlicht (verandering grootlicht/dimlicht) 3-62
Dimlichtschakelaar 3-9

E

Een bagageruimte creëren 2-21
Een vlakke zitbank maken 2-37

Elektrisch systeem 9-12
Elektrische bediening van de ruiten 1-15
Elektronisch afgestemde radio voor LW/MW/FM met CD-speler 5-21
Elektronisch startblokkeringssysteem (Antidiefstalsysteem) 1-3
Extra uitrusting 8-28

F

Foutcodes 5-77

G

Gebruik van de veiligheidsgordels door zwangere vrouwen 2-46
Gereedschap 6-12
  Opbergen 6-11
Gewicht 9-7
Gordijnairbagsysteem 2-80

H

Handgeschakelde transmissie 4-25
  Vloeistof 9-16
Handige ophanghaak 5-111
Handschoenkastje 5-99
Hendel richtingaanwijzers 3-66
Het brandstofsysteem ontluchten 6-9
Het gebruik van startkabels (Starten in noodgevallen) 6-2
Hoedenplank (3-deurs modellen) 5-107
Hoofdsteunen 2-18

I

Identificatieplaatje van het voertuig 9-2
In de was zetten 7-7
Inspectie en onderhoud na rijden op ruwe wegen 4-57
Instrumenten 3-2
Interieur- & kaartleeslampen 5-92
  Lampvermogen 8-38
  Vervanging 8-50
Interieurverlichting 5-90
Inzittendenbeveiligingssysteem (SRS) 2-66
  Onderhoud 2-87
  Waarschuwingslampje 2-86
  Werking van het inzittendenbeveiligingssysteem 2-67

K

Kaarthouder 5-84, 5-102
Katalysator 8-3
Kilometerteller 3-3
Kinderzitjes 2-48
Koelvloeistof (motor) 8-9, 9-16
Koelvloeistoftemperatuurmeter 3-9
Koplampen
  Lampvermogen 8-37
  Lichtsignaal 3-63
  Schakelaar 3-61
  Vervanging 8-39
Koplamphoogteverstelling 3-63
Koppeling

Vloeistof 8-14, 9-16
Krik
Opbergen 6-11
Krikzwengel 6-15
Opbergen 6-11

L

Ladingen 4-93
Lamp handschoenkastje
Lampvermogen 8-38
Vervanging 8-54
Lampen make-upspiegel
Lampvermogen 8-38
Vervanging 8-55
Lampvermogen 8-37, 8-38
Leeslamp achteraan 5-93
Lampvermogen 8-38
Vervanging 8-51
Lekke band (band vervangen) 6-16
Lekken (Brandstof, motorkoelvloeistof, olie en uitlaatgassen) 8-27
Luchtreiniger (met luchtverfrissingsfunctie) 5-20

M

Make-upspiegel 5-83
Meters 3-2, 3-11
Mistachterlicht
Controlelampje 3-13
Lampvermogen 8-37
Schakelaar 3-68
Vervanging 8-46
Mistlichten voor
Controlelampje 3-13
Lampvermogen 8-37
Vervanging 8-42
MIVEC-motor 4-21
Montage van accessoires 5
Motor
Koelvloeistof 8-9, 9-16
Koelvloeistoftemperatuurmeter 3-9
MIVEC 4-21
Nummer 9-3
Olie 8-5, 9-16
Oververhitting 6-6
Specificaties 9-11
Veiligheidsinstructies voor en informatie over de verwijdering van afgewerkte motoroliën 8
Motorkap 8-3

N

Naderingslamp 1-11
Nummerplaatverlichting
Lampvermogen 8-37
Vervanging 8-48

O

Olie
Differentieelolie 9-16

Motorolie 8-5, 9-16
Tussenbakolie 9-16
Opbergplaats voor de gevarendriehoek 5-113
Opbergruimte aan de zijkant 5-103
Opbergruimte in de laadvloer 5-103
Opbergruimten 5-98
Opbergvak in de middenconsole 5-100
Opmerkingen met betrekking tot diesel 9-15
Originele onderdelen 7
Oververhitting 6-6

P

Parkeerlichten
Controlelampje 3-13
Lampvermogen 8-37
Vervanging 8-41
Parkeren 4-7
Handrem 4-6
Portieren
Afsluiten en openen 1-7
Centrale portiervergrendeling 1-9
Kinderslot 1-10
Portierlampen 5-97, 8-38, 8-53

R

Radio
Elektronisch afgestemde radio voor LW/MW/FM met CD-speler 5-21
Radio met elektronische afstemming voor LW/MW/FM met automatische CD-wisselaar 5-45
Radio met elektronische afstemming voor LW/MW/FM met automatische CD-wisselaar 5-45
Reinigen
De buitenkant van uw voertuig 7-5
In de was zetten 7-7
Interieur van uw voertuig 7-3
Kunststof, vinyl, leder enz. 7-3
Lichtmetalen wielen 7-8
Natuurleder 7-4
Polijsten 7-7
Schuifdak 7-10
Verchroomde onderdelen 7-8
Wassen 7-5
Rembekrachtiging 4-60
Remlichten
Lampvermogen 8-37
Vervanging 8-45
Remmen
Antiblokkeerrem 4-63
Handrem 4-6
Rembekrachtiging 4-60
Remmen 4-60
Vloeistof 8-12, 9-16
Waarschuwingslampje 3-14
Richtingaanwijzers achter
Lampvermogen 8-37
Vervanging 8-45

Richtingaanwijzers voor
Lampvermogen 8-37
Vervanging 8-42
Rijden met een aanhangwagen 4-95
Rijden, alcohol en geneesmiddelen 4-3
Ruitenwisser
Achterruit 3-72
Voorruit 3-70
Ruitverwarming (achterruit) 3-75

S

Schakelaar achterruitverwarming 3-75
Schakelaar claxon 3-76
Schakelaar koplampsproeier 3-73
Schakelaar mistlichten 3-68
Schakelaar mistlichten voor
Schakelaar 3-68
Schakelaar ruitenwisser-ontdooier 3-74
Schakelaar van de interieurverlichting 5-91
Schakelaar waarschuwingsknipperlichten 3-67
Schuifdak 1-19
Service precaution 8-2
Sigarettenaansteker 5-87
Slepen 6-30
Sleutels 1-2
Smeermiddelen 9-16
Smeltzekeringen 8-28
Smering van scharnieren en sloten 8-27
Sneeuwbanden 8-21
Specificaties 9-2
Spiegel
Achteruitkijkspiegel binnen 4-9
Buitenspiegels 4-11
Sproeier
Schakelaar 3-70, 3-72, 3-73
Vloeistof 8-11, 9-16
Starten 4-19
Starten in noodgevallen 6-2
Stekkerdoos voor accessoires 5-88
Stoelen
Achterbank 2-14
Armsteun 2-11, 2-16
Derde rij stoelen 2-17
Een bagageruimte creëren 2-21
Een vlakke zitbank maken 2-37
Hoofdsteunen 2-18
Lendensteun 2-10
Schikking van de stoelen 2-3
Tweede rij stoelen 2-14
Verstellen 2-5
Verwarmde stoelen 2-12
Voorstoelen 2-6
Sturen
Afstandsbedieningsschakelaar aan het stuurwiel 5-75
Stuurbekrachtigingssysteem 4-67
Stuurbekrachtigingsvloeistof 8-15, 9-16
Stuurwielvergrendeling 4-19
Verstelling stuurwielhoogte 4-9

Stuurbekrachtiging
Systeem 4-67
Vloeistof 8-15, 9-16
Super Select 4WD II 4-37

T

Tankinhoud 3
Te nemen voorzorgen met een dakdrager 4-94
Toerenteller 3-2
Transmissie
Automatische transmissie 4-26
Handgeschakelde transmissie 4-25
Tussenbakolie 9-16

V

Veilige rijtechnieken 4-3
Veiligheidsgordel 2-40
Controle 2-66
Gebruik van de veiligheidsgordels door zwangere vrouwen 2-46
Herinneringssignaal/waarschuwingslampje veiligheidsgordel 2-43
Kinderzitjes 2-48
Krachtbegrenzingssysteem 2-48
Opbergen van de veiligheidsgordels van de achterbank/ tweede, derde rij stoelen 2-45
Veiligheidsgordelspanner 2-47
Verstelbare veiligheidsgordelverankering 2-44
Veiligheidsinstructies voor en informatie over de verwijdering van afgewerkte motoroliën 8
Ventilatieroosters 5-2
Vergrendeling differentieel achteraan 4-45
Verklikkerlampje voorgloeien diesel 3-13
Verklikkerlichtje grootlicht 3-13
Vervangen van een zekering 8-34
Vervanging van lampen 8-36
Verwarmde buitenspiegel 4-15
Verwarmde stoelen 2-12
Verwarming achteraan 5-16
Vloeistof
Automatische-transmissievloeistof 9-16
Koppelingsvloeistof 8-14, 9-16
Motorkoelvloeistof 8-9, 9-16
Remvloeistof 8-12, 9-16
Sproeivloeistof 8-11, 9-16
Stuurbekrachtigingsvloeistof 8-15, 9-16
Vloeistof handgeschakelde transmissie 9-16
Voertuigaanduiding 9-2
Voertuigafmetingen 9-4
Voertuiggewicht 9-7
Voertuigidentificatienummer 9-2
Voertuigprestaties 9-6
Voor koud weer en bij sneeuw 8-28
Voorstoelen 2-6
Voorzorgen bij het besturen van voertuigen met vierwielaandrijving 4-57
Voorzorgen voor het onderhoud van uw voertuig 7-2

Voorzorgsmaatregelen bij het gebruik van ruitenwissers en sproeiers 3-74

W

Waarschuwingslampje laadstroom 3-17
Waarschuwingslampje laag brandstofpeil 3-8
Waarschuwingslampje motorcontrole 3-16
Waarschuwingslampje oliedruk 3-17
Waarschuwingslampje open portier 3-18
Waarschuwingslampjes 3-14
Wassen 7-5
Water uit de brandstoffilter verwijderen 6-9
Werking bij ongunstige rijomstandigheden 6-35
Werking van binnen- en buitenverlichting 8-27
Wiel
  Specificatie 9-13
Wijziging/Verandering aan het elektrische of brandstofsysteem 7

Z

Zekeringen 8-29
Zijraampje achteraan 1-18
Zonnebrilhouder 5-104
Zonneklep 5-83
Zuinig rijden 4-2

Symbols

“Lichten aan”-zoemer 3-62

MITSUBISHI

MITSUBISHI ELECTRIC CORPORATION
HIMEJI WORKS
840 CHIYODA-MACHI, HIMEJI HYOGO, 670-8677 JAPAN
Tel: 81.792.98.8896 , Fax: 81.792.98.9262

DECLARATION of CONFORMITY

We, **MITSUBISHI ELECTRIC CORPORATION, HIMEJI WORKS** hereby declare, at our sole responsibility, that the following product conforms to the Essential Requirements of the Radio and Telecommunications Terminal Equipment Directive 99/5/EC in accordance with the tests conducted to the appropriate requirements of the relevant standards, as listed herewith.

Product : **Immobilizer System**

Model/ Type Number : **IMB213-01**

Directive and Standards used as appropriate : **Radio** : **EN 300 330-1 V1.3.1 (2001-06)**
EN 300 330-2 V1.1.1 (2001-06)
EMC : **EN 301 489-3 V1.4.1 (2002-08)**
EN 301 489-3 V1.4.1 (2002-08)
Safety : **EN 60065: 1998**

Year of affixing CE marking : 2003

Date : April 23, 2003

Signature : K. Katayama .

Name : Kazuyori Katayama

Title and position : Manager, Chassis Control Engineering Sect. 1
Electronic Control Engineering Dept 2.

CE0891

English	*Hereby, **Mitsubishi Electric Corp., Himeji Works,** declares that this **Immobilizer System (IMB213-01)** is in compliance with the essential requirements and other relevant provisions of Directive 1999/5/EC.*
Finnish	***Mitsubishi Electric Corp., Himeji Works** vakuuttaa täten että **Immobilizer System (IMB213-01)** tyyppinen laite on direktiivin 1999/5/EY oleellisten vaatimusten ja sitä koskevien direktiivin muiden ehtojen mukainen.*
Dutch	*Hierbij verklaart **Mitsubishi Electric Corp., Himeji Works** dat het toestel **Immobilizer System (IMB213-01)** in overeenstemming is met de essentiële eisen en de andere relevante bepalingen van richtlijn 1999/5/EG*
	*Bij deze verklaart **Mitsubishi Electric Corp., Himeji Works** dat deze **Immobilizer System (IMB213-01)** voldoet aan de essentiële eisen en aan de overige relevante bepalingen van Richtlijn 1999/5/EC.*
French	*Par la présente **Mitsubishi Electric Corp., Himeji Works** déclare que **Immobilizer System (IMB213-01)** est conforme aux exigences essentielles et aux autres dispositions pertinentes de la directive 1999/5/CE*
	*Par la présente, **Mitsubishi Electric Corp., Himeji Works** déclare que ce **Immobilizer System (IMB213-01)** est conforme aux exigences essentielles et aux autres dispositions de la directive 1999/5/CE qui lui sont applicables*
Swedish	*Härmed intygar **Mitsubishi Electric Corp., Himeji Works** att denna **Immobilizer System (IMB213-01)** står I överensstämmelse med de väsentliga egenskapskrav och övriga relevanta bestämmelser som framgår av direktiv 1999/5/EG.*
Danish	*Undertegnede **Mitsubishi Electric Corp., Himeji Works** erklærer herved, at følgende udstyr **Immobilizer System (IMB213-01)** overholder de væsentlige krav og øvrige relevante krav i direktiv 1999/5/EF*
German	*Hiermit erklärt **Mitsubishi Electric Corp., Himeji Works**, dass sich dieser/diese/dieses **Immobilizer System (IMB213-01)** in Übereinstimmung mit den grundlegenden Anforderungen und den anderen relevanten Vorschriften der Richtlinie 1999/5/EG befindet". (BMWi)*
	*Hiermit erklärt **Mitsubishi Electric Corp., Himeji Works** die Übereinstimmung des Gerätes **Immobilizer System (IMB213-01)** mit den grundlegenden Anforderungen und den anderen relevanten Festlegungen der Richtlinie 1999/5/EG. (Wien)*
Greek	*ΜΕ ΤΗΝ ΠΑΡΟΥΣΑ **Mitsubishi Electric Corp., Himeji Works** ΔΗΛΩΝΕΙ ΟΤΙ **Immobilizer System (IMB213-01)** ΣΥΜΜΟΡΦΩΝΕΤΑΙ ΠΡΟΣ ΤΙΣ ΟΥΣΙΩΔΕΙΣ ΑΠΑΙΤΗΣΕΙΣ ΚΑΙ ΤΙΣ ΛΟΙΠΕΣ ΣΧΕΤΙΚΕΣ ΔΙΑΤΑΞΕΙΣ ΤΗΣ ΟΔΗΓΙΑΣ 1999/5/ΕΚ*
Italian	*Con la presente **Mitsubishi Electric Corp., Himeji Works** dichiara che questo **Immobilizer System (IMB213-01)** è conforme ai requisiti essenziali ed alle altre disposizioni pertinenti stabilite dalla direttiva 1999/5/CE.*
Spanish	*Por medio de la presente **Mitsubishi Electric Corp., Himeji Works** declara que el **Immobilizer System (IMB213-01)** cumple con los requisitos esenciales y cualesquiera otras disposiciones aplicables o exigibles de la Directiva 1999/5/CE*

Portuguese	***Mitsubishi Electric Corp., Himeji Works*** *declara que este* ***Immobilizer System (IMB213-01)*** *está conforme com os requisitos essenciais e outras disposições da Directiva 1999/5/CE.*
Czech	*Společnost* ***Mitsubishi Electric Corp., Himeji Works*** *tímto prohlašuje, že* ***Immobilizer System (IMB213-01)*** *splňuje základní požadavky a další příslušné ustanovení Direktivy 1999/5/EC.*
Estonia	*Sellega kinnitab* ***Mitsubishi Electric Corp., Himeji Works****, et see* ***Immobilizer System (IMB213-01)*** *vastab direktiivi 1999/5/EC põhilistele nõudmistele ja muudele asjakohastele määrustele.*
Latvia	*Ar šo,* ***Mitsubishi Electric Corp., Himeji Works****, apstiprina, ka* ***Immobilizer System (IMB213-01)*** *atbilst Direktīvas 1999/5/EK galvenajām prasībām un citiem tās nosacījumiem.*
Lithuania	*Šiuo,* ***Mitsubishi Electric Corp., Himeji Works****, pareiškia, kad šis* ***Immobilizer System (IMB213-01)*** *atitinka pagrindinius Direktyvos 1999/5/EB reikalavimus ir kitas svarbias nuostatas.*
Hungary	*Alulírott,* ***Mitsubishi Electric Corp., Himeji Works****, kijelenti, hogy a jelen* ***Immobilizer System (IMB213-01)*** *megfelel az 1999/5/EC irányelvben meghatározott alapvető követelményeknek és egyéb vonatkozó előírásoknak.*
Malta	*Hawnhekk,* ***Mitsubishi Electric Corp., Himeji Works****, tiddikjara li* ***Immobilizer System (IMB213-01)*** *jissodisfa l-ħtiġijiet essenzjali u dispożizzjonijiet relevanti oħra tad-Direttiva 1995/5/KE.*
Poland	***Mitsubishi Electric Corp., Himeji Works*** *niniejszym oświadcza, że* ***Immobilizer System (IMB213-01)*** *spełnia zasadnicze wymogi oraz inne istotne postanowienia dyrektywy 1999/5/EC.*
Slovenia	*S tem* ***Mitsubishi Electric Corp., Himeji Works*** *izjavlja, da je ta* ***Immobilizer System (IMB213-01)*** *v skladu z osnovnimi zahtevami in ostalimi ustreznimi predpisi Direktive 1999/5/EC.*
Slovakia	*Spoločnosť* ***Mitsubishi Electric Corp., Himeji Works*** *týmto vyhlasuje, že* ***Immobilizer System (IMB213-01)*** *spĺňa základné požiadavky a ďalšie príslušné ustanovenia Direktívy 1999/5/EC.*
Bulgaria	*С настоящия документ****Mitsubishi Electric Corp., Himeji Works*** *декларира, че* ***Immobilizer System (IMB213-01)*** *е в съгласие с основните изисквания и съответните постановления на Директива 1999/5/EC.*
Romania	*Prin prezenta,* ***Mitsubishi Electric Corp., Himeji Works*** *declară că acest* ***Immobilizer System (IMB213-01)*** *este conform cu cerințele principale şi cu celelalte prevederi relevante ale Directivei 1999/5/EC.*
Turkey	*İşbu belge ile* ***Mitsubishi Electric Corp., Himeji Works****, bu* ***Immobilizer System (IMB213-01)****'in 1995/5/EC Yönetmeliği esas gereksinimlerine ve diğer şartlarına uygun olduğunu beyan eder.*

MITSUBISHI ELECTRIC CORPORATION
HIMEJI WORKS
840 CHIYODA-MACHI, HIMEJI HYOGO, 670-8677 JAPAN
Tel: 81.792.98.8896 , Fax: 81.792.98.9262

DECLARATION of CONFORMITY

We, **MITSUBISHI ELECTRIC CORPORATION, HIMEJI WORKS** of the above address, hereby declare, at our sole responsibility, that the following product conforms to the Essential Requirements of the Radio and Telecommunications Terminal Equipment Directive 1999/5/EC in accordance with the tests conducted to the appropriate requirements of the relevant standards, as listed herewith.

Product :	**Immobilizer System**
Model/ Type Number :	**IMB223-02**
Directive and Standards used :	**Radio :EN 300 330-1 V1.3.2 (12-2002)** **:EN 300 330-2 V1.1.1 (06-2001)** **EMC : EN 301 489-1 V1.4.1 (08-2002)** **: EN 301 489-3 V1.4.1 (08-2002)** **Safety: EN 60065: 1998**
Year of affixing CE marking :	**2005**

CE0891

Signature : K Ikebuchi

Name : Kazuhiro Ikebuchi

Position : Manager, Chassis Control Engineering Group 6
Electronic Control Engineering Dept

Date : May 31, 2005

English	*Hereby, **Mitsubishi Electric Corp., Himeji Works**, declares that this **Immobilizer System (IMB223-02)** is in compliance with the essential requirements and other relevant provisions of Directive 1999/5/EC.*
Finnish	***Mitsubishi Electric Corp., Himeji Works** vakuuttaa täten että **Immobilizer System (IMB223-02)** tyyppinen laite on direktiivin 1999/5/EY oleellisten vaatimusten ja sitä koskevien direktiivin muiden ehtojen mukainen.*
Dutch	*Hierbij verklaart **Mitsubishi Electric Corp., Himeji Works** dat het toestel **Immobilizer System (IMB223-02)** in overeenstemming is met de essentiële eisen en de andere relevante bepalingen van richtlijn 1999/5/EG*
	*Bij deze verklaart **Mitsubishi Electric Corp., Himeji Works** dat deze **Immobilizer System (IMB223-02)** voldoet aan de essentiële eisen en aan de overige relevante bepalingen van Richtlijn 1999/5/EC.*
French	*Par la présente **Mitsubishi Electric Corp., Himeji Works** déclare que **Immobilizer System (IMB223-02)** est conforme aux exigences essentielles et aux autres dispositions pertinentes de la directive 1999/5/CE*
	*Par la présente, **Mitsubishi Electric Corp., Himeji Works** déclare que ce **Immobilizer System (IMB223-02)** est conforme aux exigences essentielles et aux autres dispositions de la directive 1999/5/CE qui lui sont applicables*
Swedish	*Härmed intygar **Mitsubishi Electric Corp., Himeji Works** att denna **Immobilizer System (IMB223-02)** står I överensstämmelse med de väsentliga egenskapskrav och övriga relevanta bestämmelser som framgår av direktiv 1999/5/EG.*
Danish	*Undertegnede **Mitsubishi Electric Corp., Himeji Works** erklærer herved, at følgende udstyr **Immobilizer System (IMB223-02)** overholder de væsentlige krav og øvrige relevante krav i direktiv 1999/5/EF*
German	*Hiermit erklärt **Mitsubishi Electric Corp., Himeji Works**, dass sich dieser/diese/dieses **Immobilizer System (IMB223-02)** in Übereinstimmung mit den grundlegenden Anforderungen und den anderen relevanten Vorschriften der Richtlinie 1999/5/EG befindet". (BMWi)*
	*Hiermit erklärt **Mitsubishi Electric Corp., Himeji Works** die Übereinstimmung des Gerätes **Immobilizer System (IMB223-02)** mit den grundlegenden Anforderungen und den anderen relevanten Festlegungen der Richtlinie 1999/5/EG. (Wien)*
Greek	*ΜΕ ΤΗΝ ΠΑΡΟΥΣΑ **Mitsubishi Electric Corp., Himeji Works** ΔΗΛΩΝΕΙ ΟΤΙ **Immobilizer System (IMB223-02)** ΣΥΜΜΟΡΦΩΝΕΤΑΙ ΠΡΟΣ ΤΙΣ ΟΥΣΙΩΔΕΙΣ ΑΠΑΙΤΗΣΕΙΣ ΚΑΙ ΤΙΣ ΛΟΙΠΕΣ ΣΧΕΤΙΚΕΣ ΔΙΑΤΑΞΕΙΣ ΤΗΣ ΟΔΗΓΙΑΣ 1999/5/ΕΚ*
Italian	*Con la presente **Mitsubishi Electric Corp., Himeji Works** dichiara che questo **Immobilizer System (IMB223-02)** è conforme ai requisiti essenziali ed alle altre disposizioni pertinenti stabilite dalla direttiva 1999/5/CE.*
Spanish	*Por medio de la presente **Mitsubishi Electric Corp., Himeji Works** declara que el **Immobilizer System (IMB223-02)** cumple con los requisitos esenciales y cualesquiera otras disposiciones aplicables o exigibles de la Directiva 1999/5/CE*

Portuguese	***Mitsubishi Electric Corp., Himeji Works*** *declara que este* ***Immobilizer System (IMB223-02)*** *está conforme com os requisitos essenciais e outras disposições da Directiva 1999/5/CE.*
Czech	*Společnost* ***Mitsubishi Electric Corp., Himeji Works*** *tímto prohlašuje, že* ***Immobilizer System (IMB223-02)*** *splňuje základní požadavky a další příslušné ustanovení Direktivy 1999/5/EC.*
Estonia	*Sellega kinnitab* ***Mitsubishi Electric Corp., Himeji Works****, et see* ***Immobilizer System (IMB223-02)*** *vastab direktiivi 1999/5/EC põhilistele nõudmistele ja muudele asjakohastele määrustele.*
Latvia	*Ar šo,* ***Mitsubishi Electric Corp., Himeji Works****, apstiprina, ka* ***Immobilizer System (IMB223-02)*** *atbilst Direktīvas 1999/5/EK galvenajām prasībām un citiem tās nosacījumiem.*
Lithuania	*Šiuo,* ***Mitsubishi Electric Corp., Himeji Works****, pareiškia, kad šis* ***Immobilizer System (IMB223-02)*** *atitinka pagrindinius Direktyvos 1999/5/EB reikalavimus ir kitas svarbias nuostatas.*
Hungary	*Alulírott,* ***Mitsubishi Electric Corp., Himeji Works****, kijelenti, hogy a jelen* ***Immobilizer System (IMB223-02)*** *megfelel az 1999/5/EC irányelvben meghatározott alapvető követelményeknek és egyéb vonatkozó előírásoknak.*
Malta	*Hawnhekk,* ***Mitsubishi Electric Corp., Himeji Works****, tiddikjara li* ***Immobilizer System (IMB223-02)*** *josserva l-ħtiġijiet essenzjali u dispożizzjonijiet relevanti oħra tad-Direttiva 1995/5/KE.*
Poland	***Mitsubishi Electric Corp., Himeji Works*** *niniejszym oświadcza, że* ***Immobilizer System (IMB223-02)*** *spełnia zasadnicze wymogi oraz inne istotne postanowienia dyrektywy 1999/5/EC.*
Slovenia	*S tem* ***Mitsubishi Electric Corp., Himeji Works*** *izjavlja, da je ta* ***Immobilizer System (IMB223-02)*** *v skladu z osnovnimi zahtevami in ostalimi ustreznimi predpisi Direktive 1999/5/EC.*
Slovakia	*Spoločnosť* ***Mitsubishi Electric Corp., Himeji Works*** *týmto vyhlasuje, že* ***Immobilizer System (IMB223-02)*** *spĺňa základné požiadavky a ďalšie príslušné ustanovenia Direktívy 1999/5/EC.*
Bulgaria	*С настоящия документ****Mitsubishi Electric Corp., Himeji Works*** *декларира, че* ***Immobilizer System (IMB223-02)*** *е в съгласие с основните изисквания и съответните постановления на Директива 1999/5/EC.*
Romania	*Prin prezenta,* ***Mitsubishi Electric Corp., Himeji Works*** *declară că acest* ***Immobilizer System (IMB223-02)*** *este conform cu cerințele principale şi cu celelalte prevederi relevante ale Directivei 1999/5/EC.*
Turkey	*İşbu belge ile* ***Mitsubishi Electric Corp., Himeji Works****, bu* ***Immobilizer System (IMB223-02)****'in 1995/5/EC Yönetmeliği esas gereksinimlerine ve diğer şartlarına uygun olduğunu beyan eder.*

OMRON

OMRON Corporation
6368 NENJO-ZAKA OKUSA
KOMAKI-CITY
AICHI
485-0802 JAPAN
PHONE: +81-568-78-6174
FAX: +81-568-78-6179

DECLARATION of CONFORMITY

We, **OMRON Corporation,** of the above address, hereby declare, at our sole responsibility, that the following product conforms to the Essential Requirements of the Radio and Telecommunications Terminal Equipment Directive 1999/5/EC in accordance with the tests conducted to the appropriate requirements of the relevant standards, as listed herewith.

Product :	**Keyless Entry System for Vehicle**
Model/ Type Number :	**G8D-571M-A for Transmitter** **G8C-507M、G8C-527M for Receiver.**
Directive and Standards used :	**Radio : EN300 220-1 V1.3.1 (2000-09)** **EN300 220-3 V1.1.1 (2000-09)** **EMC : EN301 489-1 V1.4.1 (2002-08)** **EN301 489-3 V1.4.1 (2002-08)** **Safety: EN 60065: 2002**
Year of affixing CE marking :	**2006**

Signature : 山下 收 司

Name : Shuji Yamashita

Position : Manager

Date : July 3, 2006

CE 0891

[Czech]	OMRON Corporation tímto prohlašuje, že tento [G8D-407M-A*,G8D-410M-B*, G8D-520M-A*,G8C-500M*,G8D-581M-B*,G8D-571M-A*,G8D-518M-A*,G8C-507M*,G8C-223M-3C,G8C-541M*,G8D-621M-A*,G8C-519M*,G8C-518M*,G8C-527M*] je ve shodě se základními požadavky a dalšími příslušnými ustanoveními směrnice 1999/5/ES.
[Danish]	Undertegnede OMRON Corporation erklærer herved, at følgende udstyr [G8D-407M-A*,G8D-410M-B*, G8D-520M-A*,G8C-500M*,G8D-581M-B*,G8D-571M-A*,G8D-518M-A*,G8C-507M*,G8C-223M-3C,G8C-541M*,G8D-621M-A*,G8C-519M*,G8C-518M*,G8C-527M*] overholder de væsentlige krav og øvrige relevante krav i direktiv 1999/5/EF.
[German]	Hiermit erklärt OMRON Corporation, dass sich das Gerät [G8D-407M-A*,G8D-410M-B*, G8D-520M-A*,G8C-500M*,G8D-581M-B*,G8D-571M-A*,G8D-518M-A*,G8C-507M*,G8C-223M-3C,G8C-541M*,G8D-621M-A*,G8C-519M*,G8C-518M*,G8C-527M*] in Übereinstimmung mit den grundlegenden Anforderungen und den übrigen einschlägigen Bestimmungen der Richtlinie 1999/5/EG befindet.
[Estonian]	Käesolevaga kinnitab OMRON Corporation seadme [G8D-407M-A*,G8D-410M-B*, G8D-520M-A*,G8C-500M*,G8D-581M-B*,G8D-571M-A*,G8D-518M-A*,G8C-507M*,G8C-223M-3C,G8C-541M*,G8D-621M-A*,G8C-519M*,G8C-518M* G8C-527M*] vastavust direktiivi 1999/5/EÜ põhinõuetele ja nimetatud direktiivist tulenevatele teistele asjakohastele sätetele.
[English]	Hereby, OMRON Corporation, declares that this [G8D-407M-A*,G8D-410M-B*, G8D-520M-A*,G8C-500M*,G8D-581M-B*,G8D-571M-A*,G8D-518M-A*,G8C-507M*,G8C-223M-3C,G8C-541M*,G8D-621M-A*,G8C-519M*,G8C-518M* G8C-527M*] is in compliance with the essential requirements and other relevant provisions of Directive 1999/5/EC.
[Spanish]	Por medio de la presente OMRON Corporation declara que el [G8D-407M-A*,G8D-410M-B*, G8D-520M-A*,G8C-500M*,G8D-581M-B*,G8D-571M-A*,G8D-518M-A*,G8C-507M*,G8C-223M-3C,G8C-541M*,G8D-621M-A*,G8C-519M*,G8C-518M* G8C-527M*] cumple con los requisitos esenciales y cualesquiera otras disposiciones aplicables o exigibles de la Directiva 1999/5/CE.
[Greek]	ΜΕ ΤΗΝ ΠΑΡΟΥΣΑ OMRON Corporation ΔΗΛΩΝΕΙ ΟΤΙ [G8D-407M-A*,G8D-410M-B*, G8D-520M-A*,G8C-500M*,G8D-581M-B*,G8D-571M-A*,G8D-518M-A*,G8C-507M*,G8C-223M-3C,G8C-541M*,G8D-621M-A*,G8C-519M*,G8C-518M* G8C-527M*] ΣΥΜΜΟΡΦΩΝΕΤΑΙ ΠΡΟΣ ΤΙΣ ΟΥΣΙΩΔΕΙΣ ΑΠΑΙΤΗΣΕΙΣ ΚΑΙ ΤΙΣ ΛΟΙΠΕΣ ΣΧΕΤΙΚΕΣ ΔΙΑΤΑΞΕΙΣ ΤΗΣ ΟΔΗΓΙΑΣ 1999/5/ΕΚ.
[French]	Par la présente OMRON Corporation déclare que l'appareil [G8D-407M-A*,G8D-410M-B*, G8D-520M-A*,G8C-500M*,G8D-581M-B*,G8D-571M-A*,G8D-518M-A*,G8C-507M*,G8C-223M-3C,G8C-541M*,G8D-621M-A*,G8C-519M*,G8C-518M* G8C-527M*] est conforme aux exigences essentielles et aux autres dispositions pertinentes de la directive 1999/5/CE.
[Italian]	Con la presente OMRON Corporation dichiara che questo [G8D-407M-A*,G8D-410M-B*, G8D-520M-A*,G8C-500M*,G8D-581M-B*,G8D-571M-A*,G8D-518M-A*,G8C-507M*,G8C-223M-3C,G8C-541M*,G8D-621M-A*,G8C-519M*,G8C-518M* G8C-527M*] è conforme ai requisiti essenziali ed alle altre disposizioni pertinenti stabilite dalla direttiva 1999/5/CE.
[Latvian]	Ar šo OMRON Corporation deklarē, ka [G8D-407M-A*,G8D-410M-B*, G8D-520M-A*,G8C-500M*,G8D-581M-B*,G8D-571M-A*,G8D-518M-A*,G8C-507M*,G8C-223M-3C,G8C-541M* G8D-621M-A*,G8C-519M*,G8C-518M* G8C-527M*] atbilst Direktīvas 1999/5/EK būtiskajām prasībām un citiem ar to saistītajiem noteikumiem.
[Lithuanian]	Šiuo OMRON Corporation deklaruoja, kad šis [G8D-407M-A*,G8D-410M-B*, G8D-520M-A*,G8C-500M*,G8D-581M-B*,G8D-571M-A*,G8D-518M-A*,G8C-507M*,G8C-223M-3C,G8C-541M*,G8D-621M-A*,G8C-519M*,G8C-518M* G8C-527M*] atitinka esminius reikalavimus ir kitas 1999/5/EB Direktyvos nuostatas.
[Dutch]	Hierbij verklaart OMRON Corporation dat het toestel [G8D-407M-A*,G8D-410M-B*, G8D-520M-A*,G8C-500M*,G8D-581M-B*,G8D-571M-A*,G8D-518M-A*,G8C-507M*,G8C-223M-3C,G8C-541M*,G8D-621M-A*,G8C-519M*,G8C-518M* G8C-527M*] in overeenstemming is met de essentiële eisen en de andere relevante bepalingen van richtlijn 1999/5/EG.

[Maltese]	Hawnhekk, OMRON Corporation, jiddikjara li dan [G8D-407M-A*,G8D-410M-B*, G8D-520M-A*,G8C-500M*,G8D-581M-B*,G8D-571M-A*,G8D-518M-A*,G8C-507M*,G8C-223M-3C,G8C-541M*,G8D-621M-A*,G8C-519M*,G8C-518M* G8C-527M*], jikkonforma mal-ħtiġijiet essenzjali u ma provvedimenti oħrajn relevanti li hemm fid-Dirrettiva 1999/5/EC.
[Hungarian]	Alulírott, OMRON Corporation nyilatkozom, hogy a [G8D-407M-A*,G8D-410M-B*, G8D-520M-A*,G8C-500M*,G8D-581M-B*,G8D-571M-A*,G8D-518M-A*,G8C-507M*,G8C-223M-3C,G8C-541M*,G8D-621M-A*,G8C-519M*,G8C-518M* G8C-527M*] megfelel a vonatkozó alapvetõ követelményeknek és az 1999/5/EC irányelv egyéb elõírásainak.
[Polish]	[OMRON Corporation] niniejszym oświadcza, że [G8D-407M-A*,G8D-410M-B*, G8D-520M-A*,G8C-500M*,G8D-581M-B*,G8D-571M-A*,G8D-518M-A*,G8C-507M*,G8C-223M-3C,G8C-541M*,G8D-621M-A*,G8C-519M*,G8C-518M* G8C-527M*] spełnia zasadnicze wymogi oraz inne istotne postanowienia dyrektywy 1999/5/EC.
[Portuguese]	OMRON Corporation declara que este [G8D-407M-A*,G8D-410M-B*, G8D-520M-A*,G8C-500M*,G8D-581M-B*,G8D-571M-A*,G8D-518M-A*,G8C-507M*,G8C-223M-3C,G8C-541M* G8D-621M-A*,G8C-519M*,G8C-518M* G8C-527M*] está conforme com os requisitos essenciais e outras disposições da Directiva 1999/5/CE.
[Slovenian]	OMRON Corporation izjavlja, da je ta [G8D-407M-A*,G8D-410M-B*, G8D-520M-A*,G8C-500M*,G8D-581M-B*,G8D-571M-A*,G8D-518M-A*,G8C-507M*,G8C-223M-3C,G8C-541M*,G8D-621M-A*,G8C-519M*,G8C-518M* G8C-527M*] v skladu z bistvenimi zahtevami in ostalimi relevantnimi določili direktive 1999/5/ES.
[Slovak]	OMRON Corporation týmto vyhlasuje, že [G8D-407M-A*,G8D-410M-B*, G8D-520M-A*,G8C-500M*,G8D-581M-B*,G8D-571M-A*,G8D-518M-A*,G8C-507M*,G8C-223M-3C,G8C-541M*, G8D-621M-A*,G8C-519M*,G8C-518M,*G8C-527M*] spĺňa základné požiadavky a všetky príslušné ustanovenia Smernice 1999/5/ES.
[Finnish]	OMRON Corporation vakuuttaa täten että [G8D-407M-A*,G8D-410M-B*, G8D-520M-A*,G8C-500M*,G8D-581M-B*,G8D-571M-A*,G8D-518M-A*,G8C-507M*,G8C-223M-3C,G8C-541M*,G8D-621M-A*,G8C-519M*,G8C-518M*, G8C-527M*] tyyppinen laite on direktiivin 1999/5/EY oleellisten vaatimusten ja sitä koskevien direktiivin muiden ehtojen mukainen.
[Swedish]	Härmed intygar OMRON Corporation att denna [G8D-407M-A*,G8D-410M-B*, G8D-520M-A*,G8C-500M*,G8D-581M-B*,G8D-571M-A*,G8D-518M-A*,G8C-507M*,G8C-223M-3C,G8C-541M*,,G8D-621M-A*,G8C-519M*,G8C-518M*,G8C-527M*] står I överensstämmelse med de väsentliga egenskapskrav och övriga relevanta bestämmelser som framgår av direktiv 1999/5/EG.
[Icelandic]	Hér með lýsir OMRON Corporation yfir því að [G8D-407M-A*,G8D-410M-B*, G8D-520M-A*,G8C-500M*,G8D-581M-B*,G8D-571M-A*,G8D-518M-A*,G8C-507M*,G8C-223M-3C,G8C-541M*,G8D-621M-A*,G8C-519M*,G8C-518M*,G8C-527M*] er í samræmi við grunnkröfur og aðrar kröfur, sem gerðar eru í tilskipun 1999/5/EC.
[Norwegian]	OMRON Corporation erklærer herved at utstyret [G8D-407M-A*,G8D-410M-B*, G8D-520M-A*,G8C-500M*,G8D-581M-B*,G8D-571M-A*,G8D-518M-A*,G8C-507M*,G8C-223M-3C,G8C-541M*,G8D-621M-A*,G8C-519M*,G8C-518M* G8C-527M*] er i samsvar med de grunnleggende krav og øvrige relevante krav i direktiv 1999/5/EF.
[Turkish]	Işbu belge ile OMRON Corporation, bu [G8D-407M-A*,G8D-410M-B*, G8D-520M-A*,G8C-500M*,G8D-581M-B*,G8D-571M-A*,G8D-518M-A*,G8C-507M*,G8C-223M-3C,G8C-541M*,G8D-621M-A*,G8C-519M*,G8C-518M*,G8C-527M*]'in 1995/5/EC Yönetmeliği esas gereksinimlerine ve diğer şartlarına uygun olduğunu beyan eder.
[Romania]	„Noi OMRON Corporation declarăm că aparatul [G8D-407M-A*,G8D-410M-B*, G8D-520M-A*,G8C-500M*,G8D-581M-B*,G8D-571M-A*,G8D-518M-A*,G8C-507M*,G8C-223M-3C,G8C-541M*,G8D-621M-A*,G8C-519M*,G8C-518M*, G8C-527M*] este în conformitate cu cerințele esențiale și cu alte prevederi relevante ale Hotărârii Guvernului nr.88/2003 și Directivei 1999/5/EC.
[Bulgarian]	С настоящия документOMRON Corporation декларира, че[G8D-407M-A*,G8D-410M-B*, G8D-520M-A*,G8C-500M*,G8D-581M-B*,G8D-571M-A*,G8D-518M-A*,G8C-507M*,G8C-223M-3C,G8C-541M*,G8D-621M-A*,G8C-519M*,G8C-518M*、G8C-527M*] е в съгласие с основните изисквания и съответните постановления на Директива 1999/5/EC.

Informatie voor het tankstation

E09300101382

Brandstof	Vermogen	3-deurs modellen	69 liter
		5-deurs modellen	88 liter
	Brandstofvereisten	**Benzinevoertuigen** Octaangetal loodvrije benzine (EN228) 95 RON of hoger **Dieselvoertuigen** Voertuigen die voldoen aan de Euro 4-norm Cetaangetal (EN590) 51 of hoger Voertuigen die voldoen aan de Euro 3-norm Cetaangetal 45 of hoger	
Motorolie		Voor de SAE-viscositeit, zie de paragraaf “Onderhoud” in deze gebruikershandleiding.	
Bandenspanning		Voor de bandespanning: zie de paragraaf “Onderhoud”.	