Inhoudsopgave

Algemeen overzicht	
Algemene informatie	
Afsluiten en openen	1
Zitplaatsen en veiligheidsgordels	2
Instrumenten en controleorganen	3
Starten en rijden	4
Voor aangenaam rijden	5
Noodsituaties	6
Onderhoud van het voertuig	7
Onderhoud	8
Specificaties	9

Instrumenten en bedieningsorganen

E00100103466

LHD (linkse besturing)

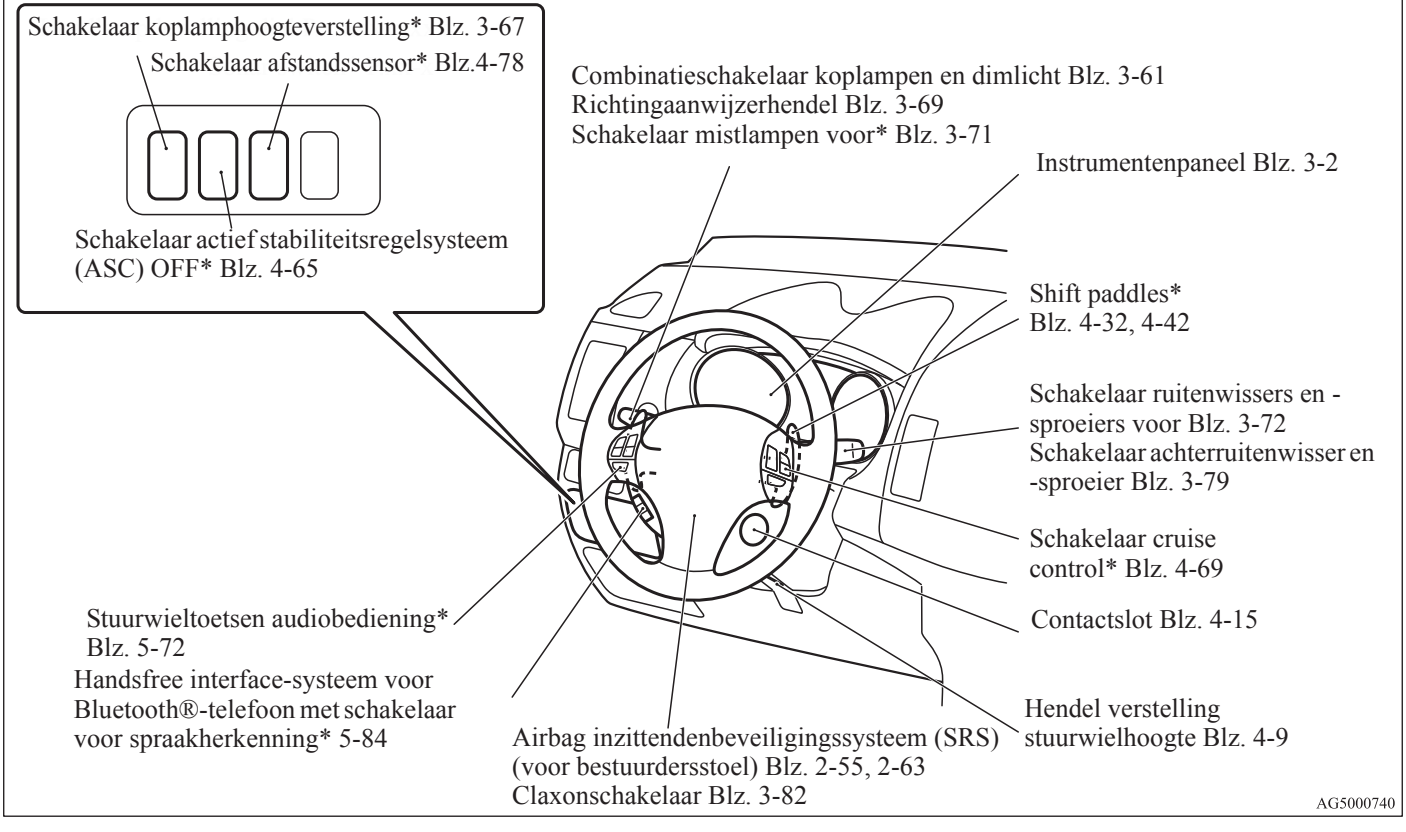

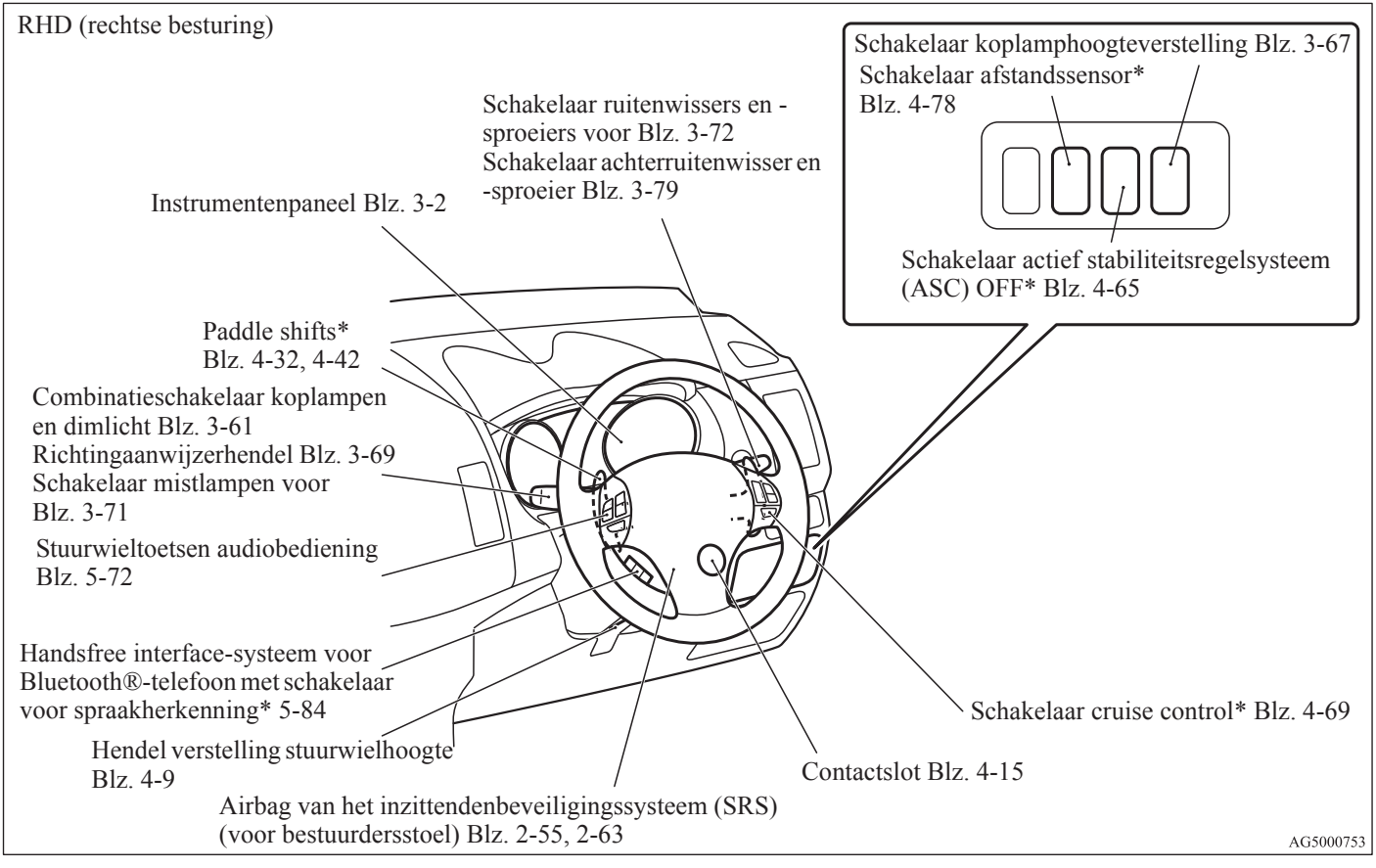
RHD (rechtse besturing)
Schakelaar koplamphoogteverstelling Blz. 3-67
Schakelaar afstandssensor* Blz. 4-78
Schakelaar actief stabiliteitsregelsysteem (ASC) OFF* Blz. 4-65
Schakelaar ruitenwissers en -sproeiers voor Blz. 3-72
Schakelaar achterruitenwisser en -sproeier Blz. 3-79
Instrumentenpaneel Blz. 3-2
Paddle shifts* Blz. 4-32, 4-42
Combinatieschakelaar koplampen en dimlicht Blz. 3-61
Richtingaanwijzerhendel Blz. 3-69
Schakelaar mistlampen voor Blz. 3-71
Stuurwieltoetsen audiobediening Blz. 5-72
Handsfree interface-systeem voor Bluetooth®-telefoon met schakelaar voor spraakherkenning* 5-84
Hendel verstelling stuurwielhoogte Blz. 4-9
Airbag van het inzittendenbeveiligingssysteem (SRS) (voor bestuurdersstoel) Blz. 2-55, 2-63
Contactslot Blz. 4-15
Schakelaar cruise control* Blz. 4-69
AG5000753

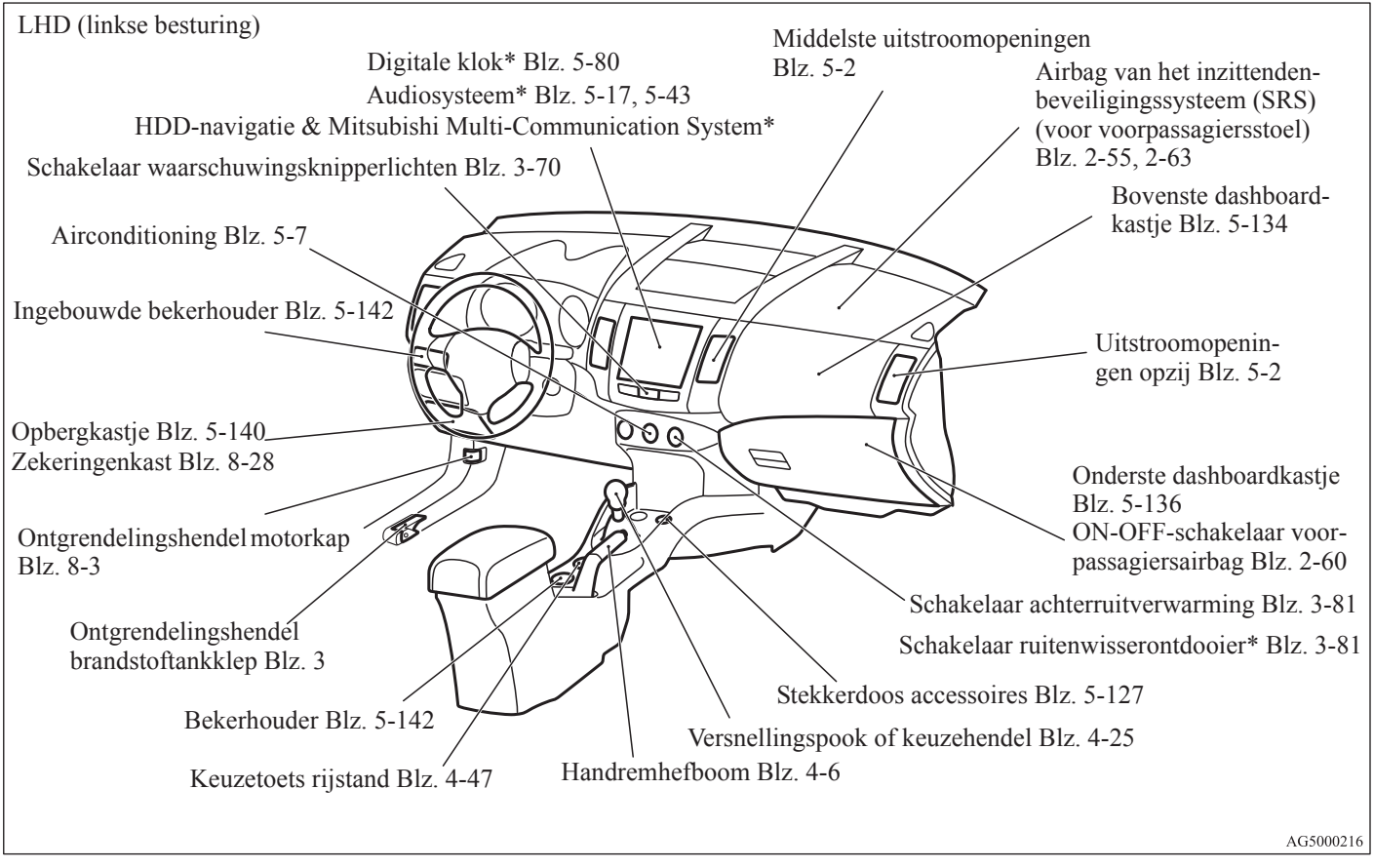
LHD (linkse besturing)
Digitale klok* Blz. 5-80
Audiosysteem* Blz. 5-17, 5-43
HDD-navigatie & Mitsubishi Multi-Communication System*
Schakelaar waarschuwingsknipperlichten Blz. 3-70
Middelste uitstroomopeningen Blz. 5-2
Airbag van het inzittenden-beveiligingssysteem (SRS) (voor voorpassagiersstoel) Blz. 2-55, 2-63
Bovenste dashboard-kastje Blz. 5-134
Airconditioning Blz. 5-7
Ingebouwde bekerhouder Blz. 5-142
Uitstroomopenin-gen opzij Blz. 5-2
Opbergkastje Blz. 5-140
Zekeringenkast Blz. 8-28
Onderste dashboardkastje Blz. 5-136
ON-OFF-schakelaar voor-passagiersairbag Blz. 2-60
Ontgrendelingshendel motorkap Blz. 8-3
Schakelaar achterruitverwarming Blz. 3-81
Schakelaar ruitenwisserontdooier* Blz. 3-81
Ontgrendelingshendel brandstoftankklep Blz. 3
Stekkerdoos accessoires Blz. 5-127
Bekerhouder Blz. 5-142
Versnellingspook of keuzehendel Blz. 4-25
Keuzetoets rijstand Blz. 4-47
Handremhefboom Blz. 4-6
AG5000216

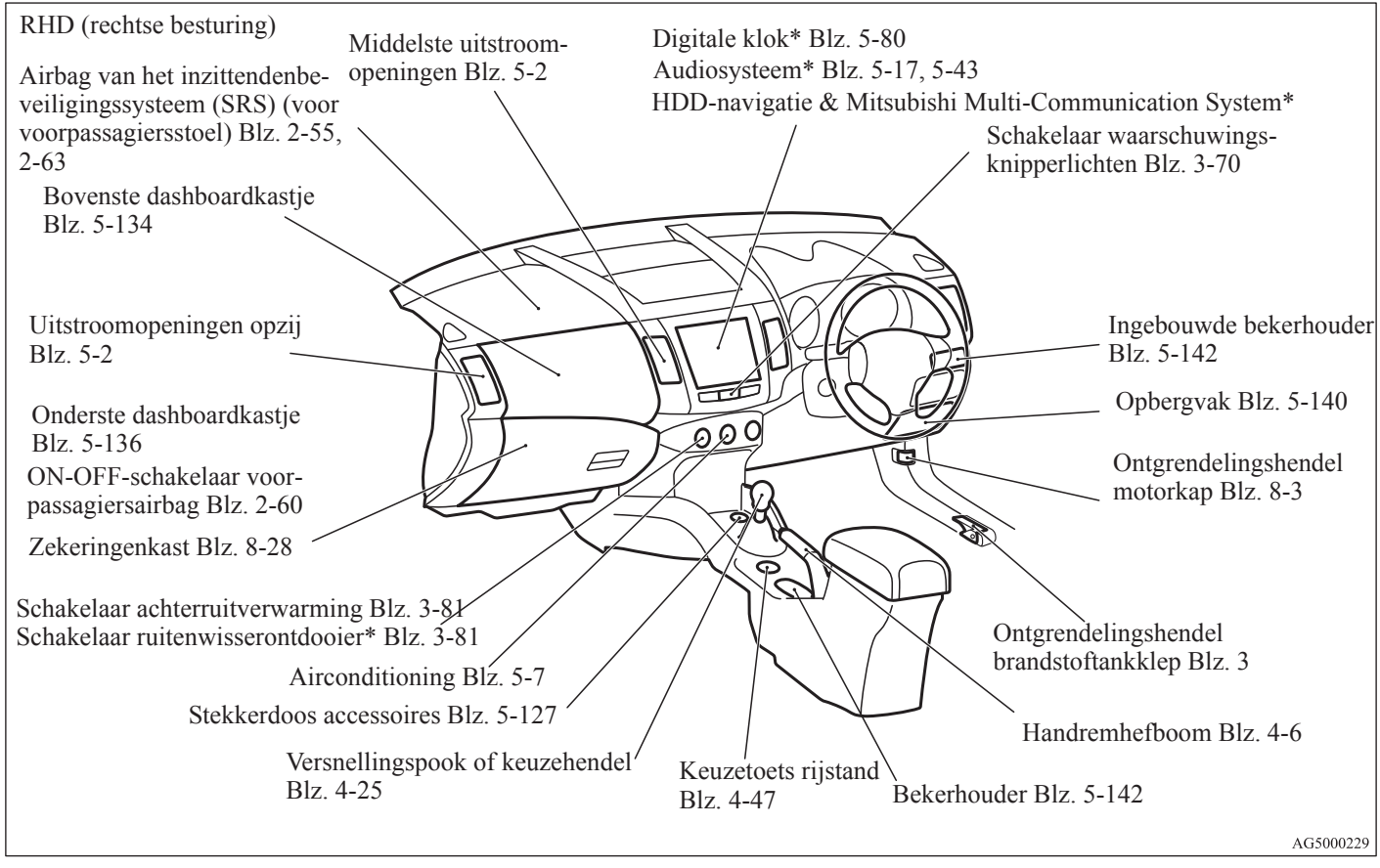
RHD (rechtse besturing)
Airbag van het inzittendenbeveiligingssysteem (SRS) (voor voorpassagiersstoel) Blz. 2-55, 2-63
Middelste uitstroomopeningen Blz. 5-2
Digitale klok* Blz. 5-80
Audiosysteem* Blz. 5-17, 5-43
HDD-navigatie & Mitsubishi Multi-Communication System*
Schakelaar waarschuwingsknipperlichten Blz. 3-70
Bovenste dashboardkastje Blz. 5-134
Uitstroomopeningen opzij Blz. 5-2
Ingebouwde bekerhouder Blz. 5-142
Opbergvak Blz. 5-140
Onderste dashboardkastje Blz. 5-136
ON-OFF-schakelaar voorpassagiersairbag Blz. 2-60
Ontgrendelingshendel motorkap Blz. 8-3
Zekeringenkast Blz. 8-28
Schakelaar achterruitverwarming Blz. 3-81
Schakelaar ruitenwisserontdooier* Blz. 3-81
Ontgrendelingshendel brandstoftankklep Blz. 3
Airconditioning Blz. 5-7
Stekkerdoos accessoires Blz. 5-127
Handremhefboom Blz. 4-6
Versnellingspook of keuzehendel Blz. 4-25
Keuzetoets rijstand Blz. 4-47
Bekerhouder Blz. 5-142
AG5000229

Interieur

E00100202516

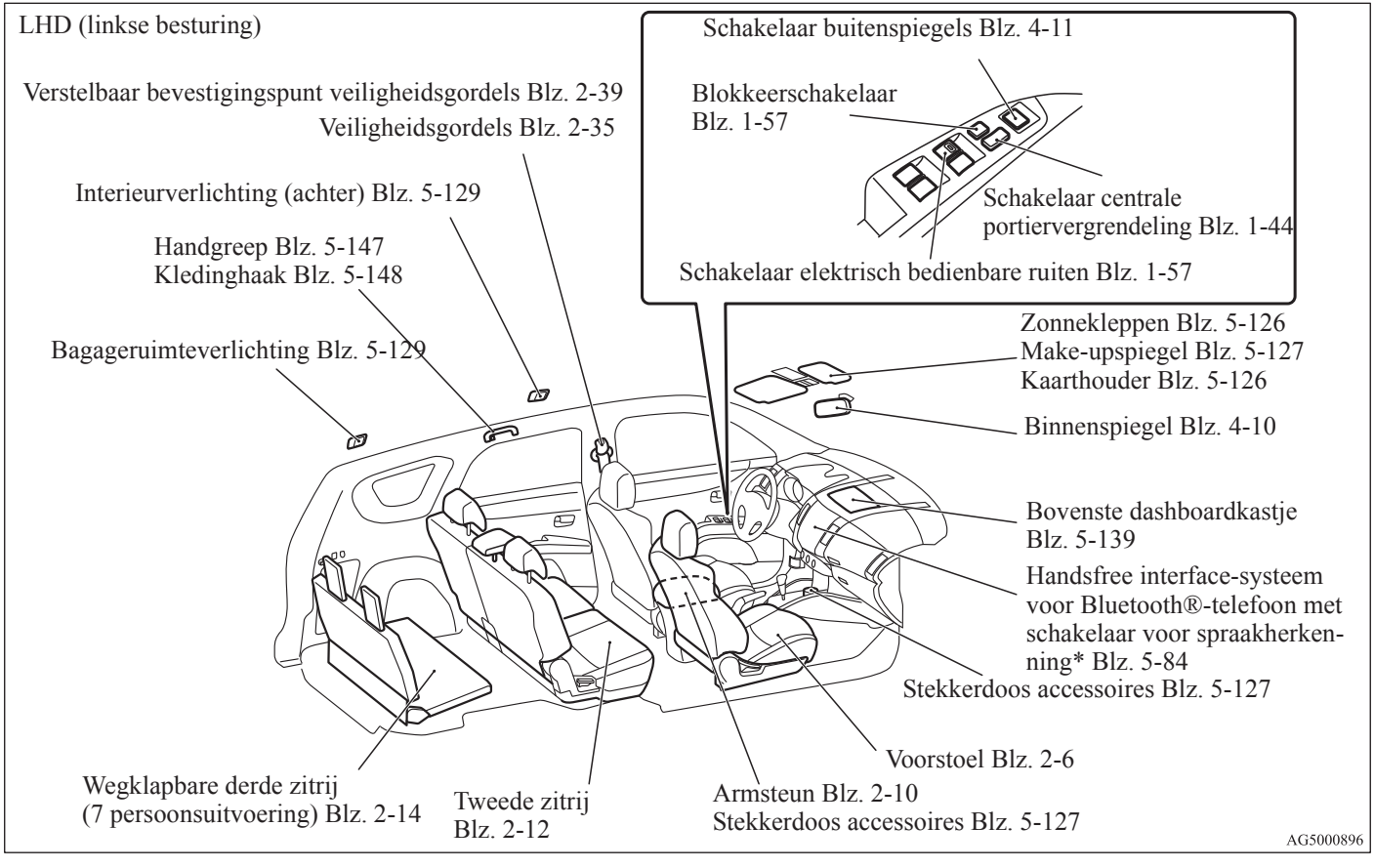

LHD (linkse besturing)

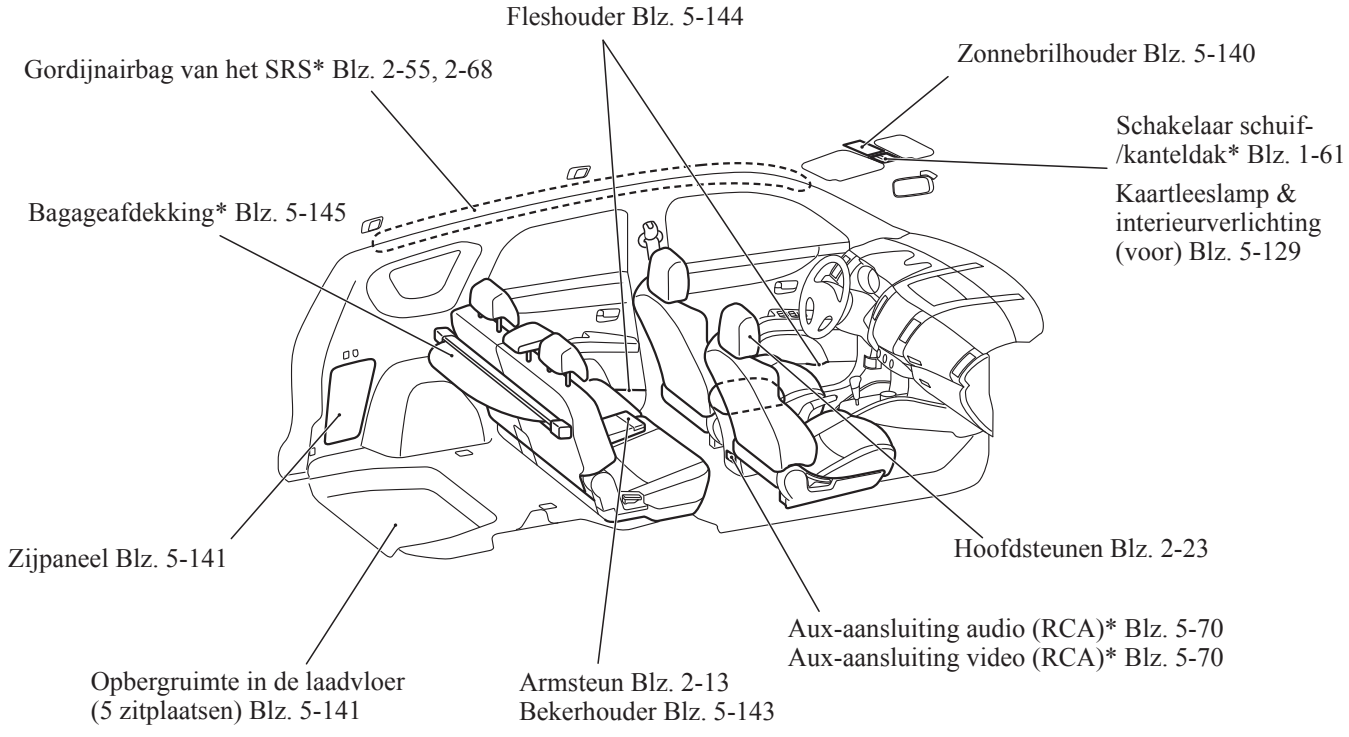

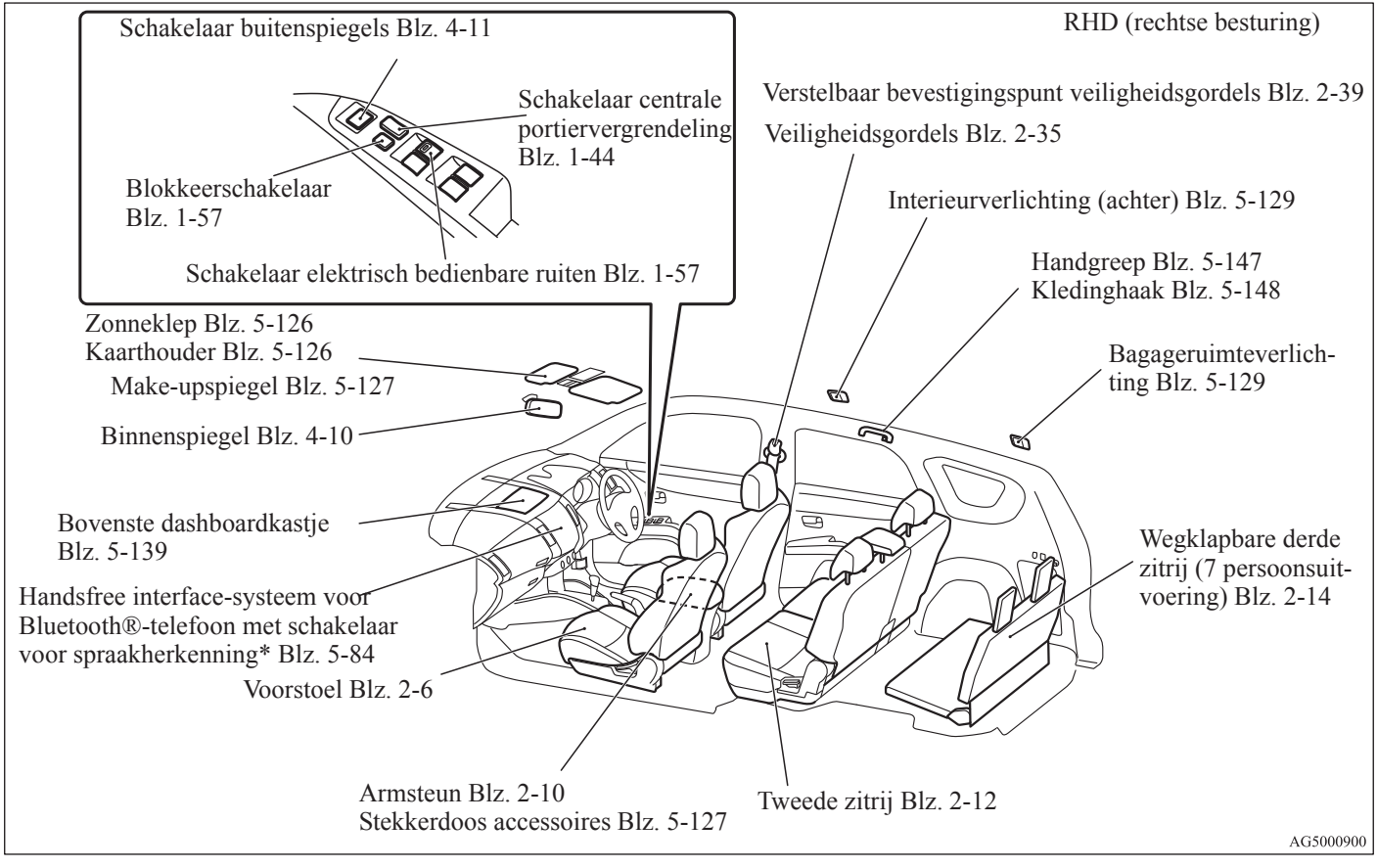
RHD (rechtse besturing)
Schakelaar buitenspiegels Blz. 4-11
Schakelaar centrale portiervergrendeling Blz. 1-44
Blokkeerschakelaar Blz. 1-57
Schakelaar elektrisch bedienbare ruiten Blz. 1-57
Verstelbaar bevestigingspunt veiligheidsgordels Blz. 2-39
Veiligheidsgordels Blz. 2-35
Interieurverlichting (achter) Blz. 5-129
Handgreep Blz. 5-147
Kledinghaak Blz. 5-148
Bagageruimteverlichting Blz. 5-129
Zonneklep Blz. 5-126
Kaarthouder Blz. 5-126
Make-upspiegel Blz. 5-127
Binnenspiegel Blz. 4-10
Bovenste dashboardkastje Blz. 5-139
Handsfree interface-systeem voor Bluetooth®-telefoon met schakelaar voor spraakherkenning* Blz. 5-84
Voorstoel Blz. 2-6
Wegklapbare derde zitrij (7 persoonsuitvoering) Blz. 2-14
Armsteun Blz. 2-10
Stekkerdoos accessoires Blz. 5-127
Tweede zitrij Blz. 2-12
AG5000900

RHD (rechtse besturing)

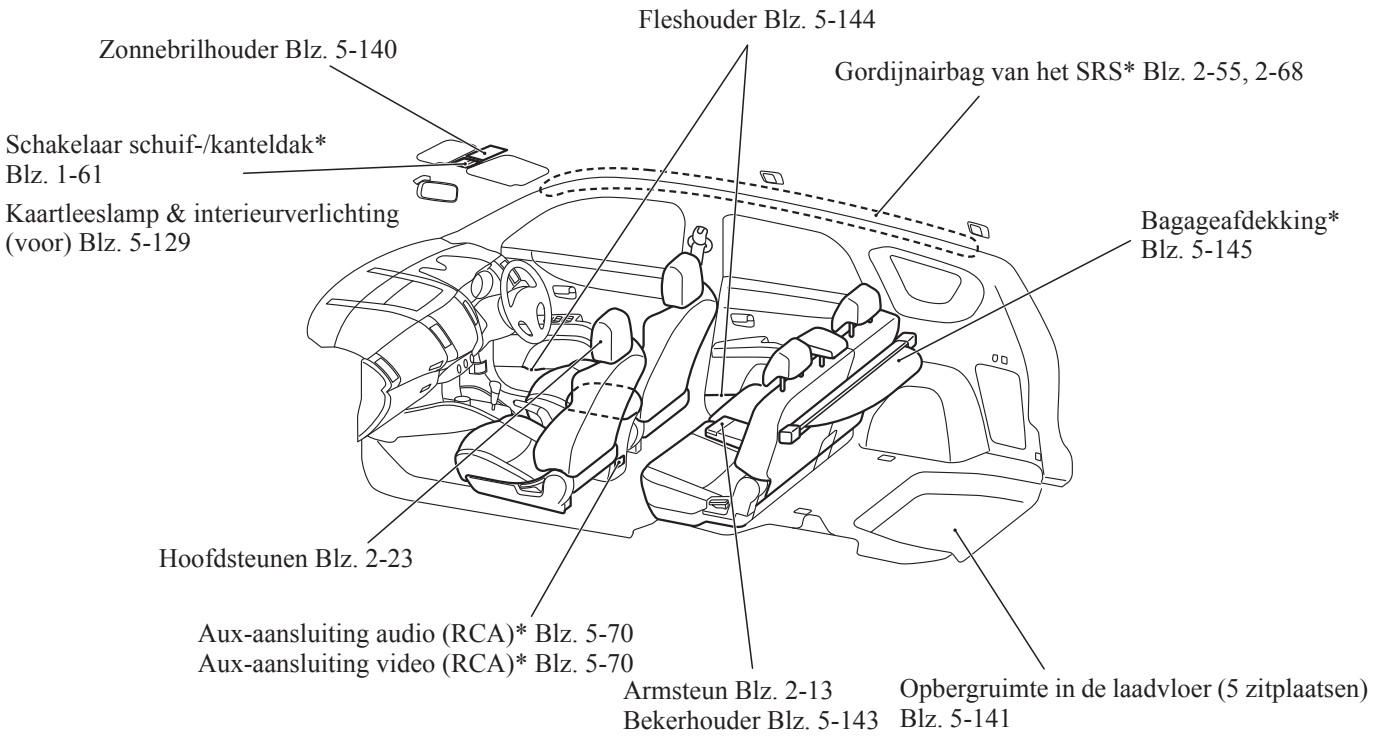

Bagageruimte

E00100400699

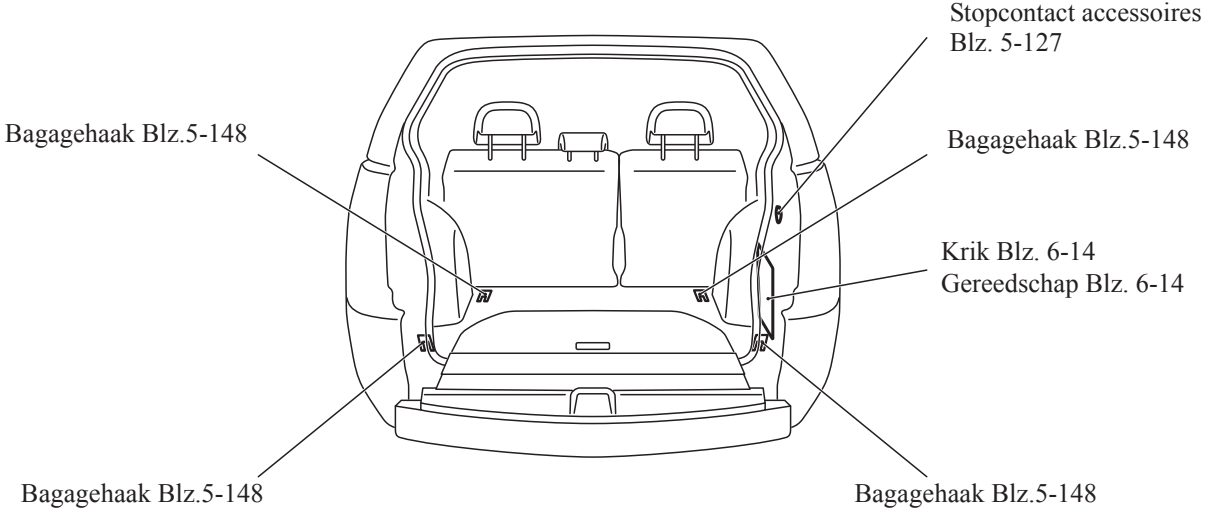

AG5000056

Exterieur

E00100502883

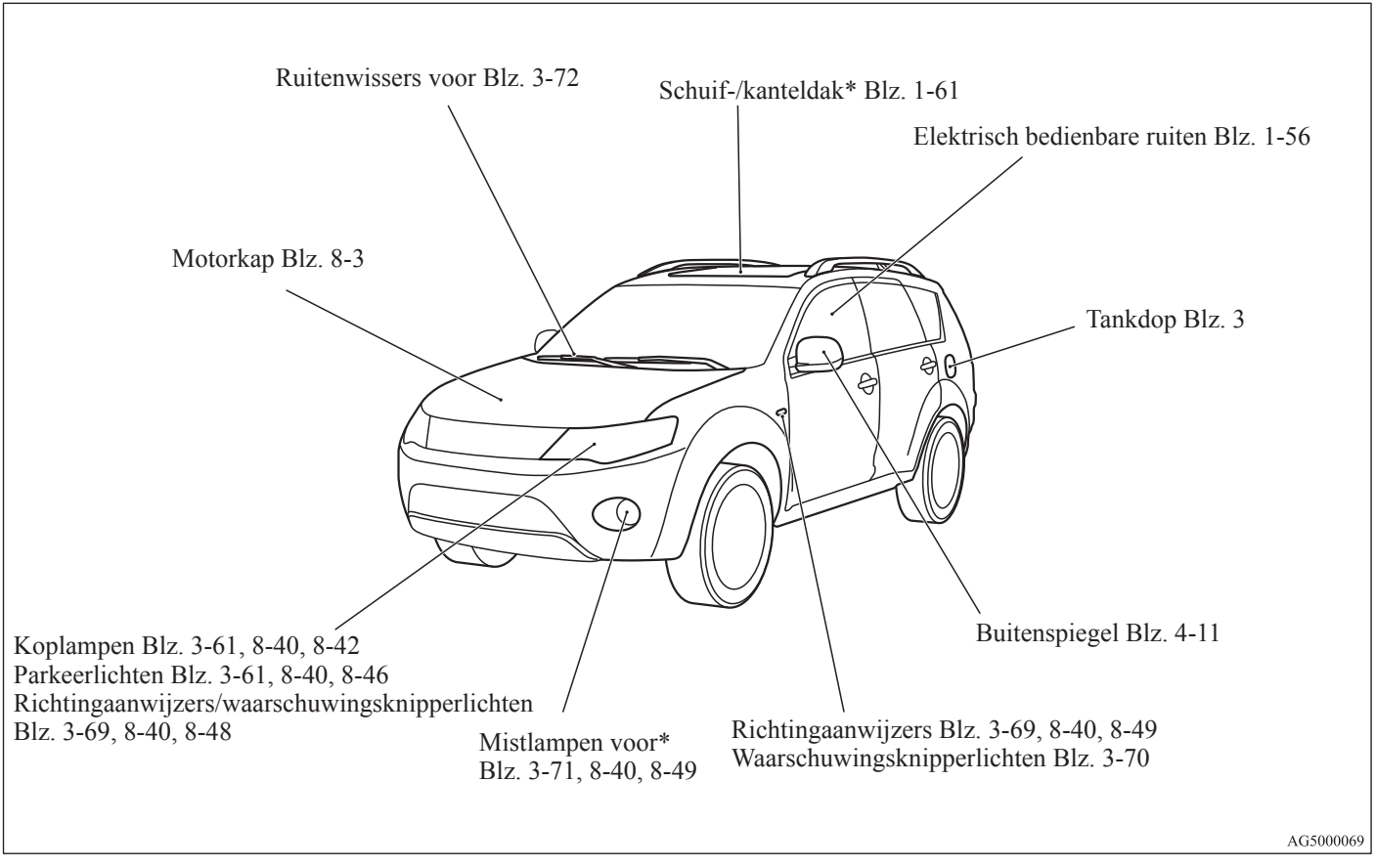

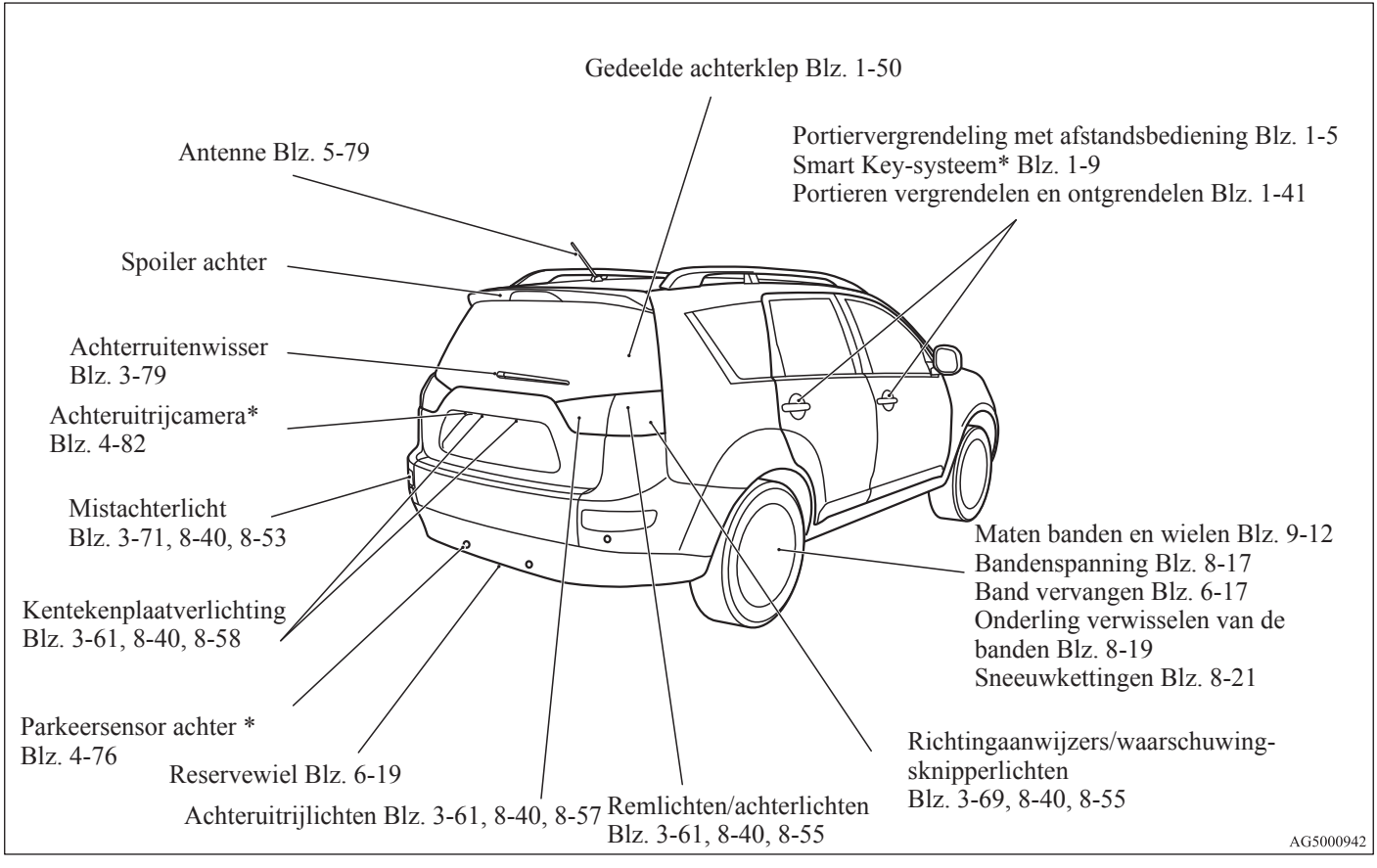
Gedeelde achterklep Blz. 1-50
Antenne Blz. 5-79
Portiervergrendeling met afstandsbediening Blz. 1-5
Smart Key-systeem* Blz. 1-9
Portieren vergrendelen en ontgrendelen Blz. 1-41
Spoiler achter
Achterruitenwisser
Blz. 3-79
Achteruitrijcamera*
Blz. 4-82
Mistachterlicht
Blz. 3-71, 8-40, 8-53
Maten banden en wielen Blz. 9-12
Bandenspanning Blz. 8-17
Band vervangen Blz. 6-17
Onderling verwisselen van de
banden Blz. 8-19
Sneeuwkettingen Blz. 8-21
Kentekenplaatverlichting
Blz. 3-61, 8-40, 8-58
Parkeersensor achter *
Blz. 4-76
Reservewiel Blz. 6-19
Richtingaanwijzers/waarschuwing-
sknipperlichten
Blz. 3-69, 8-40, 8-55
Achteruitrijlichten Blz. 3-61, 8-40, 8-57
Remlichten/achterlichten
Blz. 3-61, 8-40, 8-55
AG5000942

Algemene informatie

Brandstofkeuze 2
De brandstoftank vullen. 3
Montage van accessoires 6
Modificaties/wijzigingen aan elektrisch systeem of brandstofsysteem 7
Originele onderdelen 7
Informatie over het veilig afvoeren van gebruikte motorolie. 8

Brandstofkeuze

E00200101649

Aanbevolen brandstof	**Auto's met benzinemotor** Loodvrije benzine, octaangetal (EN228) 95 RON of meer **Auto's met dieselmotor** Cetaangetal (EN590) 51 of hoger

⚠ *OPGELET*

- **Als de tank van auto's met een benzinemotor wordt gevuld met loodhoudende benzine, kunnen de motor en katalysator ernstig beschadigd raken.**
- **Auto's met een dieselmotor zijn uitsluitend ontworpen voor het gebruik van dieselbrandstof die aan de EN 590 standaard voldoet.**
  Het gebruik van een ander type dieselbrandstof heeft mogelijk nadelige gevolgen voor de motor.

OPMERKING

- Aangezien auto's met een benzinemotor zijn voorzien van een anti-pingelsysteem, kunt u in noodgevallen loodvrije benzine met een octaangetal van 90 gebruiken als er geen loodvrije benzine met een octaangetal van 95 of hoger voorhanden is.
  In dergelijke gevallen zijn er geen aanpassingen aan de motor nodig. Bij het gebruik van loodvrije benzine met een octaangetal van 90 zijn de motorprestaties echter minder.
- Door herhaaldelijk korte afstanden te rijden bij een lage snelheid kunnen het brandstofsysteem en de motor inwendig vervuilen, wat kan leiden tot problemen bij het starten of accelereren. Voeg in dat geval tijdens het tanken een speciaal reinigingsmiddel toe aan de benzine. Dit additief verwijdert de vuilafzetting, zodat de motor weer normaal kan functioneren. Gebruik altijd een origineel MITSUBISHI-reinigingsmiddel voor brandstofsystemen. Het gebruik van een ongeschikt additief kan storingen in de motor veroorzaken. Neem voor meer informatie contact op met een officieel MITSUBISHI MOTORS Service Centrum.
- Benzine van slechte kwaliteit kan problemen veroorzaken zoals moeilijk aanslaan van de motor, afslaan, overmatige verbrandingsgeluiden of inhouden. Probeer een ander merk of soort benzine als u dit soort problemen ervaart.
  Laat uw auto zo spoedig mogelijk controleren door een officieel MITSUBISHI MOTORS Service Centrum als het waarschuwingslampje motorcontrole knippert.

De brandstoftank vullen

E00200201682

⚠ *WAARSCHUWING*

- **Houd u bij het omgaan met brandstof aan de veiligheidsvoorschriften zoals aangegeven bij de garage of het benzinestation.**
- **Zorg ervoor dat u, voordat u de tankdop verwijdert, de statische elektriciteit van uw lichaam verliest door een metalen onderdeel van de auto of van de benzinepomp aan te raken. Statische elektriciteit op uw lichaam zou een vonk kunnen veroorzaken, die brandstofdamp ontsteekt.**
- **Voer alle tankhandelingen (openen van de brandstoftankklep, verwijderen van de tankdop, enz.) zelf uit. Sta niet toe dat iemand anders in de buurt van de vulopening komt. Ook de statische elektriciteit van iemand die u assisteert kan de brandstofdampen doen ontbranden.**
- **Ga niet uit de buurt van de brandstoftankklep tot het tanken voltooid is. Als u tijdens het tanken uit de buurt gaat en iets anders doet (bijvoorbeeld de voorruit schoonmaken), kunt u opnieuw met statische elektriciteit geladen worden.**
- **Gebruik voor het vervangen van de tankdop uitsluitend een origineel onderdeel van MITSUBISHI MOTORS.**

Inhoud brandstoftank

2WD-uitvoeringen: 63 liter
4WD-uitvoeringen: 60 liter

Tanken

1. Zet de motor af voordat u gaat tanken.
2. De vulopening bevindt zich aan de linker achterzijde van uw auto.
   Open de brandstoftankklep door aan de ontgrendelingshendel naast de bestuurdersstoel te trekken.

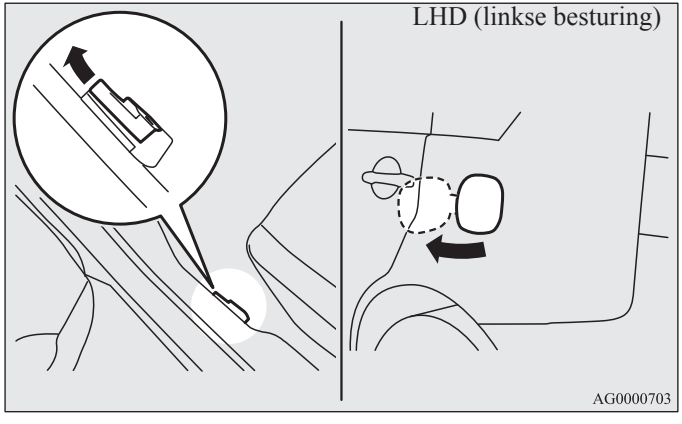

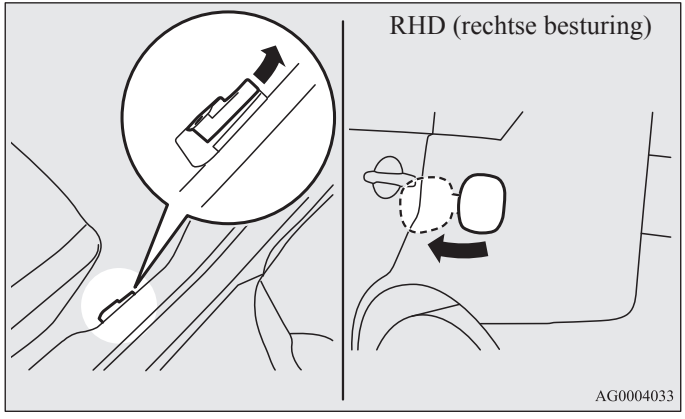

3. Verwijder de tankdop.
   Open de vulopening van de brandstoftank door de dop langzaam linksom te draaien.

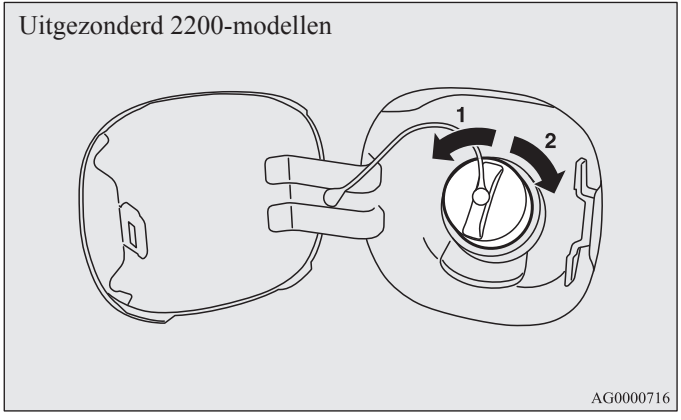

1- Verwijderen
2- Sluiten

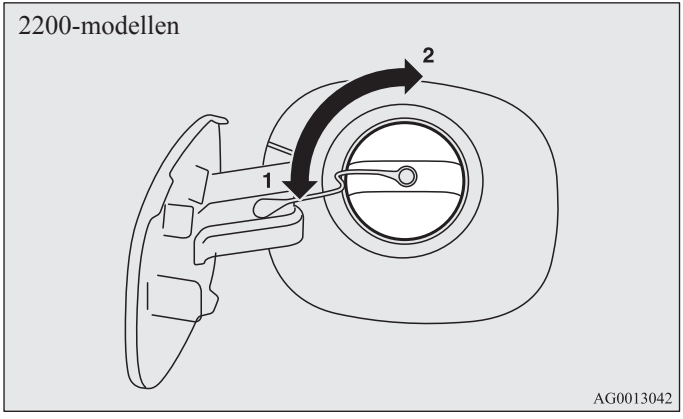

1- Verwijderen
2- Sluiten

⚠ OPGELET

- **Bij 2200-modellen kan de tankdop niet meer dan 90 graden gedraaid worden.**
  Als de tankdop meer dan 90 graden wordt gedraaid, kan hij beschadigd raken.
- **Aangezien het brandstofsysteem onder druk kan staan, moet de tankdop langzaam worden verwijderd. Hierdoor wordt de druk of het vacuüm opgeheven dat eventueel in de brandstoftank is opgebouwd. Als u een sissend geluid hoort, wacht dan tot dit ophoudt alvorens de dop te verwijderen. Anders kan er brandstof naar buiten spuiten, waardoor u of anderen gewond kunnen raken.**

4. Steek het vulpistool zo ver mogelijk in de vulopening.

⚠ OPGELET

- **Houd het vulpistool niet schuin.**

5. Stop met tanken nadat het pistool voor de tweede keer automatisch afgeslagen is.
6. Plaats de tankdop terug.
   [Uitgezonderd 2200-modellen]
   Draai de brandstoftankdop langzaam rechtsom om hem te sluiten, tot u een klikkend geluid hoort. Druk daarna de brandstoftankklep zachtjes dicht.
   [2200-modellen]
   Plaats de tankdop met de greep naar de zijkant en draai hem rechtsom.

Montage van accessoires

E00200300598

Wij raden u aan contact op te nemen met uw officiële MITSUBISHI MOTORS-servicepunt.

- Het monteren van accessoires, optionele onderdelen, enz. dient te worden uitgevoerd binnen de wettelijk voorgeschreven beperkingen in uw land, en overeenkomstig de richtlijnen en waarschuwingen in de documentatie die bij deze auto geleverd wordt.
- Het onjuist plaatsen van elektrische onderdelen kan brand veroorzaken. Zie het hoofdstuk “Modificaties/wijzigingen aan elektrisch systeem of brandstofsysteem” in deze handleiding.
- Het gebruik van een GSM of radio in de auto zonder externe antenne kan leiden tot storingen van het elektrische systeem, waardoor het rijden in de auto onveilig wordt.
- Banden en wielen die niet aan de specificaties voldoen, mogen niet worden gebruikt.
  Raadpleeg het hoofdstuk “Specificaties” voor informatie over de maten van de wielen en banden.

Belangrijke punten!

Als gevolg van het grote aantal accessoires en vervangingsonderdelen dat door verschillende fabrikanten op de markt wordt aangeboden, kunnen noch MITSUBISHI MOTORS noch MITSUBISHI MOTORS-servicepunten controleren of het monteren van dergelijke onderdelen de algehele veiligheid van uw MITSUBISHI beïnvloedt.

Zelfs als dergelijke onderdelen officieel goedgekeurd zijn en op de voorgeschreven wijze worden gemonteerd, kan niet worden gegarandeerd dat de rijveiligheid van uw auto niet wordt beïnvloed.

Houd er ook rekening mee dat degene die het onderdeel heeft gekeurd niet aansprakelijk kan worden gesteld. Alleen voor onderdelen die door een MITSUBISHI MOTORS-servicepunt (originele vervangingsonderdelen en accessoires van MITSUBISHI MOTORS) worden aanbevolen, verkocht en gemonteerd kan maximale veiligheid worden gegarandeerd. Hetzelfde geldt voor modificaties aan auto's van MITSUBISHI met betrekking tot de productiespecificaties. Uit het oogpunt van veiligheid dient u de modificaties alleen uit te voeren volgens de voorschriften van een officieel MITSUBISHI MOTORS-servicepunt.

Modificaties/wijzigingen aan elektrisch systeem of brandstofsysteem

E00200400368

MITSUBISHI MOTORS CORPORATION heeft altijd veilige, hoogwaardige voertuigen geproduceerd. Om dit veiligheids- en kwaliteitsniveau te handhaven is het belangrijk dat de richtlijnen van MITSUBISHI worden opgevolgd bij het monteren van accessoires of het uitvoeren van modificaties aan het elektrische systeem of het brandstofsysteem.

⚠ *OPGELET*

- **Als de bedrading contact maakt met de carrosserie of als er onjuiste montagemethoden worden gebruikt (als er bijvoorbeeld geen beschermende zekeringen worden geplaatst), kunnen elektronische apparaten negatief worden beïnvloed, wat brand of een ander ongeval tot gevolg kan hebben.**

Originele onderdelen

E00200500499

MITSUBISHI MOTORS heeft haar uiterste best gedaan om ervoor te zorgen dat u een zeer betrouwbare auto van superieure kwaliteit bezit.
Gebruik originele MITSUBISHI MOTORS-onderdelen, die zijn ontworpen en vervaardigd om uw MITSUBISHI in een optimale staat te houden. Originele MITSUBISHI MOTORS-onderdelen kunnen worden herkend aan dit merkteken en zijn verkrijgbaar bij alle officiële MITSUBISHI MOTORS-servicepunten.

MITSUBISHI MOTORS
GENUINE PARTS

Informatie over het veilig afvoeren van gebruikte motorolie

E00200600168

⚠ *WAARSCHUWING*

- **Langdurig en herhaaldelijk contact kan ernstige huidaandoeningen tot gevolg hebben, zoals dermatitis en kanker.**
- **Zorg ervoor dat er geen olie op de huid terechtkomt en was na ieder contact uw huid zorgvuldig.**
- **Houd gebruikte motorolie buiten het bereik van kinderen.**

Afsluiten en openen

Sleutels 1- 2
Elektronische startblokkering
(antidiefstalsysteem) 1- 3
Portiervergrendeling met afstandsbediening* 1- 5
Smart Key-systeem (KOS)* 1- 9
Portieren 1- 41
Centrale portiervergrendeling 1- 44
Dead Lock-systeem* 1- 45
Achterportieren met kinderslot 1- 49
Gedeelde achterklep 1- 50
Hendel noodontgrendeling achterklep 1- 55
Elektrisch bedienbare ruiten 1- 56
Schuif-/kanteldak* 1- 61

Sleutels

E00300101419

Type 1
Deze sleutels passen op alle sloten.

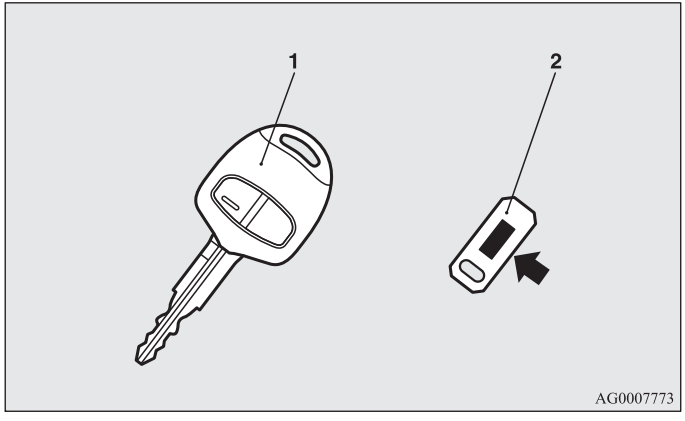

1- Sleutel voor portiervergrendeling met afstandsbediening (met elektronische startblokkering)
2- Nummerplaatje van de sleutel

Type 2
Deze noodsleutel past op alle sloten.

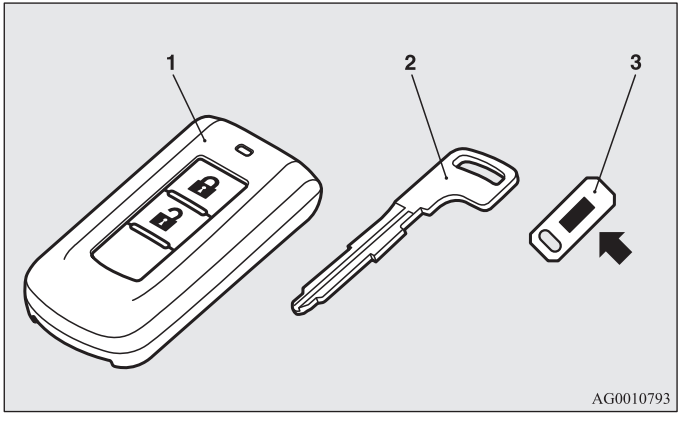

1- Smart Key-systeem (Smart Key)
(met elektronische startblokkering en portiervergrendeling met afstandsbediening)
2- Noodsleutel
3- Nummerplaatje van de sleutel

⚠ *WAARSCHUWING*

- **Druk tijdens een vliegreis niet op een van de schakelaars van de sleutel. Door het indrukken van een schakelaar wordt er elektromagnetische signalen verstuurd die de systemen in het vliegtuig zou kunnen beïnvloeden.**
  Zorg ervoor dat als u de sleutel in een tas, enz. bewaart, de schakelaars niet per ongeluk ingedrukt kunnen worden.

OPMERKING

- Het sleutelnummer is ingeslagen in het plaatje, zoals in de afbeelding aangegeven.
  Noteer het sleutelnummer en berg de sleutel en het nummerplaatje afzonderlijk van elkaar op, zodat bij verlies van de originele sleutels een nieuwe sleutel bijgemaakt kan worden.
- De sleutel is een elektronisch precisieonderdeel met een ingebouwde zender. Neem de volgende punten in acht om storingen te voorkomen.
  - Laat de sleutel nergens liggen waar hij aan direct zonlicht is blootgesteld, zoals op het dashboard.
  - Haal de sleutel niet uit elkaar en breng geen wijzigingen aan.
  - Buig de sleutel niet en stel deze niet bloot aan hevige schokken.
  - Stel de sleutel niet bloot aan water.
  - Houd de sleutel uit de buurt van magnetische voorwerpen.
  - Houd de sleutel uit de buurt van audiosystemen, pc's, tv's en andere apparaten die magnetische velden opwekken.
  - Reinig de sleutel niet in een ultrasoon reinigingsbad of iets dergelijks.
  - Laat de sleutel nergens liggen waar hij aan hoge temperaturen of hoge luchtvochtigheid wordt blootgesteld.
- De motor is zo ontworpen dat deze niet start als de ID-code die in de computer van de startblokkering is geregistreerd en de ID-code van de sleutel niet overeenkomen. Raadpleeg het hoofdstuk “Elektronische startblokkering” voor meer informatie en het gebruik van de sleutels.

Elektronische startblokkering (antidiefstalsysteem)

E00300201322

[Auto's met Smart Key-systeem (KOS)]

Raadpleeg voor meer informatie over auto's die zijn uitgerust met een Smart Key-systeem “Smart Key-systeem: Elektronische startblokkering (antidiefstalsysteem)” op bladzijde 1-17.

[Behalve auto's met Smart Key-systeem (KOS)]

De elektronische startblokkering is ontworpen om de kans op diefstal van uw auto aanzienlijk te verminderen. Het systeem heeft tot doel de auto te blokkeren als er wordt geprobeerd de motor te starten met een ongeldige sleutel. De motor kan alleen worden gestart met een sleutel die in de startblokkering is geregistreerd.

OPMERKING

- Mogelijk kan de auto in de volgende gevallen de geregistreerde ID-code van de sleutel niet ontvangen en start de motor niet.
  - Als de sleutel in contact komt met een sleutelhanger of een ander metalen of magnetisch voorwerp (Type A)
  - Als het handvat van de sleutel in contact komt met het metalen gedeelte van een andere sleutel (Type B)
  - Als de sleutel in contact komt met of in de buurt komt van andere sleutels waarmee een startblokkering kan worden uitgeschakeld (waaronder de sleutels van andere auto's) (Type C)

  Haal in dat geval het voorwerp of de andere sleutel uit de buurt van de sleutel van uw auto. Probeer de motor vervolgens nogmaals te starten. We adviseren u contact op te nemen met een officieel MITSUBISHI MOTORS Service Centrum als de motor niet kan worden gestart.

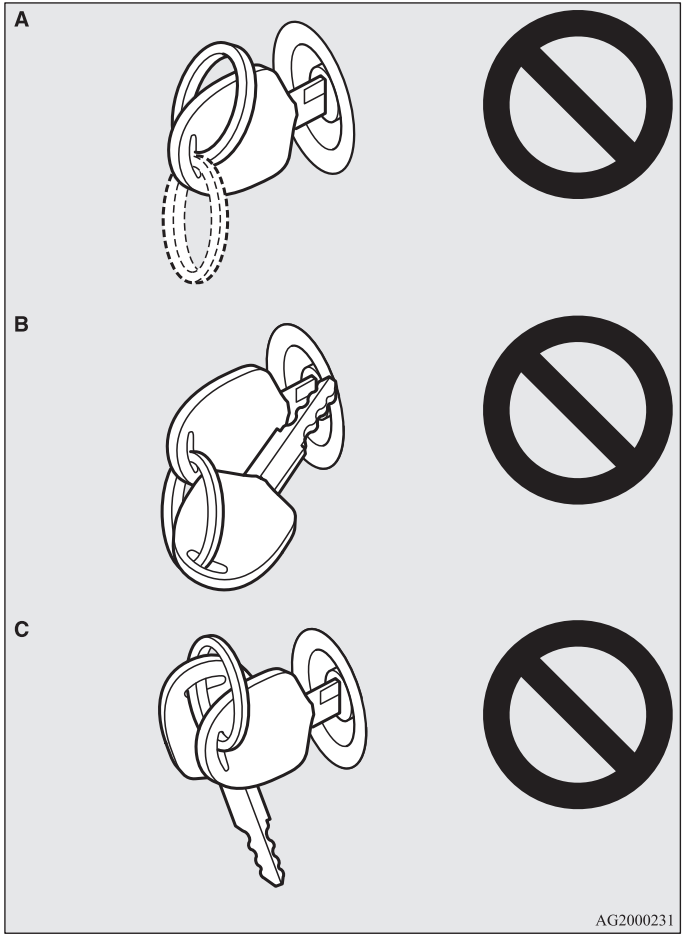

- Als u een van de sleutels kwijtraakt, bestel dan zo snel mogelijk een nieuwe bij een officieel MITSUBISHI MOTORS Service Centrum. Voor een nieuwe sleutel dient u uw auto en alle overgebleven sleutels mee te nemen naar een officieel MITSUBISHI MOTORS Service Centrum. Alle sleutels dienen opnieuw te worden geregistreerd in de computer van de startblokkering. Er kunnen maximaal 8 verschillende sleutels worden geregistreerd in de computer van de startblokkering.

⚠ *OPGELET*

- **Voeg geen onderdelen toe aan de startblokkering en breng geen wijzigingen aan. Hierdoor kunnen er storingen optreden in de startblokkering.**

*Portiervergrendeling met afstandsbediening**

E00300301655

Druk op de desbetreffende schakelaar van de afstandsbediening om alle portieren en de achterklep gelijktijdig te vergrendelen of ontgrendelen. Met deze schakelaars kunnen ook de buitenspiegels en elektrisch bedienbare ruiten worden bediend.

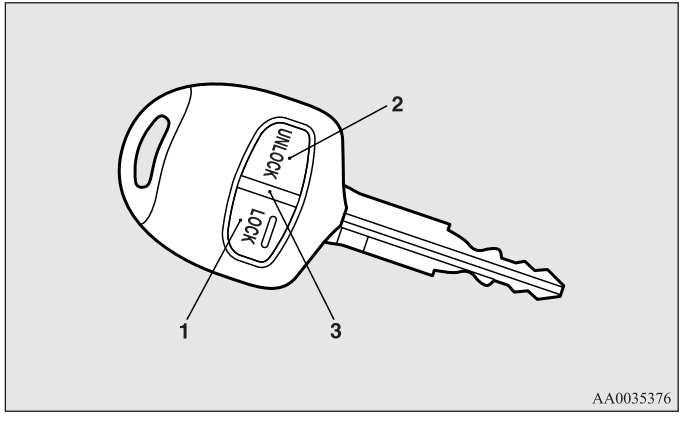

1- Vergrendelschakelaar
2- Ontgrendelschakelaar
3- Controlelampje

Vergrendelen

Druk op de vergrendelschakelaar (1) om alle portieren en de achterklep te vergrendelen. Wanneer de portieren worden vergrendeld, knipperen de richtingaanwijzers 1 keer.

OPMERKING

- Bij auto's met een Dead Lock-systeem moet twee keer achter elkaar op de vergrendelschakelaar (1) worden gedrukt om het Dead Lock-systeem te activeren. (Zie “Het systeem inschakelen” op bladzijde 1-45.)

Ontgrendelen

Druk op de ontgrendelschakelaar (2) om alle portieren en de achterklep te ontgrendelen. Als de portieren worden ontgrendeld terwijl de interieurverlichting in de middenstand staat, gaat de interieurverlichting gedurende ongeveer 15 seconden branden en knipperen de richtingaanwijzers twee keer.

OPMERKING

- Het controlelampje (3) gaat iedere keer branden als er een schakelaar wordt ingedrukt.
- Als geen van de portieren of de achterklep binnen ongeveer 30 seconden nadat er op de ontgrendelschakelaar (2) is gedrukt, wordt geopend, worden ze automatisch weer vergrendeld.

- De volgende functies kunnen worden aangepast:
  Neem voor meer informatie contact op met een officieel MITSUBISHI MOTORS Service Centrum.
  In auto's die zijn uitgerust met het Mitsubishi Multi-Communication System (MMCS) kan deze functie worden aangepast via het display. Raadpleeg de afzonderlijke handleiding voor meer informatie.
  - De tijdsduur tot het automatisch opnieuw vergrendelen kan worden gewijzigd.
  - De bevestigingsfunctie (knipperen van de richtingaanwijzers) kan zodanig worden ingesteld dat deze alleen bij het vergrendelen of alleen bij het ontgrendelen van de portieren en de achterklep in werking treedt.
  - De bevestigingsfunctie (deze geeft aan dat de portieren en de achterklep worden vergrendeld of ontgrendeld door de richtingaanwijzers te laten knipperen) kan worden uitgeschakeld.
  - Het aantal keer dat de richtingaanwijzers knipperen bij de bevestigingsfunctie kan worden gewijzigd.

Bediening van het Dead Lock-systeem

Bij auto's met een Dead Lock-systeem kan dit systeem met behulp van de afstandsbediening worden ingeschakeld.
(Zie “Dead Lock-systeem” op bladzijde 1-45.)

Gelijktijdige bediening van elektrisch bedienbare ruiten

Sluiten

U kunt de ruiten sluiten binnen 30 seconden nadat de portieren met de vergrendelschakelaar (1) zijn vergrendeld, door de schakelaar nogmaals gedurende minstens 1 seconde in te drukken.
Druk nogmaals op de vergrendelschakelaar of druk op de ontgrendelschakelaar (2) om de ruiten halverwege te stoppen.

⚠ *WAARSCHUWING*

- **Zorg dat niemand zich in de buurt van de ruiten bevindt als u de schakelaar van de afstandsbediening indrukt. Anders kunnen hoofd, vingers of handen bekneld raken en kan letsel ontstaan.**

Gelijktijdige bediening van de buitenspiegels

Inklappen

U kunt de buitenspiegels inklappen binnen 30 seconden nadat de portieren en achterklep met de vergrendelschakelaar (1) zijn vergrendeld, door de schakelaar twee keer kort na elkaar in te drukken.

Uitklappen

U kunt de buitenspiegels uitklappen binnen 30 seconden nadat de portieren en achterklep met de ontgrendelschakelaar (2) zijn ontgrendeld, door de schakelaar twee keer kort na elkaar in te drukken.

OPMERKING

- De functie van de schakelaars van de afstandsbediening kan als volgt worden gewijzigd. Neem contact op met een officieel MITSUBISHI MOTORS Service Centrum.
  In auto's die zijn uitgerust met het Mitsubishi Multi-Communication System (MMCS) kan deze functie worden aangepast via het display. Raadpleeg de afzonderlijke handleiding voor meer informatie.
  - Schakel de sleutelgekoppelde functie “Sluiten” van de elektrisch bedienbare ruiten uit.
  - Voeg een sleutelgekoppelde functie “Openen” van de elektrisch bedienbare ruiten toe.
  - Koppel het in- en uitklappen van de buitenspiegels aan het vergrendelen en ontgrendelen van de portieren.
  - Schakel alles uit.

- De portiervergrendeling met afstandsbediening werkt niet onder de volgende omstandigheden:
  - De sleutel steekt nog in de slotcilinder.
  - Het portier of de achterklep is geopend.
- De schakelaars op de afstandsbediening werken binnen een afstand van ongeveer 4 m rond de auto. Het bereik van de afstandsbediening kan echter veranderen als de auto dicht bij een zendmast of elektriciteitscentrale staat.
- Als zich een van de volgende problemen voordoet, kan de batterij ontladen zijn. Laat de batterij vervangen bij een officieel MITSUBISHI MOTORS Service Centrum.
  - De portieren en achterklep kunnen niet vergrendeld of ontgrendeld worden, ook al wordt de schakelaar van de afstandsbediening op de correcte afstand vanaf de auto bediend.
  - Het controlelampje (3) brandt zwak of gaat niet branden.
- Als de afstandsbediening kwijt of beschadigd is, neem dan contact op met een officieel MITSUBISHI MOTORS Service Centrum voor een nieuwe afstandsbediening.
- Als u een extra afstandsbediening wilt, neem dan contact op met een officieel MITSUBISHI MOTORS Service Centrum.
  Er kunnen maximaal 8 afstandsbedieningen bij uw auto worden geleverd.

*Smart Key-systeem (KOS)**

E00305600210

In auto's met Smart Key-systeem of KOS kunt u de portieren en de achterklep vergrendelen of ontgrendelen en de motor starten als u de Smart Key of elektronische sleutel bij u draagt. De Smart Key is voorzien van schakelaars, net als een conventionele afstandsbediening voor de centrale vergrendeling.
Zie “Smart Key-systeem (KOS): Portiervergrendeling met afstandsbediening” op bladzijde 1-38.

De bestuurder dient de Smart Key (Smart Key-systeem) altijd bij zich te hebben. Deze elektronische sleutel is nodig om de portieren en achterklep te vergrendelen en ontgrendelen, de motor te starten en de auto te bedienen. Zorg daarom dat u de Smart Key (Smart Key-systeem) altijd bij u hebt wanneer u de auto vergrendelt of ontgrendelt.

⚠ *WAARSCHUWING*

- **Mensen met geïmplanteerde pacemakers of defibrillatoren dienen uit de buurt te blijven van externe zenders (A) of interne zenders (B) van het Smart Key-systeem. De radiogolven van de afstandsbediening hebben mogelijk een negatief effect op geïmplanteerde pacemakers of defibrillatoren.**

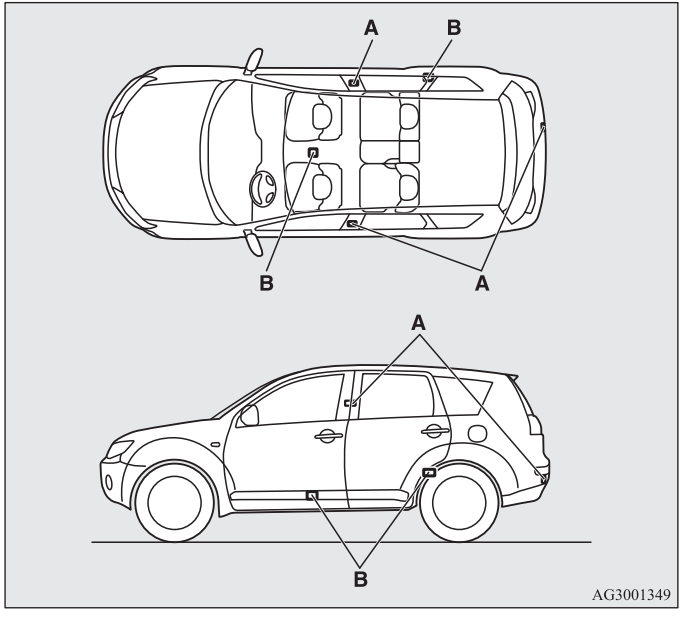

⚠ WAARSCHUWING

- **Neem bij het gebruik van andere elektromedische apparatuur op tijd contact op met de fabrikant of een arts om vast te stellen wat de effecten van radiogolven op de desbetreffende apparatuur zijn. Over het algemeen kunnen radiogolven een negatief effect hebben op de werking van elektromedische apparatuur.**

U kunt het aantal functies van het Smart Key-systeem als volgt beperken. (De functies van het Smart Key-systeem kunnen beperkt worden tot de functies van een conventionele centrale vergrendeling met afstandsbediening.) Neem contact op met een officieel MITSUBISHI MOTORS Service Centrum. In auto's die zijn uitgerust met het Mitsubishi Multi-Communication System (MMCS) kan deze functie worden aangepast via het display. Raadpleeg de afzonderlijke handleiding voor meer informatie.

- U kunt de functies beperken tot het vergrendelen en ontgrendelen van de portieren en de achterklep.
- U kunt de functies beperken tot het starten van de motor.
- Het Smart Key-systeem kan worden uitgeschakeld.

Wanneer de functies van het Smart Key-systeem zijn gewijzigd, werken de zenders als volgt.

- Vergrendelen en ontgrendelen van de portieren of de achterklep: externe en interne zenders
- Alleen starten van de motor: interne zender

OPMERKING

- De Smart Key zendt zeer zwakke elektromagnetische golven uit. In de volgende gevallen werkt het Smart Key-systeem mogelijk niet goed of onregelmatig.
  - In de buurt van apparatuur die sterke radiogolven uitzendt, zoals een elektriciteitscentrale, een radio-of tv-zender of een luchthaven.
  - Wanneer de Smart Key in de buurt wordt gehouden van communicatiemiddelen zoals een mobiele telefoon of een radio, of in de buurt van elektronische apparaten zoals een pc.
  - Wanneer de Smart Key in aanraking komt met een metalen voorwerp of hierdoor wordt bedekt.
  - Wanneer in de buurt een ander Smart Key-systeem in gebruik is.
  - Wanneer de batterij van de Smart Key leeg is.
  - Wanneer de Smart Key zich in de buurt van sterke radiogolven of storing bevindt.
    Gebruik in dergelijke gevallen de noodsleutel.
    Zie “Bediening zonder Smart Key” op bladzijde 1-27.
- Omdat de Smart Key signalen moet ontvangen om met de zenders van de auto te communiceren, wordt de batterij continu ontladen, ongeacht of de Smart Key wordt gebruikt of niet. De levensduur van de batterij is 1 tot 3 jaar, afhankelijk van omstandigheden waaronder hij wordt gebruikt. Laat de batterij, wanneer deze leeg is, door een officieel MITSUBISHI MOTORS Service Centrum vervangen.
- Omdat de Smart Key constant signalen ontvangt, heeft de ontvangst van sterke radiogolven mogelijk effect op de levensduur van de batterij. Houd de sleutel uit de buurt van tv's, pc's en andere elektronische apparaten.

Bereik van de afstandsbediening (KOS)

E00305700093

Zorg dat u zich met de sleutel met afstandsbediening (KOS) binnen het bereik van de afstandsbediening bevindt om de portieren of achterklep te kunnen vergrendelen of ontgrendelen, mits de ID-code van uw sleutel door het systeem is herkend.
Alleen wanneer de ID-codes van de sleutel met afstandsbediening (KOS) en van de auto overeenkomen, kunt u de portieren en achterklep vergrendelen en ontgrendelen en de motor starten.

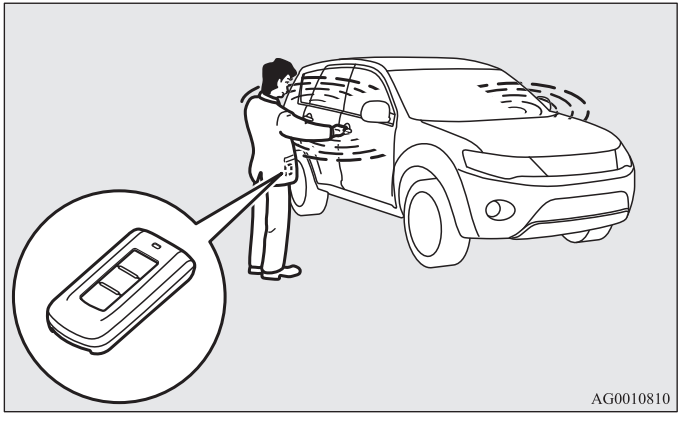

OPMERKING

- Als de batterij van de sleutel met afstandsbediening (KOS) leeg raakt of als er sterke elektromagnetische golven of storingen aanwezig zijn, wordt het bereik mogelijk kleiner en de bediening onregelmatig.

Bereik voor het vergrendelen en ontgrendelen van de portieren en de achterklep

E00306200095

Het bereik is ongeveer 70 cm vanaf de greep van het bestuurdersportier, het passagiersportier en de achterklep.

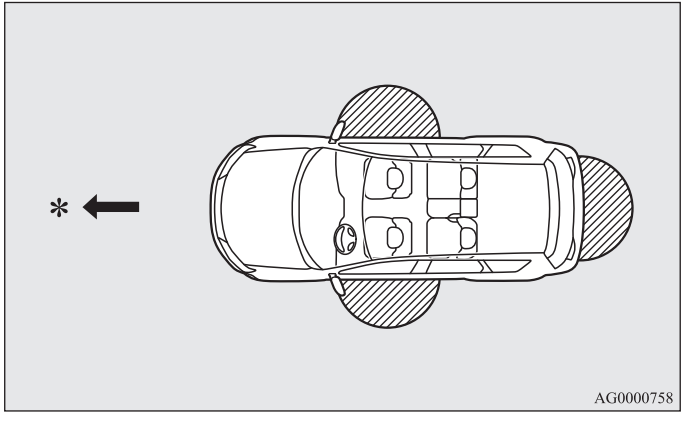

*: Voorwaarts

: Bereik

1

OPMERKING

- Vergrendelen en ontgrendelen is alleen mogelijk wanneer het portier of de achterklep wordt bediend terwijl de sleutel met afstandsbediening (KOS) wordt waargenomen.
- Als u zich te dicht bij het voorportier, de portierruit of de achterklep bevindt, is bediening wellicht niet mogelijk.
- Indien de sleutel met afstandsbediening (KOS) zich wel binnen 70 cm van de greep van het bestuurdersportier, het passagiersportier of de achterklep bevindt maar de sleutel te dicht bij of te ver van de grond is, werkt het systeem mogelijk niet.
- Als de sleutel met afstandsbediening (KOS) zich binnen het bereik bevindt kan zelfs iemand zonder de sleutel de portieren en achterklep vergrendelen en ontgrendelen.

Bereik voor het starten van de motor

E00306300012

Het bereik is het interieur van de auto.

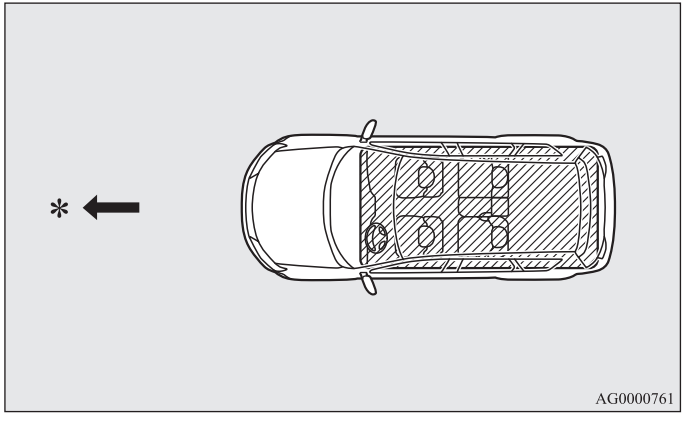

*: Voorwaarts

▨: Bereik

OPMERKING

- Zelfs als de sleutel zich binnen het bereik bevindt, kan de motor mogelijk niet worden gestart als de sleutel zich in een kleine houder bevindt, zoals in het handschoenenkastje, bovenop het dashboard, in een portiervak of in de bagageruimte.
- Hoewel de sleutel met afstandsbediening zich buiten de auto bevindt, wordt de motor mogelijk toch gestart als u zich te dicht bij het portier of de portierruit bevindt.

Bediening zonder afstandsbediening

E00305800195

De portieren en achterklep vergrendelen

Wanneer u de Smart Key bij u hebt en binnen het bereik van het systeem op de vergrendelschakelaar (A) op het bestuurdersportier, het voorpassagiersportier of de achterklep drukt, worden de portieren en de achterklep vergrendeld.

Zie ook: “Vergrendelen en ontgrendelen: Portieren, centrale portiervergrendeling, achterklep” op bladzijde 1-41, 1-44, 1-50.

Schakelaar bestuurdersportier en voorpassagiersportier

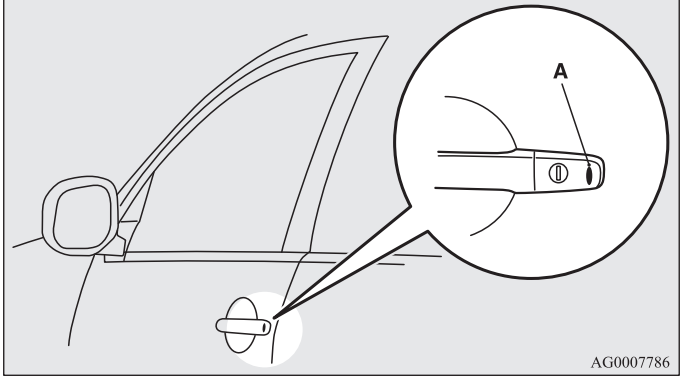

Schakelaar achterklep

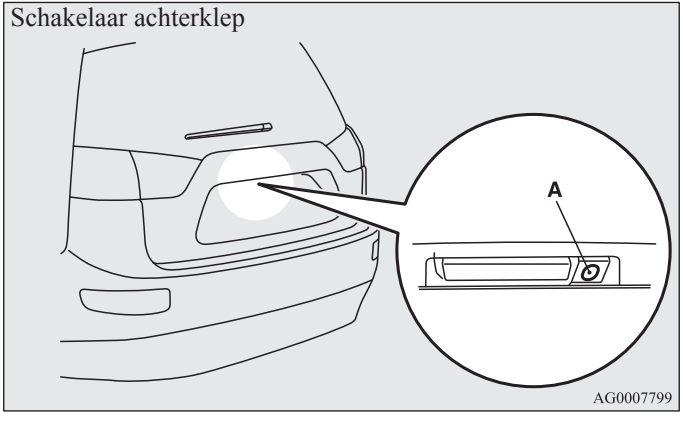

OPMERKING

- De Smart Key werkt niet onder de volgende omstandigheden:
  - De Smart Key bevindt zich in de auto.
  - Een portier of de achterklep is geheel of gedeeltelijk geopend.
  - Het contactslot staat niet in de “LOCK”-stand.
  - De noodsleutel bevindt zich in het contactslot.
- Controleer of de auto is vergrendeld door binnen ongeveer 3 seconden na het vergrendelen aan de portiergreep of de greep van de achterklep te trekken. Als u langer dan 3 seconden wacht en dan aan een van de grepen trekt, worden de portieren en de achterklep ontgrendeld.
- Het interval voor het controleren of de auto vergrendeld is, kan worden gewijzigd. Neem voor meer informatie contact op met een officieel MITSUBISHI MOTORS Service Centrum. In auto's die zijn uitgerust met het Mitsubishi Multi-Communication System (MMCS) kan deze functie worden aangepast via het display. Raadpleeg de afzonderlijke handleiding voor meer informatie.

De portieren en achterklep ontgrendelen

Wanneer u de Smart Key bij u hebt en aan de portiergreep van het bestuurdersportier of voorpassagiersportier of aan de greep van de achterklep trekt, worden de portieren en de achterklep ontgrendeld.

Zie ook: “Vergrendelen en ontgrendelen: Portieren, centrale portiervergrendeling, achterklep” op bladzijde 1-41, 1-44, 1-50.

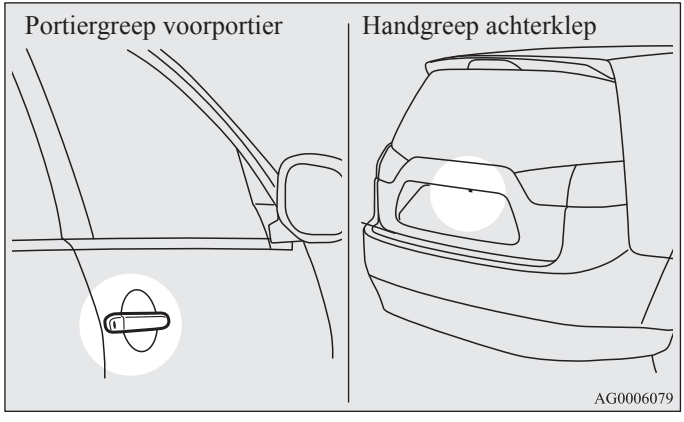

OPMERKING

- De afstandsbediening werkt niet onder de volgende omstandigheden:
  - De Smart Key bevindt zich in de auto.
  - Een portier of de achterklep is geopend.
  - Het contactslot staat niet in de “LOCK”-stand.
  - De noodsleutel bevindt zich in het contactslot.
- De portieren en de achterklep kunnen gedurende 3 seconden na het vergrendelen niet worden ontgrendeld, om zo te kunnen controleren of ze vergrendeld zijn.
- Het interval voor het controleren of de auto vergrendeld is, kan worden gewijzigd. Neem voor meer informatie contact op met een officieel MITSUBISHI MOTORS Service Centrum. In auto's die zijn uitgerust met het Mitsubishi Multi-Communication System (MMCS) kan deze functie worden aangepast via het display. Raadpleeg de afzonderlijke handleiding voor meer informatie.

- Pak om te ontgrendelen de sensor (B) aan de achterzijde van een portiergreep (A) vast, controleer of de portieren en de achterklep worden ontgrendeld en trek aan de portiergreep. Onder de volgende omstandigheden wordt het ontgrendelen mogelijk vertraagd of verhinderd:
  - U raakt de sensor aan de achterzijde van de greep niet aan.
  - U raakt de sensor aan de achterzijde van de greep aan terwijl u handschoenen (bijvoorbeeld lederen handschoenen of skihandschoenen) draagt.
  - U hebt een Smart Key van een andere auto bij u of communicatiemiddelen die elektromagnetische golven uitzenden of een elektronisch apparaat.

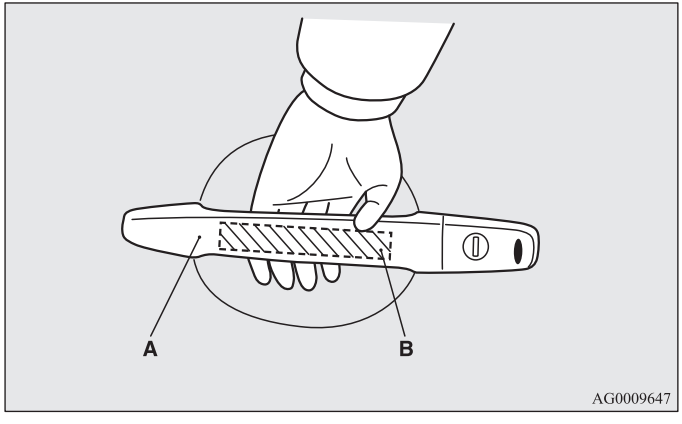

OPMERKING

- Als u te snel aan de portiergreep trekt, wordt het portier mogelijk niet ontgrendeld. Pak als dit gebeurt de portiergreep nogmaals vast, controleer of de portieren en de achterklep worden ontgrendeld en trek nogmaals aan de greep.
- Als de portiergreep wordt blootgesteld aan een grote hoeveelheid water, bijvoorbeeld tijdens zware regenval of in een wasstraat, terwijl de Smart Key zich binnen het bereik van de externe zender bevindt, wordt de afstandsbediening mogelijk geactiveerd en de auto ontgrendeld. Als dit gebeurt, wordt de auto na ongeveer 30 seconden automatisch weer vergrendeld.
- De tijd tussen het ontgrendelen en automatisch opnieuw vergrendelen kan worden ingesteld. Neem contact op met een officieel MITSUBISHI MOTORS Service Centrum.
  In auto's die zijn uitgerust met het Mitsubishi Multi-Communication System (MMCS) kan deze functie worden aangepast via het display. Raadpleeg de afzonderlijke handleiding voor meer informatie.

Bevestigingsfunctie voor vergrendelen en ontgrendelen

De werking van het systeem wordt als volgt bevestigd. De interieurverlichting gaat echter alleen branden als de schakelaar in de middenstand staat.

Vergrendelen:	De richtingaanwijzers knipperen 1 keer.
Ontgrendelen:	De interieurverlichting brandt gedurende 15 seconden en de richtingaanwijzers knipperen twee keer.

OPMERKING

- Deze functie kan als volgt worden gewijzigd. Neem voor meer informatie contact op met een officieel MITSUBISHI MOTORS Service Centrum.
  In auto's die zijn uitgerust met het Mitsubishi Multi-Communication System (MMCS) kan deze functie worden aangepast via het display. Raadpleeg de afzonderlijke handleiding voor meer informatie.
  - De bevestigingsfunctie (knipperen van de richtingaanwijzers) inschakelen wanneer de auto wordt vergrendeld of ontgrendeld.
  - De bevestigingsfunctie (knipperen van de richtingaanwijzers) uitschakelen.
  - Het aantal keer dat de richtingaanwijzers knipperen in de bevestigingsfunctie wijzigen.

De buitenspiegels inklappen

U kunt de buitenspiegels inklappen binnen 30 seconden nadat de portieren en achterklep met de vergrendelschakelaar zijn vergrendeld, door de schakelaar nogmaals twee keer kort na elkaar in te drukken.

De portierruiten sluiten

U kunt de ruiten sluiten binnen 30 seconden nadat de portieren met de vergrendelschakelaar zijn vergrendeld, door de schakelaar nogmaals gedurende minstens 1 seconde in te drukken.

OPMERKING

- De werking van de schakelaars van de portieren en de achterklep kan als volgt worden gewijzigd. Neem voor meer informatie contact op met een officieel MITSUBISHI MOTORS Service Centrum.
  In auto's die zijn uitgerust met het Mitsubishi Multi-Communication System (MMCS) kan deze functie worden aangepast via het display. Raadpleeg de afzonderlijke handleiding voor meer informatie.
  - De sleutelgekoppelde functie “Sluiten” van de elektrisch bedienbare ruiten uitschakelen.
  - Het inklappen van de buitenspiegels koppelen aan het vergrendelen van de portieren.
  - Alles uitschakelen.

Elektronische startblokkering (antidiefstalsysteem)

E00306400202

De elektronische startblokkering is ontworpen om de kans op diefstal van uw auto aanzienlijk te verminderen. Het systeem heeft tot doel de auto te blokkeren als er wordt geprobeerd de motor te starten met een ongeldige sleutel. De motor kan alleen worden gestart met een sleutel die in de startblokkering is geregistreerd, vooropgesteld dat aan bepaalde voorwaarden voldaan is.

Alle sleutels die bij uw nieuwe auto worden geleverd, zijn in de elektronica van de auto geprogrammeerd. Zie “Smart Key-systeem: Contactslot” op bladzijde 1-18, 1-29.

OPMERKING

- Als u een van de Smart Keys kwijtraakt, bestel dan zo snel mogelijk een nieuwe bij een officieel MITSUBISHI MOTORS Service Centrum.
  Voor een nieuwe sleutel dient u uw auto en alle overgebleven sleutels mee te nemen naar een officieel MITSUBISHI MOTORS Service Centrum. Alle sleutels dienen opnieuw te worden geregistreerd in de computer van de startblokkering. Er kunnen maximaal 4 verschillende sleutels worden geregistreerd in de computer van de startblokkering.

Contactslot

E00306500216

Om diefstal van de auto te voorkomen, kan de motor alleen worden gestart met een geregistreerde Smart Key. (Elektronische startblokkering)
Als u de Smart Key bij u hebt, kan de motor worden gestart door het contactslot te verdraaien.
Zie ook: “Starten en wegrijden: De motor starten” op bladzijde 4-20.

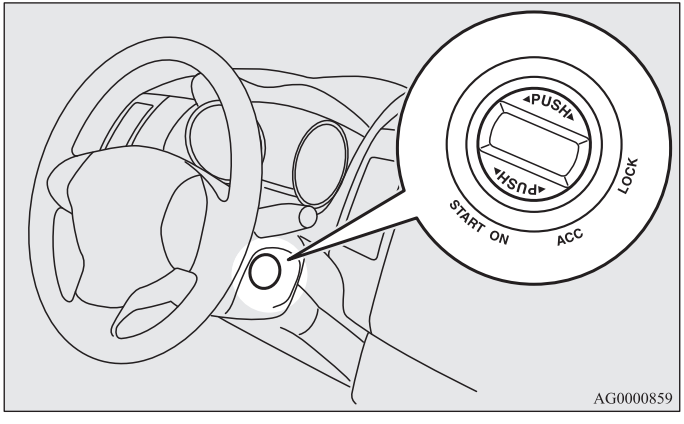

LOCK (NIET INGEDRUKT)
De stand waarbij het stuurslot is vergrendeld.

LOCK (INGEDRUKT)
Wanneer de ID-codes van de auto en de sleutel overeenkomen, wordt het stuurslot ontgrendeld en kan het contactslot worden verdraaid.

ACC
De motor is uitgeschakeld, maar de radio en andere elektrische systemen kunnen worden bediend.

ON
De motor draait en alle elektrische systemen van de auto kunnen worden bediend.

START
De startmotor werkt. Laat de sleutel los zodra de motor aanslaat. De sleutel keert automatische terug in de “ON”-stand.

OPMERKING
- Uw auto is uitgerust met een elektronische startblokkering. Om de motor te kunnen starten, dient de ID-code die door de transponder in de sleutel wordt verzonden, in overeenstemming te zijn met de code die in de computer van de startblokkering is geregistreerd.
  (Zie “Elektronische startblokkering (antidiefstalsysteem)” op bladzijde 1-17.)

Wanneer het contactslot van de “LOCK”-stand (PUSH OFF) in de “ACC”-stand wordt gezet

E00306600031

Druk het contactslot in en verdraai het langzaam.

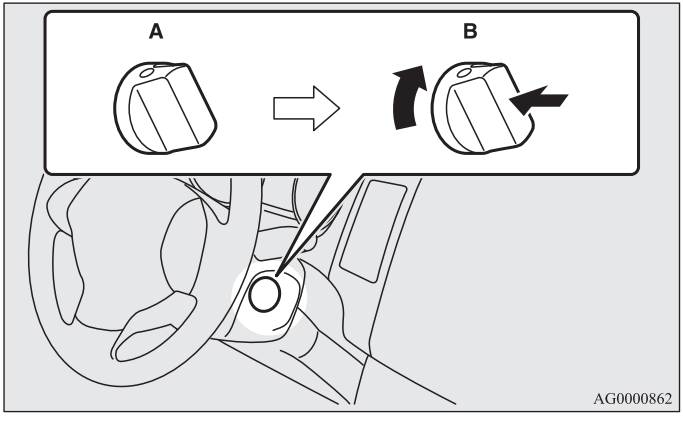

A - Stuurwiel vergrendeld
B - Stuurwiel ontgrendeld

OPMERKING

- Als het contactslot niet van de “LOCK”-stand (PUSH OFF) in de “ACC”-stand kan worden gezet, druk het contactslot dan nogmaals in terwijl u het stuurwiel iets draait en verdraai het contactslot.
- Het contactslot kan niet worden verdraaid als er geen Smart Key in de auto aanwezig is.
  Zie “Bereik voor het starten van de motor” op bladzijde 1-12.

Wanneer het contactslot van de “ACC”-stand in de “LOCK”-stand wordt gezet

E00306700045

[Auto's met MT]
Zet de versnellingspook in de stand “N” (vrijstand) en draai het contactslot langzaam in de “LOCK”-stand terwijl u het ingedrukt houdt

[Auto's met AT of CVT]
Zet de keuzehendel in de stand “P” (parkeren) en houd het contactslot ingedrukt totdat u het voorzichtig in de “LOCK”-stand hebt gezet.

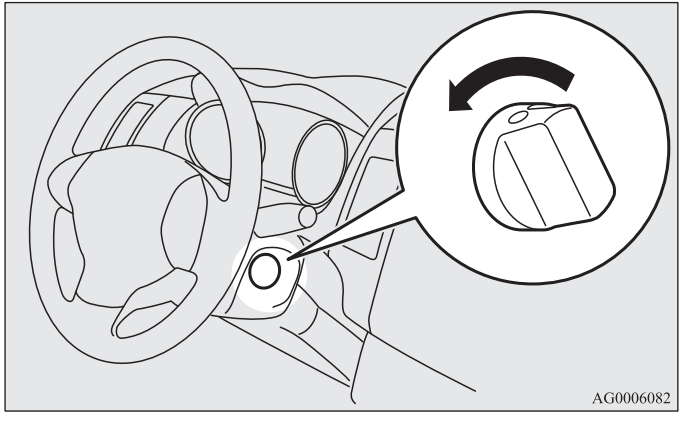

OPMERKING

- In auto's met AT of CVT kan het contactslot niet in de “LOCK”-stand worden gezet als de keuzehendel niet in stand “P” (parkeren) staat.

⚠ *OPGELET*

- **Zet het contactslot tijdens het rijden niet in de "LOCK"-stand. Hierdoor wordt het stuurwiel vergrendeld, waardoor u de controle over de auto verliest.**
- **Als de motor uitgezet wordt tijdens het rijden, werkt de rembekrachtiging niet meer, waardoor er meer kracht op het rempedaal moet worden uitgeoefend om te remmen. Bovendien werkt de stuurbekrachtiging niet meer en wordt de besturing zwaarder.**
- **Laat het contactslot niet langdurig in de "ON"-stand staan wanneer de motor niet draait. Hierdoor kan de accu ontladen raken.**
- **Zet het contactslot niet in de "START"-stand terwijl de motor draait omdat hierdoor de startmotor beschadigd kan raken.**

Activering waarschuwing

E00305900167

Om diefstal van de auto of het onbedoeld bedienen van de Smart Key te voorkomen, worden de zoemer en het multi-informatiedisplay gebruikt om de bestuurder te waarschuwen. Controleer altijd de auto en de Smart Key wanneer er een waarschuwing wordt gegeven. Er worden ook waarschuwingen gegeven bij storingen in het Smart Key-systeem.

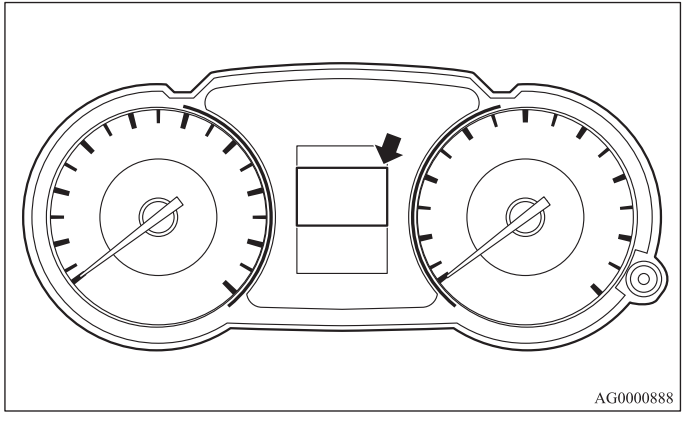

Neem contact op met een officieel MITSUBISHI MOTORS Service Centrum als een van de volgende waarschuwingen wordt geactiveerd.

SERVICE REQUIRED	Er zit een storing in het Smart Key-systeem.
KEY BATTERY LOW	De batterij van de Smart Key is leeg.

In de volgende gevallen wordt een waarschuwing geactiveerd, maar deze kan door het volgen van de juiste procedure worden uitgeschakeld.

- De ID-codes van de Smart Key en de auto komen niet overeen.

KEY MISSING	Mogelijk hebt u nog een Smart Key met een andere code bij u of bevindt de Smart Key zich buiten het bereik van het systeem.
CONFIRM KEY LOCATION	Zie “Controlesysteem locatie Smart Key” op bladzijde 1-21.

- De portieren en achterklep worden niet vergrendeld, ook al drukt u op een van de vergrendelschakelaars voor de portieren of de achterklep.

CONFIRM KEY LOCATION	Zie “Systeem om te voorkomen dat de sleutel in de auto achterblijft” op bladzijde 1-22.
CHECK DOORS	Zie “Preventiesysteem open portier” op bladzijde 1-23.
STEERING WHEEL LOCK	(Zie “Controlesysteem contactslot uitschakelen” op bladzijde 1-23.)

Controlesysteem locatie Smart Key

E00308000101

Als u een van de portieren opent terwijl het contactslot in een andere stand dan “LOCK” (niet ingedrukt) staat, de Smart Key uit de auto verwijdert en het portier sluit, verschijnt de melding “CONFIRM KEY LOCATION” en klinkt de zoemer vier keer.

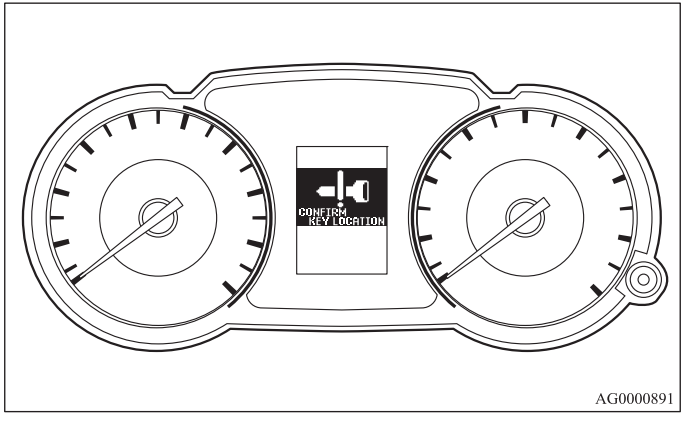

OPMERKING

- Als u de Smart Key via een ruit uit de auto verwijdert zonder daarbij het portier te openen, werkt het controlesysteem voor de locatie van de Smart Key niet.
- U kunt de instellingen van het controlesysteem voor de locatie van de Smart Key wijzigen zodat dit systeem reageert als de Smart Key via een ruit uit de auto wordt verwijderd zonder daarbij het portier te openen. Neem voor meer informatie contact op met een officieel MITSUBISHI MOTORS Service Centrum.
- Ook als de Smart Key zich binnen het bereik voor het starten van de motor bevindt, komen de ID-codes van de afstandsbediening en de auto soms niet overeen, bijvoorbeeld door omgevingsomstandigheden of elektromagnetisme. In dat geval wordt er een waarschuwing geactiveerd.

Systeem om te voorkomen dat de sleutel in de auto achterblijft

E00308100098

Als u alle portieren en de achterklep sluit terwijl het contactslot in de “LOCK”-stand (niet ingedrukt) staat maar de Smart Key zich nog steeds in de auto bevindt en u probeert de portieren en achterklep met de vergrendelschakelaars te vergrendelen, wordt de waarschuwing “CONFIRM KEY LOCATION” (locatie sleutel bevestigen) weergegeven op het display en klinkt gedurende ongeveer 3 seconden een zoemer. In dat geval kunt u de portieren en achterklep niet vergrendelen.

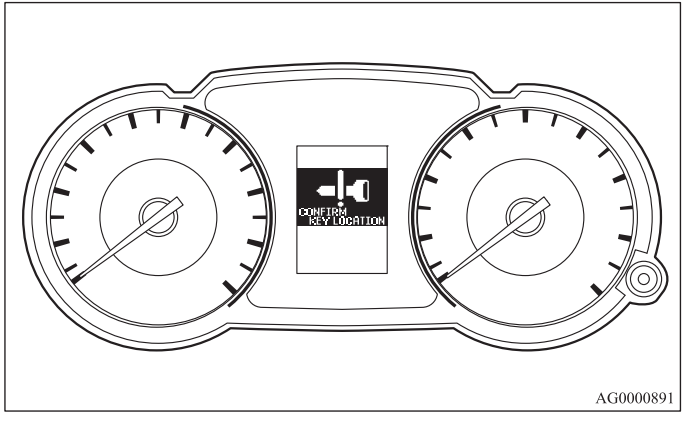

OPMERKING

- Controleer of u de Smart Key bij u heeft voordat u de portieren vergrendelt. Als u de Smart Key in de auto achterlaat, zouden de portieren onder invloed van externe signalen van bijvoorbeeld een andere afstandsbediening vergrendeld kunnen worden.

Preventiesysteem open portier

E00308200086

Als u probeert de portieren en achterklep te vergrendelen met de vergrendelschakelaars terwijl een van de portieren of de achterklep niet volledig gesloten is, wordt de waarschuwing “CHECK DOORS” (controleer portieren) weergegeven en klinkt gedurende ongeveer 3 seconden een zoemer. In dat geval kunnen de portieren en achterklep niet worden vergrendeld, zelfs niet wanneer het contactslot in de “LOCK”-stand (niet ingedrukt) staat.

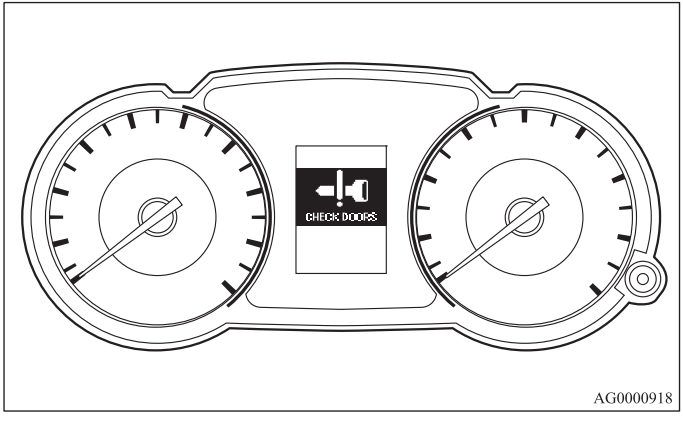

AG0000918

Controlesysteem contactslot uitschakelen

E00308300087

Als u alle portieren en de achterklep sluit terwijl het contactslot in een andere stand dan de “LOCK”-stand (niet ingedrukt) staat en u probeert de portieren en achterklep met de vergrendelschakelaars te vergrendelen, wordt de waarschuwing “STEERING WHEEL LOCK” (stuurslot) weergegeven op het display en klinkt gedurende ongeveer 3 seconden een zoemer. In dat geval kunt u de portieren en achterklep niet vergrendelen.

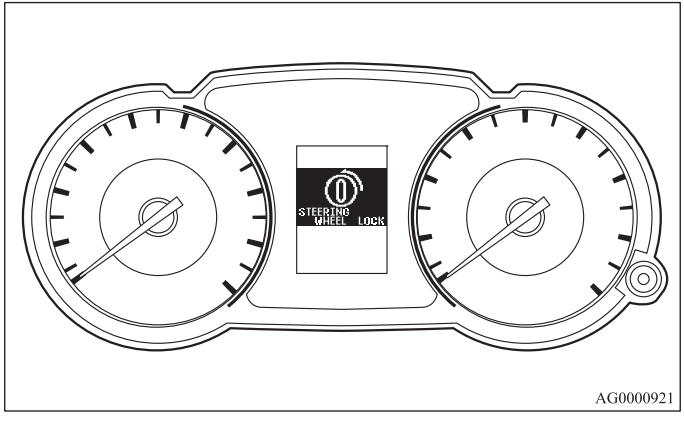

AG0000921

Stuurslot

E00306800121

Vergrendelen

Draai aan het stuurwiel tot het vergrendeld is.

Ontgrendelen

Draai het contactslot in de “ACC”-stand terwijl u zachtjes aan het stuurwiel draait.

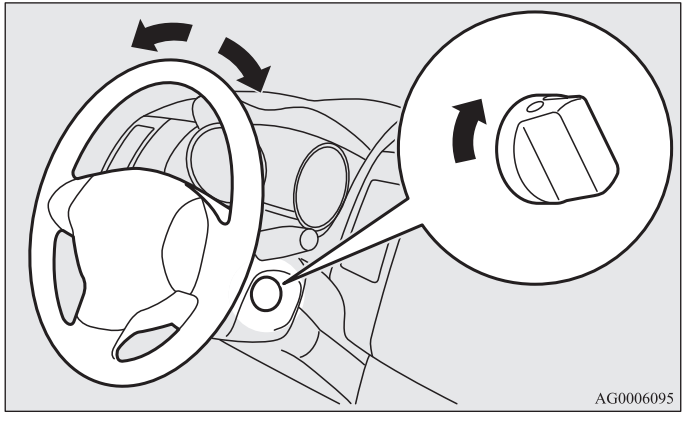

⚠ *OPGELET*

- **Verwijder de sleutel wanneer u uit de auto stapt. Als uw voertuig moet worden gesleept, draait u het contactslot in de “ACC”-stand om het stuurwiel te ontgrendelen.**

Starten

E00306900148

Tips voor het starten

Laat, om te voorkomen dat de accu te ver ontladen raakt, de startmotor niet langer dan 10 seconden continu draaien. Als de motor niet kan worden gestart, zet het contactslot dan terug in de “LOCK”-stand, wacht enige seconden en probeer nogmaals te starten.
Probeer niet te starten wanneer de startmotor nog draait, omdat het startmechanisme hierdoor beschadigd raakt.

⚠ *WAARSCHUWING*

- **Laat de motor nooit langer draaien in een afgesloten of slecht geventileerde ruimte dan nodig is om de auto naar binnen of buiten te rijden. Koolmonoxide is een geurloos gas dat dodelijk kan zijn.**

⚠ *OPGELET*

- **Probeer de motor nooit te starten door de auto te duwen of te slepen.**
- **Laat de motor niet te veel toeren maken en rijd niet met te hoge snelheden totdat de motor voldoende is opgewarmd.**
- **Laat om schade aan de startmotor te voorkomen het contactslot los zodra de motor loopt.**
- **Indien u een auto met turbo hebt, zet de motor dan niet direct af als u met hoge snelheden of bergopwaarts hebt gereden. Laat de motor stationair draaien om de turbo te laten afkoelen.**

Starten van de motor (auto's met benzinemotor)

E00307000218

Normale omstandigheden

De startprocedure is als volgt:

1. Maak uw veiligheidsgordel vast.
2. Controleer of de handrem is aangetrokken.
3. Trap het rempedaal in en houd het ingetrapt.
4. Trap het koppelingspedaal helemaal in (MT).
5. Zet bij auto's met handgeschakelde transmissie de versnellingspook in stand N (neutraal).
   Controleer bij auto's met automatische transmissie of CVT of de keuzehendel in stand P (parkeren) staat.

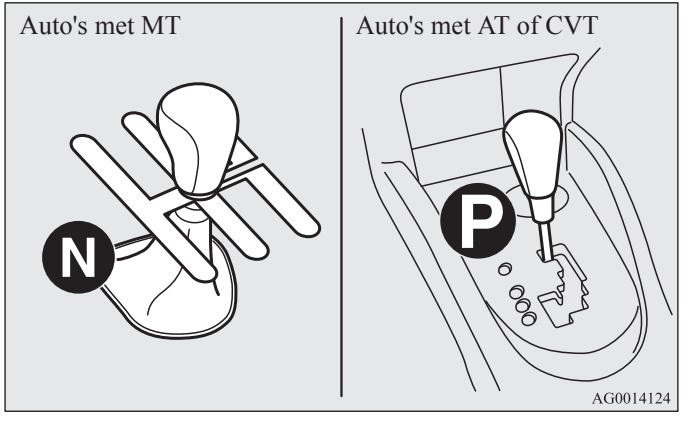

6. Zet het contactslot in de “ON”-stand en controleer of alle waarschuwingslampjes goed werken voordat u de motor start.
7. Zet het contactslot in de “START”-stand zonder het gaspedaal in te trappen en laat de sleutel los zodra de motor aanslaat.

Bij extreem lage buitentemperaturen
Als de motor niet aanslaat, trap het gaspedaal dan ongeveer half in terwijl u de motor start. Laat het gaspedaal los zodra de motor aanslaat.

⚠ *OPGELET*

- **Trap het rempedaal altijd in tijdens het starten van de motor. Verplaats bij extreem lage buitentemperaturen direct nadat de motor gestart is uw voet naar het rempedaal.**

Verzopen motor
Als de motor verzopen is tijdens het starten, start dan eerst 5 of 6 seconden met volledig ingetrapt gaspedaal. Start vervolgens de motor zonder het gaspedaal in te trappen.

Bij auto's met MIVEC-motor (3000-modellen)
De MIVEC-motor schakelt voor de inlaatklepregeling automatisch tussen de lagesnelheidsmodus en een hogesnelheidsmodus afhankelijk van de rijomstandigheden voor maximale motorprestaties.

OPMERKING
- Ter bescherming van de motor mag de hogesnelheidsmodus niet worden geselecteerd als de motor nog koud is. Zo komt het motortoerental niet boven de 5.000 omw/min, ook niet als het gaspedaal wordt ingetrapt.

Starten van de motor (auto's met dieselmotor)

E00307000120

1. Maak uw veiligheidsgordel vast.
2. Controleer of de handrem is aangetrokken.
3. Trap het rempedaal in en houd het ingetrapt.
4. Trap het koppelingspedaal helemaal in en beweeg de versnellingspook naar de “N”-stand (vrijstand).

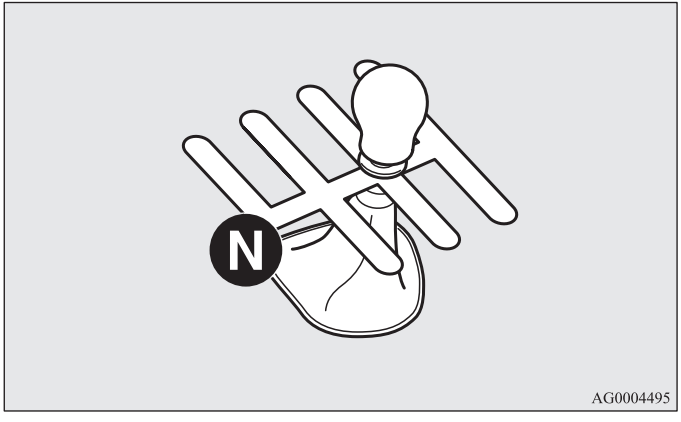

5. Zet het contactslot in de “ON”-stand.
   Het controlelampje voorgloeien diesel gaat eerst branden en gaat dan na korte tijd uit. Dit betekent dat het voorgloeien voltooid is.

OPMERKING
- Bij koude motor brandt het controlelampje voorgloeien diesel langer.
- Als de motor niet gestart wordt binnen ongeveer 5 seconden nadat het controlelampje voorgloeien diesel is uitgegaan, draai het contactslot dan weer in de “LOCK”-stand. Draai de sleutel vervolgens weer in de “ON”-stand om opnieuw voor te gloeien.
- Als de motor warm is, gaat het controlelampje voorgloeien diesel niet branden, zelfs wanneer het contactslot in de “ON”-stand gedraaid wordt.
  Start de motor door het contactslot onmiddellijk in de “START”-stand te zetten.

6. Zet het contactslot in de “START”-stand zonder het gaspedaal in te trappen en laat de sleutel los zodra de motor aanslaat.

OPMERKING
- Het kan zijn dat u een tikkend geluid hoort nadat de motor is aangeslagen. Dit duidt niet op een storing. Het geluid zal verdwijnen nadat de motor enige tijd heeft gedraaid.
  Neem contact op met een officieel MITSUBISHI MOTORS-servicepunt als het tikkende geluid nog steeds hoorbaar is nadat de motor op bedrijfstemperatuur is.

Bediening zonder afstandsbediening

E00306000019

Noodsleutel

E00307200164

De noodsleutel is in de Smart Key geïntegreerd. Als de Smart Key niet werkt, bijvoorbeeld omdat de batterij van de Smart Key of de accu van de auto leeg is, kunt u met de noodsleutel de portieren vergrendelen en ontgrendelen en de motor starten. Om de noodsleutel (A) te gebruiken schuift u de vergrendelknop (B) in de ontgrendelde stand en verwijdert u de noodsleutel uit de Smart Key (C).

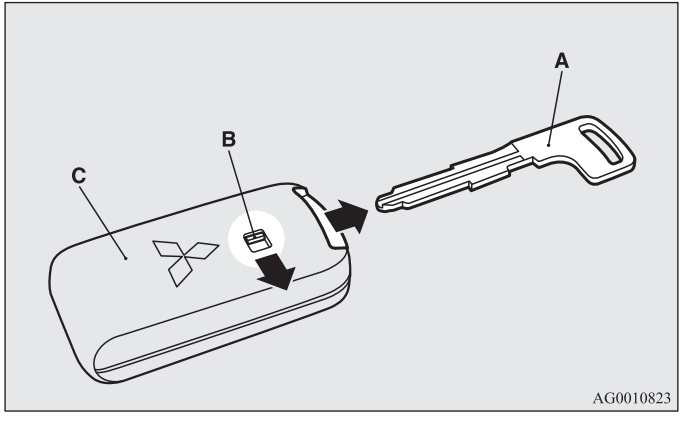

OPMERKING

- Gebruik de noodsleutel alleen voor noodgevallen. Vervang de batterij van de Smart Key zo snel mogelijk als deze leeg is, zodat u het Smart Key-systeem weer kunt gebruiken.
- Plaats de noodsleutel na gebruik altijd terug in de Smart Key.
- Het dashboardkastje kan alleen met de noodsleutel worden vergrendeld en ontgrendeld. Wanneer u uw sleutel ergens afgeeft of uw auto aan iemand anders uitleent, verwijder dan de noodsleutel en overhandig alleen de Smart Key.

Portieren vergrendelen en ontgrendelen

De portieren worden vergrendeld door de noodsleutel naar voren te draaien en ontgrendeld door de sleutel naar achteren te draaien. Zie ook: “Vergrendelen en ontgrendelen: Portieren” op bladzijde 1-41.

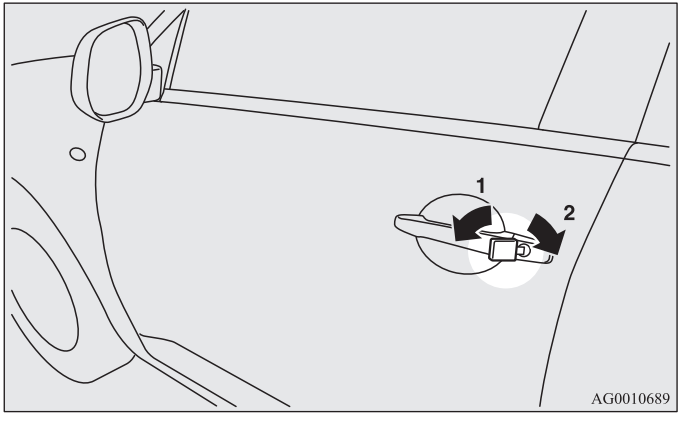

1- Vergrendelen
2- Ontgrendelen

Elektronische startblokkering (antidiefstalsysteem)

E00307300181

De elektronische startblokkering is ontworpen om de kans op diefstal van uw auto aanzienlijk te verminderen. Het systeem heeft tot doel de auto te blokkeren als er wordt geprobeerd de motor te starten met een ongeldige sleutel. De motor kan alleen worden gestart met een sleutel of noodsleutel die in de startblokkering is geregistreerd.
Alle sleutels die bij uw nieuwe auto worden geleverd, zijn in de elektronica van de auto geprogrammeerd. Zie “Smart Key-systeem: Contactslot” op bladzijde 1-18, 1-29.

OPMERKING

- Als u een van de Smart Keys kwijtraakt, bestel dan zo snel mogelijk een nieuwe bij een officieel MITSUBISHI MOTORS Service Centrum.
  Voor een nieuwe sleutel dient u uw auto en alle overgebleven sleutels mee te nemen naar een officieel MITSUBISHI MOTORS Service Centrum. Alle sleutels dienen opnieuw te worden geregistreerd in de computer van de startblokkering. Er kunnen maximaal 4 verschillende sleutels worden geregistreerd in de computer van de startblokkering.

Contactslot

E00307400195

Om diefstal van de auto te voorkomen kan de motor alleen worden gestart met de noodsleutel met geregistreerde Smart Key. (Elektronische startblokkering)
Zie ook: “Starten en wegrijden: De motor starten” op bladzijde 4-19.

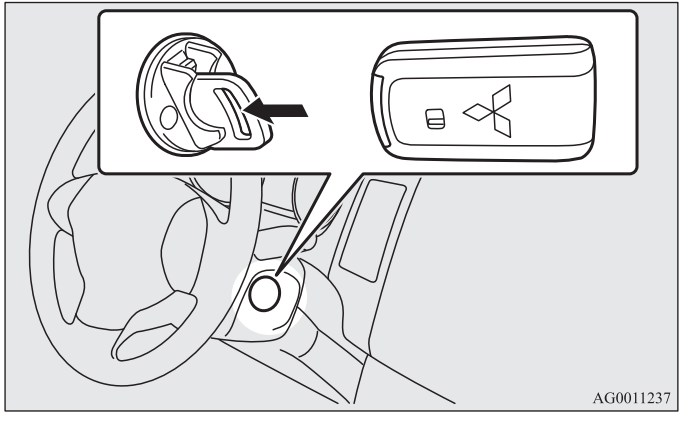

VERGRENDELEN
De motor is uitgeschakeld en het stuurslot is vergrendeld. In deze stand kan de noodsleutel worden geplaatst en verwijderd.

ACC
De motor is uitgeschakeld, maar de radio en andere elektrische systemen kunnen worden bediend.

ON
De motor draait en alle elektrische systemen van de auto kunnen worden bediend.

START

De startmotor werkt. Laat de sleutel los nadat de motor is aangeslagen. De sleutel keert dan automatisch terug naar de “ON”-stand.

OPMERKING

- De Smart Key is gecombineerd met een elektronische startblokkering. Om de motor te kunnen starten, dient de ID-code die door de transponder in de sleutel wordt verzonden, in overeenstemming te zijn met de code die in de computer van de startblokkering is geregistreerd.
  Zie “Elektronische startblokkering (antidiefstalsysteem)” op bladzijde 1-17.

Wanneer het contactslot van de “LOCK”-stand in de “ACC”-stand wordt gezet

1. Haal de noodsleutel uit de Smart Key.
   Zie “Noodsleutels” op bladzijde 1-27.
2. Verwijder de kap van het contactslot door de ontgrendelknoppen (A) in te drukken.

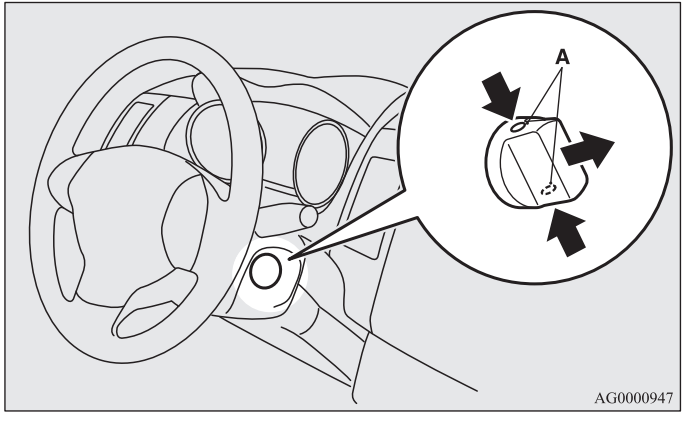

3. Steek de noodsleutel in het contactslot en draai deze terwijl u hem ingedrukt houdt.

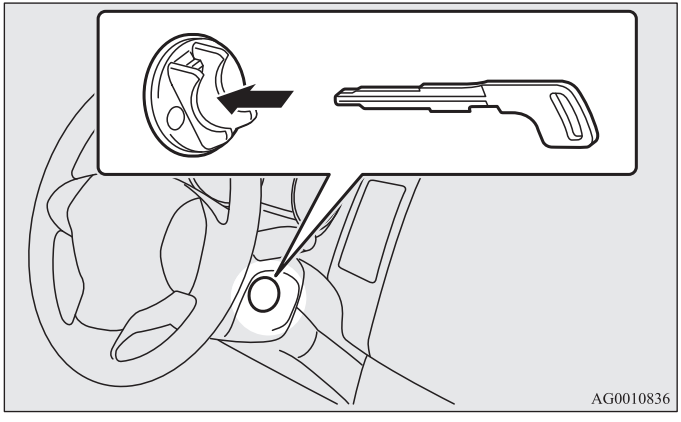

OPMERKING
- Als het contactslot niet van de “LOCK”-stand in de “ACC”-stand kan worden gezet, draai het stuurwiel dan iets terwijl u het contactslot draait.

Wanneer het contactslot van de “ACC”-stand in de “LOCK”-stand wordt gezet

1. **[Auto's met MT]**
   Draai het contactslot in de “LOCK”-stand terwijl u het ingedrukt houdt en verwijder de sleutel.
   [Auto's met AT of CVT]
   Zet de keuzehendel eerst in stand “P” (parkeren) en draai de noodsleutel in de “ACC”-stand. Draai hem vervolgens in de “LOCK”-stand terwijl u hem ingedrukt houdt. U kunt hem in de “LOCK”-stand verwijderen.
2. Plaats de kap van het contactslot.
3. Plaats de noodsleutel terug in de Smart Key.

OPMERKING
- In auto's met AT of CVT kan de noodsleutel met Smart Key niet worden verwijderd als de keuzehendel niet in stand “P” (parkeren) staat.
- Plaats altijd de kap van het contactslot als u de noodsleutel niet gebruikt. Anders kan er vuil of stof in het sleutelgat van het contactslot komen, waardoor storingen ontstaan.

⚠ *OPGELET*
- **Verwijder de noodsleutel tijdens het rijden niet uit het contactslot. Hierdoor wordt het stuurwiel vergrendeld, waardoor u de controle over de auto verliest.**
- **Als de motor uitgezet wordt tijdens het rijden, werkt de rembekrachtiging niet meer, waardoor er meer kracht op het rempedaal moet worden uitgeoefend om te remmen. Bovendien werkt de stuurbekrachtiging niet meer en wordt de besturing zwaarder.**

⚠ OPGELET

- **Laat de noodsleutel niet langdurig in de “ON”-stand staan wanneer de motor niet draait. Hierdoor kan de accu te ver ontladen raken.**
- **Zet de noodsleutel niet in de “START”-stand terwijl de motor draait omdat hierdoor de startmotor beschadigd kan raken.**

Stuurslot

E00307500095

Vergrendelen
Draai de noodsleutel in de “ON”-stand.
Draai het stuurwiel totdat het vergrendelt.

Ontgrendelen
Draai de noodsleutel in de “ACC”-stand terwijl u het stuurwiel iets draait.

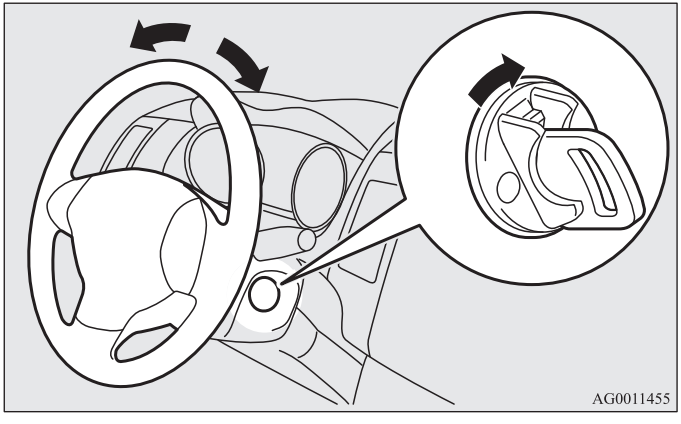

⚠ OPGELET

- **Verwijder de noodsleutel wanneer u de auto achterlaat.**
  Laat de sleutel nooit achter in een geparkeerde auto.

Starten

E00307600168

Tips voor het starten

Laat, om te voorkomen dat de accu te ver ontladen raakt, de startmotor niet langer dan 10 seconden continu draaien. Als de motor niet kan worden gestart, zet het contactslot dan terug in de “LOCK”-stand, wacht enige seconden en probeer nogmaals te starten.
Probeer niet te starten wanneer de startmotor nog draait, omdat het startmechanisme hierdoor beschadigd raakt.

⚠ *WAARSCHUWING*

- **Laat de motor nooit langer draaien in een afgesloten of slecht geventileerde ruimte dan nodig is om de auto naar binnen of buiten te rijden. Koolmonoxide is een geurloos gas dat dodelijk kan zijn.**

⚠ *OPGELET*

- **Probeer de motor nooit te starten door de auto te duwen of te slepen.**
- **Laat de motor niet te veel toeren maken en rijd niet met te hoge snelheden totdat de motor voldoende is opgewarmd.**
- **Laat om schade aan de startmotor te voorkomen de noodsleutel los zodra de motor loopt.**
- **Indien u een auto met turbo hebt, zet de motor dan niet direct af als u met hoge snelheden of bergopwaarts hebt gereden. Laat de motor stationair draaien om de turbo te laten afkoelen.**

Normale omstandigheden

De startprocedure is als volgt:

1. Maak uw veiligheidsgordel vast.
2. Verwijder de kap van het contactslot.

3. Plaats de Smart Key op de noodsleutel.

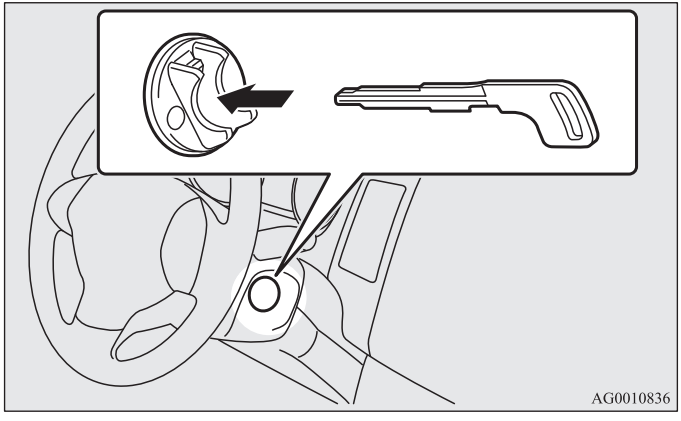

4. Plaats de noodsleutel in de Smart Key.

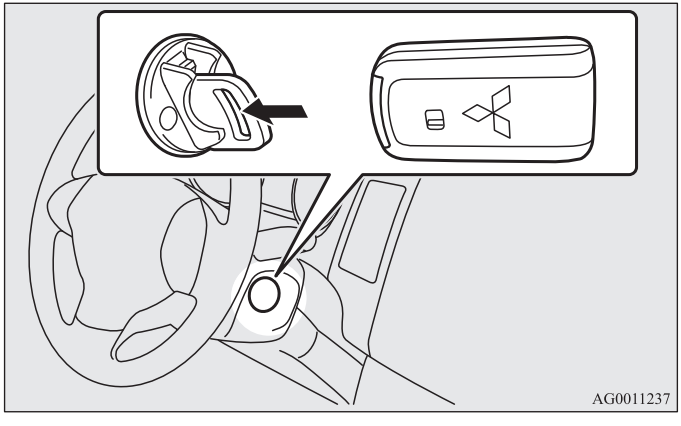

5. Controleer of de handrem is aangetrokken.
6. Trap het rempedaal in en houd het ingetrapt.
7. Auto's met handgeschakelde transmissie: trap het koppelingspedaal helemaal in en zet de versnellingspook in de “N”-stand (neutraalstand).
   Controleer bij auto's met automatische transmissie of CVT of de keuzehendel in stand P (parkeren) staat.

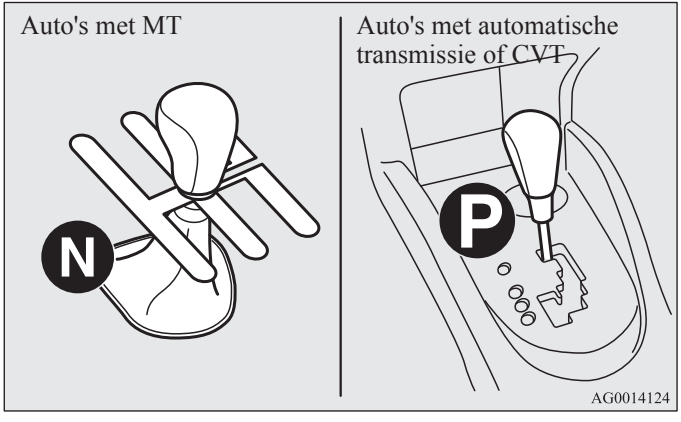

8. Zet de noodsleutel met de Smart Key in de “ON”-stand en controleer of alle waarschuwingslampjes goed werken voordat u de motor start.
9. Draai de noodsleutel met de Smart Key in de “START”-stand zonder het gaspedaal in te trappen en laat de sleutel los zodra de motor aanslaat.
10. Verwijder de Smart Key van de noodsleutel.

⚠ WAARSCHUWING

- **Let erop de Smart Key van de noodsleutel te verwijderen zodra de motor gestart is.**
  Als u dat niet doet kan de Smart Key op de vloer vallen en het bedienen van de pedalen belemmeren.

OPMERKING

- Als de noodsleutel aan een sleutelhanger bevestigd is, kan het voorkomen dat de Smart Key niet op de noodsleutel geplaatst kan worden, waardoor het niet mogelijk is de motor te starten. Neem de sleutel eerst los van de sleutelhanger als de motor met de noodsleutel gestart moet worden.

Bij extreem lage buitentemperaturen

Als de motor niet aanslaat, trap het gaspedaal dan ongeveer half in terwijl u de motor start. Laat het gaspedaal los zodra de motor aanslaat.

⚠ OPGELET

- **Trap het rempedaal altijd in tijdens het starten van de motor. Verplaats bij extreem lage buitentemperaturen direct nadat de motor gestart is uw voet naar het rempedaal.**

Verzopen motor

Als de motor verzuipt tijdens het starten, stel dan eerst de startmotor gedurende 5 of 6 seconden in werking en trap hierbij het gaspedaal helemaal in. Start vervolgens de motor zonder het gaspedaal in te trappen.

Bij auto's met MIVEC-motor (3000-modellen)

De MIVEC-motor schakelt voor de inlaatklepregeling automatisch tussen de lagesnelheidsmodus en een hogesnelheidsmodus afhankelijk van de rijomstandigheden voor maximale motorprestaties.

OPMERKING

- Ter bescherming van de motor kan de hogesnelheidsmodus niet worden geselecteerd als de motor nog koud is. Zo komt het motortoerental niet boven de 5.000 omw/min, ook niet als het gaspedaal wordt ingetrapt.

Starten van de motor (auto's met dieselmotor)

1. Maak uw veiligheidsgordel vast.
2. Verwijder de kap van het contactslot.
3. Plaats de noodsleutel in het contactslot.

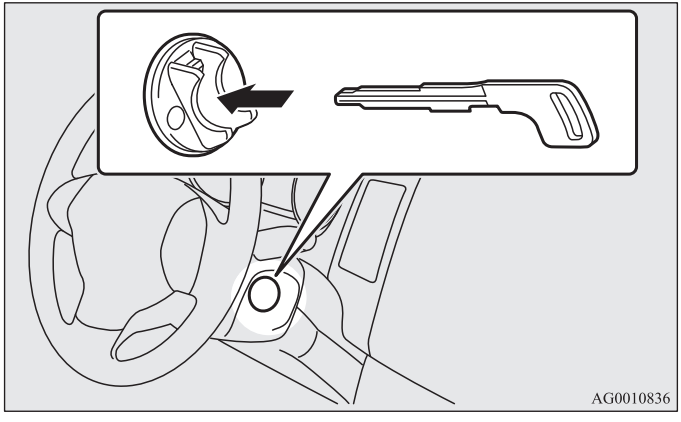

4. Plaats de Smart Key op de noodsleutel.

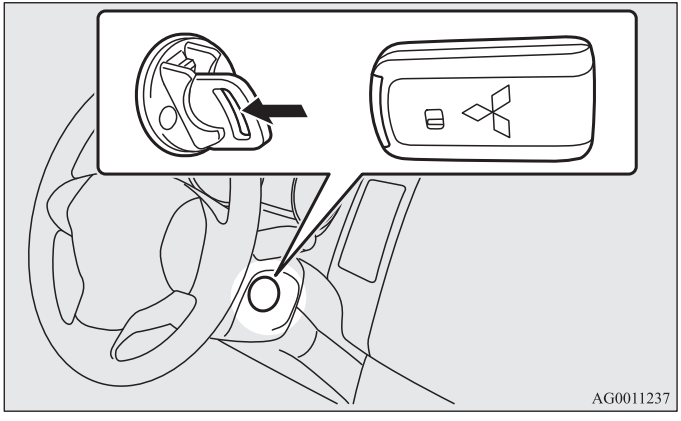

5. Controleer of de handrem is aangetrokken.
6. Trap het rempedaal in en houd het ingetrapt.

7. Trap het koppelingspedaal helemaal in en beweeg de versnellingspook naar de “N”-stand (vrijstand).

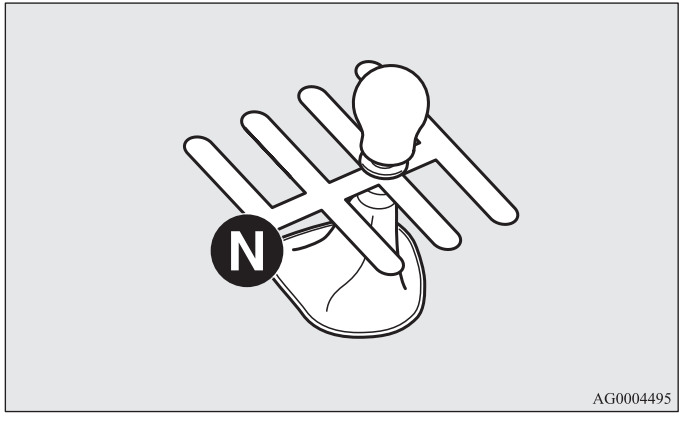

8. Draai de noodsleutel met de Smart Key in de “ON”-stand. Het controlelampje voorgloeien diesel gaat eerst branden en gaat dan na korte tijd uit. Dit betekent dat het voorgloeien voltooid is.

OPMERKING

- Bij koude motor brandt het controlelampje voorgloeien diesel langer.
- Als de motor niet gestart wordt binnen ongeveer 5 seconden nadat het controlelampje voorgloeien diesel is uitgegaan, draai het contactslot dan weer in de “LOCK”-stand. Zet het contactslot vervolgens weer in de “ON”-stand om opnieuw voor te gloeien.
- Als de motor warm is, gaat het controlelampje voorgloeien diesel niet branden als het contactslot in de “ON”-stand gedraaid wordt.
  Start de motor door het contactslot direct in de “START”-stand te draaien.

9. Draai de noodsleutel met de Smart Key in de “START”-stand zonder het gaspedaal in te trappen en laat de sleutel los zodra de motor aanslaat.

10. Verwijder de Smart Key uit de noodsleutel.

⚠ WAARSCHUWING

- **Let erop de Smart Key van de noodsleutel te verwijderen zodra de motor gestart is.**
  Als u dat niet doet kan de Smart Key op de vloer vallen en het bedienen van de pedalen belemmeren.

OPMERKING

- Als de noodsleutel aan een sleutelhanger bevestigd is, kan het voorkomen dat de Smart Key niet op de noodsleutel geplaatst kan worden, waardoor het niet mogelijk is de motor te starten. Neem de sleutel eerst los van de sleutelhanger als de motor met de noodsleutel gestart moet worden.
- Het kan zijn dat u een tikkend geluid hoort nadat de motor is aangeslagen. Dit duidt niet op een storing. Het geluid zal verdwijnen nadat de motor enige tijd heeft gedraaid.
  Neem contact op met een officieel MITSUBISHI MOTORS Service Centrum als het tikkende geluid nog steeds hoorbaar is wanneer de motor op bedrijfstemperatuur is.

Portiervergrendeling met afstandsbediening

E00307700244

Druk op de desbetreffende schakelaar van de afstandsbediening om alle portieren en de achterklep gelijktijdig te vergrendelen of ontgrendelen. Met deze schakelaars van de afstandsbediening kunnen ook de buitenspiegels en elektrisch bedienbare ruiten worden bediend.

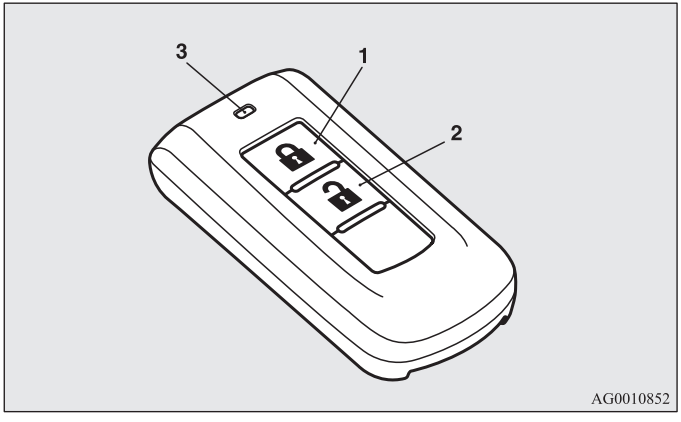

1- Vergrendelschakelaar ( )
2- Ontgrendelschakelaar ( )
3- Controlelampje

Vergrendelen

Druk op de vergrendelschakelaar (1) om alle portieren en de achterklep te vergrendelen. Wanneer de portieren worden vergrendeld, knipperen de richtingaanwijzers 1 keer.

OPMERKING

- Bij auto's met een Dead Lock-systeem moet twee keer achter elkaar op de vergrendelschakelaar (1) worden gedrukt om het Dead Lock-systeem te activeren. (Zie “Het systeem inschakelen” op bladzijde 1-45.)

Ontgrendelen

Druk de ontgrendelschakelaar in (2). Alle portieren en de achterklep worden ontgrendeld. Als de interieurverlichting in de middenstand staat, gaat de interieurverlichting gedurende ongeveer 15 seconden branden en knipperen de richtingaanwijzers 2 keer.

OPMERKING

- Het controlelampje (3) gaat iedere keer branden als er een schakelaar wordt ingedrukt.
- Als geen van de portieren of de achterklep binnen ongeveer 30 seconden nadat er op de ontgrendelschakelaar (2) is gedrukt wordt geopend, worden ze automatisch weer vergrendeld.
- De volgende functies kunnen worden aangepast:
  Neem voor meer informatie contact op met een officieel MITSUBISHI MOTORS Service Centrum.
  In auto's die zijn uitgerust met het Mitsubishi Multi-Communication System (MMCS) kan deze functie worden aangepast via het display. Raadpleeg de afzonderlijke handleiding voor meer informatie.
  - De tijd die verstrijkt tussen het indrukken van de ontgrendelschakelaar (2) en het automatisch vergrendelen kan worden gewijzigd.
  - De bevestigingsfunctie (knipperen van de richtingaanwijzers) kan zodanig worden ingesteld dat deze alleen bij het vergrendelen of alleen bij het ontgrendelen van de portieren en de achterklep in werking treedt.
  - De bevestigingsfunctie (deze geeft aan dat de portieren en de achterklep worden vergrendeld of ontgrendeld door de richtingaanwijzers te laten knipperen) kan worden uitgeschakeld.
  - Het aantal keer dat de richtingaanwijzers knipperen bij de bevestigingsfunctie kan worden gewijzigd.

Bediening van het Dead Lock-systeem

Bij auto's met een Dead Lock-systeem kan dit systeem met behulp van de afstandsbediening worden ingeschakeld.
(Zie “Dead Lock-systeem” op bladzijde 1-45.)

Gelijktijdige bediening van elektrisch bedienbare ruiten

Sluiten

U kunt de ruiten sluiten binnen 30 seconden nadat de portieren met de vergrendelschakelaar (1) zijn vergrendeld, door de schakelaar nogmaals gedurende minstens 1 seconde in te drukken.
Druk nogmaals op de vergrendelschakelaar of druk op de ontgrendelschakelaar (2) om de ruiten halverwege te stoppen.

⚠ *WAARSCHUWING*

- **Zorg dat niemand zich in de buurt van de ruiten bevindt als u de schakelaar van de afstandsbediening indrukt. Anders kunnen hoofd, vingers of handen bekneld raken en kan letsel ontstaan.**

Gelijktijdige bediening van de buitenspiegels

Inklappen

U kunt de buitenspiegels inklappen binnen 30 seconden nadat de portieren en achterklep met de vergrendelschakelaar (1) zijn vergrendeld, door de schakelaar twee keer kort na elkaar in te drukken.

Uitklappen

U kunt de buitenspiegels uitklappen binnen 30 seconden nadat de portieren en achterklep met de ontgrendelschakelaar (2) zijn ontgrendeld, door de schakelaar twee keer kort na elkaar in te drukken.

OPMERKING

- De functie van de schakelaars van de afstandsbediening kan als volgt worden gewijzigd. Neem contact op met een officieel MITSUBISHI MOTORS Service Centrum.
  In auto's die zijn uitgerust met het Mitsubishi Multi-Communication System (MMCS) kan deze functie worden aangepast via het display. Raadpleeg de afzonderlijke handleiding voor meer informatie.
  - De sleutelgekoppelde functie “Sluiten” van de elektrisch bedienbare ruiten uitschakelen.
  - Een sleutelgekoppelde functie “Openen” van de elektrisch bedienbare ruiten toevoegen.
  - Het in- en uitklappen van de buitenspiegels aan het vergrendelen en ontgrendelen van de portieren koppelen.
  - Alles uitschakelen.
- De portiervergrendeling met afstandsbediening werkt niet onder de volgende omstandigheden:
  - De sleutel steekt nog in de slotcilinder.
  - Het portier of de achterklep is geopend.
- De schakelaars op de afstandsbediening werken binnen een afstand van ongeveer 4 m rond de auto. Het bereik van de afstandsbediening kan echter veranderen als de auto dicht bij een zendmast of elektriciteitscentrale staat.
- Als zich een van de volgende problemen voordoet, kan de batterij ontladen zijn. Laat de batterij vervangen bij een officieel MITSUBISHI MOTORS Service Centrum.
  - De portieren en achterklep kunnen niet vergrendeld of ontgrendeld worden, ook al wordt de schakelaar van de afstandsbediening op de correcte afstand van de auto bediend.
  - Het controlelampje (3) brandt zwak of gaat niet branden.

- Als de afstandsbediening kwijt of beschadigd is, neem dan contact op met een officieel MITSUBISHI MOTORS Service Centrum voor een nieuwe afstandsbediening.
- Als u een extra afstandsbediening wilt, neem dan contact op met een officieel MITSUBISHI MOTORS Service Centrum.
  Er kunnen maximaal 4 afstandsbedieningen bij uw auto worden geleverd.

Portieren

E00300401702

⚠ *OPGELET*

- **Zorg ervoor dat de portieren gesloten zijn: rijden terwijl portieren niet volledig gesloten zijn, is gevaarlijk.**
- **Laat kinderen nooit alleen in de auto achter.**
- **Let erop dat u de portieren niet vergrendelt terwijl de sleutel zich in de auto bevindt.**

OPMERKING

- Om te voorkomen dat de sleutel ingesloten wordt in de auto, kunnen de portieren noch met de vergrendelknop op het bestuurdersportier noch met de sleutel worden vergrendeld als het bestuurdersportier geopend is.

Vergrendelen en ontgrendelen met de sleutel

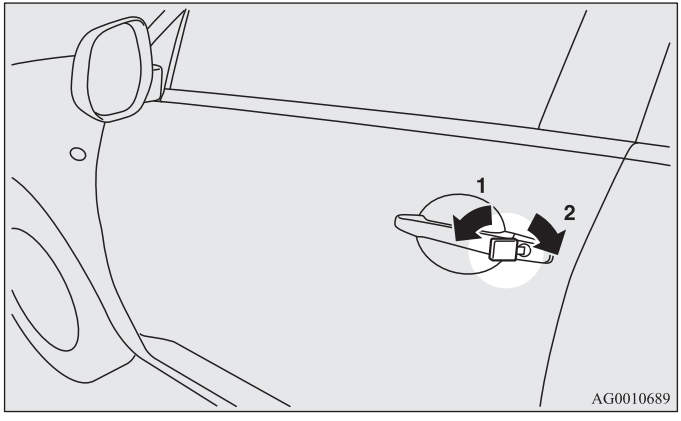

1- Vergrendelen
2- Ontgrendelen

OPMERKING

- Indien de auto is uitgerust met een Smart Key-systeem en elektronische sleutel, kunnen de portieren met de noodsleutel worden vergrendeld en ontgrendeld. Zie “Noodsleutels” op bladzijde 1-27.

Vergrendelen of ontgrendelen van binnenuit

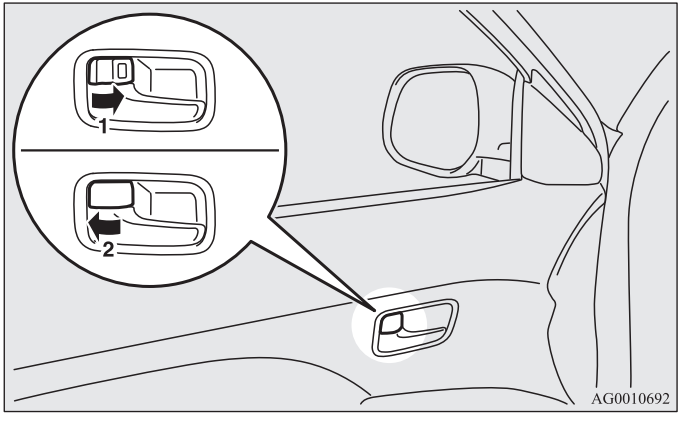

1- Vergrendelen
2- Ontgrendelen

Trek aan de hendel om het portier vanaf de binnenzijde te openen.

OPMERKING

- Het bestuurdersportier kan worden geopend zonder de vergrendelknop te gebruiken, door aan de portiergreep aan de binnenzijde te trekken.
- Bij auto's met een Dead Lock-systeem kan het portier niet worden ontgrendeld door op de ontgrendelzijde van de vergrendelknop te drukken terwijl het systeem is ingeschakeld.
  (Zie “Dead Lock-systeem” op bladzijde 1-45.)

Vergrendelen zonder de sleutel

Voorpassagiersportier, achterportier

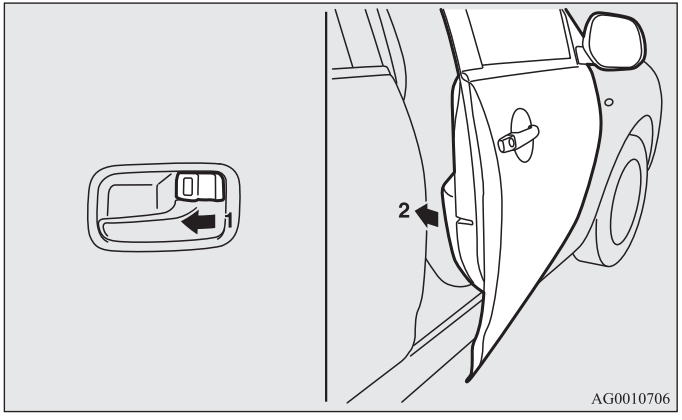

Plaats de vergrendelknop (1) aan de binnenzijde in de vergrendelde stand en sluit het portier (2).

OPMERKING

- Het bestuurdersportier kan niet worden vergrendeld met de vergrendelknop aan de binnenzijde terwijl het bestuurdersportier geopend is.

Controlesysteem contactslot

E00310100040

Wanneer de motor is gestart met de afstandsbediening

Als het bestuurdersportier is geopend terwijl het contactslot in een andere stand dan de “LOCK”-stand (niet ingedrukt) staat nadat de motor is uitgezet, klinkt er een onderbroken geluidssignaal om u eraan te herinneren dat u het contactslot in de “LOCK”-stand (RELEASE) moet zetten.

Bovendien wordt “STEERING WHEEL LOCK” (stuurslot) weergegeven op het multi-informatiedisplay.

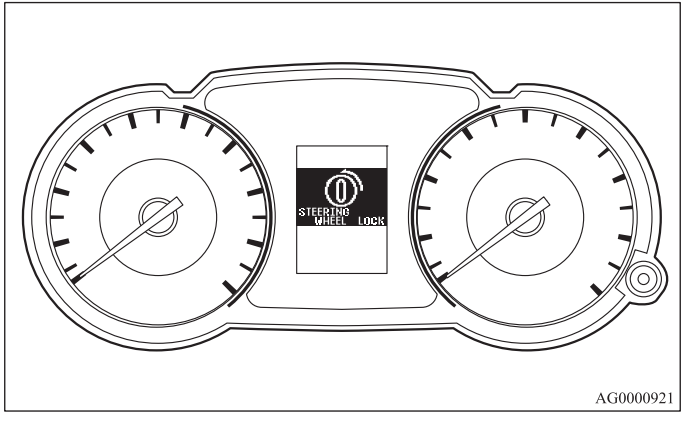

Centrale portiervergrendeling

E00300801197

OPMERKING

- Alle portieren kunnen afzonderlijk vergrendeld of ontgrendeld worden door middel van de vergrendelknop aan de binnenzijde.
- Bij herhaaldelijk afwisselen tussen vergrendelen en ontgrendelen kan het ingebouwde beschermingscircuit de werking van de centrale portiervergrendeling tijdelijk uitschakelen. Als dit gebeurt, wacht dan ongeveer een minuut alvorens de schakelaar van de centrale portiervergrendeling of de sleutel opnieuw te bedienen.
- Als het bestuurdersportier geopend is, kan het noch met de centrale portiervergrendeling noch met de vergrendelknop worden vergrendeld.

Met de schakelaar van de centrale portiervergrendeling in het bestuurdersportier worden alle portieren en de achterklep vergrendeld en ontgrendeld.

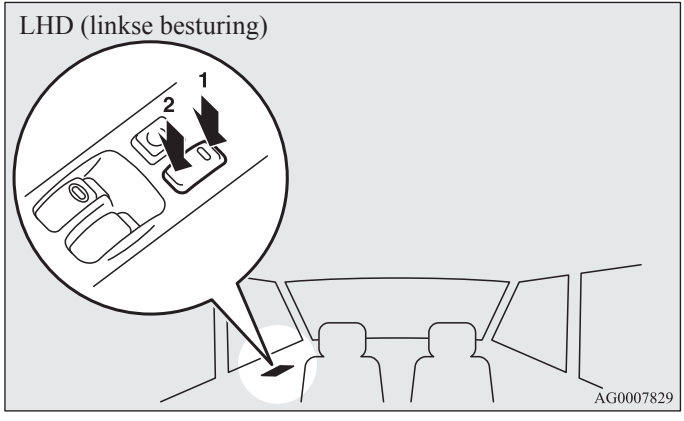

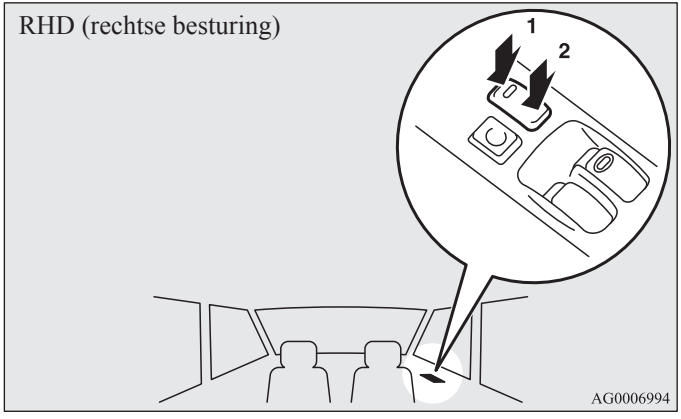

1- Vergrendelen
2- Ontgrendelen

*Dead Lock-systeem**

E00305100071

Het Dead Lock-systeem helpt diefstal te voorkomen. Als alle portieren en de achterklep gesloten zijn met de afstandsbediening of de Smart Key (Smart Key-systeem) maakt het Dead Lock-systeem het onmogelijk de portieren te ontgrendelen met de ontgrendelknoppen in de auto.

⚠ *OPGELET*

- **Schakel het Dead Lock-systeem niet in als er zich nog iemand in de auto bevindt. Als het Dead Lock-systeem geactiveerd is, is het niet mogelijk de portieren te ontgrendelen met de ontgrendelknoppen in de auto. Als het Dead Lock-systeem per ongeluk geactiveerd is, ontgrendel dan de portieren met de ontgrendeltoets op de afstandsbediening of met de Smart Key (Smart Key-systeem).**

Inschakelen van het systeem

E00305200085

1. Zet het contactslot in de “LOCK”-stand.
   Verwijder verder de sleutel uit het contactslot als de motor met een sleutel gestart is.
2. Stap uit de auto. Sluit alle portieren en de achterklep.
3. Druk op de vergrendelschakelaar (A) van de sleutel (afstandsbediening) om alle portieren en de achterklep te vergrendelen. De richtingaanwijzers knipperen één keer.
4. Druk binnen 2 seconden nogmaals op de vergrendelschakelaar.
   De richtingaanwijzers knipperen drie keer om aan te geven dat het Dead Lock-systeem ingeschakeld is.

Auto's met centrale portiervergrendeling met afstandsbediening

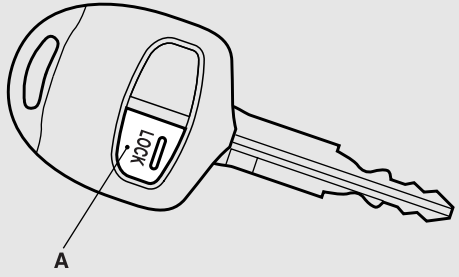

AA0048732

Auto's met Smart Key-systeem (KOS)

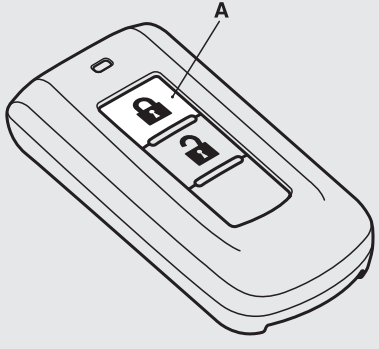

AG0010865

Auto's met Smart Key-systeem (KOS)

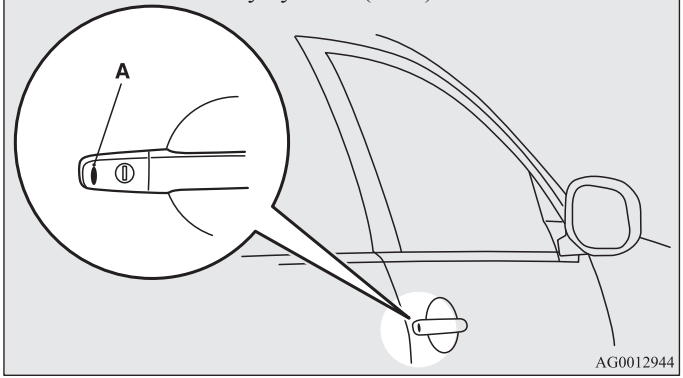

AG0012944

OPMERKING

- Door op de vergrendelschakelaar (A) te drukken als het Dead Lock-systeem ingeschakeld is, gaan de richtingaanwijzers drie keer knipperen, hetgeen aangeeft dat het Dead Lock-systeem ingeschakeld is.

Uitschakelen van het systeem

E00305300086

Als de ontgrendelschakelaar (B) op de sleutel (afstandsbediening) wordt ingedrukt om de portieren en de achterklep te ontgrendelen, wordt tegelijkertijd het Dead Lock-systeem uitgeschakeld.

Auto's met centrale portiervergrendeling met afstandsbediening

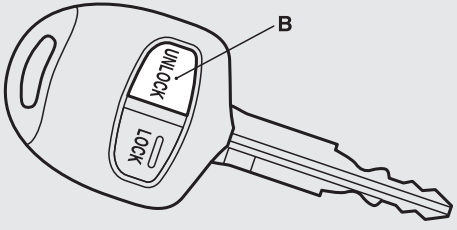

AG0014270

Auto's met Smart Key-systeem (KOS)

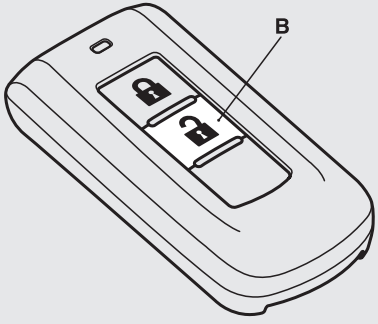

AG0014283

OPMERKING

- Als geen van de portieren of de achterklep wordt geopend binnen 30 seconden na het ontgrendelen, worden alle portieren en de achterklep automatisch opnieuw vergrendeld en wordt tevens het Dead Lock-systeem weer ingeschakeld.
- Als het niet mogelijk is de afstandsbediening (schakelaar) te gebruiken om de portieren te ontgrendelen, kan het portier worden ontgrendeld met de sleutel. Als de sleutel wordt gebruikt om het portier te ontgrendelen, wordt het Dead Lock-systeem alleen voor dat portier uitgeschakeld. Zet het contact in de “ON” of “ACC”-stand om vervolgens de overige portieren te ontgrendelen.

- Het is mogelijk de tijd tussen het op de ontgrendelknop (B) drukken en het automatisch opnieuw vergrendelen in te stellen. Neem voor meer informatie contact op met een officieel MITSUBISHI MOTORS Service Centrum.
  In auto's die zijn uitgerust met het Mitsubishi Multi-Communication System (MMCS) kan deze functie worden aangepast via het display. Raadpleeg de afzonderlijke handleiding voor meer informatie.

Testen van het systeem

E00305400074

Open alle ruiten en schakel het Dead Lock-systeem in.
(Zie “Het systeem inschakelen” op bladzijde 1-45.)
Steek na het inschakelen van het Dead Lock-systeem uw arm door een ruitopening en controleer of de portieren niet van binnenuit ontgrendeld kunnen worden met de ontgrendelknoppen.

OPMERKING

- Neem, als u meer informatie wilt over het inschakelen van het Dead Lock-systeem, contact op met een officieel MITSUBISHI MOTORS Service Centrum.

Achterportieren met kinderslot

E00300900508

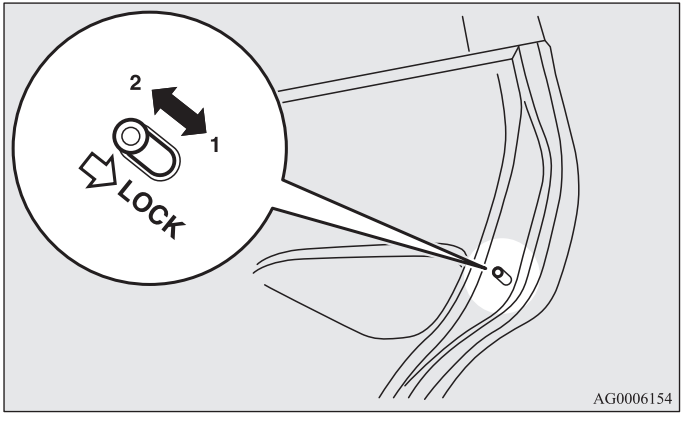

1- Vergrendelen
2- Ontgrendelen

Met een kinderslot wordt voorkomen dat een achterportier onbedoeld vanaf de binnenzijde wordt geopend.
Als het hendeltje in de vergrendelde stand staat, kan het achterportier alleen met de portiergreep aan de buitenzijde worden geopend.
Als het hendeltje in de ontgrendelde stand staat, werkt het kinderslot niet.

⚠ *OPGELET*

- **Gebruik het kinderslot wanneer u een kind op de achterbank vervoert om te voorkomen dat het achterportier onbedoeld wordt geopend en er ongelukken gebeuren.**

Gedeelde achterklep

E00301400832

⚠ *WAARSCHUWING*

- **Het is gevaarlijk om te rijden terwijl het onderste of bovenste deel of beide delen van de achterklep openstaan, aangezien koolmonoxide (CO) in het interieur kan binnendringen.**
  Koolmonoxide is een kleurloos en geurloos gas. Het kan bewusteloosheid en zelfs de dood veroorzaken.
- **Zorg dat er niemand in de buurt staat en er geen lichaamsdelen (hoofd, handen, nek) kunnen worden geraakt wanneer de achterklep wordt geopend of gesloten.**

Vergrendelen

De achterklep kan met de schakelaar van de centrale portiervergrendeling (bestuurderszijde) worden vergrendeld of ontgrendeld.

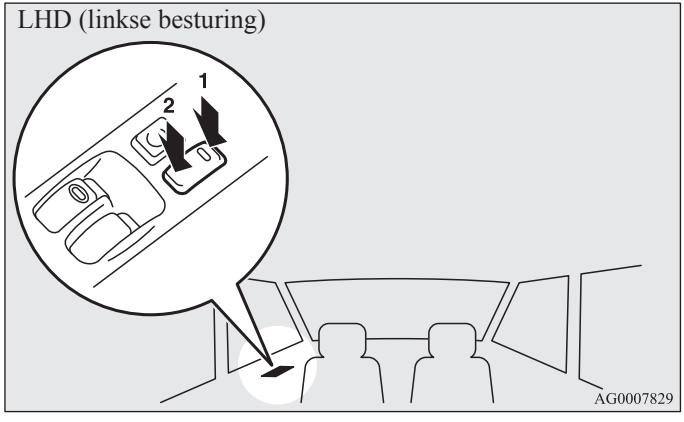

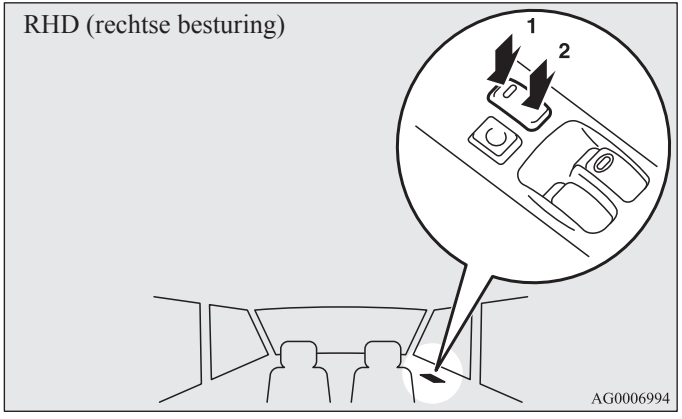

1- Vergrendelen
2- Ontgrendelen

OPMERKING

- Bij herhaaldelijk afwisselen tussen vergrendelen en ontgrendelen kan het ingebouwde beschermingscircuit de werking van de centrale portiervergrendeling tijdelijk uitschakelen. Als dit gebeurt, wacht dan ongeveer een minuut alvorens de schakelaar van de centrale portiervergrendeling opnieuw te bedienen.

Openen

1. Trek na het ontgrendelen van de achterklep aan de hendel en til de bovenste klep omhoog.

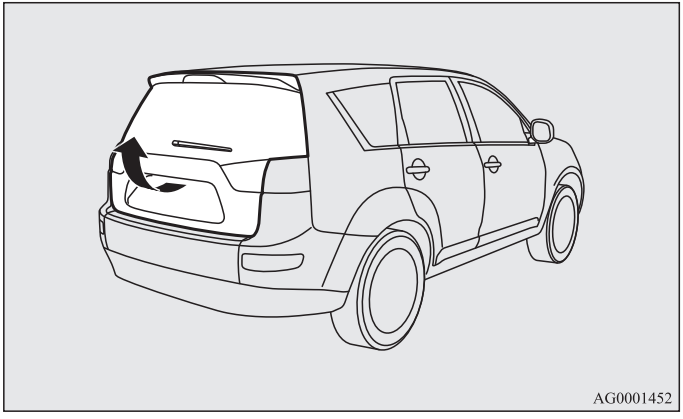

2. Beweeg de hendel (A) in de richting van de pijl en klap de onderste klep voorzichtig omlaag.

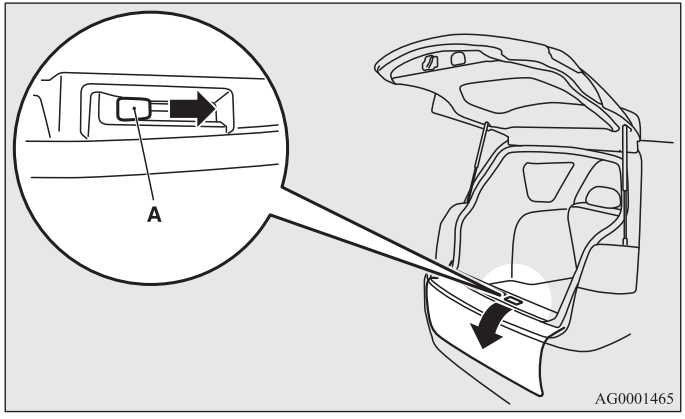

⚠ *OPGELET*

- **Open de onderste klep niet wanneer er een trekhaak is gemonteerd!**
  Anders kan de onderste klep beschadigd raken als hij de trekhaak raakt.

OPMERKING

- Spring niet op de onderste klep en stel de klep niet bloot aan hevige schokken. Hierdoor kan de onderste klep beschadigd raken.
- Zet de antenne, als deze naar achteren geklapt is, eerst rechtop alvorens de achterklep te openen. Anders kan hij de achterklep raken.
- Indien u de achterklep niet direct opent nadat u aan de hendel hebt getrokken, wordt de achterklep automatisch weer vergrendeld.
  Als dit gebeurt, trek dan nogmaals aan de hendel en til de achterklep omhoog.
- De achterklep kan niet worden geopend als de accu ontladen of losgenomen is.

Sluiten

1. Klap de onderste klep omhoog totdat deze goed op zijn plaats klikt.

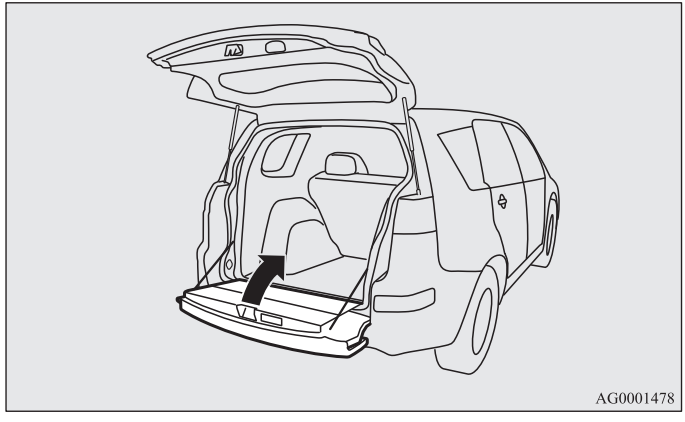

OPMERKING

- Duw en trek aan de onderste klep om te controleren of deze goed vastzit alvorens de bovenste klep te sluiten.
  De bovenste klep kan niet worden gesloten als de onderste klep niet goed gesloten is.

2. Trek de handgreep (B) van de bovenste klep omlaag zoals aangegeven. Sla de bovenste klep zachtjes dicht, zodat deze volledig gesloten is. Controleer altijd of de achterklep goed is gesloten.

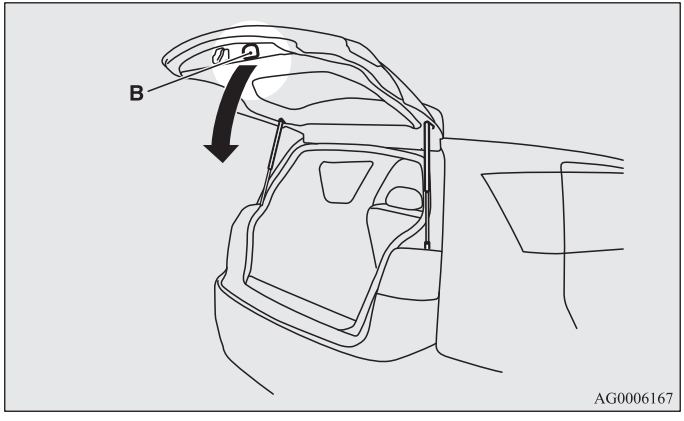

⚠ OPGELET

- **Zorg er bij het sluiten van de bovenste klep altijd voor dat er geen vingers onder de klep bekneld raken.**
- **Zorg er bij het sluiten van de onderste klep voor dat er zich geen vreemde voorwerpen rondom de slotvanger (C) bevinden. Anders kan de slotvanger beschadigd raken en kan de onderste klep niet meer worden gesloten.**

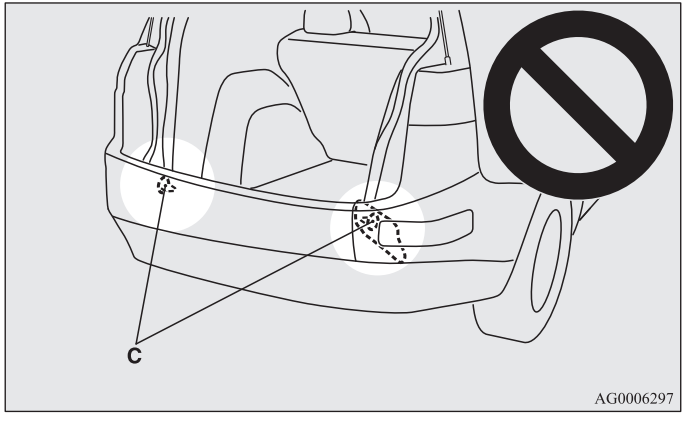

OPMERKING

- Sluit altijd eerst de onderste klep en daarna de bovenste klep. Als u ze in omgekeerde volgorde probeert te sluiten, kunnen ze elkaar raken en beschadigd raken.

- De achterklep wordt ondersteund met gasveren (D) en kabeltjes (E).
  Voorkomen van schade of een verkeerde werking:
  - Houd de gasveren niet vast terwijl u de achterklep sluit.
  - Duw ook nooit op de gasveren en trek er niet aan.
  - Bevestig geen kunststof materialen, plakband, enz. aan de gasveren.
  - Bevestig geen touw o.i.d. aan de gasveren.
  - Hang geen voorwerpen aan de gasveren.

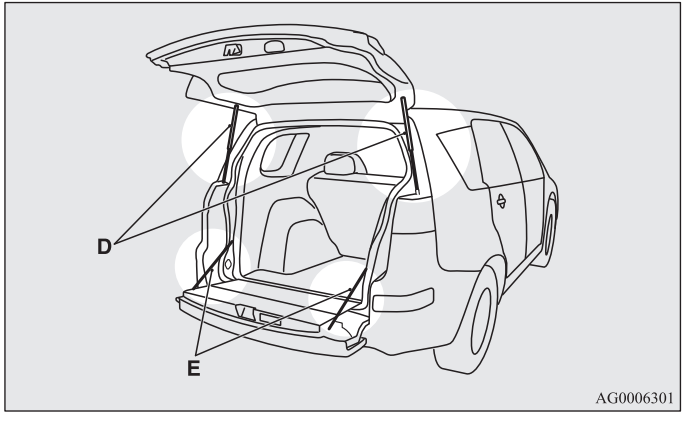

Hendel noodontgrendeling achterklep

E00303400197

Met de hendel voor de noodontgrendeling van de achterklep kunt u deze openen wanneer de accu ontladen is.
De hendel voor de noodontgrendeling van de achterklep (zie afbeelding) bevindt zich op de achterklep.

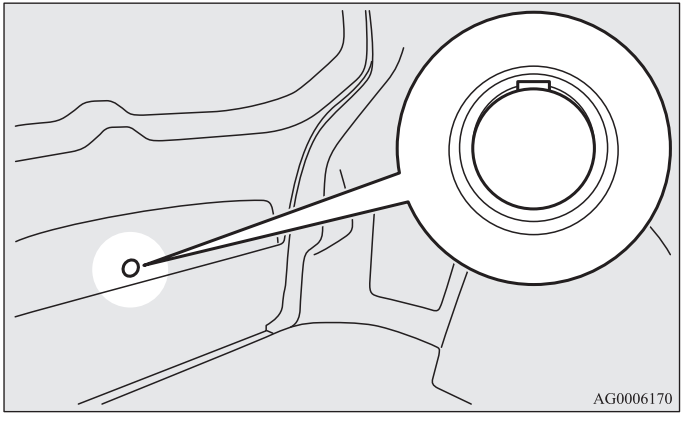

Zorg dat u en de andere gebruikers bekend zijn met de plaats en bediening van de hendel voor de noodontgrendeling van de achterklep.

Openen

1. Open het klepje (A) aan de binnenzijde van de achterklep.

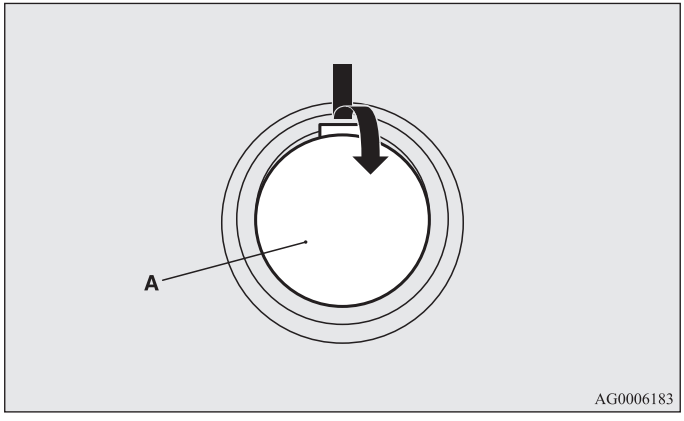

2. Beweeg de hendel (B) omhoog om de achterklep te openen.

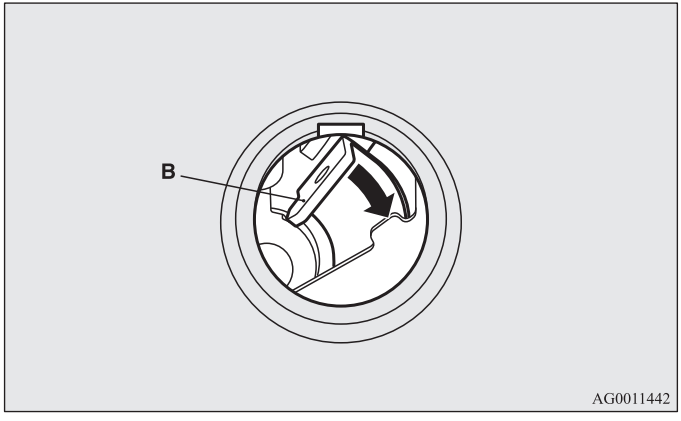

3. Duw het bovenste deel van de achterklep naar buiten om het te openen.
4. Open voorzichtig het onderste deel van de achterklep.

⚠ OPGELET

- **Houd tijdens het rijden het klepje van de hendel voor de noodontgrendeling altijd gesloten zodat de lading niet per ongeluk tegen de hendel kan stoten waardoor de achterklep wordt geopend.**

Elektrisch bedienbare ruiten

E00302200446

De elektrisch bedienbare ruiten kunnen alleen worden bediend wanneer het contactslot in de “ON”-stand staat.

⚠ WAARSCHUWING

- **Zorg ervoor dat niets bekneld kan raken (hoofd, hand, vinger, enz.) als u de elektrisch bedienbare ruiten gebruikt.**
- **Laat de auto nooit achter zonder de sleutel te verwijderen.**
- **Laat nooit een kind (of een andere persoon die misschien niet in staat is om de elektrisch bedienbare ruiten veilig te bedienen) alleen in de auto achter.**
- **Als een kind met de schakelaar speelt, kan het met zijn handen of hoofd bekneld raken tussen de ruit.**

Schakelaar elektrisch bedienbare ruiten

E00302301167

Elke portierruit gaat open of dicht wanneer de bijbehorende schakelaar wordt bediend.

Schakelaar bestuurder (LHD)

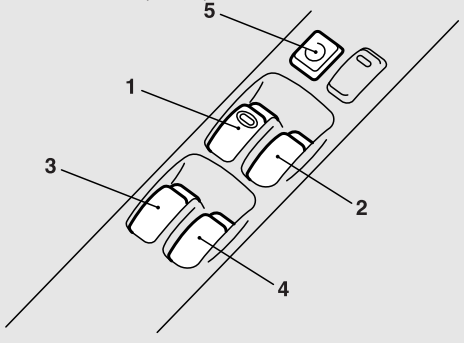

AA0001193

Schakelaar bestuurder (RHD)

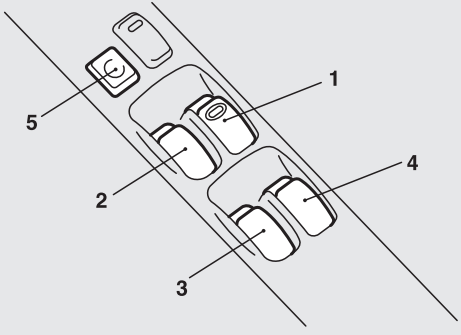

AG0009676

1- Ruit aan de bestuurderszijde
2- Ruit aan de passagierszijde voor
3- Ruit aan de linker achterzijde
4- Ruit aan de rechter achterzijde
5- Blokkeerschakelaar

Schakelaars bestuurder/passagiers

De schakelaars voor de bestuurder kunnen gebruikt worden om alle portierruiten te bedienen. Een ruit kan geopend of gesloten worden door de bijbehorende schakelaar te bedienen.
Druk de schakelaar omlaag om de ruit te openen, en trek de schakelaar omhoog om de ruit te sluiten.

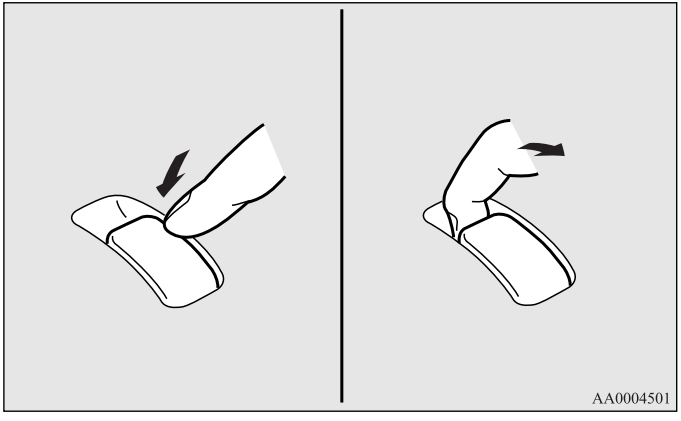

Als de schakelaar volledig omlaaggedrukt of omhooggetrokken wordt, gaat de portierruit automatisch volledig open of dicht.
Als u de ruit tot stilstand wilt brengen, beweeg dan de schakelaar even.

OPMERKING

- Door herhaaldelijke bediening bij afgezette motor kan de accu leegraken. Bedien de ruitschakelaars daarom alleen bij een draaiende motor.
- De elektrisch bedienbare ruiten kunnen ook worden gesloten met de schakelaar van de afstandsbediening (KES) of het Smart Key-systeem (KOS).
  (Zie “Dead Lock-systeem” op bladzijde 1-5.)
  Zie “Smart Key-systeem (KOS): Portiervergrendeling met afstandsbediening” op bladzijde 1-38.
- In auto's met een Smart Key-systeem (KOS) kunnen de elektrisch bedienbare ruiten ook worden gesloten met de vergrendelschakelaar voor de portieren en de achterklep.
  Zie “Smart Key-systeem (KOS): Afstandsbediening” op bladzijde 1-13.
- De achterportierruiten gaan open tot halverwege de ruitopening.

Blokkeerschakelaar

E00303100673

Wanneer deze schakelaar wordt gebruikt, kunnen de portierruiten niet met de schakelaars voor de passagier worden geopend of gesloten.
Om de functie uit te schakelen, drukt u nogmaals op de schakelaar.

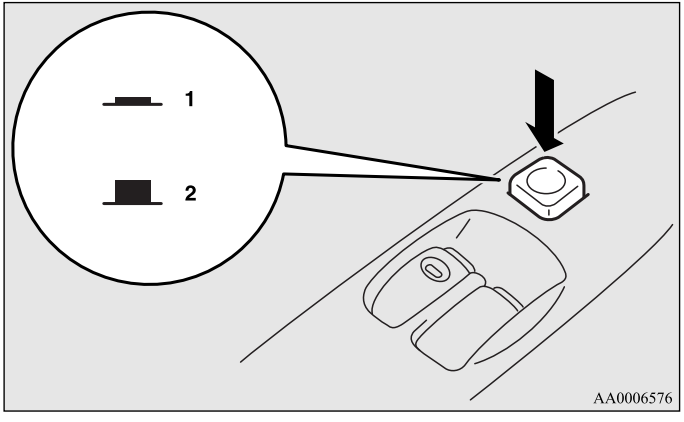

1- Vergrendelen
2- Ontgrendelen

OPMERKING
- Met de schakelaar voor de bestuurder kunnen altijd alle portierruiten worden geopend en gesloten.

⚠ *WAARSCHUWING*
- **Als een kind met de schakelaar speelt, kan het met zijn handen of hoofd bekneld raken tussen de ruit. Druk wanneer er een kind in de auto meerijdt op de blokkeerschakelaar om de schakelaars voor de passagiers te blokkeren.**

OPMERKING
- Deze functie kan worden aangepast om het openen of sluiten van de ruiten aan passagierszijde via de schakelaar voor de bestuurder uit te schakelen wanneer er op de blokkeerschakelaar wordt gedrukt.
  Neem contact op met een officieel MITSUBISHI MOTORS-servicepunt. In auto's die zijn uitgerust met het Mitsubishi Multi-Communication System (MMCS) kan deze functie worden aangepast via het display. Raadpleeg de afzonderlijke handleiding voor meer informatie.

Tijdschakelaarfunctie

E00302400435

Nadat het contact in de “LOCK”-stand is gezet, kunnen de portierruiten nog 30 seconden worden bediend. Als het bestuurdersportier gedurende deze periode wordt geopend, kan de portierruit nog 30 seconden langer worden bediend.
Zodra het bestuurdersportier echter wordt gesloten, kunnen de ruiten niet meer worden bediend.

OPMERKING

- Deze functie kan als volgt worden gewijzigd.
  Neem contact op met een officieel MITSUBISHI MOTORS Service Centrum.
  In auto's die zijn uitgerust met het Mitsubishi Multi-Communication System (MMCS) kan deze functie worden aangepast via het display. Raadpleeg de afzonderlijke handleiding voor meer informatie.
  - Het interval van de tijdschakelaar kan worden gewijzigd.
  - De tijdschakelaarfunctie kan worden onderdrukt.
  - Het openen van de ruiten aan passagierszijde voor en achter via de schakelaar voor de bestuurder wanneer de tijdschakelaar in werking is, kan worden uitgeschakeld.

Veiligheidsmechanisme

E00302500292

Als een hand of hoofd bekneld raakt bij het sluiten van de ruit, gaat de ruit automatisch opnieuw open.
Zorg er echter voor dat niemand zijn of haar hoofd of hand naar buiten steekt wanneer een ruit wordt gesloten.
De geopende ruit kan na enkele seconden weer worden bediend.

⚠ *WAARSCHUWING*

- **Als het veiligheidsmechanisme ten minste drie keer op rij wordt geactiveerd, wordt het mechanisme tijdelijk uitgeschakeld.**
  Als een hand of hoofd bekneld raakt, kan dit ernstig letsel tot gevolg hebben.

⚠ *OPGELET*

- **Vlak voordat de ruit volledig gesloten is, wordt het veiligheidsmechanisme uitgeschakeld. Hierdoor kan de ruit volledig worden gesloten. Let daarom extra goed op dat er geen vingers tussen de ruit bekneld kunnen raken.**

OPMERKING

- Het veiligheidsmechanisme kan mogelijk worden geactiveerd als gevolg van een schok tijdens het rijden of andere omstandigheden, de werking is dan gelijk aan wanneer er iets bekneld raakt.

- Als het veiligheidsmechanisme ten minste drie keer op rij wordt geactiveerd, wordt het mechanisme uitgeschakeld en sluit de portierruit niet goed.
  Volg in dat geval de onderstaande procedure om deze situatie te verhelpen. Als de ruit geopend is, trek dan herhaaldelijk de desbetreffende ruitschakelaar omhoog totdat de ruit volledig is gesloten. Laat vervolgens de schakelaar los, trek de schakelaar nogmaals omhoog, houd hem gedurende ten minste 1 seconde zo vast en laat hem vervolgens weer los. Nu moeten alle ruiten weer op de gebruikelijke manier bediend kunnen worden.

*Schuif-/kanteldak**

E00302800240

Schuif-/kanteldak

Het schuif-/kanteldak kan alleen worden bediend wanneer het contactslot in de “ON”-stand staat.

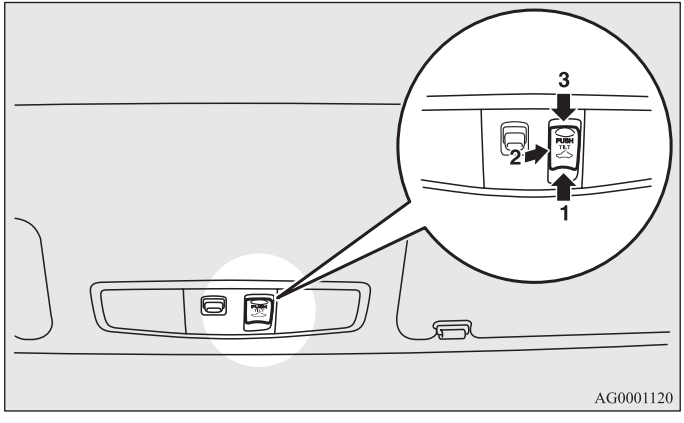

1- Openen
2- Omhoog kantelen
3- Sluiten, omlaag kantelen

Druk op de schakelaar (1) om het schuif-/kanteldak te openen. Druk op de schakelaar (2) of (3) als u het bewegende schuif-/kanteldak tot stilstand wilt brengen.

OPMERKING

- Het schuif-/kanteldak komt automatisch tot stilstand vlak voordat het volledig geopend is.
  Druk nogmaals op de schakelaar om het schuif-/kanteldak volledig te openen.

Druk op de schakelaar (3) om het schuif-/kanteldak te sluiten.
Druk op de schakelaar (1) of (2) als u het bewegende schuif-/kanteldak tot stilstand wilt brengen.

Druk op de schakelaar (2) om het schuif-/kanteldak omhoog te kantelen
Het achterste deel van het schuif-/kanteldak komt omhoog om het interieur te ventileren.

Druk op de schakelaar (3) om het schuif-/kanteldak omlaag te kantelen

⚠ *WAARSCHUWING*

- **Steek uw hoofd, handen of voorwerpen niet door de opening van het schuif-/kanteldak als de auto in beweging is.**
- **Laat nooit een kind (of een andere persoon die misschien niet in staat is om de schakelaar van het schuif-/kanteldak veilig te bedienen) alleen in de auto achter.**
- **Zorg ervoor dat niets bekneld kan raken (hoofd, hand, vinger, enz.) als u het schuif-/kanteldak gebruikt.**

Veiligheidsmechanisme

Als een hand of hoofd bekneld raakt bij het sluiten van het schuif-/kanteldak, gaat het schuif-/kanteldak automatisch opnieuw open.
Zorg er echter voor dat niemand zijn of haar hoofd of hand naar buiten steekt, wanneer het schuif-/kanteldak wordt geopend of gesloten.
Het geopende schuif-/kanteldak kan na enkele seconden weer worden bediend.

Als het veiligheidsmechanisme ten minste vijf keer op rij wordt geactiveerd, wordt het sluiten van het schuif-/kanteldak afgebroken. In dat geval kunt u het mechanisme als volgt resetten:

1. Kantel het schuif-/kanteldak omhoog door herhaaldelijk op de schakelaar (2) te drukken.
2. Houd de schakelaar voor het omhoog kantelen (2) gedurende ten minste 3 seconden ingedrukt.
3. Druk vervolgens op de schakelaar (1) om het schuif-/kanteldak volledig te openen. Druk tenslotte op de schakelaar (3) om het schuif-/kanteldak volledig te sluiten.

OPMERKING
- Het veiligheidsmechanisme kan mogelijk worden geactiveerd als gevolg van een schok tijdens het rijden of andere omstandigheden: de werking is dan gelijk aan wanneer er iets bekneld raakt.
- Voorkom dat het schuif-/kanteldak tot stilstand komt voordat het volledig geopend of gesloten is. Als dit gebeurt, herhaal dan de procedure vanaf stap 1.

⚠ *OPGELET*
- **Vlak voordat het schuif-/kanteldak volledig gesloten is, wordt het veiligheidsmechanisme uitgeschakeld. Hierdoor kan het schuif-/kanteldak volledig worden gesloten.**
  Let daarom extra goed op dat er geen vingers in het schuif-/kanteldak bekneld kunnen raken.

4. Na deze procedure zou het schuif-/kanteldak weer normaal moeten functioneren.

Zonwering

Schuif de zonwering met de hand open en dicht.

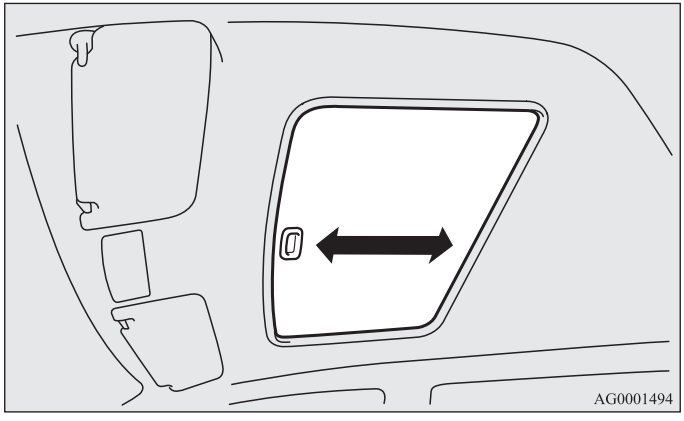

⚠ *OPGELET*
- **Zorg dat uw hand niet bekneld raakt bij het sluiten van de zonwering .**

OPMERKING
- Kantel het schuif-/kanteldak omlaag voordat de zonwering wordt gesloten.
- De zonwering kan niet worden gesloten zolang het schuif-/kanteldak geopend is.

OPMERKING

- Het schuif-/kanteldak komt tot stilstand vlak voordat het volledig geopend is.
  Als er wordt gereden terwijl het schuif-/kanteldak in deze stand staat, wordt de lucht verder naar beneden geleid dan wanneer het schuif-/kanteldak volledig geopend is.
- Sluit het schuif-/kanteldak en verwijder de sleutel altijd uit het contactslot wanneer u de auto achterlaat.
- Probeer het schuif-/kanteldak niet te bedienen wanneer het is vastgevroren (na sneeuwval of bij extreme koude).
- Plaats nooit zware bagage op het schuif-/kanteldak of op de rand van het dak en ga er ook niet op zitten.
- Laat de schakelaar los zodra het schuif-/kanteldak volledig geopend of volledig gesloten is.
- Als het schuif-/kanteldak niet werkt wanneer de schakelaar van het schuif-/kanteldak wordt bediend, laat de schakelaar dan los en controleer of er iets klem zit tussen het schuif-/kanteldak. Als er niets klem zit, raden wij u aan het schuif-/kanteldak te laten controleren.
- Afhankelijk van het model skidrager of dakdrager is het mogelijk dat het schuif-/kanteldak de drager bij het omhoog kantelen raakt. Wees voorzichtig bij het omhoog kantelen van het schuif-/kanteldak wanneer een dergelijke skidrager of dakdrager op uw auto is geplaatst.
- Sluit het schuif-/kanteldak volledig wanneer u de auto wast of verlaat.
- Breng geen was aan op de afdichtstrip (zwart rubber) rond de opening van het schuif-/kanteldak. Als er was op de afdichtstrip komt, kan deze het schuif-/kanteldak niet langer waterdicht afsluiten.
- Verwijder na het wassen van uw auto of wanneer het geregend heeft, water van het schuif-/kanteldak voordat u het gebruikt.
- Door het schuif-/kanteldak bij stationair draaiende motor herhaaldelijk te bedienen, wordt de accu ontladen. Bedien het schuif-/kanteldak alleen bij een draaiende motor.

Zitplaatsen en veiligheidsgordels

Zitplaatsen 2- 2
Indeling zitplaatsen 2- 3
Verstellen van de zitplaatsen 2- 5
Voorstoel 2- 6
Tweede zitrij. 2- 12
Derde zitrij (7 zitplaatsen) 2- 14
Hoofdsteunen 2- 23
Creëren van bagageruimte 2- 26
Creëren van een vlakke zitplaats 2- 32
Veiligheidsgordels 2- 35
Gebruik van de veiligheidsgordels door
zwangere vrouwen 2- 41
Gordelspannersysteem en
spankrachtbegrenzingssysteem. 2- 42
Kinderzitje 2- 43
Controle veiligheidsgordels 2- 54
Airbag inzittendenbeveiligingssysteem (SRS) . . .2- 55

Zitplaatsen

E00400101061

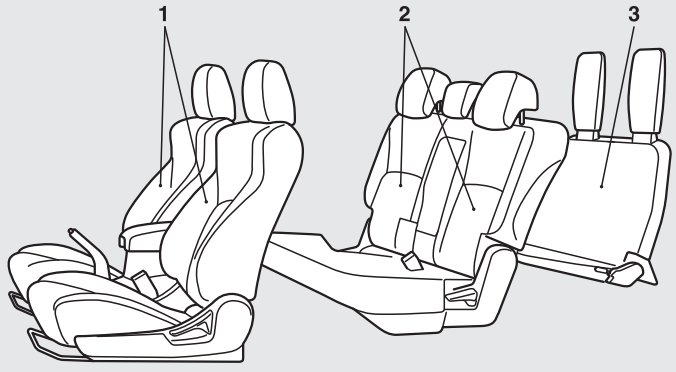

AG1000797

1-Voorstoelen

- Vooruit- of achteruitschuiven → Blz. 2-6
- De rugleuning terugklappen → Blz. 2-7
- De stoelhoogte regelen (alleen bestuurdersstoel) → Blz. 2-8
- Armsteun → Blz. 2-10
- Stoelverwarming* → Blz. 2-10

2-Achterbank

- Vooruit- of achteruitschuiven (auto's met verstelbare tweede zitrij) → Blz. 2-12
- De rugleuning terugklappen → Blz. 2-12
- Armsteun → Blz. 2-13
- Toegang verkrijgen tot wegklapbare derde zitrij (7 personen) → Blz. 2-14

3-Derde zitrij (7 personen)

- Uitklappen wegklapbare derde zitrij → Blz. 2-14

Indeling zitplaatsen

E00400200342

De zitplaatsen kunnen als volgt naar wens worden ingedeeld.

		5 personen	7 personen
Normaal gebruik		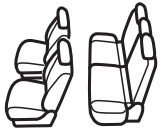 AGM000168	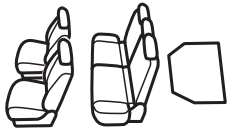 AGM000230
7 personen → Blz. 2-14		—	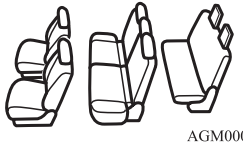 AGM000201
Neergeklapte zitplaats → Blz. 2-32		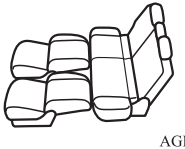 AGM000285	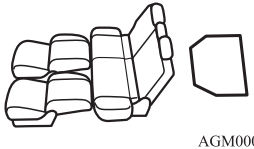 AGM000171
Een bagageruimte creëren	De rugleuningen naar voren klappen (Tweede zitrij) → Blz. 2-26	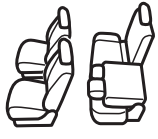 AGM000184	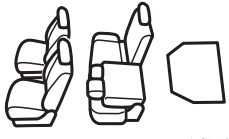 AGM000272

		5 personen	7 personen
	De tweede zitrij opklappen → Blz. 2-26	AGM000197	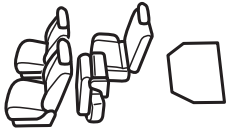 AGM000214

Verstellen van de zitplaatsen

E00400300271

Verstel de bestuurdersstoel zodanig dat u comfortabel zit, een goed zicht hebt en een goede controle over de pedalen, het stuurwiel, de bedieningselementen enz. behoudt.

⚠ *WAARSCHUWING*

- **Probeer de zitplaats niet te verstellen tijdens het rijden. Hierdoor kunt u de controle over de auto verliezen en een ongeluk veroorzaken. Controleer na het verstellen altijd of de stoel stevig vergrendeld is door te proberen de stoel naar voren en naar achteren te verschuiven zonder het regelmechanisme te gebruiken.**
- **Zorg dat inzittenden uitsluitend plaatsnemen op zitplaatsen en veiligheidsgordels dragen, en dat kleine kinderen in een kinderzitje worden vastgezet.**
- **Om het risico van persoonlijk letsel bij een ongeval of plotseling remmen te minimaliseren, moeten de rugleuningen als de auto in beweging is bijna volledig rechtop staan. De bescherming die de veiligheidsgordels bieden, kan aanzienlijk afnemen wanneer de rugleuning naar achteren staat. Wanneer de rugleuning naar achteren staat, bestaat er een vergroot risico dat de inzittende onder de gordel wegschiet.**

⚠ *OPGELET*

- **Zorg dat een volwassen persoon de zitplaats afstelt of toeziet dat deze correct en veilig wordt afgesteld.**
- **Plaats geen kussen of iets dergelijks tussen uw rug en de rugleuning terwijl u rijdt. Hierdoor worden de hoofdsteunen tijdens een ongeluk minder effectief.**
- **Zorg ervoor dat uw hand of voet niet gekneld raakt wanneer u de stoel naar achteren schuift.**

Voorstoel

E00400400142

Vooruit- of achteruitschuiven

E00400500462

Handbediend type

Trek aan de stoelverstelhendel en schuif de stoel vooruit of achteruit tot in de gewenste positie en laat de hendel los.

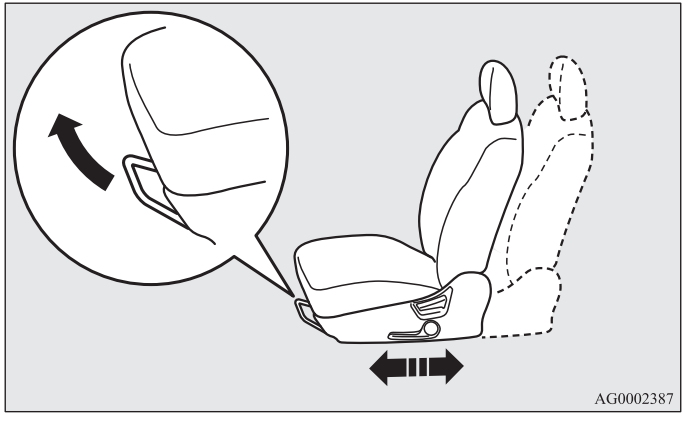

⚠ *WAARSCHUWING*

- **Probeer zonder de verstelhendel te gebruiken de stoel vooruit of achteruit te bewegen, om er zeker van te zijn dat de stoel stevig vergrendeld is.**

Elektrisch bediend type

Verstel de stoel met de schakelaar in de richting van de pijlen, zoals aangegeven.

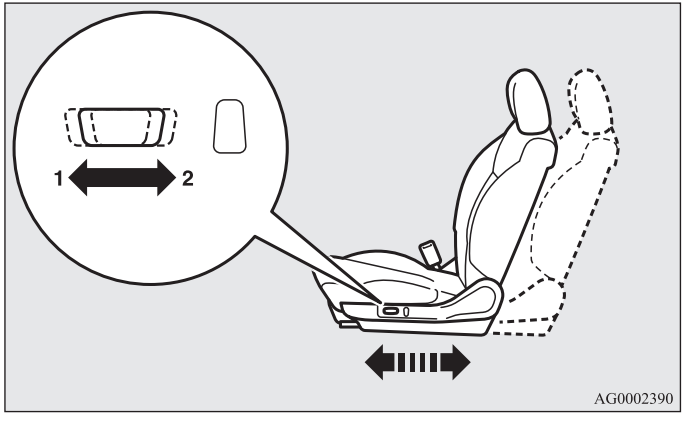

1- Naar voren verstellen
2- Naar achteren verstellen

OPMERKING

- Gebruik de elektrische stoelverstelling alleen wanneer de motor draait, om te voorkomen dat de accu ontladen raakt.

De rugleuning naar achteren klappen

E00400600580

Handbediend type

Om de rugleuning naar achteren te klappen leunt u lichtjes naar voren terwijl u de vergrendelingshendel van de rugleuning omhoog trekt. Leun dan naar achteren tot in de gewenste stand en laat de hendel los. De rugleuning zal dan in die stand worden vergrendeld.

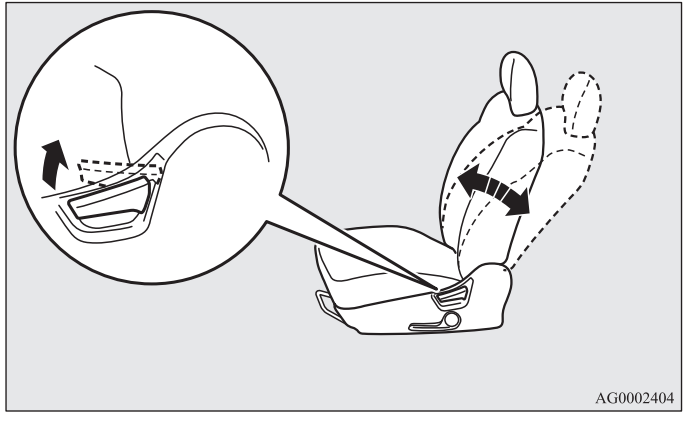

⚠ *OPGELET*

- **Het regelmechanisme van de rugleuning werkt met veren waardoor dit abrupt naar de verticale stand terugkeert als u de vergrendelingshendel bedient. Zit met uw rug goed tegen de rugleuning of houd deze met uw hand tegen wanneer u de hendel bedient om de terugkeer naar de verticale stand te regelen.**

Elektrisch bediend type

Verstel de rugleuning met de schakelaar in de richting van de pijlen, zoals aangegeven.

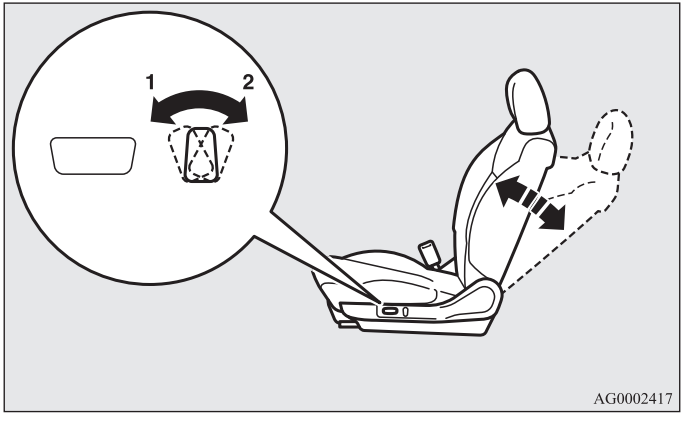

1- Naar voren schuiven
2- Terugklappen

OPMERKING

- Gebruik de elektrische stoelverstelling alleen wanneer de motor draait, om te voorkomen dat de accu ontladen raakt.

Verstellen van de stoelhoogte (alleen bestuurdersstoel)

E00400700549

Handbediend type

Bedien de hendel herhaaldelijk om de stoelhoogte aan te passen.

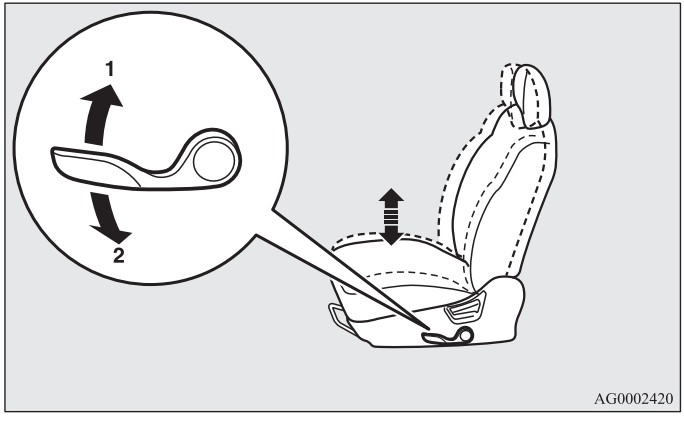

1- Verhogen
2- Verlagen

Elektrisch bediend type

Bedien de schakelaar volgens de pijlen om de stoelhoogte aan te passen.

OPMERKING

- Gebruik de elektrische stoelverstelling alleen wanneer de motor draait, om te voorkomen dat de accu ontladen raakt.

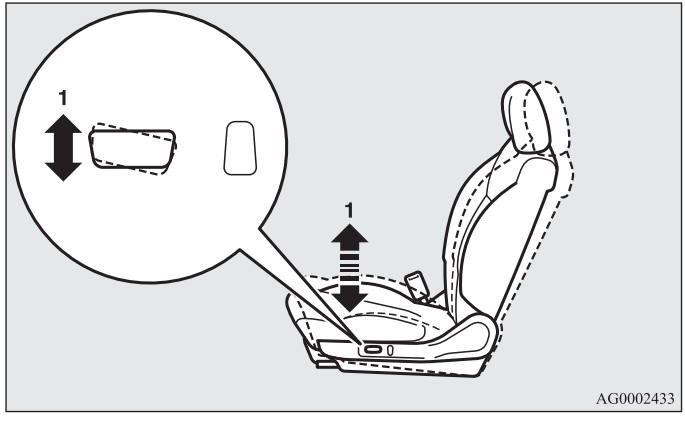

1- Verhogen en verlagen van de voorzijde van de zitting

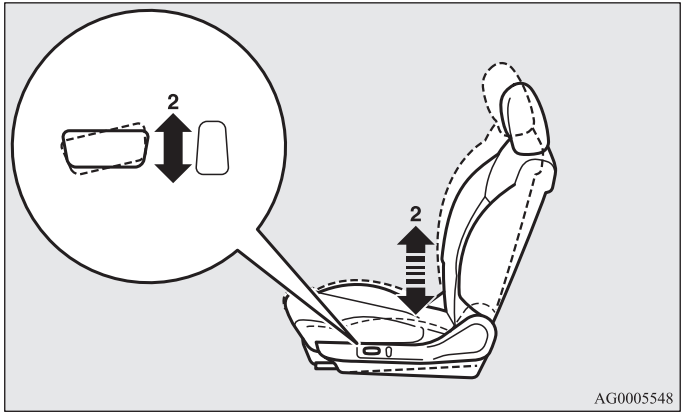

2- Verhogen en verlagen van de achterzijde van de zitting

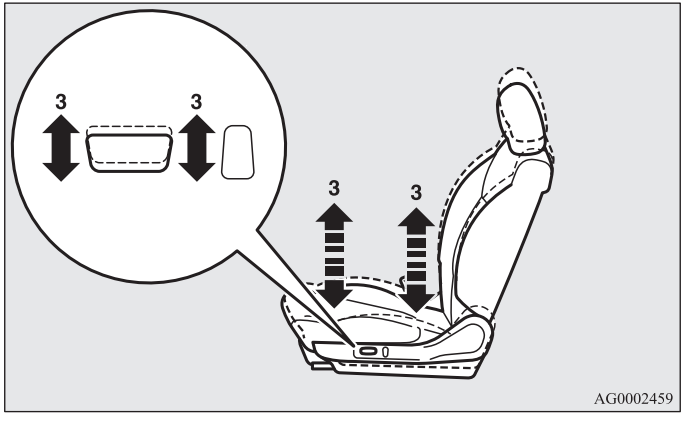

3- Verhogen en verlagen van de complete zitting

Armsteun

E00400900206

Het deksel van het opbergvak in de vloerconsole kan naar voren en achteren worden verplaatst en als armsteun worden gebruikt.

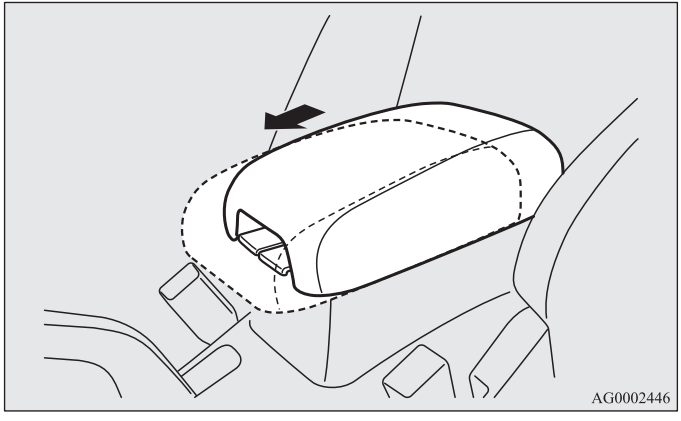

Stoelverwarmings*

E00401100508

De stoelverwarming kan alleen worden bediend wanneer het contactslot in de “ON”-stand staat. Het controlelampje (A) gaat branden als de stoelverwarming werkt.

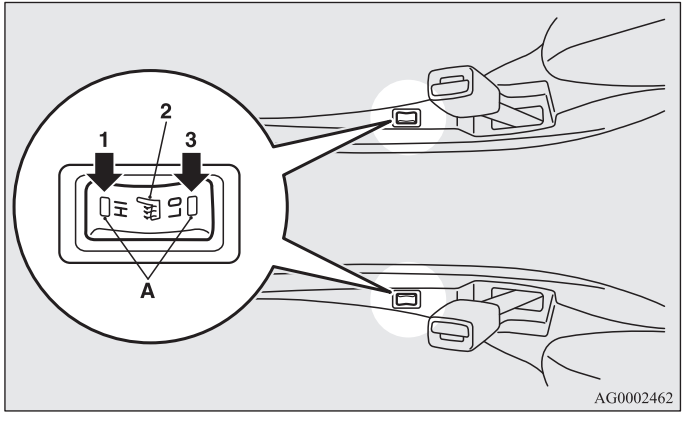

1- Verwarming hoog (voor snelle verwarming).
2- Verwarming uit.
3- Verwarming laag (om de stoel warm te houden).

⚠ OPGELET

- Zet de stoelverwarming uit als u hem niet gebruikt.
- Schakel de hoge stand in voor een snelle verwarming. Zet de verwarming zodra de stoel warm is in de lage stand om de stoel warm te houden. Bij het gebruik van de stoelverwarming kunnen er lichte schommelingen in de stoeltemperatuur merkbaar zijn. Deze worden veroorzaakt door de werking van de inwendige thermostaat van de verwarming, en duiden niet op een storing.
- De volgende personen kunnen het te warm krijgen of lichte brandwonden oplopen (rode huid, brandblaren, enz.) bij het gebruik van stoelverwarming:
  - Kinderen, ouderen of zieken
  - Personen met gevoelige huid
  - Overmatig vermoeide personen
  - Personen onder invloed van alcohol of geneesmiddelen (tegen verkoudheid, enz.) die slaperigheid kunnen veroorzaken.
- Plaats geen zware voorwerpen op de stoel of steek er geen spelden, naalden of andere scherpe voorwerpen in.
- Gebruik op verwarmde stoelen geen deken, kussen of ander materiaal met hoge warmte-isolerende eigenschappen, want hierdoor kan het verwarmingselement oververhit raken.
- Gebruik geen benzeen, benzine, alcohol of andere organische oplosmiddelen voor het reinigen van de stoelen. Anders kan zowel de stoelbekleding als het verwarmingselement beschadigd raken.

⚠ OPGELET

- Laat water of andere vloeistoffen die op de stoel worden gemorst grondig drogen voordat u de verwarming inschakelt.
- Schakel de stoelverwarming onmiddellijk uit als deze slecht lijkt te werken.

Tweede zitrij

E00402000256

Als er iemand op de tweede zitrij zit, moet de hoofdsteun omhoog worden gezet, in een positie waarin de hoofdsteun wordt vergrendeld. Zie “Hoofdsteunen” op bladzijde 2-23.

OPMERKING

- De tweede zitrij kan aan beide zijden onafhankelijk naar voren of achteren worden gezet (auto's met verstelbare tweede zitrij). Bovendien kan de rugleuning aan beide zijden onafhankelijk worden afgesteld.

Vooruit- of achteruitschuiven (auto's met verstelbare tweede zitrij)

Trek aan de stoelverstelhendel en schuif de stoel vooruit of achteruit tot in de gewenste positie. Laat de stoelverstelhendel los, zodat de zitplaats wordt vergrendeld.

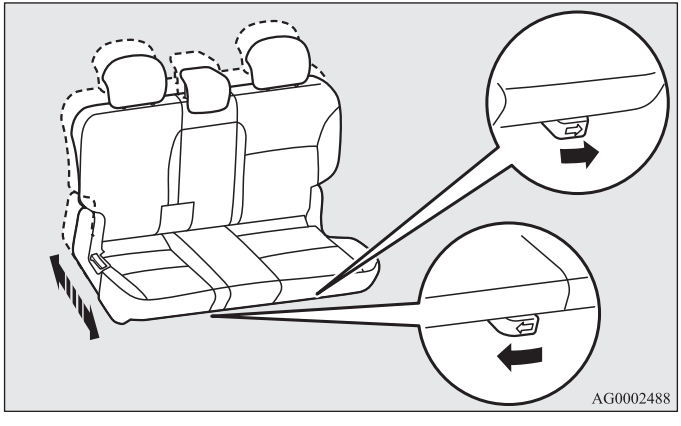

⚠ WAARSCHUWING

- **Probeer de zitplaats naar voren of achteren te bewegen zonder de verstelhendel te bedienen om te controleren of de zitplaats goed vergrendeld is.**

Verstellen van de rugleuning

Om de rugleuning terug te klappen moet u een beetje naar voren leunen, de vergrendelhendel van de rugleuning omhoog trekken en dan naar achteren leunen tot de rugleuning zich in de gewenste stand bevindt. Laat vervolgens de stoelverstelhendel los, zodat de rugleuning wordt vergrendeld.

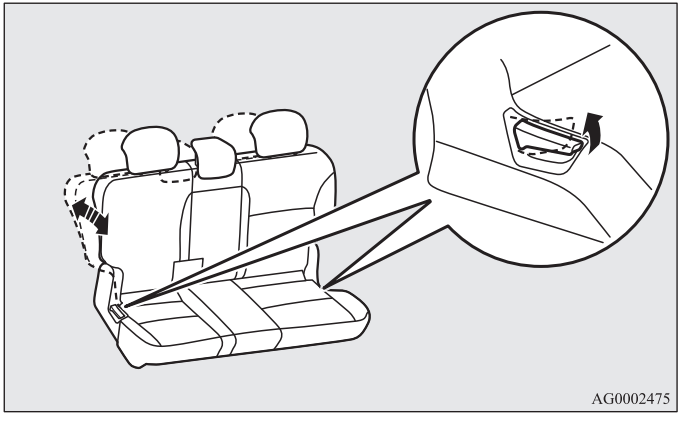

⚠ WAARSCHUWING

- **Controleer of alle rugleuningen (niet alleen die van de bestuurdersstoel) tijdens het rijden rechtop staan om de kans op ernstig letsel bij een ongeval of noodstop te verkleinen.**
- **Om de middelste zitplaats van de tweede zitrij te kunnen gebruiken, moeten de buitenste zitplaatsen van de tweede zitrij en de rugleuning in dezelfde positie staan (auto's met verstelbare tweede zitrij). Anders functioneert de veiligheidsgordel van de middelste zitplaats niet adequaat bij hard remmen of een aanrijding.**

⚠ OPGELET

- **Het terugklapmechanisme van de rugleuning bevat een veer. U moet dicht bij de rugleuning zitten of de rugleuning met uw hand ondersteunen om de vergrendelhendel te kunnen bedienen.**

Armsteun

E00402400247

Klap de armsteun neer om deze te kunnen gebruiken.
Om de armsteun weer in de oorspronkelijke positie te zetten, drukt u deze terug tot hij gelijkligt met de stoel.

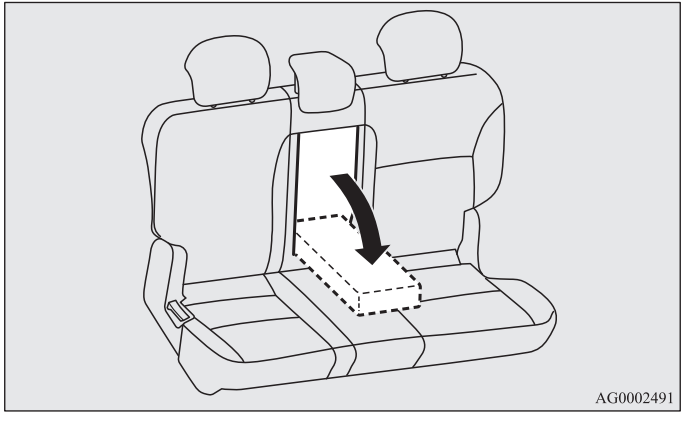

OPMERKING

- Klim niet op de armsteun en ga er niet op zitten. Hierdoor kan de armsteun beschadigd raken.

Toegang tot de wegklapbare derde zitrij (7 zitplaatsen)

E00412600011

De passagiers hebben toegang tot de derde zitrij nadat de tweede zitrij is neergeklapt. Zie “Neerklappen van de tweede zitrij” op bladzijde 2-26

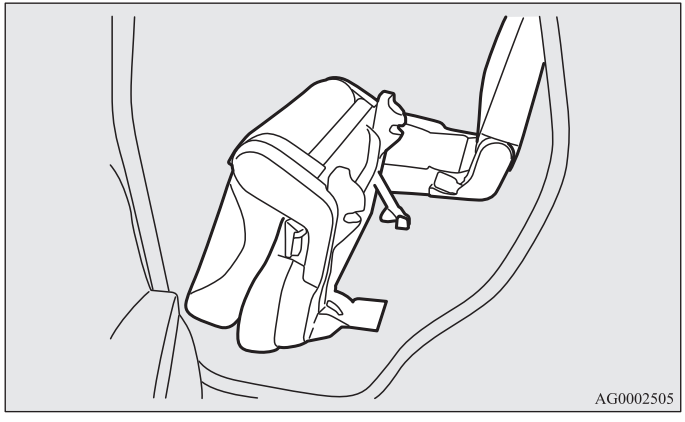

Derde zitrij (7 zitplaatsen)

E00402700211

Uitklappen van de in de vloer wegklapbare derde zitrij

De derde zitrij is in de vloer weggeklapt. Gebruik de zitrij wanneer er meer personen in uw auto meerijden. Klap de zitrij, wanneer deze niet in gebruik is, weg in de vloer en gebruik de ruimte als bagageruimte.

⚠ *WAARSCHUWING*

- **Zorg ervoor dat de derde zitrij is versteld voordat u gaat rijden. Wanneer u de zitrij tijdens het rijden verstelt, kan deze meer bewegen dan gewenst, wat kan leiden tot ernstig letsel.**
- **Controleer na het verstellen van de derde zitrij of de zitrij goed vergrendeld is. Als de zitrij niet goed vergrendeld is, kan deze bewegen en ernstig letsel veroorzaken.**
- **Gebruik de derde zitrij niet als de tweede zitrij is neergeklapt. De tweede zitrij kan naar achteren vallen bij plotseling remmen of een aanrijding. Dat kan leiden tot ernstig letsel.**
- **Zet de hoofdsteunen van de tweede zitrij altijd omhoog wanneer er passagiers op de derde zitrij plaatsnemen. Als de hoofdsteunen van de tweede zitrij niet omhoog zijn gezet, kunnen ze ernstig letsel veroorzaken bij plotseling remmen of een aanrijding.**

⚠ WAARSCHUWING

- **Zorg er om veiligheidsredenen voor dat alle hoofdsteunen van de tweede zitrij omhoog zijn gezet wanneer er passagiers op de derde zitrij plaatsnemen.**

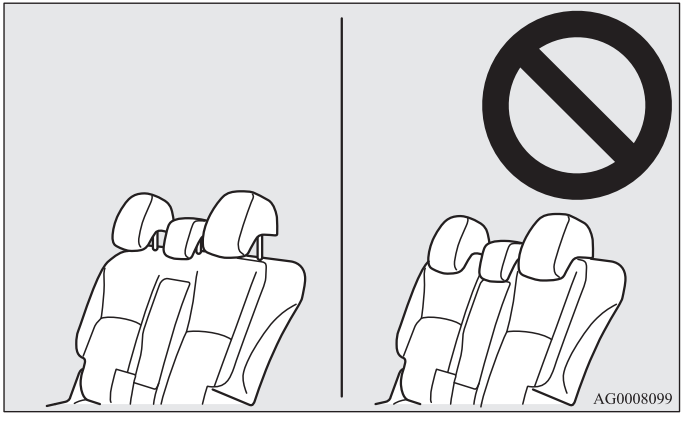

⚠ OPGELET

- **De derde zitrij mag alleen door een volwassene worden versteld. Wanneer dit door een kind wordt gedaan, kunnen er ongelukken gebeuren.**
- **Houd uw handen en voeten niet onder de zitrij en bij de bewegende delen wanneer u de derde zitrij uitklapt.**
- **De uitlaatpijp is nog een tijdje warm nadat de motor is afgezet. Raak de uitlaatpijp dus niet aan.**

Uitklappen

1. Open de achterklep. Zie “Gedeelde achterklep” op bladzijde 1-50.
2. Trek de afdekking vanaf de achterzijde omhoog.
   Bevestig de omhooggetrokken afdekking met de riem (A) aan de rugleuning.

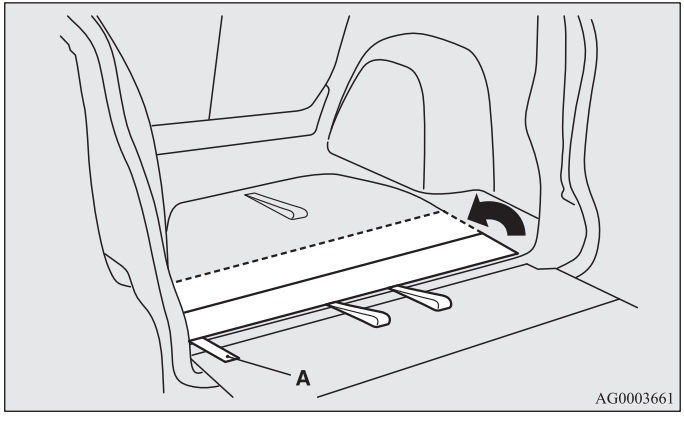

3. Trek aan de riem (B) in het midden van de rugleuning en breng de rugleuning omhoog.

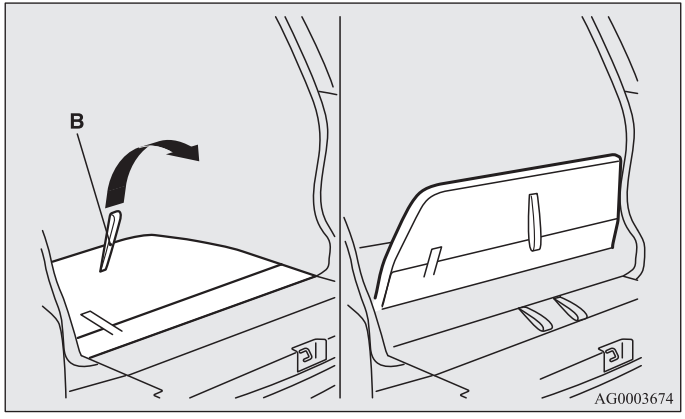

4. Trek aan de gordel (C - zwart) om de vergrendeling los te maken.

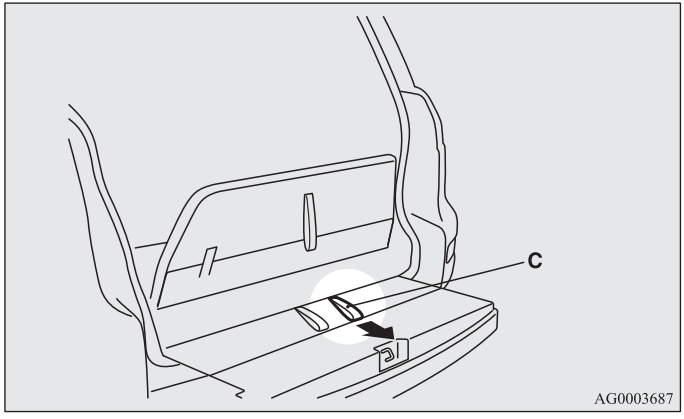

5. Kantel de complete derde zitrij naar achteren.

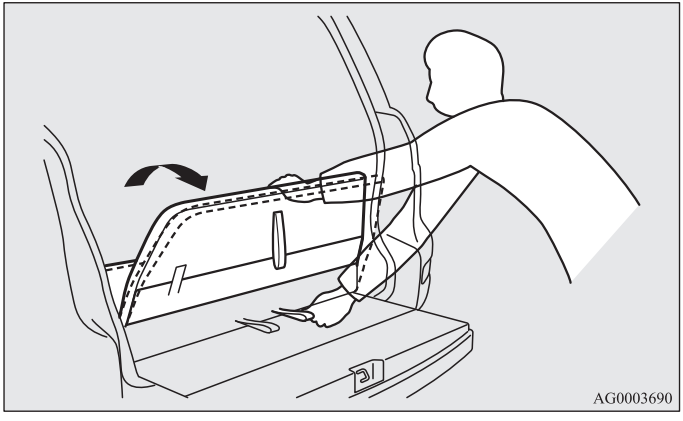

OPMERKING

- Trek opnieuw aan de gordel (C - zwart) om de vergrendeling los te maken als de derde zitrij is vergrendeld nadat deze naar achteren is gekanteld.

6. Klap de hoofdsteunen omhoog.

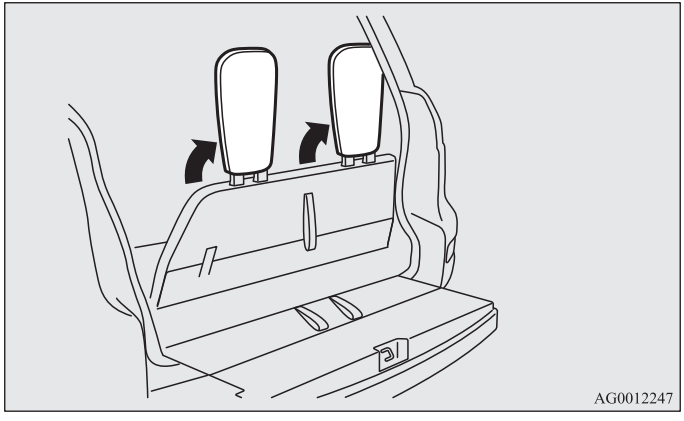

7. Breng de complete derde zitrij omhoog en duw hem naar voren om hem te vergrendelen.

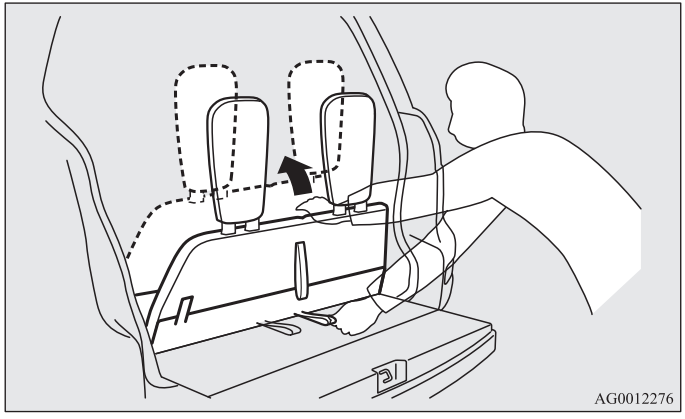

OPMERKING

- Druk de derde zitrij nogmaals richting de voorzijde omhoog om te controleren of hij goed is vergrendeld.

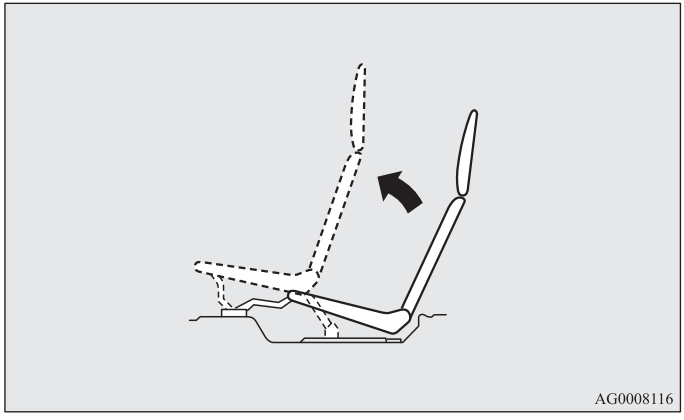

⚠ WAARSCHUWING

- **Steek, wanneer u de derde zitrij omhoogbrengt, uw handen niet in de gedeelten die worden aangegeven door de rode labels (D). Uw vingers zouden bekneld kunnen raken in het scharnier, waardoor u letsel op kunt lopen.**

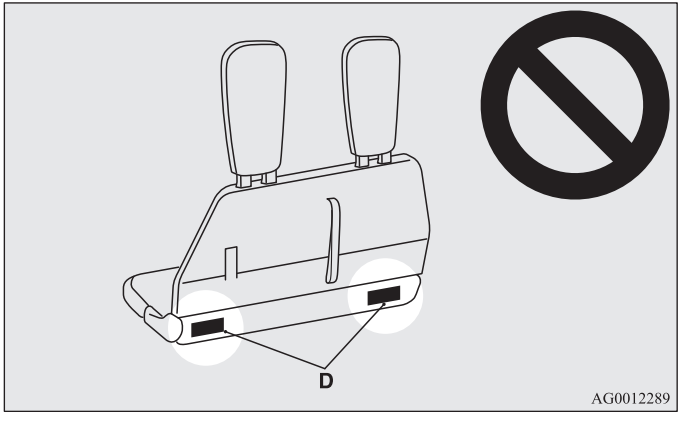

8. Plaats de afdekking terug in de oorspronkelijke positie. Druk lichtjes tegen de zitting en rugleuning om te controleren of deze goed vergrendeld zijn.

Wegklappen

1. Open de achterklep. Zie “Gedeelde achterklep” op bladzijde 1-50.
2. Trek de afdekking (A) vanaf de achterzijde omhoog. Bevestig de omhooggetrokken afdekking met de riem (B) aan de rugleuning.

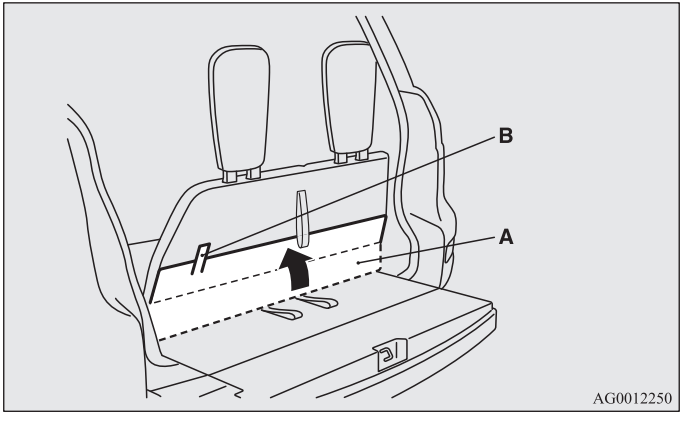

3. Verschuif de knop (C) terwijl u de hoofdsteun naar achteren klapt, en klap hem vervolgens naar beneden weg. Klap ze een voor een weg.

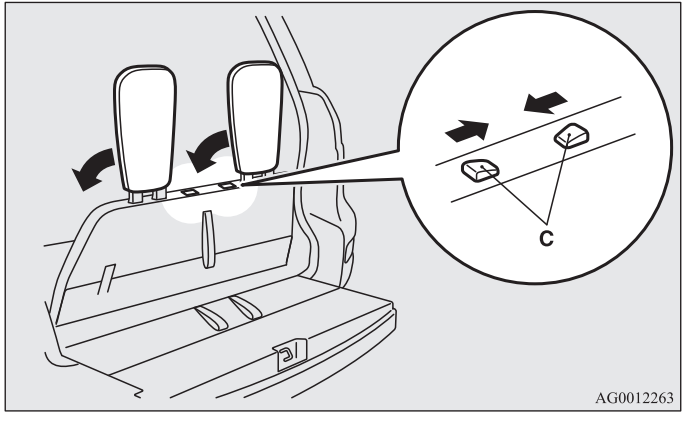

4. Trek aan de riem (D - grijs) en klap de complete derde zitrij weg in de vloer.

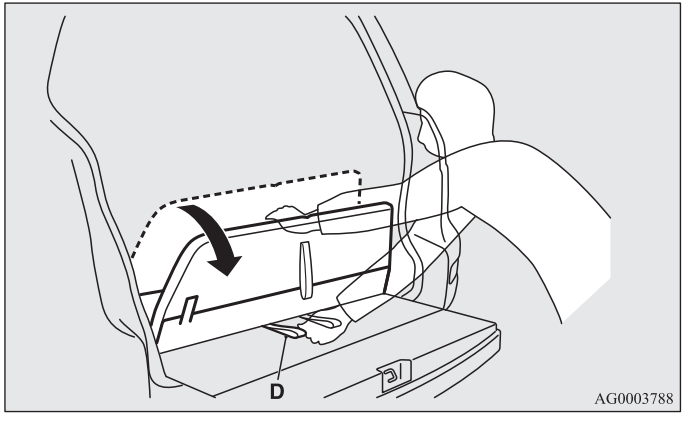

⚠ OPGELET

- **Plaats uw handen niet op het eindstuk van de bekleding (E) wanneer u de derde zitrij wegklapt. Hierdoor kan uw hand bekneld raken, waardoor u letsel op kunt lopen.**

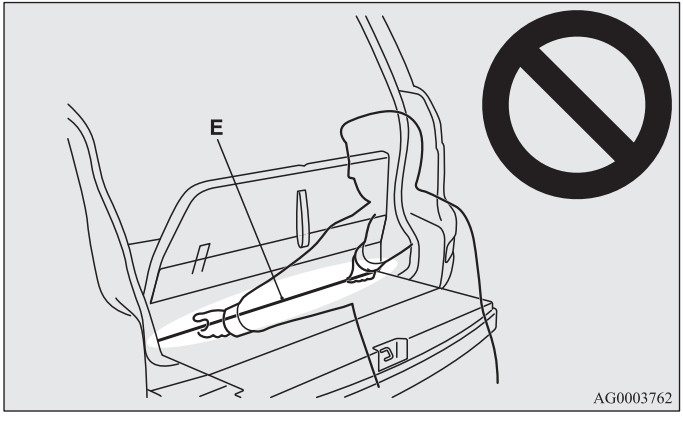

OPMERKING

- Druk de achterzijde van de derde zitrij naar beneden totdat deze goed in de vloer vergrendeld is.
- Als de derde zitrij niet goed vergrendeld kan worden, klap de zitrij dan opnieuw uit. Trek vervolgens krachtig aan de riem en druk de zitrij vervolgens opnieuw naar beneden totdat de achterzijde contact maakt met de vloer en vergrendeld wordt.

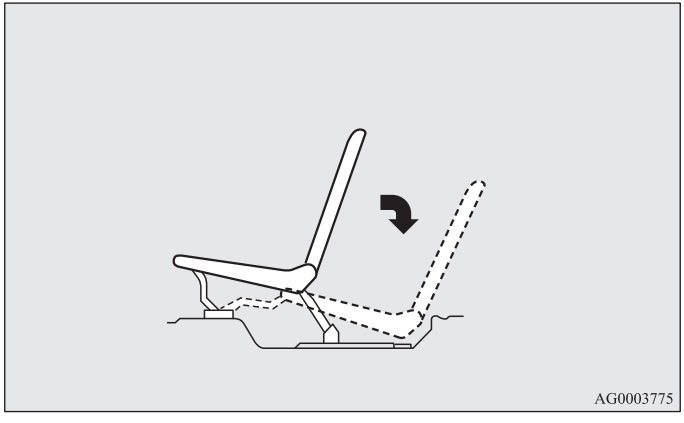

5. Kantel de complete derde zitrij naar voren.

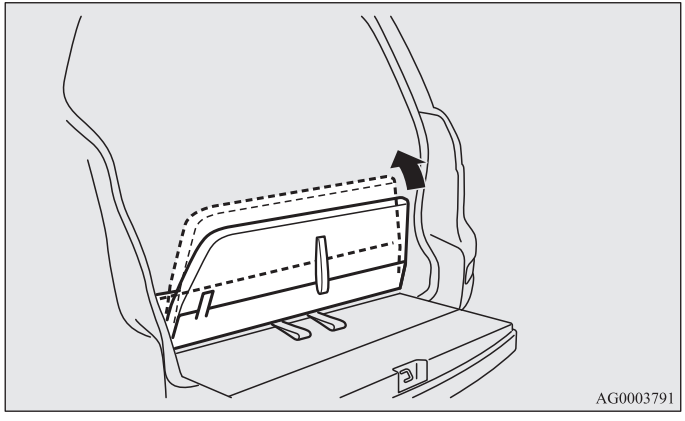

OPMERKING

- Controleer, voordat u de rugleuning neerklapt, of de voorzijde van de derde zitrij goed in de vloer vergrendeld is.
- Als de derde zitrij niet goed vergrendeld kan worden, controleer dan of de achterzijde van de zitrij goed in de vloer vergrendeld is. Kantel vervolgens de complete zitrij naar voren om deze te vergrendelen.

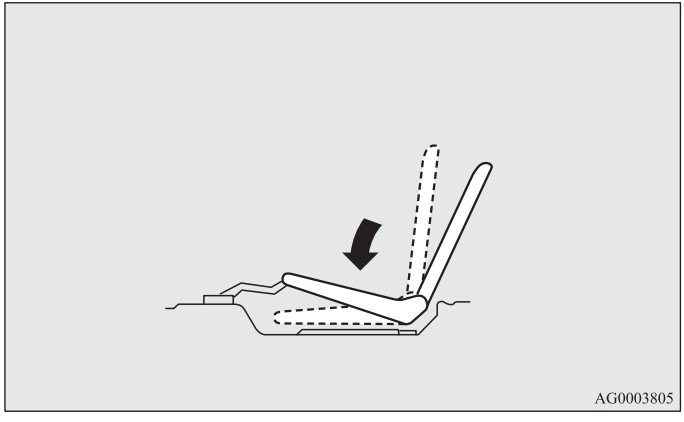

6. Trek aan de riem (F) in het midden van de rugleuning terwijl u de rugleuning neerklapt.

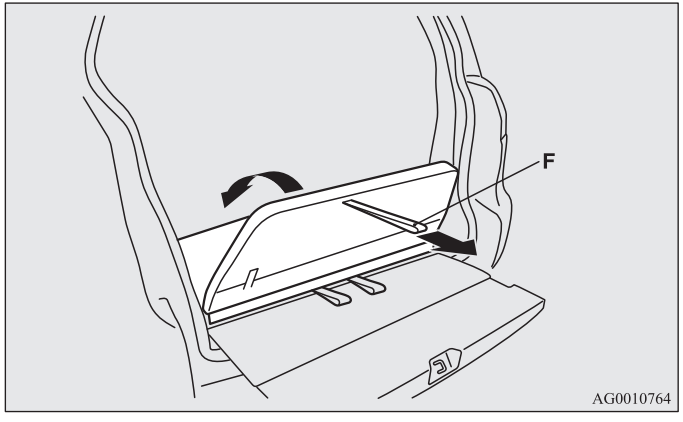

OPMERKING

- Zorg dat er geen bagage in de bagageruimte aanwezig is wanneer u de derde zitrij wegklapt. Als de zitrij wordt weggeklapt terwijl er bagage in de bagageruimte aanwezig is, kan de zitrij beschadigd raken.

7. Plaats de afdekking terug in de oorspronkelijke positie.

Hoofdsteunen

E00403301080

⚠ *WAARSCHUWING*

- **Door te rijden zonder de hoofdsteunen lopen u en de inzittenden bij een ongeval kans op ernstig letsel. Om de kans op letsel tijdens een ongeluk zoveel mogelijk te beperken, dient u er altijd voor te zorgen dat er hoofdsteunen geplaatst zijn die goed zijn afgesteld wanneer de zitplaats wordt gebruikt.**
- **Plaats geen kussen of iets dergelijks tegen de rugleuning. Dit kan een nadelig effect hebben op de bescherming die hoofdsteunen bieden, doordat de afstand tussen uw hoofd en de hoofdsteun wordt vergroot.**

Hoogte afstellen

Stel de hoogte zodanig af dat het midden van de hoofdsteun op ooghoogte zit, om de kans op letsel bij een aanrijding te beperken. Inzittenden die te lang zijn om de hoofdsteun op ooghoogte te zetten, dienen de hoofdsteun zo hoog mogelijk te zetten.

Beweeg de hoofdsteun naar boven om hem hoger te zetten. Houd de knop voor de hoogteverstelling (A) ingedrukt in de richting van de pijl en beweeg de hoofdsteun naar beneden om hem lager te zetten. Beweeg de hoofdsteun na het afstellen naar beneden tot hij vergrendeld wordt.

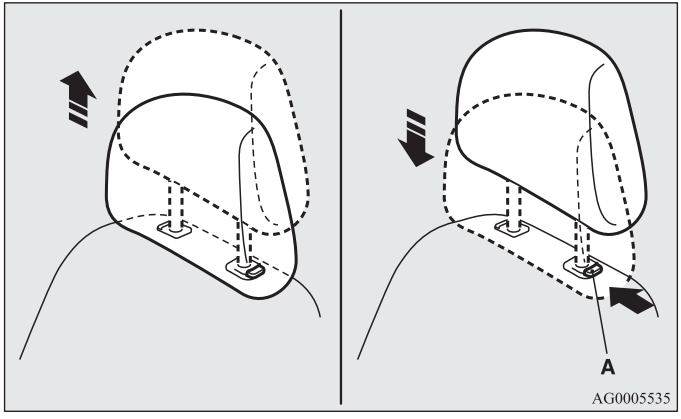

Verwijderen

Houd de knop (A) voor de hoogteverstelling ingedrukt en beweeg de hoofdsteun naar boven om hem te verwijderen.

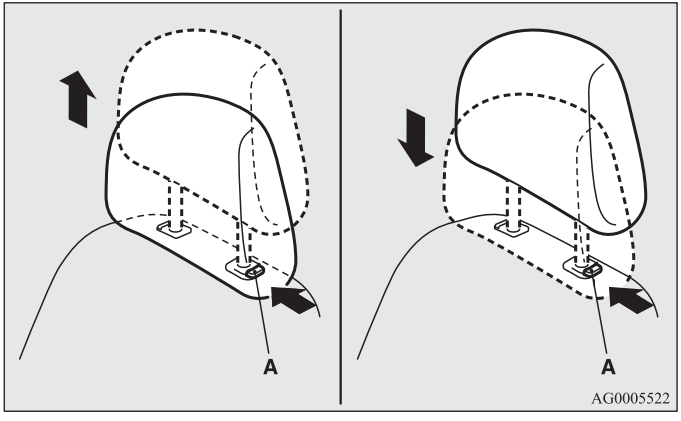

Plaatsen

Zorg ervoor dat u de hoofdsteun in de juiste richting houdt en steek de hoofdsteun in de rugleuning terwijl u de knop voor de hoogteverstelling (A) ingedrukt houdt in de richting van de pijlen.

⚠ OPGELET

- **Controleer of de knop voor de hoogteverstelling (A) in de juiste stand staat zoals in de afbeelding wordt getoond, en beweeg de hoofdsteunen omhoog om te controleren of ze niet uit de rugleuning komen.**

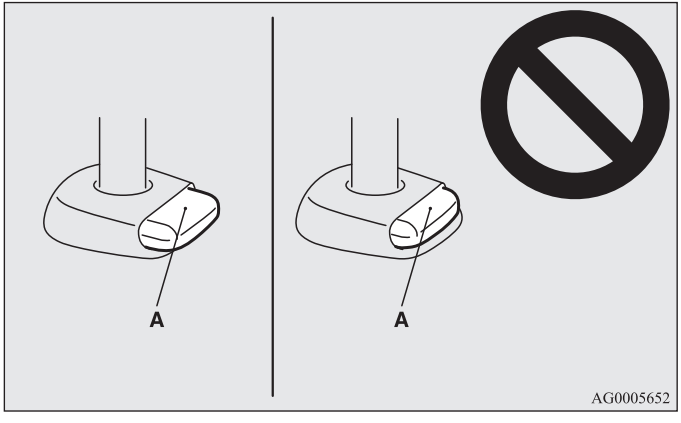

⚠ OPGELET

- **De hoofdsteunen van de voorstoelen en die van de achterbank verschillen van maat. Let er bij het plaatsen van de hoofdsteunen op dat u de juiste hoofdsteun voor de desbetreffende zitplaats hebt.**

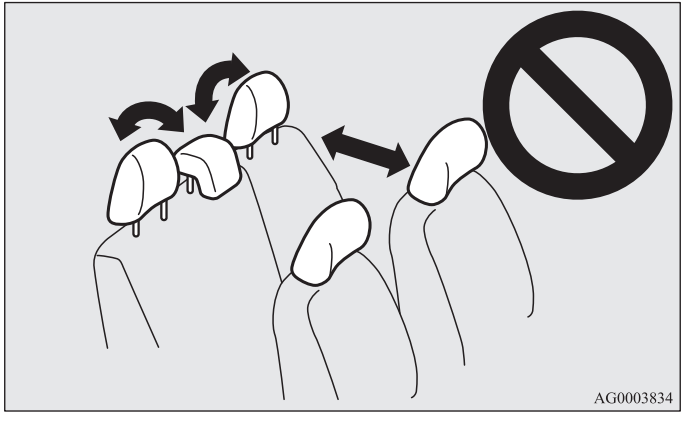

Creëren van bagageruimte

E00403400156

⚠ *WAARSCHUWING*

- **Verstel de zitplaatsen bij het creëren van bagageruimte nooit terwijl de auto rijdt of wanneer de auto op een helling staat. De zitplaatsen zouden onverwachts of meer dan gewenst kunnen bewegen, en zodoende een ernstig ongeval tot gevolg kunnen hebben.**

⚠ *OPGELET*

- **Stapel bagage in de auto niet hoger op dan tot aan de bovenzijde van de rugleuning. Bevestig de bagage altijd stevig.**
  Als er bij plotseling remmen losliggende voorwerpen de passagiersruimte binnendringen, kunnen er ernstige ongevallen ontstaan.
- **Let erop dat uw handen of voeten niet bekneld raken wanneer u de zitplaatsen versteld. Hierdoor zou persoonlijk letsel kunnen ontstaan.**

Neerklappen van de tweede zitrij

E00403500346

De tweede zitrij kan automatisch worden neergeklapt met de hendel van de tweede zitrij of de schakelaar in de bagageruimte (indien aanwezig). Bij auto's met een derde zitrij kan dezelfde handeling worden uitgevoerd met de ontgrendelriem van de tweede zitrij.

OPMERKING

- Klap bij auto's met een derde zitrij de tweede zitrij neer om toegang te krijgen tot de derde zitrij. Zie “Uitklappen van de in de vloer wegklapbare derde zitrij” op bladzijde 2-14.
- De rugleuningen kunnen afzonderlijk worden neergeklapt.

Neerklappen

1. Zet de hoofdsteunen van de tweede zitrij in de laagste stand.
   Zie “Hoofdsteunen: In hoogte verstellen” op bladzijde 2-23
2. Gebruik de hendel van de tweede zitrij (A), de schakelaar in de bagageruimte (B) (indien aanwezig) of de ontgrendelriem van de tweede zitrij (C).

Bediening hendel tweede zitrij

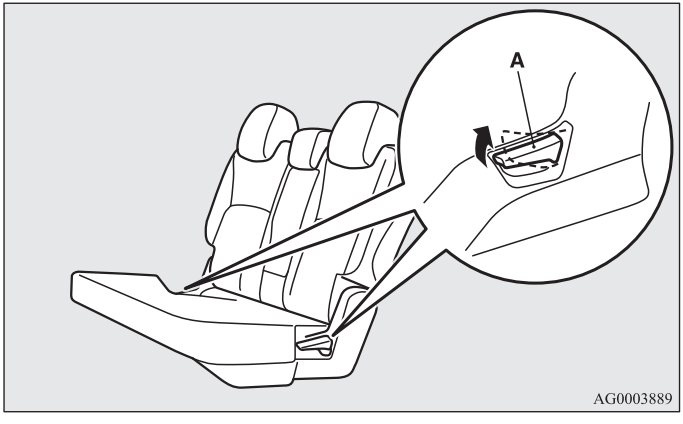

Bediening schakelaar bagageruimte (indien aanwezig)

Trek gedurende ongeveer 1 seconde aan de schakelaar (B) terwijl de achterklep of een van de achterportieren is geopend.

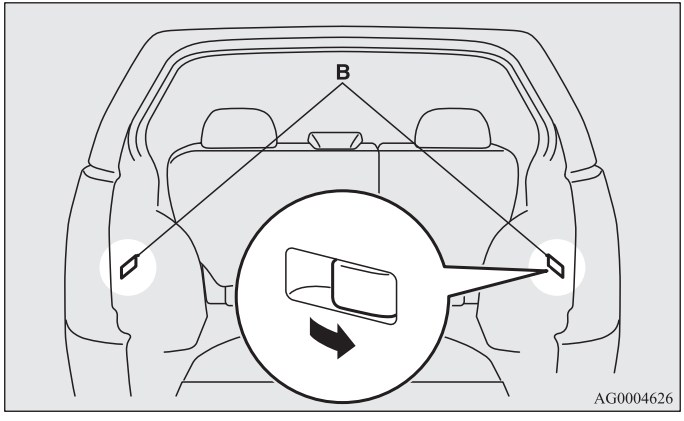

Bediening ontgrendelriem tweede zitrij

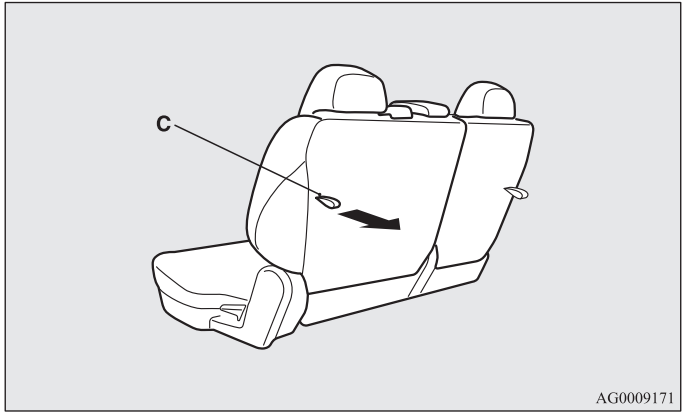

3. In auto's met een verstelbare tweede zitrij moeten de rugleuningen eerst naar voren worden geklapt voordat de complete zitrij naar voren kan worden gekanteld.

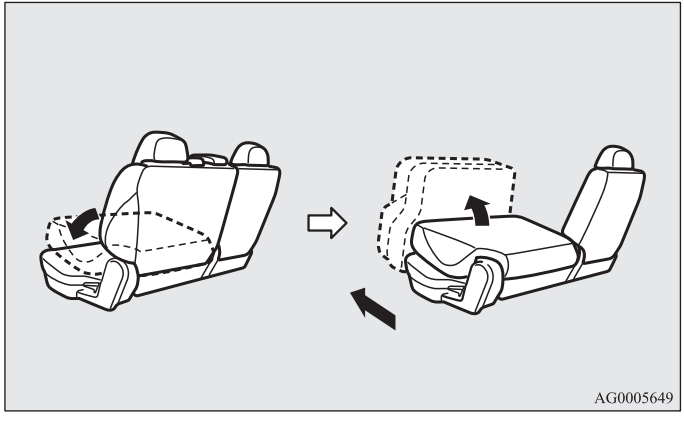

In auto's zonder verstelbare zitrij moeten de rugleuningen naar voren worden geklapt. Breng de hele zitrij omhoog totdat u een klikgeluid hoort.

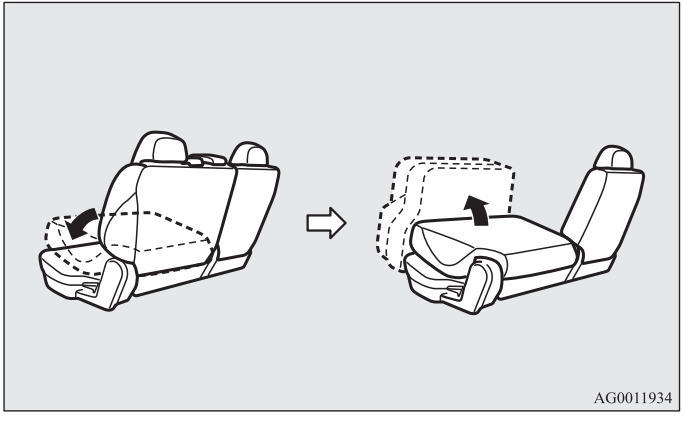

4. Druk lichtjes tegen de zitting en rugleuning om te controleren of deze goed vergrendeld zijn.

⚠ WAARSCHUWING

- **Het naar voren klappen van de rugleuning moet altijd door een volwassene worden gedaan. Zorg ervoor dat er niemand op de tweede zitrij zit. De rugleuning kan plotseling naar voren vallen, waardoor iemand die op de tweede zitrij zit, bekneld kan raken tussen de rugleuning en de zitting, waarbij deze persoon ernstig letsel op zou kunnen lopen.**
  Het is moeilijk om de tweede zitrij van achteren te zien, dus wees extra voorzichtig bij kleine kinderen.

⚠ OPGELET

- **De uitlaatpijp is nog een tijdje warm nadat de motor is afgezet. Raak de uitlaatpijp dus niet aan.**
- **Laat niemand plaatsnemen op de neergeklapte zitplaatsen en leg er geen bagage op. De bevestigingen van de zitplaatsen kunnen hierdoor vervormd raken, waardoor de zitplaatsen niet meer kunnen worden vergrendeld.**

OPMERKING

- Berg de gordelsluitingen van de tweede zitrij altijd op in de uitsparingen in de zitting voordat u de rugleuning naar voren klapt. Als de rugleuning naar voren wordt geklapt terwijl de gordelsluitingen niet opgeborgen zijn, kan de zitrij beschadigd raken (zie “Opbergen veiligheidsgordels tweede en derde zitrij” op bladzijde 2-40)

Terugplaatsen

1. Trek de hendel voor ver-/ontgrendeling (A) aan de achterzijde van het zitkussen omhoog terwijl u de zitplaats met uw hand ondersteunt en laat zakken.

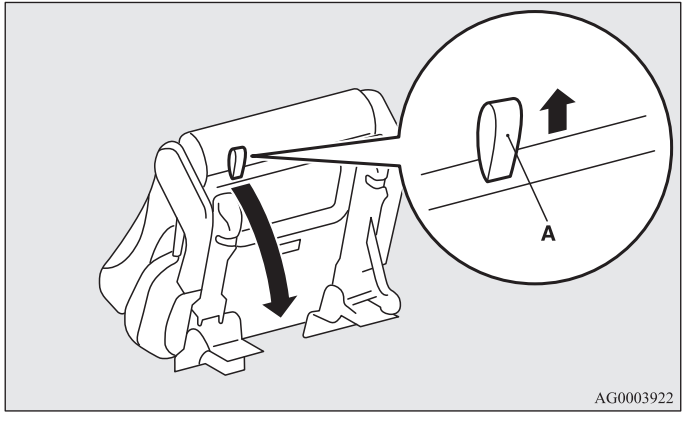

⚠ *OPGELET*

- **Zorg er bij auto's met een derde zitrij voor dat de voeten van passagiers op de derde zitrij niet bekneld raken onder de zitplaatsen van de tweede zitrij.**

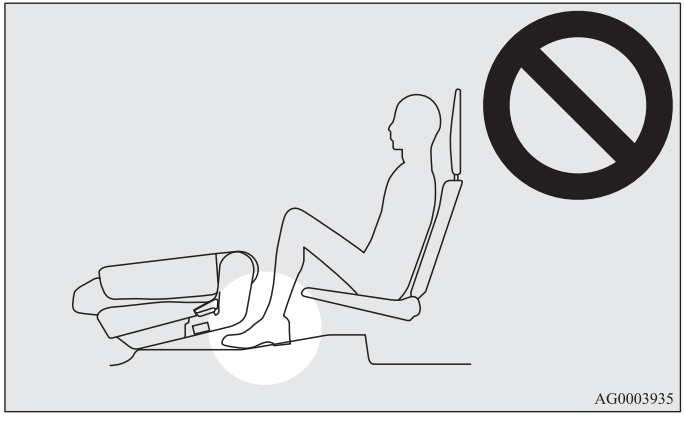

OPMERKING

- Bij auto's met een derde zitrij is de achterzijde van de zitting van de tweede zitrij voorzien van een beenruimteverlichting (B). Wanneer aan de ontgrendelriem wordt getrokken, gaat de verlichting gedurende ongeveer 10 seconden branden om de beenruimte van de derde zitrij te verlichten.

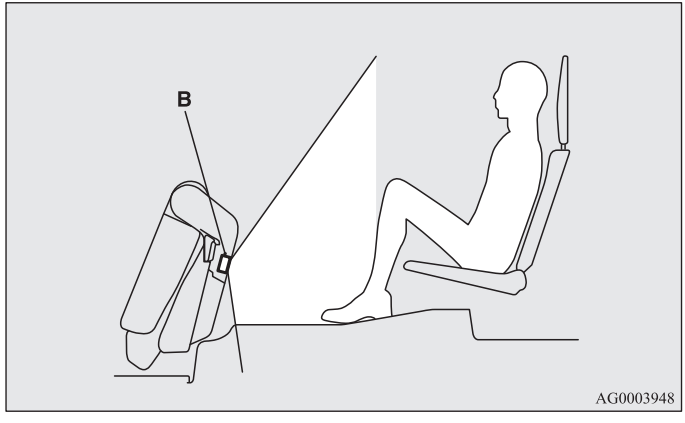

2. Druk de zitplaatsen naar beneden totdat u ze vast hoort klikken.

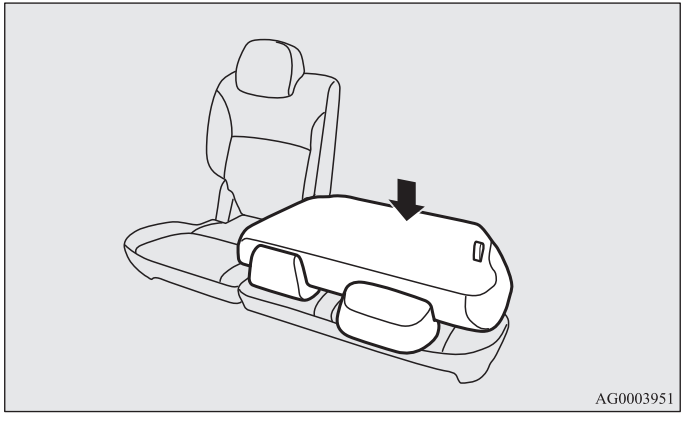

OPMERKING

- Er kan bagage worden ingeladen als de rugleuning naar voren is geklapt.

3. Trek aan de ontgrendelriem aan de achterzijde van de rugleuning om de rugleuning omhoog te klappen.

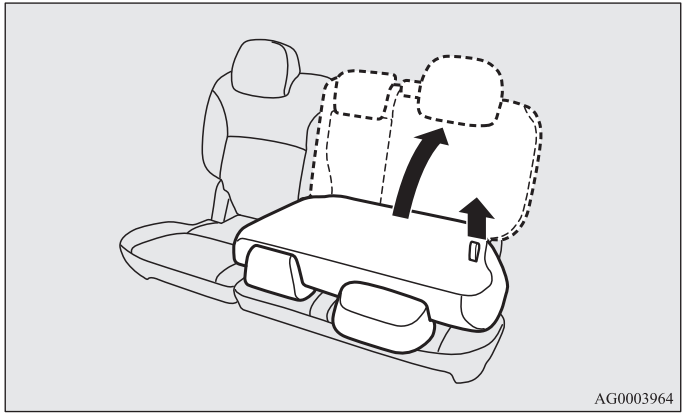

4. Druk nadat u de rugleuning omhoog hebt geklapt lichtjes tegen de zitting en rugleuning om te controleren of deze goed vergrendeld zijn.

Creëren van een vlakke zitplaats

E00404300471

U kunt één grote vlakke zitplaats creëren door de hoofdsteunen te verwijderen en de rugleuning van de zitplaatsen zo ver mogelijk naar achteren te zetten.

⚠ *WAARSCHUWING*

- **Ga nooit rijden terwijl er passagiers op de vlakke zitplaats zitten. Dit kan zeer gevaarlijk zijn.**

⚠ *OPGELET*

- **Breng de auto op een veilige plaats tot stilstand om de vlakke zitplaats te creëren.**
- **Zorg dat een volwassen persoon de zitplaats afstelt of erop toeziet dat deze correct en veilig wordt afgesteld.**
- **Zorg ervoor dat uw hand of been niet bekneld raakt wanneer u de zitplaatsen verschuift.**
- **Loop niet over de bovenzijde van de zitplaatsen nadat deze achterover zijn gezet.**
- **Probeer de zitplaatsen naar voren en achteren te zetten om te controleren of de zitplaatsen goed vergrendeld zijn.**
- **Spring niet op de zitplaatsen en stel ze niet bloot aan hevige schokken.**
- **Om de rugleuning rechtop te zetten, brengt u deze langzaam omhoog terwijl u de rugleuning met uw hand ondersteunt. Laat deze handelingen nooit door een kind uitvoeren. Hierdoor kan een ongeval ontstaan.**

1. Verwijder de hoofdsteunen van de voorstoelen, breng de armsteun omhoog en verwijder de afdekhoes van de bagageruimte (indien aanwezig).
   (Zie “Hoofdsteunen” op bladzijde 2-23 en “Afdekhoes bagageruimte” op bladzijde 5-145.)

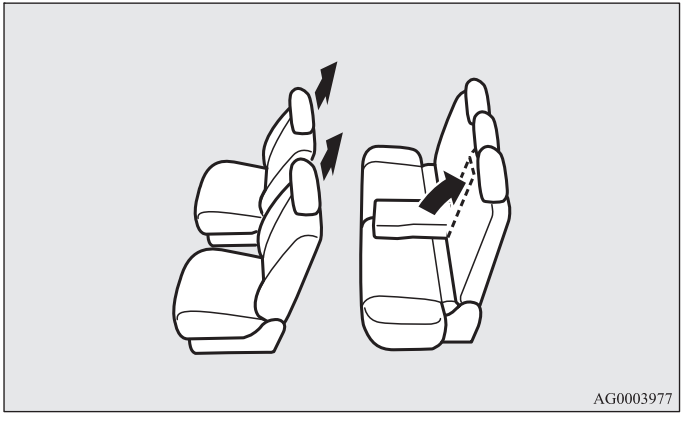

2. Zet de tweede zitrij zo ver mogelijk naar achteren (auto's met een verstelbare tweede zitrij).
   (Zie “Vooruit- of achteruitschuiven” op bladzijde 2-6.)

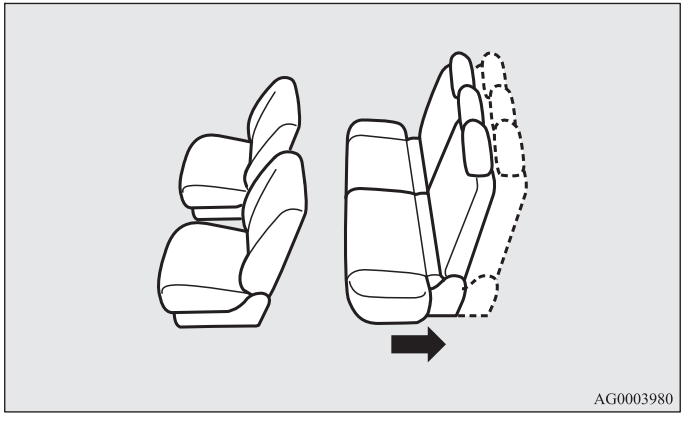

3. Schuif de voorstoelen zo ver mogelijk naar voren en zet de rugleuningen zo ver mogelijk achterover om een vlak oppervlak te creëren.
   (Zie “Vooruit- of achteruitschuiven” op bladzijde 2-6 en “Verstellen van de rugleuning” op bladzijde 2-7.)

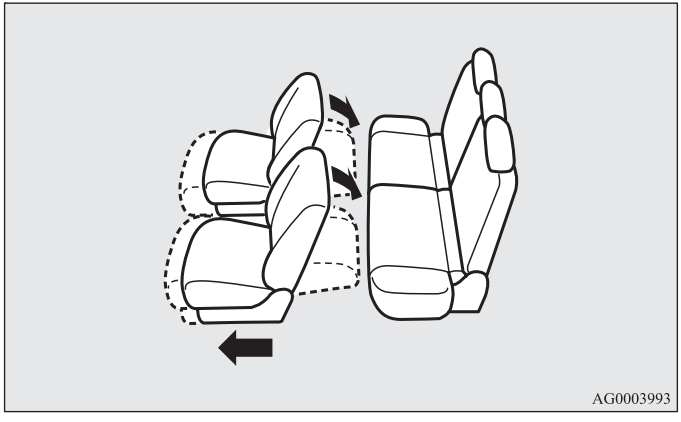

4. Zet de rugleuning van de tweede zitrij achterover.
   (Zie “Verstellen van de rugleuning” op bladzijde 2-7.)

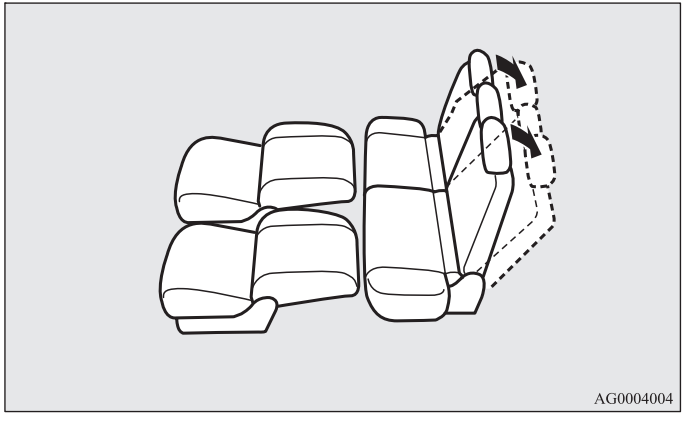

5. De vlakke zitplaatsen zijn nu gecreëerd. Voer de bovenstaande procedure in omgekeerde volgorde uit om de zitplaatsen terug te zetten in de normale positie.

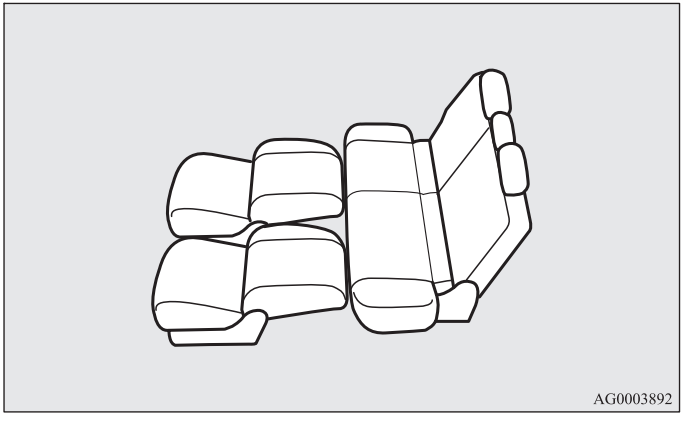

Veiligheidsgordels

E00404800636

Om u en de andere inzittenden bij een ongeluk optimale bescherming te bieden, is het van het grootste belang dat veiligheidsgordels altijd op de juiste wijze gedragen worden wanneer de auto in beweging is.
De veiligheidsgordels van de voorstoelen zijn uitgerust met een gordelspannersysteem. Deze gordels worden op dezelfde wijze gebruikt als een conventionele veiligheidsgordel.
Zie het hoofdstuk “Gordelspannersysteem en spankrachtbegrenzingssysteem” op bladzijde 2-42.

⚠ WAARSCHUWING

- **Draag de schoudergordel altijd over uw schouder en borst. Draag de gordel nooit achter u of onder uw arm.**
- **Iedere veiligheidsgordel mag door slechts een persoon worden gebruikt. Anders kan er een gevaarlijke situatie ontstaan.**
- **De veiligheidsgordel biedt het lichaam maximale bescherming als de verstelbare rugleuning rechtop staat. Wanneer de rugleuning naar achteren staat, bestaat er een vergroot risico dat de inzittende onder de gordel wegschiet, met name bij aanrijdingen van voren, en gewond raakt door de gordel of door de klap op het dashboard of de achterbankrugleuningen.**
- **Veiligheidsgordels moeten worden gebruikt door iedere volwassene die in de auto zit en door alle kinderen die groot genoeg zijn om veiligheidsgordels op de juiste wijze te dragen.**
  Gebruik voor kinderen die te klein zijn om veiligheidsgordels te dragen een kinderzitje dat is afgestemd op de leeftijd en het gewicht van het kind.
- **De veiligheidsgordel mag niet gedraaid zitten.**
- **De gebruiker mag geen wijzigingen of toevoegingen uitvoeren waardoor de gordelverstelling niet meer werkt en de bewegingsruimte niet meer kan worden beperkt.**

⚠ WAARSCHUWING

- **Houd uw kind nooit in uw armen vast of op uw schoot wanneer u in de auto zit, ook niet als u uw veiligheidsgordel draagt. Hierdoor kan uw kind ernstige verwondingen oplopen bij een aanrijding of een plotselinge stop.**
- **Stel de gordel altijd zo af dat deze strak sluit.**
- **Draag het heupgedeelte van de gordel altijd op uw heupen.**

Driepuntsgordel (met ELR-functie)

E00404900897

Bij dit type veiligheidsgordel hoeft u de lengte niet aan te passen. Zodra de veiligheidsgordel is vastgemaakt, volgt de gordel de bewegingen van het lichaam. Bij een plotselinge of zware schok blokkeert de gordel echter automatisch om het lichaam te beschermen.

Vastmaken

1. Trek de gordel langzaam uit, terwijl u de gesp vasthoudt.

OPMERKING

- Wanneer de veiligheidsgordel niet uitgetrokken kan worden omdat deze geblokkeerd is, trek dan met kracht aan de gordel en laat deze oprollen. Trek daarna de veiligheidsgordel opnieuw langzaam uit.

2. Schuif de gesp in de gordelsluiting tot u een klikgeluid hoort.

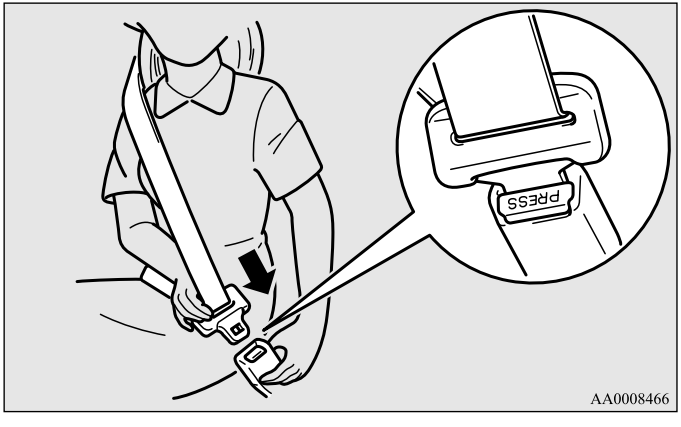

⚠ WAARSCHUWING

- **Draag de heupgordel nooit over uw onderbuik. De kans op letsel bij een aanrijding is groter door de scherpe druk die de veiligheidsgordel dan op de onderbuik uitoefent.**
- **De veiligheidsgordel mag niet gedraaid zitten.**

3. Trek lichtjes aan de gordel om de gewenste spanning te krijgen.

Losmaken

Pak de gesp met de hand vast en druk op de knop van de gordelsluiting.

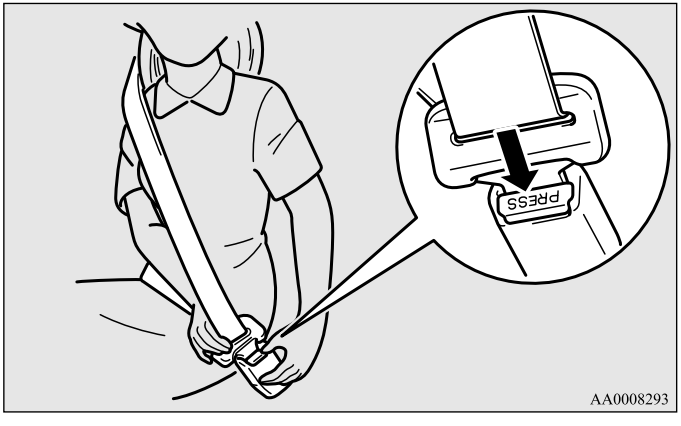

OPMERKING

- Aangezien de gordel zich automatisch oprolt, wordt aangeraden de gesp tijdens het oprollen met de hand te begeleiden zodat dit langzaam gebeurt. Als u dit niet doet, kunt u de auto beschadigen.

Waarschuwingslampje- en display veiligheidsgordel bestuurder

E00409800426

Een geluidssignaal en een waarschuwingslampje herinneren de bestuurder en de bijrijder eraan dat ze de veiligheidsgordel moeten dragen.

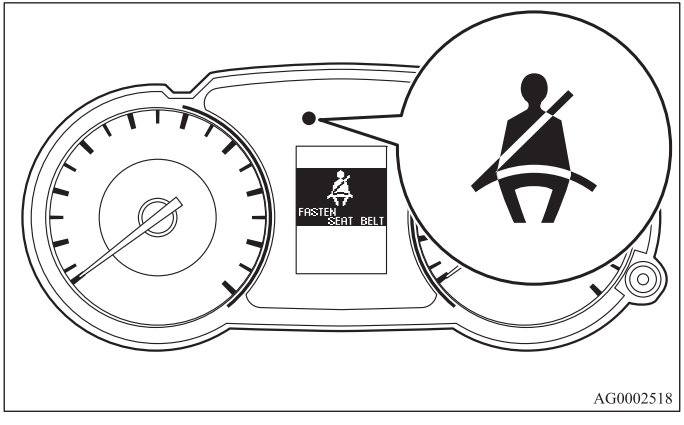

Als het contact in de “ON”-stand wordt gezet en de veiligheidsgordel van de bestuurder niet is vastgemaakt, gaat het waarschuwingslampje knipperen en klinkt er gedurende ongeveer 6 seconden een waarschuwingssignaal om de bestuurder eraan te herinneren de gordel vast te maken.

Als er wordt gereden terwijl de veiligheidsgordel niet is vastgemaakt, gaat het waarschuwingslampje ongeveer 1 minuut nadat het contactslot in de “ON”-stand is gezet branden en herhaaldelijk knipperen. Het waarschuwingssignaal klinkt onafgebroken. Tegelijkertijd verschijnt de melding FASTEN SEAT BELT (veiligheidsgordel vastmaken) op het multi-informatiedisplay.
Het waarschuwingslampje dooft en het geluidssignaal stopt na ongeveer 90 seconden.
Als de veiligheidsgordel daarna nog niet is vastgemaakt, worden het waarschuwingslampje en -signaal iedere keer dat de auto wordt gestopt en weer wordt gestart opnieuw geactiveerd om de bestuurder eraan te herinneren de gordel vast te maken.
De waarschuwing functioneert op dezelfde manier als de veiligheidsgordel tijdens het rijden wordt losgemaakt. De waarschuwing stopt als de veiligheidsgordel wordt vastgemaakt.

Waarschuwingslampje veiligheidsgordel bijrijder

E00411600027

Het waarschuwingslampje van de veiligheidsgordel van de bijrijder bevindt zich in het dashboard.

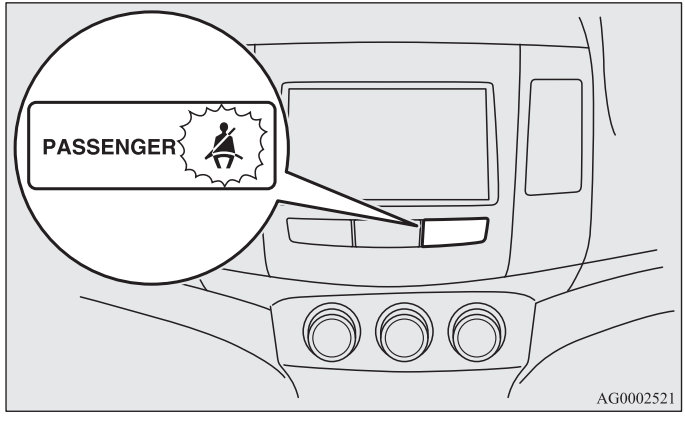

Het lampje gaat branden wanneer er iemand op de bijrijdersstoel zit die zijn gordel niet heeft vastgemaakt. Het lampje dooft als de veiligheidsgordel vervolgens wordt vastgemaakt.

⚠ WAARSCHUWING

- **Plaats geen accessoires of stickers die het lampje slecht zichtbaar maken.**

Verstelbaar bevestigingspunt veiligheidsgordel (voorstoelen)

E00405000329

De hoogte van het bevestigingspunt van de veiligheidsgordel kan worden versteld.
Druk de vergrendelknop (B) in en verplaats het bevestigingspunt van de veiligheidsgordel (A) omhoog of omlaag.

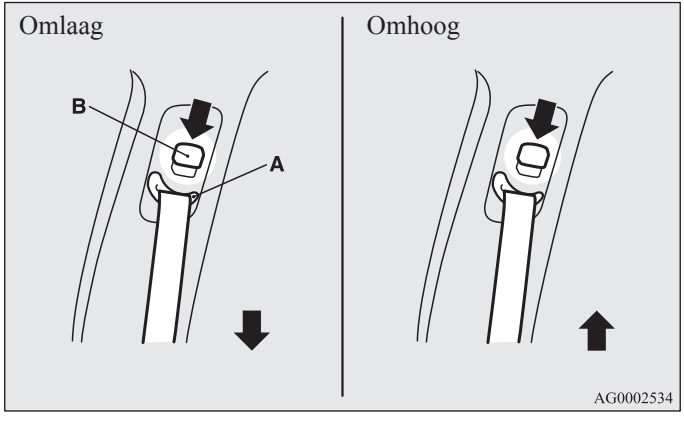

⚠ WAARSCHUWING

- **Zet het bevestigingspunt altijd in een stand die hoog genoeg is om ervoor te zorgen dat de gordel volledig contact maakt met uw schouder, maar uw nek niet raakt.**

Opbergen veiligheidsgordels tweede en derde zitrij

E00405300205

Berg de veiligheidsgordels van de tweede (uitgezonderd de middelste gordel) en derde zitrij op zoals aangegeven in de afbeelding.

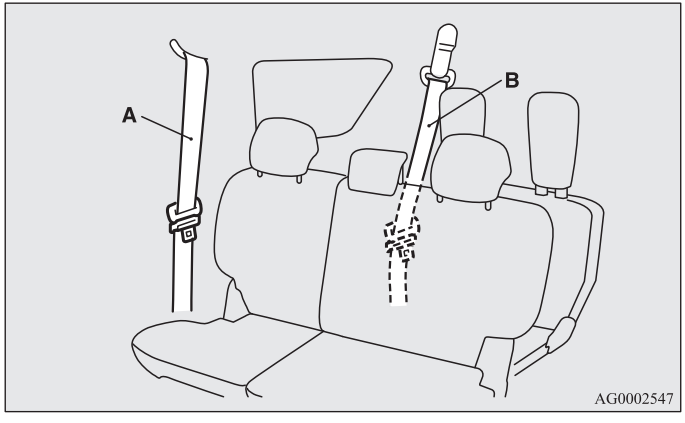

A - Veiligheidsgordel tweede zitrij
B - Veiligheidsgordel derde zitrij (7 zitplaatsen)

Opbergen gesp veiligheidsgordel

Voer eerst de gordel door de achterste opening (C) en steek de gesp vervolgens in de voorste opening (D).

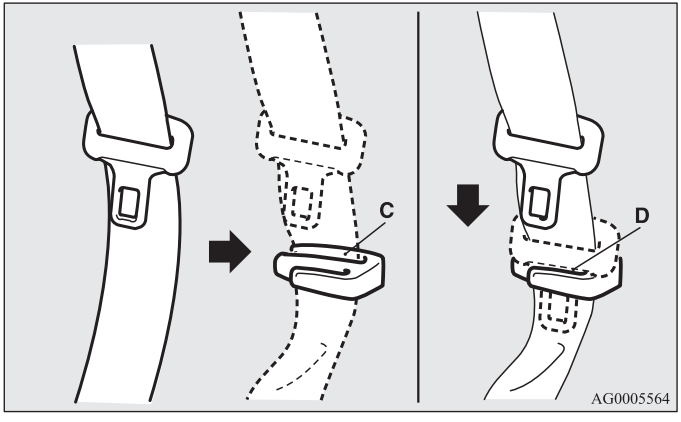

Opbergen van de gordelsluitingen van de tweede zitrij

E00412100016

Als de veiligheidsgordels van de tweede zitrij niet in gebruik zijn, steek de gordelsluitingen dan in de openingen in de zitting.

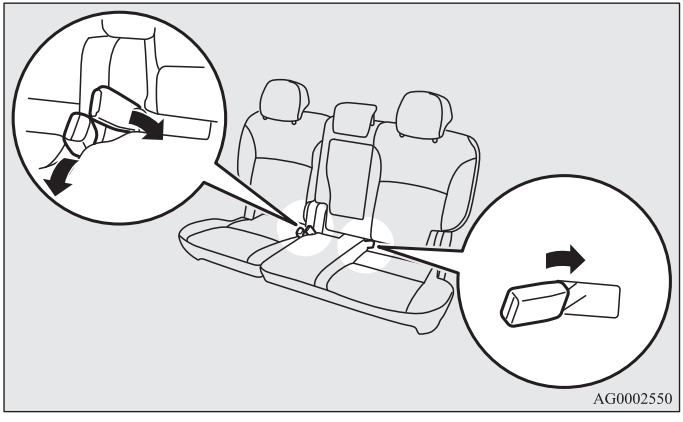

Gebruik van de veiligheidsgordels door zwangere vrouwen

E00405600077

⚠ *WAARSCHUWING*

- **De veiligheidsgordels zijn geschikt voor iedereen, inclusief zwangere vrouwen. Zwangere vrouwen dienen gebruik te maken van de beschikbare veiligheidsgordels. Hierdoor wordt de kans op letsel voor zowel de vrouw als het ongeboren kind beperkt. Het heupgedeelte moet zo strak mogelijk over de dijen worden gedragen, maar niet over het middel. Raadpleeg uw dokter als u nog verdere vragen of bedenkingen hebt.**

Gordelspannersysteem en spankrachtbegrenzingssysteem

E00405700166

De veiligheidsgordels voor de bestuurder en bijrijder zijn beide voorzien van een gordelspannersysteem.

Gordelspannersysteem

E00405800662

Het gordelspannersysteem zorgt ervoor dat de veiligheidsgordels onmiddellijk worden aangetrokken als er een frontale aanrijding plaatsvindt die zo zwaar is dat de bestuurder en/of de bijrijder letsel zouden kunnen oplopen als het contactslot in de “ON”- of “START”-stand staat. De gordelspanners zorgen ervoor dat de werking van de veiligheidsgordels nog effectiever is.

⚠ *WAARSCHUWING*

- **Voor een optimale werking van de gordelspanner moet uw stoel in de juiste positie staan en dient u uw veiligheidsgordel op de juiste manier te dragen.**

⚠ *OPGELET*

- **Het monteren van audio-apparatuur of het uitvoeren van reparatiewerkzaamheden in de buurt van de gordelspanners of de vloerconsole dient te worden gedaan volgens de richtlijnen van MITSUBISHI MOTORS. Dit is belangrijk omdat de werkzaamheden de werking van de gordelspanners zouden kunnen beïnvloeden.**
- **Neem voor het afvoeren van de auto contact op met een officieel MITSUBISHI MOTORS-servicepunt. Dit is belangrijk omdat mensen bij het onverwacht activeren van de gordelspanners letsel zouden kunnen oplopen.**

OPMERKING

- De gordelspanners worden geactiveerd bij een zware frontale aanrijding, zelfs als de veiligheidsgordels niet worden gedragen.
- De gordelspanners werken maar één keer. Wij raden u aan om de gordelspanners bij een officieel MITSUBISHI MOTORS-servicepunt te laten vervangen nadat ze zijn geactiveerd.

Waarschuwing inzittendenbeveiligingssysteem (SRS)

E00405900243

De airbags en gordelspanners delen hetzelfde waarschuwingslampje/-display.
Zie “Waarschuwingslampje/-display inzittendenbeveiligingssysteem (SRS)” op bladzijde 2-73.

Spankrachtbegrenzingssysteem

E00406000140

Bij een aanrijding absorbeert elk spankrachtbegrenzingssysteem de kracht die wordt uitgeoefend op de veiligheidsgordel, om de schok die de inzittende krijgt tot een minimum te beperken.

Kinderzitje

E00406401196

Wanneer er een kind meerijdt in uw auto, dient u altijd gebruik te maken van een kinderzitje dat geschikt is voor de lengte en het gewicht van het kind. In de meeste landen is dit volgens de wet verplicht.
De voorschriften met betrekking tot het meerijden van kinderen op de voorstoel kunnen per land verschillen. Wij raden u aan de plaatselijk geldende voorschriften op te volgen.

⚠ *WAARSCHUWING*

- **Plaats kinderen als het mogelijk is op de achterbank. De statistieken wijzen uit dat kinderen van alle leeftijden, lengtes en gewichten veiliger meerijden wanneer ze in een kinderzitje en/of met de veiligheidsgordel om op de achterbank plaatsnemen in plaats van op de voorstoel.**
- **Een kind in uw armen vasthouden is geen adequate vervanging voor een kinderzitje. Het niet gebruiken van een geschikt kinderzitje kan leiden tot ernstig letsel van uw kind.**
- **Elk kinderzitje of ander veiligheidssysteem dient slechts door één kind tegelijk te worden gebruikt.**
- **Zet de rugleuningen van de voorstoelen rechtop als er een kinderzitje op de achterbank is geplaatst. Anders kan het kind ernstig letsel oplopen bij plotseling remmen of een aanrijding.**

Waarschuwing voor het plaatsen van een kinderzitje in auto's met bijrijdersairbag

Het hier getoonde label is bevestigd in auto's met bijrijdersairbag.

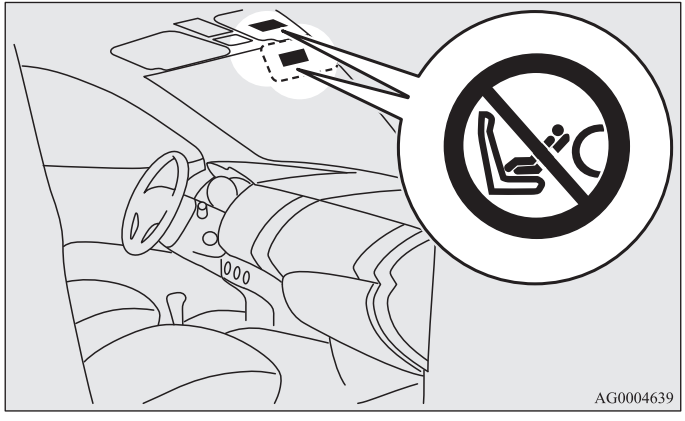

⚠ WAARSCHUWING

- **Gevaarlijk!**
  Plaats geen naar achteren gericht kinderzitje op een stoel waarvoor een airbag zit!

Gebruik naar achteren gerichte kinderzitjes alleen op de achterbank of zet de ON-OFF-schakelaar van de bijrijdersairbag in de “OFF”-stand. (Zie “Uitschakelen van een airbag” op bladzijde 2-61.)

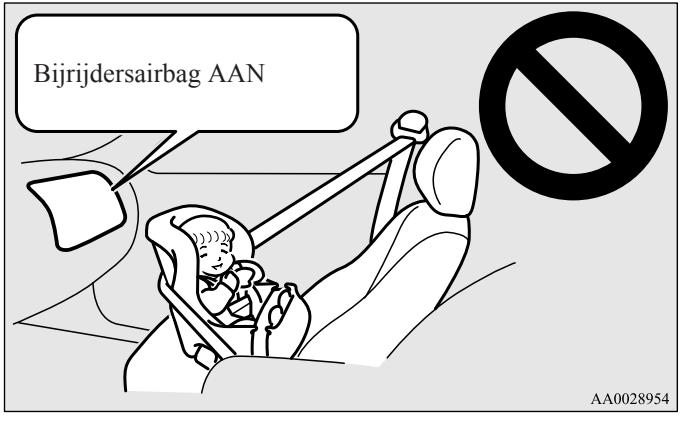

⚠ WAARSCHUWING

- **EEN NAAR ACHTEREN GERICHT KINDERZITJE mag NIET op de bijrijdersstoel worden geplaatst als de bijrijdersairbag niet is uitgeschakeld. Door de kracht waarmee de airbag wordt geactiveerd, kan het kind ernstig letsel oplopen. Een naar achteren gericht kinderzitje moet op de achterbank worden geplaatst.**

⚠ *WAARSCHUWING*

- **EEN NAAR VOREN GERICHT KINDERZITJE dient als het mogelijk is op de achterbank te worden geplaatst; bij gebruik op de voorstoel dient deze laatste zo ver mogelijk naar achteren te worden gezet.**

Kleine kinderen

E00406600609

Volg tijdens het vervoeren van kleine kinderen in uw auto de onderstaande instructies.

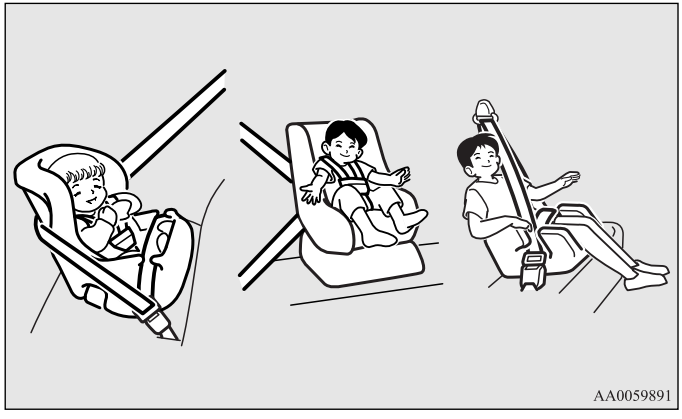

Instructies:

- Voor kleine kinderen moet gebruik worden gemaakt van een kinderzitje. Een kinderzitje moet worden gebruikt voor kleine kinderen als het schoudergedeelte van de veiligheidsgordel het gezicht of de keel raakt.
- Het kinderzitje moet in overeenstemming zijn met het gewicht en de lengte van uw kind en moet correct zijn geplaatst in de auto. Voor een verhoogde veiligheid: HET KINDERZITJE MOET OP DE ACHTERBANK WORDEN GEMONTEERD.

OPMERKING

- Controleer voordat u een kinderzitje op de achterbank monteert, of dit goed past. Door de plaats waar de gordelsluitingen zich bevinden en door de vorm van de zitting is het mogelijk dat kinderzitjes van sommige fabrikanten moeilijk goed kunnen worden vastgezet.
  Als het kinderzitje gemakkelijk naar voren of naar een van beide zijden van de zitting kan worden getrokken nadat de veiligheidsgordel is vastgezet, kies dan een kinderzitje van een andere fabrikant.

⚠ WAARSCHUWING

- **Zie voor het monteren van een kinderzitje de instructies van de fabrikant. Het niet gebruiken van een geschikt kinderzitje kan leiden tot ernstig letsel van uw kind.**
- **Beweeg het kinderzitje in alle richtingen om te controleren of het goed vastzit. Als het kinderzitje niet goed is gemonteerd, kan bij een ongeluk of plotselinge stop zwaar letsel worden toegebracht aan het kind of aan andere inzittenden.**
- **Zet het kinderzitje, wanneer dit niet wordt gebruikt, vast met de veiligheidsgordel of verwijder het uit de auto, om te voorkomen dat het tijdens een ongeluk in de auto wordt rondgeslingerd.**

Afhankelijk van de zitpositie in de auto en het kinderzitje dat u gebruikt, kan het kinderzitje op een van de volgende twee manieren worden bevestigd:

- Met het onderste bevestigingspunt op de achterbank, maar ALLEEN als het kinderzitje is voorzien van ISO-FIX-bevestigingen (zie blz. 2-47).
- Met de veiligheidsgordel (zie blz. 2-35, 2-53).

Oudere kinderen

E00406700105

Oudere kinderen die niet meer in een kinderzitje kunnen, moeten op de achterbank gaan zitten en een combinatie van heup- en schoudergordel dragen.
De heupgordel moet goed aansluiten en laag op de buik worden gedragen, net onder de bovenkant van het heupbeen. Anders kan hij bij een ongeval in de buik dringen en letsel veroorzaken.

Geschiktheid voor verschillende ISOFIX-posities

E00411400113

Gewichtsgroep		Maat	Bevestiging	ISOFIX-posities auto	
				Bijrijder	Buitenste zitplaats tweede zitrij
reiswieg		F	ISO/L1	X	X
		G	ISO/L2	X	X
				X	X
0	- Tot 10 kg	E	ISO/R1	X	IL
				X	X
0+	- Tot 13 kg	E	ISO/R1	X	IL, IL*[1]
		D	ISO/R2	X	IL
		C	ISO/R3	X	IL
				X	X
I	- 9 - 18 kg	D	ISO/R2	X	IL
		C	ISO/R3	X	IL
		B	ISO/F2	X	IUF
		B1	ISO/F2X	X	IUF, IL*[2]
		A	ISO/F3	X	IUF
				X	X
II	- 15 - 25 kg			X	X
III	- 22 - 36 kg			X	X

Betekenis van de letters die in de bovenstaande tabel vermeld moeten worden:

- IUF - Geschikt voor universeel naar voren gericht ISOFIX-kinderzitje dat goedgekeurd is voor gebruik in de desbetreffende gewichtsgroep.
- IL - Geschikt voor bepaalde ISOFIX-kinderzitjes, vermeld in de bijgevoegde lijst.
  Deze ISOFIX-kinderzitjes zijn de zitjes uit de categorieën “specifieke auto”, “beperkt” of “semi-universeel”.
- X - ISOFIX-positie niet geschikt voor ISOFIX-kinderzitjes in deze gewichtsgroep en/of voor deze maat.

IL (informatie over originele onderdelen)

	Nr. origineel onderdeel	ECE-nr.
*1	MZ313589	E1-04301146
*2	MZ313045	E1-04301133

OPMERKING

- MITSUBISHI MOTORS Europe B.V. behoudt zich het recht voor wijzigingen aan te brengen zonder voorafgaande kennisgeving.
  Neem voor meer informatie contact op met een officieel MITSUBISHI MOTORS-servicepunt.

Geschiktheid voor verschillende zitposities

E00406800669

Gewichtsgroep		Zitpositie				
		Voorpassagier		Buitenste zitplaats tweede zitrij	Middelste zitplaats tweede zitrij	Derde zitrij
		Airbag ingeschakeld	Airbag uitgeschakeld*1			
0	- Tot 10 kg	X	X	U	X	X
0+	- Tot 13 kg	X	L*2, L*3	U, L*2, L*3	X	X
I	- 9 - 18 kg	L*4, L*5	L*4, L*5	U, L*4, L*5	L*4, L*5	X
II & III	- 15 - 36 kg	L*6	L*6	U, L*6	X	X

*1: Met voorpassagiersairbag uitgeschakeld via de ON-OFF-schakelaar van de voorpassagiersairbag

Betekenis van de letters die in de bovenstaande tabel vermeld staan:

- U - Geschikt voor “universele” kinderzitjes, die goedgekeurd zijn voor gebruik in de desbetreffende gewichtsgroep.
- UF - Geschikt voor “universele” kinderzitjes waarbij het kind naar de voorzijde van de auto gericht zit, die goedgekeurd zijn voor gebruik in de desbetreffende gewichtsgroep.
- L - Geschikt voor bepaalde kinderzitjes (originele MITSUBISHI MOTORS-onderdelen)
- B - Ingebouwde kinderzitjes die voor deze gewichtsgroep goedgekeurd zijn.
- X - Zitpositie die voor kinderen in deze gewichtsgroep niet geschikt is.

L (informatie over originele onderdelen)

	Nr. originele onderdelen	ECE-nr.
*2	MZ312807	E1-04301146
*3	MZ313589	E1-04301146
*4	MZ312745	E1-04301136
*5	MZ313045	E1-04301133
*6	MZ312808	E1-04301148

OPMERKING

- Er zijn geen originele MITSUBISHI MOTORS-onderdelen verkrijgbaar voor de gewichtsgroep “0 - 10 kg (0 - 9 maanden)”.

  MITSUBISHI MOTORS Europe B.V. behoudt zich het recht voor wijzigingen aan te brengen zonder voorafgaande kennisgeving.
  Neem voor meer informatie contact op met een officieel MITSUBISHI MOTORS Service Centrum.

Vastmaken van een kinderzitje aan de bevestigingen onderaan (ISOFIX-bevestigingen) en de bevestigingsband

E00406900471

Plaats onderste bevestigingen

De achterbank van uw auto is onderaan de rugleuning voorzien van ISOFIX-bevestigingen voor het vastmaken van een kinderzitje.

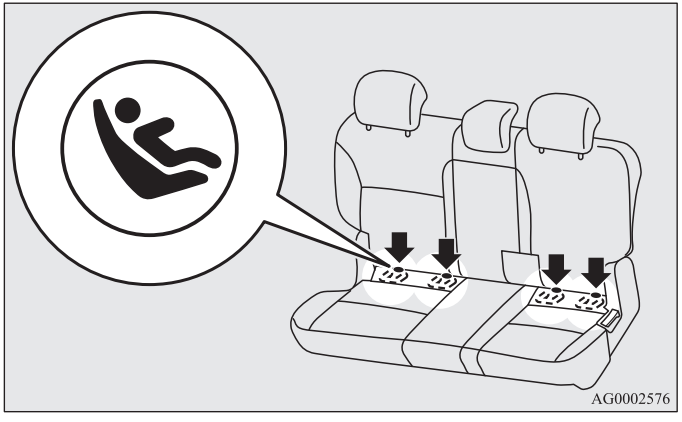

Plaatsen bevestigingsband

Aan de achterzijde van de rugleuning van de tweede zitrij bevinden zich 3 bevestigingspunten voor kinderzitjes. Deze dienen om de bevestigingsbanden van de kinderzitjes op de 3 zitplaatsen van de tweede zitrij vast te maken.

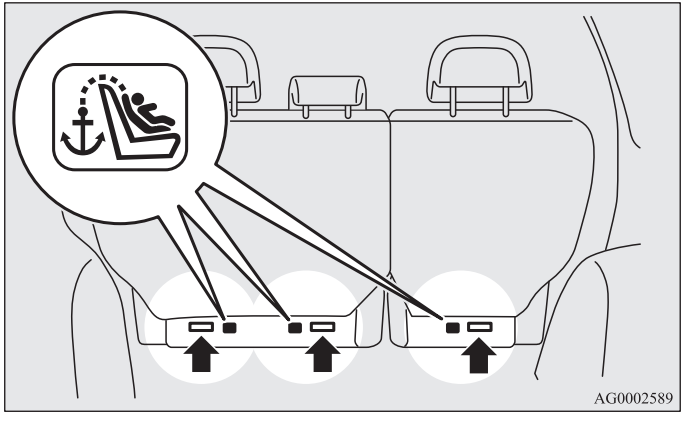

⚠ *WAARSCHUWING*

- **De bevestigingspunten voor kinderzitjes zijn ontworpen om de belasting van een correct geplaatst kinderzitje te kunnen weerstaan. De bevestigingspunten mogen onder geen enkel beding worden gebruikt voor veiligheidsgordels voor volwassenen of voor andere voorwerpen of uitrusting van de auto.**

Kinderzitje met ISOFIX-bevestigingen

Het kinderzitje is uitsluitend ontworpen voor zitplaatsen die zijn voorzien van bevestigingspunten aan de onderzijde. Maak het kinderzitje vast met de bevestigingspunten aan de onderzijde.
Het is niet nodig het kinderzitje met de veiligheidsgordels van de auto vast te maken.

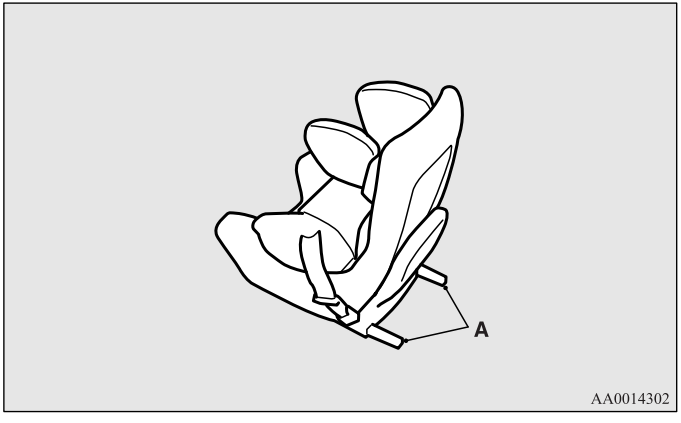

A: Verbindingsstukken kinderzitje

Plaatsen

1. Verwijder al het vuil in en rondom de verbindingsstukken en controleer of de veiligheidsgordel zich in de opgeborgen positie bevindt.
2. Druk de verbindingsstukken van het kinderzitje (A) in de uitsparing (B) volgens de instructies van de fabrikant van het zitje.

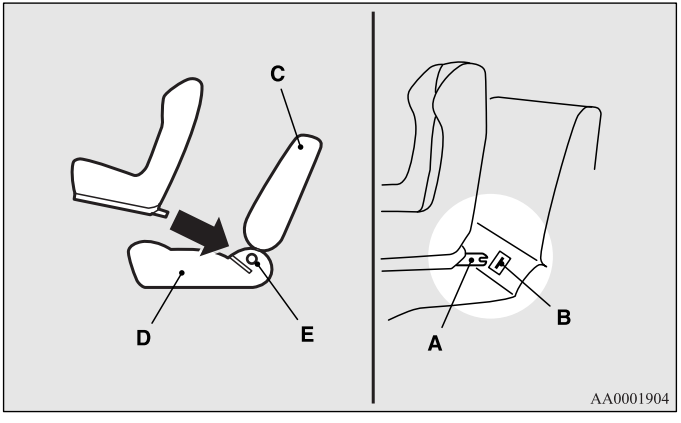

A: Verbindingsstuk
B: Uitsparing
C: Rugleuning
D: Zittingkussen
E: Onderste bevestigingspunt

3. Verwijder de hoofdsteun op de plaats waar u een kinderzitje wilt plaatsen.
4. Bevestig de haak (F) van de bovenste bevestigingsband van het kinderzitje aan het bevestigingspunt van de band (G), en span de band zodanig aan dat deze goed vastzit.

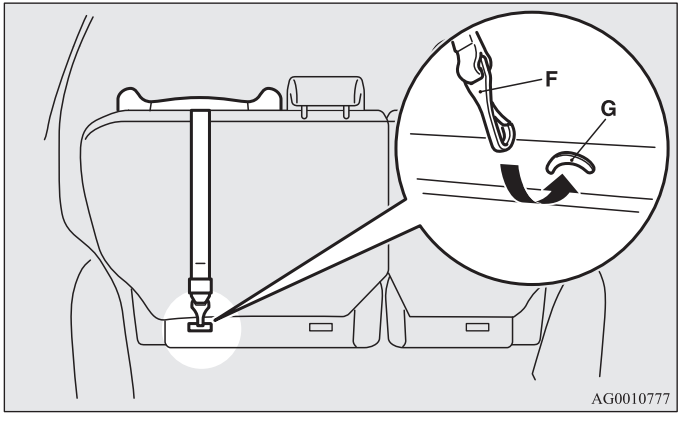

5. Beweeg het kinderzitje in alle richtingen om te controleren of het goed vastzit.

Verwijderen

Verwijder het kinderzitje volgens de instructies van de fabrikant van het zitje.

Plaatsen van een kinderzitje met behulp van een driepuntsgordel (met ELR-functie)

E00408700196

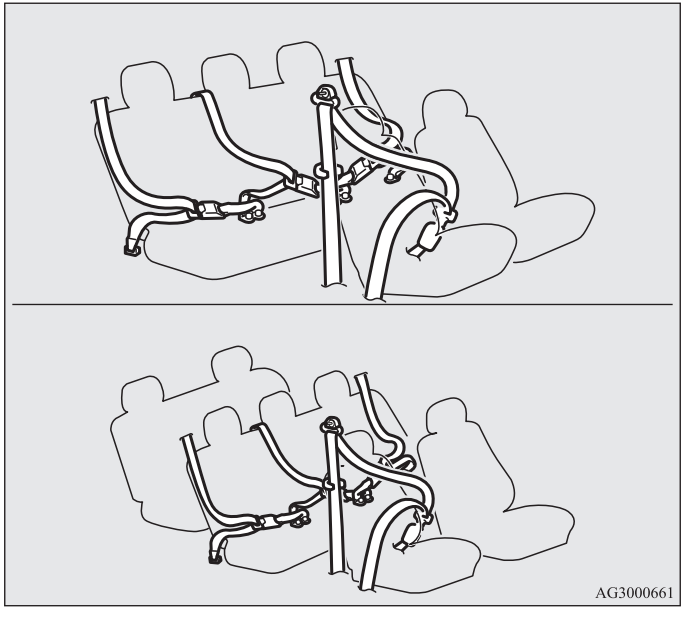

Plaatsen:

1. Zet het kinderzitje met de veiligheidsgordel vast. Schuif de gesp in de gordelsluiting totdat u een klikgeluid hoort.
2. Gebruik de blokkeerclip om ervoor te zorgen dat de gordel nergens meer niet goed aangespannen is.
3. Beweeg het kinderzitje in alle richtingen om te controleren of het goed vastzit.

⚠ WAARSCHUWING

- **Gebruik de blokkeerclip (A) voor bepaalde soorten kinderzitjes om persoonlijk letsel tijdens een aanrijding of een plotselinge manoeuvre te helpen voorkomen.**
  Deze moet worden bevestigd en gebruikt in overeenstemming met de instructies van de fabrikant van het zitje.
  Verwijder de blokkeerclip wanneer het kinderzitje wordt verwijderd.

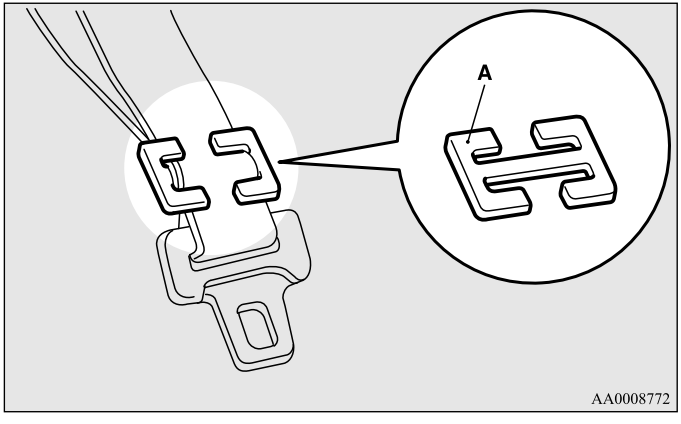

Controle veiligheidsgordels

E00406300475

- Controleer de gordels op inkepingen, op versleten of gerafeld materiaal en op gebarsten of vervormde metalen onderdelen. Vervang de gordel als deze defect is.
- Een vuile gordel dient met een neutraal schoonmaakmiddel in warm water te worden gereinigd. Spoel de gordel met water uit en laat hem daarna in de schaduw drogen. Probeer de gordels niet te bleken of te verven, aangezien dit de eigenschappen van de gordels kan beïnvloeden.

⚠ WAARSCHUWING

- **Wij raden u aan alle veiligheidsgordels met oprolmechanisme en bijbehorende onderdelen na een aanrijding te laten controleren. Wij raden u aan de veiligheidsgordels na een aanrijding te vervangen, tenzij de aanrijding met lage snelheid plaatsvond en er geen schade aan de gordels zichtbaar is en ze nog goed functioneren.**
- **Probeer zelf geen onderdelen van de veiligheidsgordels te repareren of vervangen; wij raden u aan deze werkzaamheden uit te laten voeren door een officieel MITSUBISHI MOTORS-servicepunt. Het onjuist repareren of vervangen kan de effectiviteit van de gordels verminderen, wat bij een ongeval tot ernstig letsel zou kunnen leiden.**
- **Als een gordelspanner eenmaal is geactiveerd, kan deze niet meer worden hergebruikt.**
  De gordelspanner dient in dat geval samen met het oprolmechanisme te worden vervangen.

Airbag inzittendenbeveiligingssysteem (SRS)

E00407201410

Deze informatie over de airbags bevat belangrijke informatie over de bestuurders- en bijrijdersairbag, de zij-airbags en de gordijnairbags.
De airbags zijn ontworpen als aanvulling op de primaire bescherming van de veiligheidsgordel van de bestuurder en bijrijder, en beschermen deze inzittenden tegen hoofd- en borstletsel bij bepaalde middelzware tot zware frontale aanrijdingen.
De bestuurdersairbag en bijrijdersairbag zijn tweefasen-airbags. De airbags worden geactiveerd door de schoksensoren (aan de voorzijde van de auto en in het midden van de vloer), die de kracht van de aanrijding registreren.

De zij-airbags (indien aanwezig) zijn ontworpen ter aanvulling op de veiligheidsgordels, en beschermen de bestuurder en bijrijder tegen borst- en onderbuikletsel bij bepaalde middelzware tot zware aanrijdingen van opzij.

De gordijnairbags (indien aanwezig) zijn ontworpen ter aanvulling op de veiligheidsgordels, en beschermen de bestuurder en bijrijder tegen hoofdletsel bij bepaalde middelzware tot zware aanrijdingen van opzij.

Het inzittendenbeveiligingssysteem (SRS) dient NIET ter vervanging van de veiligheidsgordels. Om bij alle soorten aanrijdingen en ongevallen een optimale bescherming te garanderen, moeten alle inzittenden (zowel de bestuurders als de passagiers) hun veiligheidsgordel dragen.

Werking van het inzittendenbeveiligingssysteem

E00407300948

Het inzittendenbeveiligingssysteem (SRS) beschikt over de volgende onderdelen:

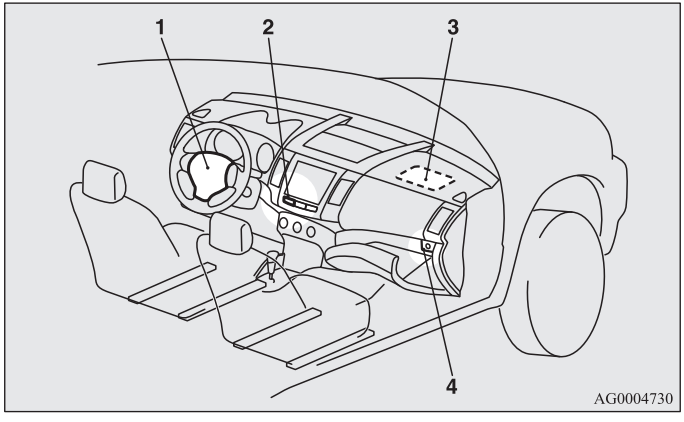

1- Airbag (bestuurder)
2- Controlelampje voor uitgeschakelde bijrijdersairbag
3- Airbag (bijrijder)
4- ON-OFF-schakelaar bijrijdersairbag

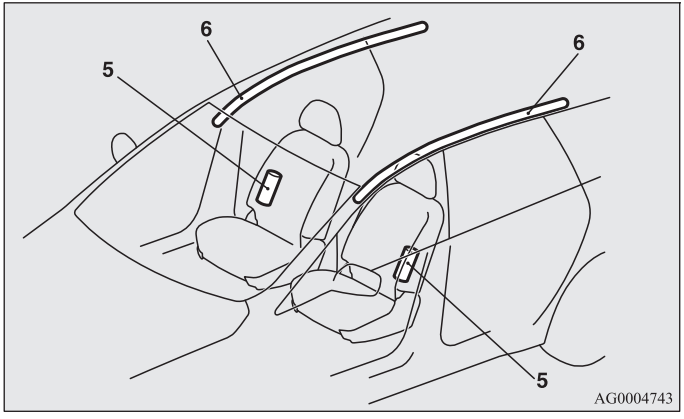

5- Zij-airbags*
6- Gordijnairbags*

De airbags werken alleen als het contactslot in de “ON”-stand of de “START”-stand staat.

Het activeren van de airbags gaat gepaard met een plotselinge, luide knal en er komt wat rook en poeder vrij. Deze omstandigheden zijn echter niet schadelijk en duiden niet op brand in de auto. Mensen met ademhalingsproblemen kunnen tijdelijke irritatie ondervinden als gevolg van de chemicaliën die worden gebruikt voor de activering; open als het veilig is de ruiten nadat de airbags zijn geactiveerd.
De airbags lopen na het activeren zeer snel leeg, dus er is weinig kans op een gehinderd zicht.

⚠ *OPGELET*

- **De airbags worden extreem snel opgeblazen. In bepaalde situaties kan contact met de airbags die worden opgeblazen leiden tot kleine verwondingen.**

⚠ WAARSCHUWING

- **HET IS VAN GROOT BELANG OM EEN CORRECTE ZITHOUDING AAN TE NEMEN.**
  Een bestuurder of bijrijder die te dicht bij het stuurwiel of het dashboard zit terwijl de airbag wordt geactiveerd, kan ernstig letsel oplopen.
  De airbags worden zeer snel en met grote kracht geactiveerd.
  Als de bestuurder en bijrijder niet correct zitten en hun gordel niet om hebben, kan het zijn dat de airbags hen niet goed beschermen, waardoor ze bij het opblazen van de airbags ernstig letsel kunnen oplopen.

⚠ WAARSCHUWING

- **Ga niet op de rand van de stoel zitten, en zorg ervoor dat uw hoofd en borst zich niet te dicht bij het stuurwiel of dashboard bevinden. Leg uw voeten of benen niet op of tegen het dashboard.**
- **Plaats kleine kinderen in een geschikt kinderzitje op de achterbank.**
  De achterbank is de veiligste plaats voor kinderen.

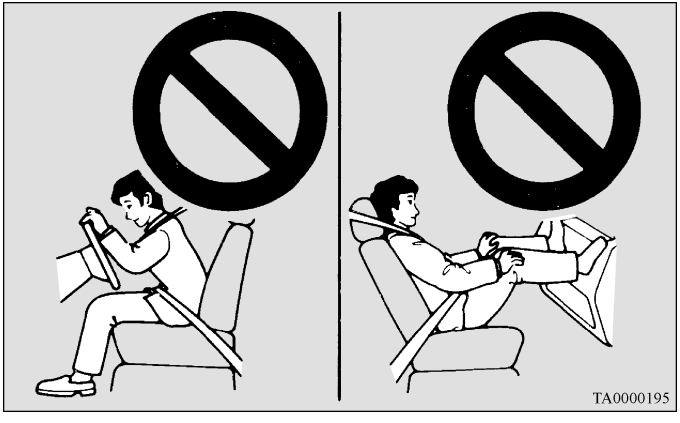

⚠ WAARSCHUWING

- **Kleine kinderen mogen nooit zonder gordel tegen het dashboard gaan staan, of in uw armen of op uw schoot plaatsnemen. Ze zouden hierdoor bij een aanrijding ernstig gewond kunnen raken, ook als de airbags worden opgeblazen. Kleine kinderen dienen in een geschikt kinderzitje op de achterbank plaats te nemen. Zie het hoofdstuk "Kinderzitje" in deze handleiding.**

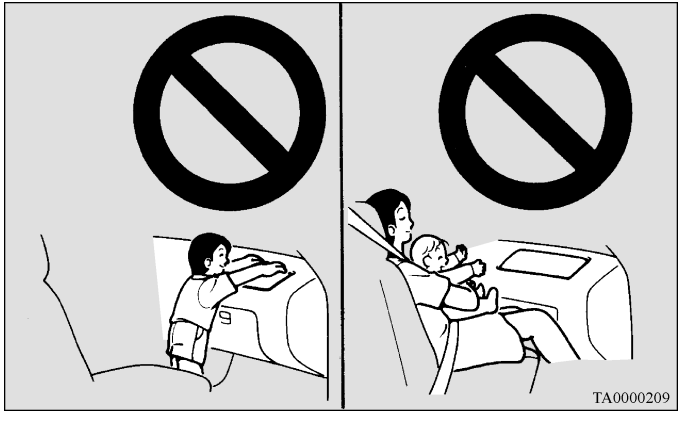

Gebruik naar achteren gerichte kinderzitjes alleen op de achterbank of zet de ON-OFF-schakelaar van de bijrijdersairbag in de "OFF"-stand. (Zie "Uitschakelen van een airbag" op bladzijde 2-61.)

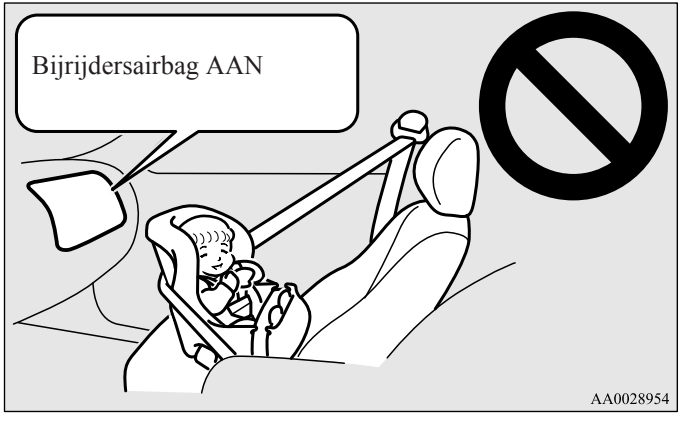

⚠ WAARSCHUWING

- **EEN NAAR ACHTEREN GERICHT KINDERZITJE mag NIET op de bijrijdersstoel worden geplaatst als de bijrijdersairbag niet is uitgeschakeld. Door de kracht waarmee de airbag wordt geactiveerd, kan het kind ernstig letsel oplopen.**
  Een naar achteren gericht kinderzitje moet op de achterbank worden geplaatst.

⚠ WAARSCHUWING

- **EEN NAAR VOREN GERICHT KINDERZITJE dient als het mogelijk is op de achterbank te worden geplaatst; bij gebruik op de voorstoel dient de voorstoel zo ver mogelijk naar achteren te worden gezet. Anders kan het kind ernstig letsel oplopen.**

⚠ WAARSCHUWING

- **Oudere kinderen dienen op de achterbank plaats te nemen en de veiligheidsgordel goed om te doen, indien nodig met behulp van een zitkussen.**

Waarschuwing voor het plaatsen van een kinderzitje in een auto met bijrijdersairbag

E00408800038

Het hier getoonde label is bevestigd in auto's met bijrijdersairbag.

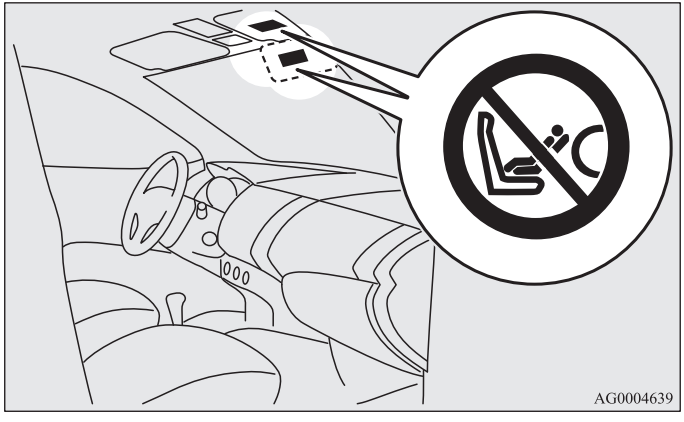

⚠ WAARSCHUWING

- **Gevaarlijk!**
  Plaats geen naar achteren gericht kinderzitje op een stoel waarvoor een airbag zit!

ON-OFF-schakelaar bijrijdersairbag

E00410100083

De ON-OFF-schakelaar van de bijrijdersairbag kan worden gebruikt om de bijrijdersairbag uit te schakelen. Als u een naar achteren gericht kinderzitje hebt dat alleen op de bijrijdersstoel kan worden geplaatst, zorg er dan voor dat u de bijrijdersairbag met de ON-OFF-schakelaar uitgeschakeld hebt voordat u het kinderzitje gebruikt.
(Zie “Uitschakelen van een airbag” op bladzijde 2-61.)
De ON-OFF-schakelaar voor de bijrijdersairbag bevindt zich in het dashboardkastje.

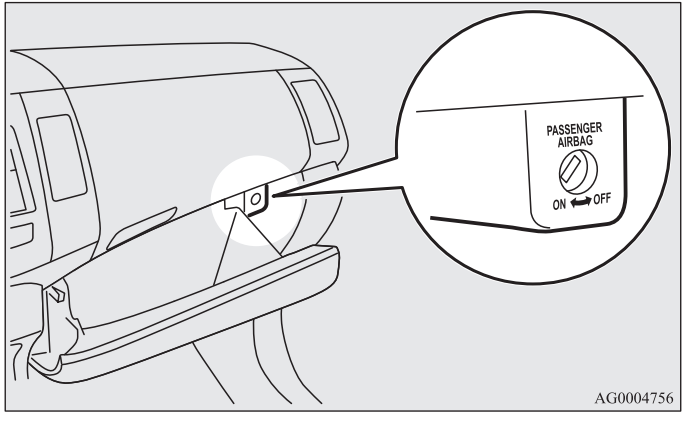

Controlelampje voor uitgeschakelde bijrijdersairbag

E00410200130

Het controlelampje voor een uitgeschakelde bijrijdersairbag bevindt zich in het dashboard.

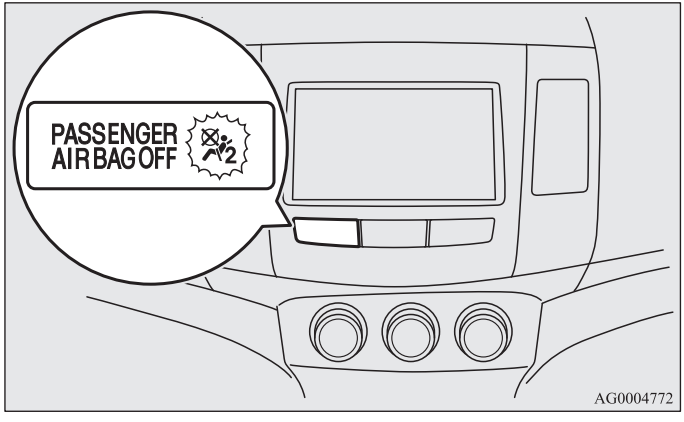

Het controlelampje moet gaan branden als het contactslot in de “ON”-stand wordt gezet en vervolgens na enkele seconden weer uitgaan.
Als de ON-OFF-schakelaar van de bijrijdersairbag in de “OFF”-stand is gezet, blijft het controlelampje branden om aan te geven dat de bijrijdersairbag is uitgeschakeld. Als de ON-OFF-schakelaar van de bijrijdersairbag weer in de “ON”-stand is gezet, dooft het controlelampje om aan te geven dat de bijrijdersairbag is ingeschakeld.

⚠ WAARSCHUWING

- **Bevestig geen accessoires die het controlelampje onzichtbaar maken en plak geen sticker op het controlelampje. Hierdoor kunt u de status van de bijrijdersairbag niet controleren.**

Uitschakelen van de bijrijdersairbag

E00412300034

⚠ WAARSCHUWING

- **Om de kans op ernstig letsel te beperken:**
  - **Verwijder de contactsleutel altijd uit het contactslot voordat u de ON-OFF-schakelaar van de airbag bedient. Als u dit niet doet, kan de werking van de airbag negatief worden beïnvloed.**
  - **Wacht nadat u het contactslot van de “ON”-stand in de “LOCK”-stand hebt gezet ten minste 60 seconden voordat u de ON-OFF-schakelaar van de airbag bedient.**
    Het airbagsysteem is ontworpen om voldoende spanning vast te houden om de airbag te activeren.
  - **Verwijder de sleutel altijd uit de ON-OFF-schakelaar van de airbag nadat u deze bediend hebt. Als u dit niet doet, kan de ON-OFF-schakelaar van de airbag in een onjuiste stand komen te staan.**
  - **Zet de ON-OFF-schakelaar voor de bijrijdersairbag alleen in de “OFF”-stand als er een naar achteren gericht kinderzitje op de bijrijdersstoel wordt geplaatst.**
  - **Plaats geen naar achteren gericht kinderzitje op de bijrijdersstoel als het controlelampje niet gaat branden als de ON-OFF-schakelaar voor de bijrijdersairbag in de “OFF”-stand is gezet. Wij raden u aan het complete airbagsysteem te laten nakijken door een officieel MITSUBISHI MOTORS-servicepunt.**

⚠ WAARSCHUWING

- **Laat niemand plaatsnemen op de bijrijdersstoel als het controlelampje blijft branden nadat de ON-OFF-schakelaar van de bijrijdersairbag in de "ON"-stand is gezet. Wij raden u aan het complete airbagsysteem te laten nakijken door een officieel MITSUBISHI MOTORS-servicepunt.**

Volg deze stappen om de bijrijdersairbag uit te schakelen:

1. Steek de sleutel in de ON-OFF-schakelaar van de airbag en zet de schakelaar in de "OFF"-stand.
2. Verwijder de sleutel uit de sleutelopening van de ON-OFF-schakelaar van de airbag.
3. Steek de sleutel in het contactslot en zet het contactslot in de "ON"-stand. Het controlelampje voor een uitgeschakelde bijrijdersairbag blijft branden.

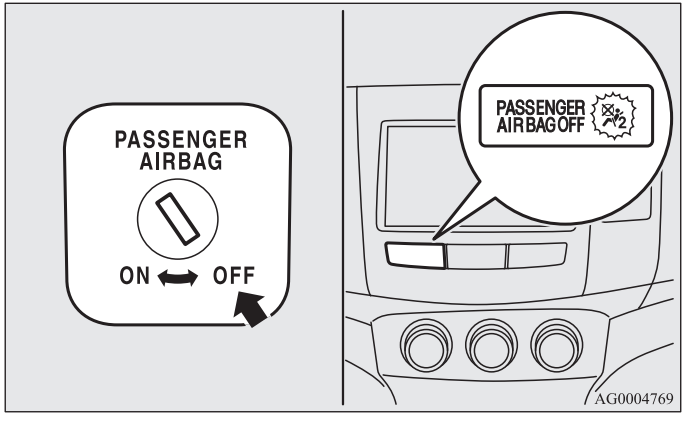

De bijrijdersairbag is nu uitgeschakeld en kan niet worden geactiveerd totdat de airbag weer wordt ingeschakeld.

Bestuurders- en bijrijdersairbag

E00407400486

De bestuurdersairbag bevindt zich onder het stuurwielkussen. De bijrijdersairbag bevindt zich in het dashboard boven het dashboardkastje.
De bestuurders- en bijrijdersairbag zijn ontworpen om gelijktijdig te worden geactiveerd, ook al zit er niemand op de bijrijdersstoel.
De bestuurdersairbag wordt in twee fasen geactiveerd, afhankelijk van de kracht van de aanrijding.
De bijrijdersairbag wordt gelijktijdig met de bestuurdersairbag geactiveerd, ook al zit er niemand op de bijrijdersstoel, en wordt in twee fasen geactiveerd, afhankelijk van de kracht van de aanrijding.

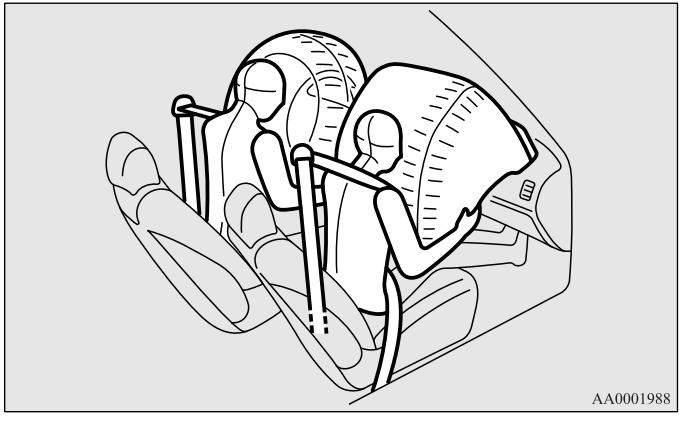

Activering van de airbags vóór

E00407501149

De airbags vóór ZIJN ONTWORPEN OM TE WORDEN GEACTIVEERD bij…

De airbags vóór zijn ontworpen om te worden geactiveerd als de auto betrokken raakt bij een middelzware tot zware frontale aanrijding. Voorbeelden van bepaalde typische omstandigheden worden in de afbeelding getoond.

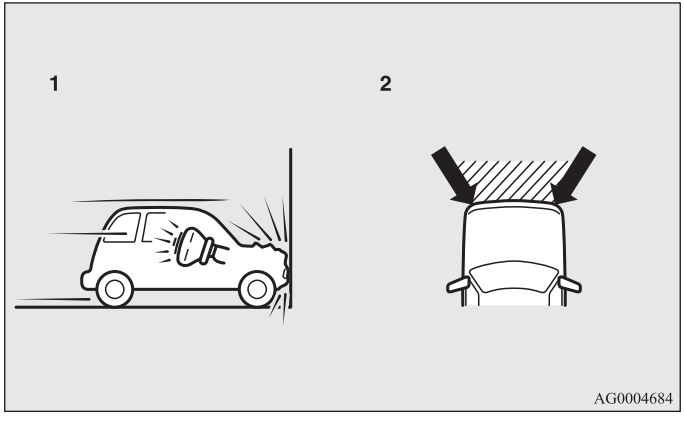

1- Een frontale aanrijding met een massieve muur met een snelheid van ongeveer 25 km/h of hoger
2- Een middelzware tot zware frontale aanrijding binnen het gearceerde gedeelte tussen de pijlen

De airbags vóór zullen worden geactiveerd als de kracht van de aanrijding hoger is dan de drempelwaarde, vergelijkbaar met een frontale aanrijding met een snelheid van 25 km/h met een massieve muur die niet beweegt of vervormt. Als de kracht van de aanrijding lager is dan de bovengenoemde drempelwaarde, kan het zijn dat de airbags vóór niet geactiveerd worden. De drempelsnelheid zal echter aanzienlijk hoger zijn als de auto een voorwerp raakt dat de schok absorbeert door te vervormen of bewegen (bijvoorbeeld een andere stilstaande auto, een paal of een vangrail).

Aangezien u bij een frontale aanrijding gemakkelijk van uw plaats kunt raken, is het van groot belang dat de veiligheidsgordels altijd op de juiste wijze gedragen wordt. De veiligheidsgordels zorgen ervoor dat u op veilige afstand van het stuurwiel en het dashboard blijft op het moment dat de airbags in werking treden. De eerste fase van de activering van de airbags is de meest krachtige en kan leiden tot ernstig letsel. Bovendien zorgen de veiligheidsgordels bij een aanrijding voor de primaire bescherming. De airbags van het inzittendenbeveiligingssysteem (SRS) zijn ontworpen als extra bescherming. Zorg er daarom voor dat de veiligheidsgordels altijd op de juiste manier worden gedragen, zowel voor uw eigen veiligheid als voor die van alle andere inzittenden.

De airbags vóór WORDEN MOGELIJK NIET GEACTIVEERD bij…

Bij bepaalde soorten frontale aanrijdingen moet de carrosseriestructuur van de auto de schok absorberen om de inzittenden te beschermen tegen letsel. (De voorzijde van de carrosserie kan aanzienlijk vervormen bij het absorberen van de schok.) Onder dergelijke omstandigheden worden de airbags vóór mogelijk niet geactiveerd, ongeacht de vervorming en beschadiging van de carrosserie.

Voorbeelden van bepaalde typische omstandigheden worden in de afbeelding getoond.

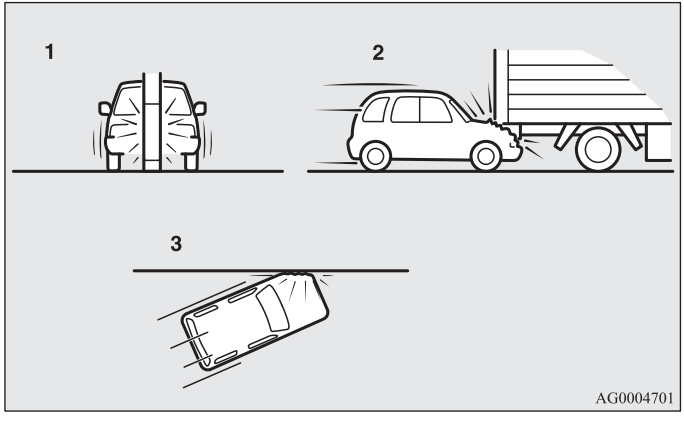

1- Aanrijding met een lantaarnpaal, een boom of een ander smal voorwerp
2- Auto schuift onder de achterzijde van een vrachtwagen
3- Schuine frontale aanrijdingen

Aangezien de airbags vóór de inzittenden niet bij alle soorten frontale aanrijdingen beschermen, dienen de veiligheidsgordels altijd op de juiste manier te worden gedragen.

De airbags vóór ZIJN NIET ONTWORPEN OM TE WORDEN GEACTIVEERD bij…

De airbags vóór zijn niet ontworpen om te worden geactiveerd onder omstandigheden waaronder ze geen bescherming kunnen bieden aan de inzittenden.
Dergelijke omstandigheden worden in de afbeelding aangegeven.

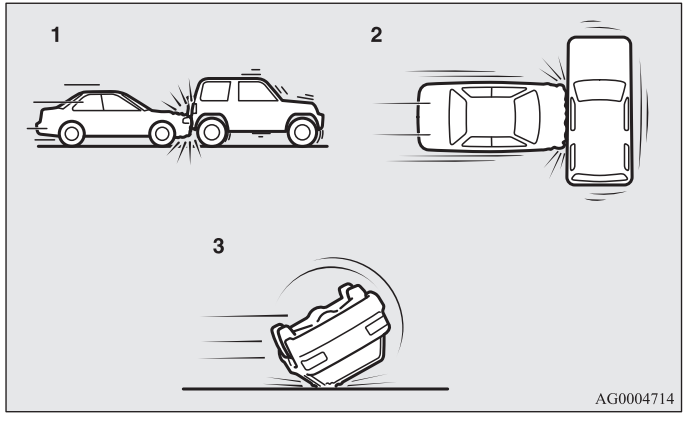

1- Aanrijdingen van achteren
2- Aanrijdingen van opzij
3- De auto kantelt of gaat over de kop

Aangezien de airbags vóór de inzittenden niet bij alle soorten frontale aanrijdingen beschermen, dienen de veiligheidsgordels altijd op de juiste manier te worden gedragen.

De airbags vóór KUNNEN WORDEN GEACTIVEERD bij…

De airbags vóór kunnen worden geactiveerd als de onderzijde van de auto wordt blootgesteld aan een middelzware tot zware schok (schade aan het onderstel).
Voorbeelden van bepaalde typische omstandigheden worden in de afbeelding getoond.

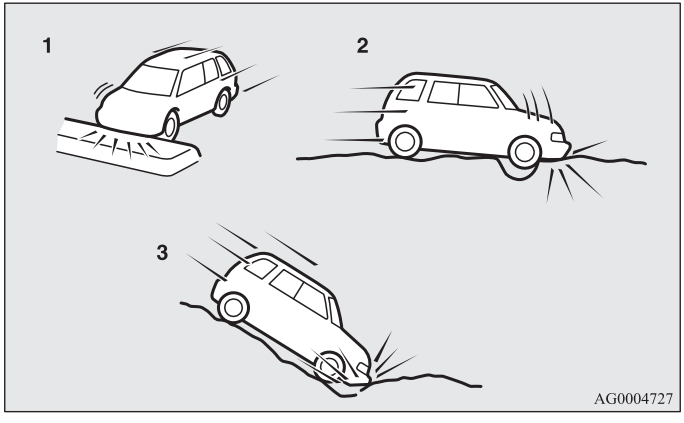

1- Aanrijding met een vluchtheuvel of stoeprand
2- Auto rijdt over een diep gat
3- Auto rijdt over een steile helling naar beneden en raakt de grond

Het is van groot belang dat de veiligheidsgordels altijd op de juiste manier worden gedragen, aangezien de airbags vóór kunnen worden geactiveerd bij bepaalde onverwachte schokken, zoals aangegeven in de afbeelding, waardoor u van uw plaats kunt raken. De veiligheidsgordels zorgen ervoor dat u op vei-

lige afstand van het stuurwiel en het dashboard blijft op het moment dat de airbags in werking treden. De eerste fase van het opblazen van de airbag is de meest krachtige. Als u tijdens deze fase in contact komt met de airbag, kunt u ernstig letsel oplopen.

⚠ WAARSCHUWING

- **Bevestig geen voorwerpen zoals badges of accessoires aan het stuurwielkussen. Deze kunnen inzittenden raken en verwonden als de airbag wordt geactiveerd.**
- **Plaats geen voorwerpen op en bevestig geen voorwerpen aan het dashboard boven het dashboardkastje. Deze kunnen inzittenden raken en verwonden als de airbag wordt geactiveerd.**

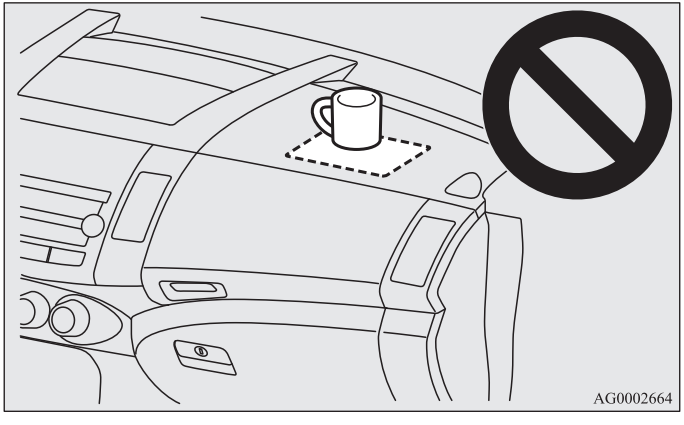

⚠ WAARSCHUWING

- **Bevestig geen accessoires aan de voorruit en plaats geen accessoires voor de voorruit. Deze voorwerpen kunnen het activeren van de airbag hinderen, of een inzittende raken en verwonden als de airbags worden geactiveerd.**
- **Plaats geen bagage, huisdieren of andere voorwerpen tussen de airbags en de bestuurder of bijrijder. Hierdoor kan de airbag bij het activeren gehinderd worden of letsel veroorzaken.**
- **Vlak na het activeren zijn de onderdelen van het airbagsysteem heet. Raak deze onderdelen niet aan. Dit kan leiden tot brandwonden.**
- **Het airbagsysteem werkt slechts één keer. Zodra de airbags zijn geactiveerd, werken ze niet meer. Ze dienen onmiddellijk te worden vervangen. Wij raden u aan het complete airbagsysteem te laten nakijken door een officieel MITSUBISHI MOTORS-servicepunt.**

Zij-airbagsysteem*

E00407600303

De zij-airbags (A) zitten opgeborgen in de rugleuningen van respectievelijk de bestuurdersstoel en de bijrijdersstoel.
De zij-airbags zijn zo ontworpen dat ze alleen worden opgeblazen aan de voertuigzijde die wordt aangereden, ook wanneer de bijrijdersstoel leeg is.

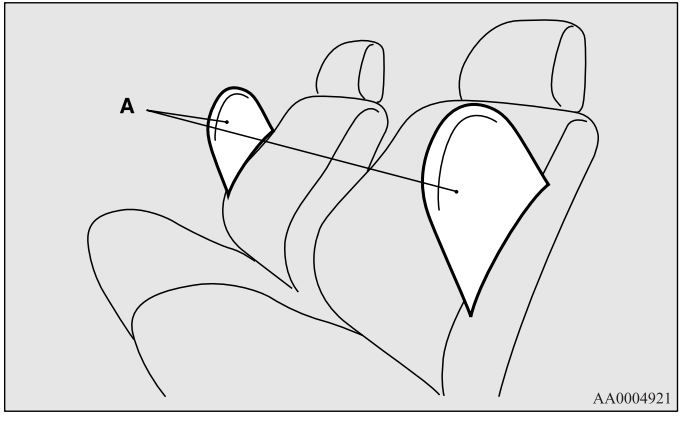

Op de rugleuningen die een airbag bevatten, is het hier afgebeelde etiket bevestigd.

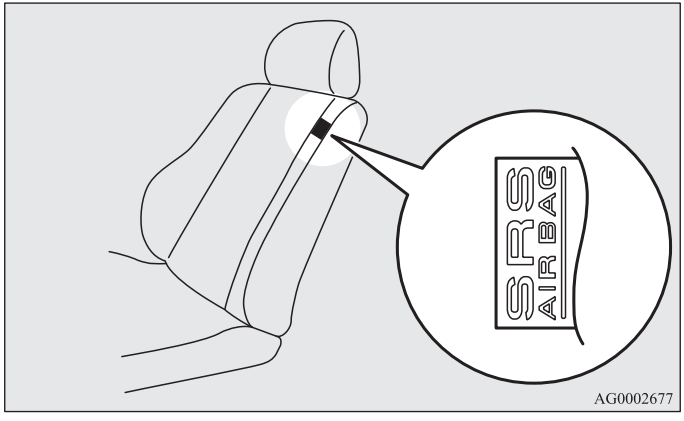

Gordijnairbags*

E00409100113

De gordijnairbags zitten in de voorstijlen en dakranden. De gordijnairbags zijn zo ontworpen dat ze enkel worden opgeblazen aan de voertuigzijde die wordt aangereden, ook wanneer de bijrijdersstoel of de tweede zitrij aan de desbetreffende zijde leeg is.

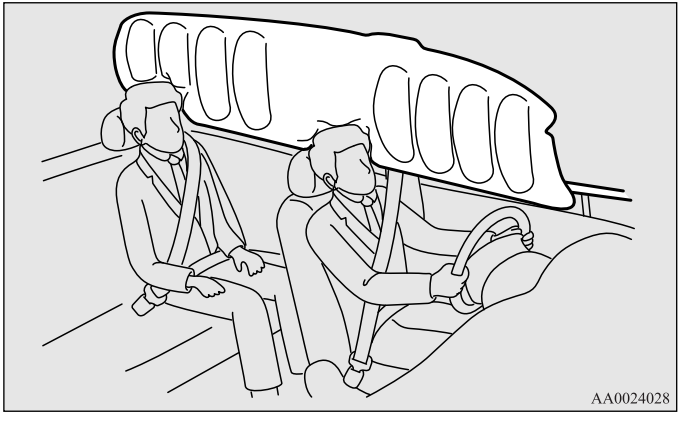

Activering van de zij-airbags en gordijnairbags

E00407700883

De zij-airbags en gordijnairbags ZIJN ONTWORPEN OM TE WORDEN GEACTIVEERD bij...

De zij-airbags en gordijnairbags zijn ontworpen om te worden geactiveerd wanneer de auto bij een middelzware tot zware aanrijding van opzij in het midden van de passagiersruimte betrokken raakt.
De typische omstandigheden worden in de afbeelding getoond.

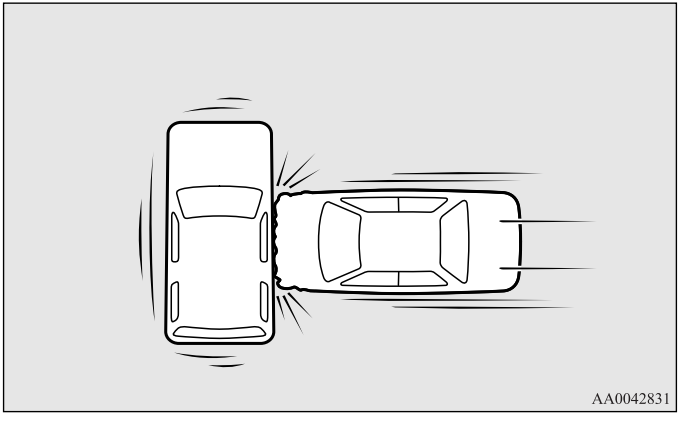

De veiligheidsgordels zorgen bij een aanrijding voor de primaire bescherming. De zij-airbags en gordijnairbags van het inzittendenbeveiligingssysteem (SRS) zijn ontworpen als extra bescherming. Zorg er daarom voor dat de veiligheidsgordels altijd op de juiste manier worden gedragen, zowel voor uw eigen veiligheid als voor die van alle andere inzittenden.

De zij-airbags en gordijnairbags WORDEN MOGELIJK NIET GEACTIVEERD bij...

Bij bepaalde soorten zijdelingse aanrijdingen dient de carrosseriestructuur van de auto de schok te absorberen om de inzittenden te beschermen tegen letsel. (De zijkant van de carrosserie kan aanzienlijk vervormen bij het absorberen van de schok.) Onder dergelijke omstandigheden worden de zij-airbags en gordijnairbags mogelijk niet geactiveerd, ongeacht de vervorming en beschadiging van de carrosserie. Bovendien kan het, afhankelijk van de plaats van de aanrijding, voorkomen dat de zij-airbags en gordijnairbags niet gelijktijdig worden geactiveerd. Voorbeelden van bepaalde typische omstandigheden worden in de afbeelding getoond.

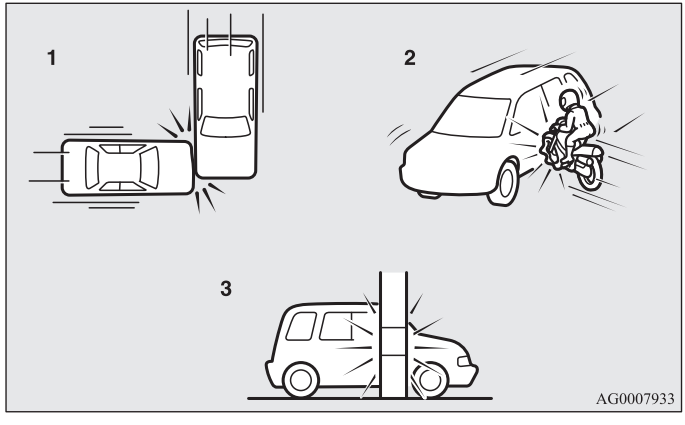

1- Aanrijdingen van opzij tegen een ander deel van de auto dan de passagiersruimte
2- Een motorfiets of een vergelijkbaar smal voertuig rijdt tegen de zijkant van de auto
3- Aanrijding met een lantaarnpaal, een boom of een ander smal voorwerp

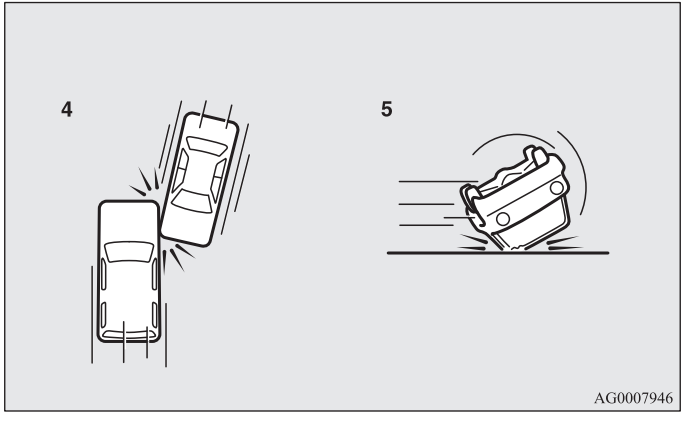

4- Schuine aanrijdingen van opzij
5- De auto kantelt of gaat over de kop

Aangezien de zij-airbags en gordijnairbags de inzittenden niet bij alle soorten aanrijdingen van opzij beschermen, moet u ervoor zorgen dat de veiligheidsgordels altijd op de juiste wijze gedragen worden.

De zij-airbags en gordijnairbags ZIJN NIET ONTWORPEN OM TE WORDEN GEACTIVEERD bij...

De zij-airbags en gordijnairbags zijn niet ontworpen om te worden geactiveerd onder omstandigheden waaronder ze geen bescherming kunnen bieden aan de inzittenden. Dergelijke omstandigheden worden in de afbeelding aangegeven.

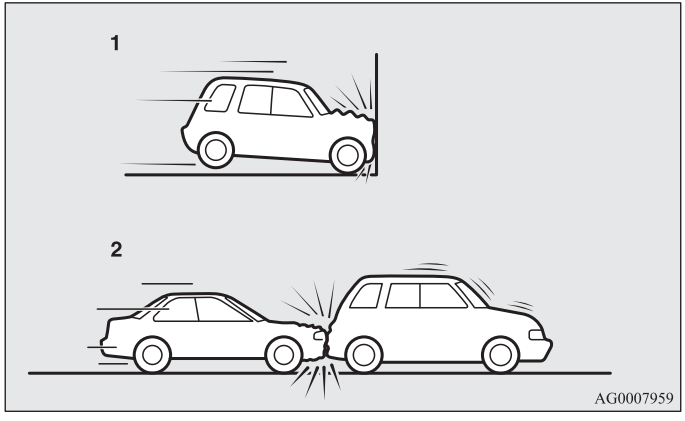

1- Frontale aanrijdingen
2- Aanrijdingen van achteren

Aangezien de zij-airbags en gordijnairbags de inzittenden niet bij alle soorten aanrijdingen van opzij beschermen, moet u ervoor zorgen dat de veiligheidsgordels altijd op de juiste wijze gedragen worden.

⚠ *WAARSCHUWING*

- **De zij-airbags zijn ontworpen als aanvulling op de veiligheidsgordels bij bepaalde aanrijdingen van opzij. De veiligheidsgordels dienen altijd op de juiste manier te worden gedragen, en de bestuurder en passagiers dienen ver genoeg naar achteren en rechtop te zitten zonder tegen de ruit of het portier te leunen.**

⚠ WAARSCHUWING

- **De zij-airbags en gordijnairbags worden met grote kracht geactiveerd. De bestuurder en passagiers mogen hun armen niet uit het raam houden en mogen niet tegen het portier leunen, om de kans op ernstig letsel als gevolg van het activeren van de zij-airbags en gordijnairbags te beperken.**

⚠ WAARSCHUWING

- **Sta niet toe dat een inzittende op de tweede zitrij de rugleuning van een van de voorstoelen vasthoudt, om de kans op letsel als gevolg van het activeren van de zij-airbags te beperken. Wees extra voorzichtig met kinderen.**
- **Plaats geen voorwerpen bij of voor de rugleuning van de voorstoelen. Deze zouden het activeren van de zij-airbags kunnen hinderen en ook letsel kunnen veroorzaken als ze worden weggeslingerd door het geactiveerd worden van de zij-airbags.**
- **Breng geen stickers, labels of extra bekleding aan op de rugleuning van de voorstoelen. Deze zouden namelijk het opblazen van de zij-airbag kunnen belemmeren.**
- **Gebruik geen stoelhoezen op stoelen met zij-airbag. Trek geen hoes of overtrek over stoelen met zij-airbag. Deze zou namelijk het opblazen van de zij-airbag kunnen belemmeren.**

⚠ WAARSCHUWING

- **Bevestig geen microfoon (A) of ander apparaat of voorwerp rondom het gedeelte waar de gordijnairbags (B) worden geactiveerd, zoals op de voorruit, de portierruiten, de voor- en achterstijlen, het dak en de handgrepen. Als de gordijnairbags worden geactiveerd, wordt de microfoon of het andere apparaat of voorwerp met grote kracht weggeslingerd of worden de gordijnairbags mogelijk niet correct geactiveerd, wat tot ernstig letsel kan leiden.**

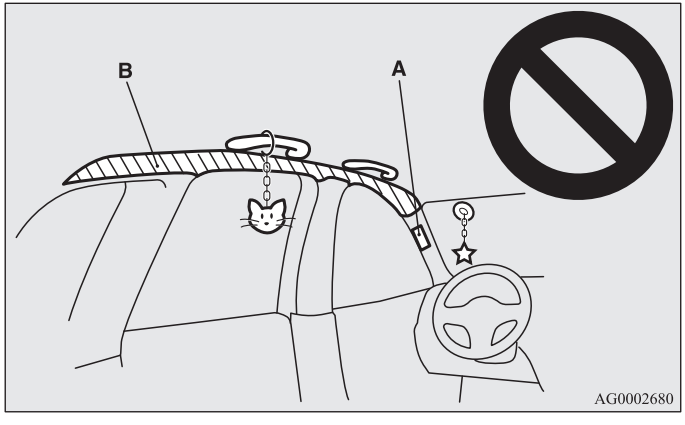

⚠ WAARSCHUWING

- **Hang geen kleerhanger of zwaar of scherp voorwerp aan de kledinghaak. Als de gordijnairbag wordt geactiveerd, kan een dergelijk voorwerp met grote kracht worden weggeslingerd of het activeren van de gordijnairbag gehinderd worden. Hang kleding direct aan de kledinghaak (zonder kleerhanger). Zorg dat er geen zware of scherpe voorwerpen in de zakken zitten van de kleding die u aan de kledinghaak hangt.**
- **Plaats geen naar achteren gericht kinderzitje op de voorpassagiersstoel. Een naar voren gericht kinderzitje dient indien mogelijk op de achterbank te worden geplaatst. Als er een naar voren gericht kinderzitje op de voorpassagiersstoel moet worden geplaatst, zet deze laatste dan zo ver mogelijk naar achteren en zie erop toe dat het kind in het zitje blijft zitten en uit de buurt van het portier blijft.**
- **Sta niet toe dat het kind tegen het voorportier of dicht erbij leunt, zelfs niet wanneer het kind in een kinderzitje zit.**
  Het hoofd van het kind mag ook niet leunen tegen of dicht bij de zone waar de zij-airbags en de gordijnairbags zich bevinden. Dit is gevaarlijk als de zij-airbags of gordijnairbags worden geactiveerd.
  Als niet al deze aanwijzingen opgevolgd worden, kan dit ernstig letsel van het kind tot gevolg hebben.
- **Wij raden u aan om alle werkzaamheden aan en rondom het zij-airbagsysteem te laten uitvoeren door een officieel MITSUBISHI MOTORS Service Centrum.**

Waarschuwingslampje/-display inzittendenbeveiligingssysteem (SRS)

E00407801038

Het waarschuwingslampje/-display wordt ingeschakeld als er een storing in het systeem zit. Bovendien wordt “SERVICE REQUIRED” (service noodzakelijk) weergegeven op het multi-informatiedisplay.
Als het contactslot in de “ON”-stand wordt gezet, dient het waarschuwingslampje gedurende enkele seconden te gaan branden, waarna het lampje weer dooft.
Het controlelampje gaat branden en blijft branden nadat de airbags en gordelspanners zijn geactiveerd.
Het waarschuwingslampje wordt gedeeld door het inzittendenbeveiligingssysteem (SRS) en het gordelspannersysteem.

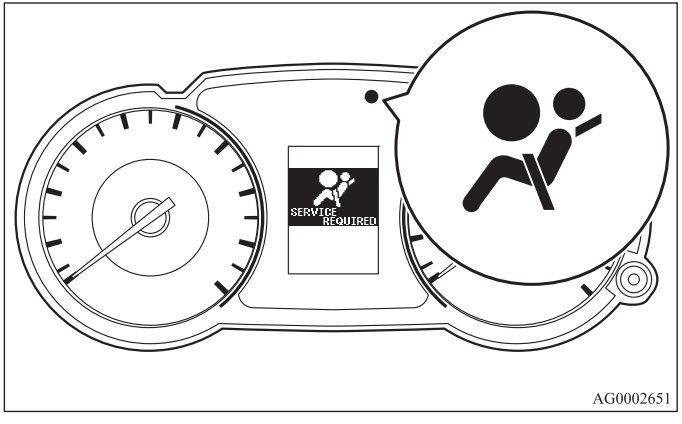

AG0002651

⚠ WAARSCHUWING

- **Als het waarschuwingslampje/-display als volgt werkt, kan er een storing in het systeem zitten. In dat geval werken de airbags of gordelspanners mogelijk niet meer correct bij een aanrijding, enz., wat tot ernstig letsel kan leiden. Laat het systeem daarom zo snel mogelijk nakijken door een MITSUBISHI MOTORS-dealer.**
  - **Het waarschuwingslampje gaat niet branden of blijft branden wanneer het contact in de “ON”-stand is gezet.**
  - **Het waarschuwingslampje gaat branden tijdens het rijden.**
  - **Er verschijnt een waarschuwing tijdens het rijden.**

Onderhoud inzittendenbeveiligingssysteem (SRS)

E00407901130

⚠ WAARSCHUWING

- **Wij raden u aan onderhoudswerkzaamheden aan of in de buurt van onderdelen van het SRS alleen uit te laten voeren door een officieel MITSUBISHI MOTORS Service Centrum.**
  Onjuist uitgevoerde werkzaamheden aan onderdelen van het SRS kunnen leiden tot het onbedoeld activeren of defect raken van het SRS; beide situaties kunnen leiden tot ernstig letsel.
- **Breng geen wijzigingen aan het stuurwiel, de oprolmechanismen en de andere onderdelen van het inzittendenbeveiligingssysteem (SRS) aan. Het vervangen van het stuurwiel of aanpassen van de voorbumper of carrosseriestructuur kan een nadelig effect hebben op de werking van het SRS en resulteren in letsel.**
- **Als uw auto beschadigd is geraakt, raden wij u aan het SRS te laten nakijken om er zeker van te zijn dat het correct functioneert.**
- **Breng bij auto's met zij-airbags geen wijzigingen aan de voorstoelen, de middenstijlen en de middenconsole aan.**
  Dit kan een nadelig effect hebben op de werking van het SRS en resulteren in letsel.
  Als er scheuren, krassen, barsten of andere beschadigingen aanwezig zijn in de stoelbekleding bij de zij-airbag, de voorstijlen, de achterstijlen of dakranden, dient u het SRS direct te laten nakijken bij een officieel MITSUBISHI MOTORS Service Centrum.

OPMERKING

- Als u de auto doorverkoopt, verzoeken wij u dringend om de nieuwe eigenaar erop te wijzen dat de auto is voorzien van een SRS, en hem te verwijzen naar het desbetreffende hoofdstuk in deze handleiding.
- Als uw auto moet worden afgevoerd, zorg er dan voor dat dit volgens de plaatselijke wetgeving gebeurt en neem van tevoren contact op met een officieel MITSUBISHI MOTORS Service Centrum om het airbagsysteem veilig te laten ontmantelen.

Instrumenten en controleorganen

Instrumenten 3- 2
Multi-informatiedisplay 3- 4
Controlelampje, waarschuwingslampje en
lijst informatievenster 3- 41
Controlelampjes 3- 53
Waarschuwingslampjes 3- 54
Weergave informatievenster. 3- 57
Combinatieschakelaar voor koplampen
en dimlicht 3- 61
Koplamphoogteverstelling. 3- 67
Richtingaanwijzerhendel 3- 69
Schakelaar waarschuwingsknipperlichten 3- 70
Schakelaar mistlampen 3- 71
Schakelaar ruitenwissers en -sproeier 3- 72
Schakelaar voorruitverwarming*. 3- 81
Koplampsproeierschakelaar*. 3- 80
Schakelaar achterruitverwarming 3- 81
Schakelaar claxon 3- 82

Instrumenten

E00500100573

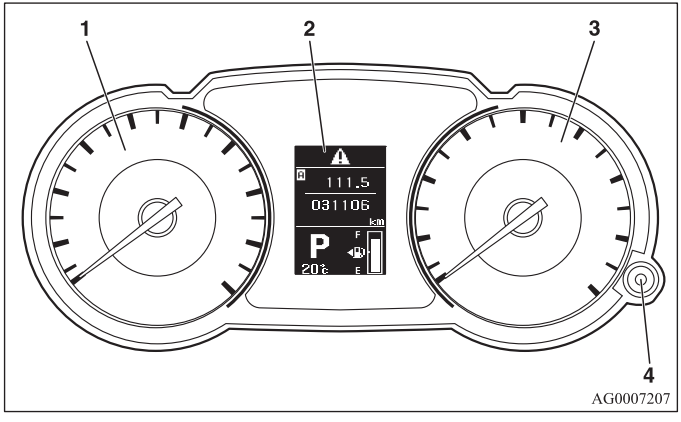

1- Snelheidsmeter (km/h of mph + km/h)
2- Multi-informatiedisplay Blz. 3-4
   Lijst multi-informatiedisplay Blz. 3-41
3- Toerenteller Blz. 3-2
4- Dimschakelaar (regeling dashboardverlichting)
   → Blz. 3-3

Toerenteller

E00500300445

De toerenteller geeft het motortoerental (omw/min) aan. Aan de hand van de toerenteller kunt u zuiniger rijden en voorkomen dat u met een te hoog motortoerental rijdt (rode zonde).

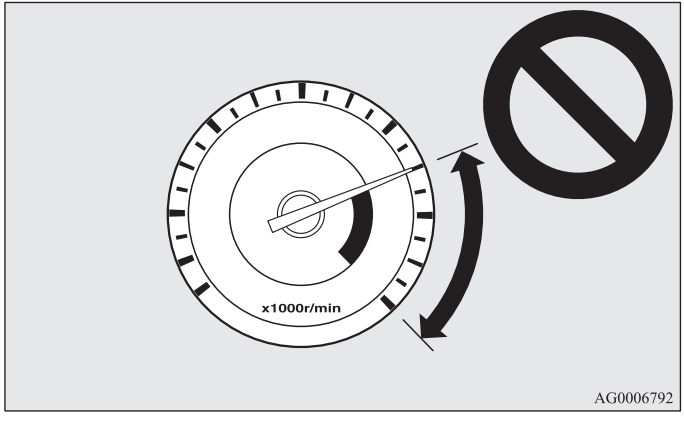

⚠ *OPGELET*

- **Houd de toerenteller tijdens het rijden in de gaten om te voorkomen dat de wijzer van de toerenteller in de rode zone (te hoog motortoerental) komt.**

Dimschakelaar (regeling dashboardverlichting)

E00519800055

Wanneer u deze knop indrukt, klinkt er ter bevestiging een geluidssignaal en verandert de sterkte van de instrumentenpaneelverlichting.

OPMERKING

- Wanneer u de knop langer dan 1 seconde ingedrukt houdt, worden alle niveaus van de lichtsterkte achtereenvolgens weergegeven totdat u de knop loslaat.
  Selecteer de gewenste lichtsterkte.
- Er kunnen 8 niveaus worden ingesteld voor als de verlichting is ingeschakeld en 8 niveaus voor als deze niet is ingeschakeld.
- Als de lichtschakelaar in de “AUTO”-stand staat, wordt de instrumentenpaneelverlichting automatisch aangepast aan de lichtsterkte buiten de auto.
- De ingestelde sterkte van de instrumentenpaneelverlichting wordt opgeslagen als het contactslot in de “LOCK”-stand wordt gezet.

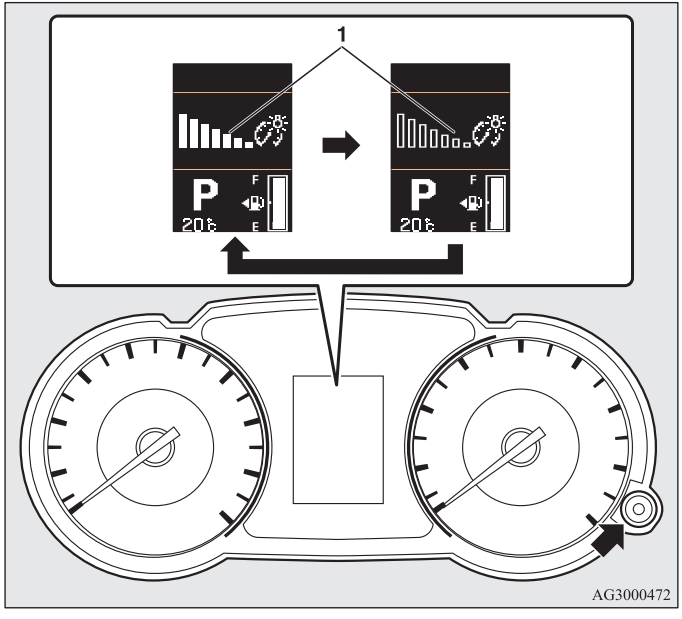

1- Weergave lichtsterkte

Multi-informatiedisplay

E00519900186

Op het multi-informatiedisplay wordt de volgende informatie weergegeven: waarschuwingen, kilometerteller/dagteller, onderhoudsindicator, koelvloeistoftemperatuur, brandstofniveau, buitentemperatuur, keuzehendelstand, status 4WD, gemiddeld en momenteel brandstofverbruik, actieradius, gemiddelde snelheid en instrumentenpaneelverlichting.
Er zijn bovendien verschillende instellingen van het multi-informatiedisplay mogelijk, zoals de taal en de eenheden.

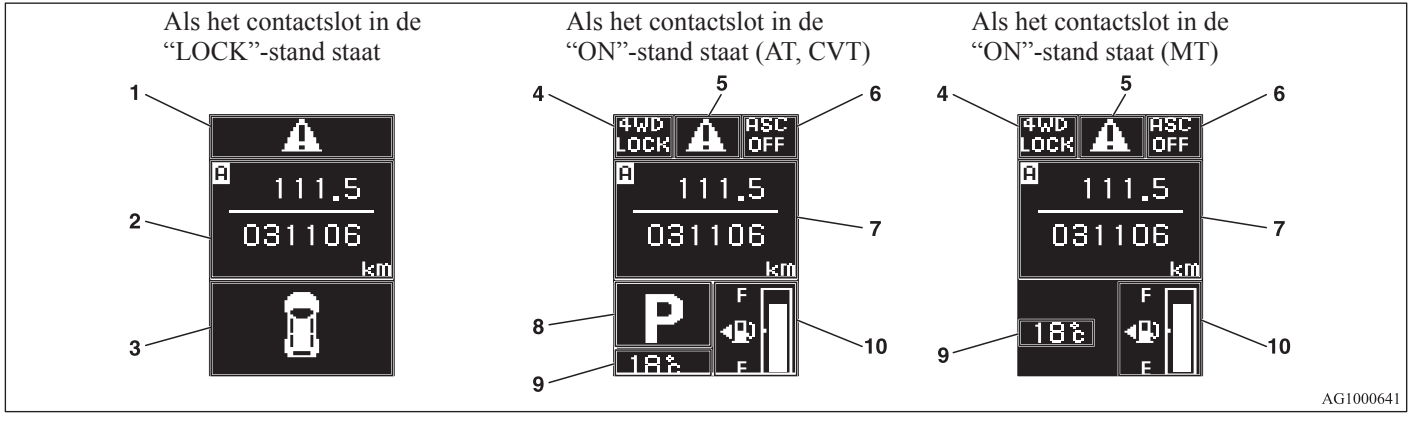

1- "!" Venster teken (als het contactslot in de "LOCK"-stand staat) → Blz. 3-6
2- Informatievenster (als het contactslot in de "LOCK"-stand staat) → Blz. 3-6
   Onderbreken weergave op display (als het contactslot in de "LOCK"-stand staat) → Blz. 3-8
3- Venster waarschuwingsmelding open portier (wanneer het contactslot in de "LOCK"-stand staat) → Blz. 3-10
4- Venster weergegeven rijstand* → Blz. 3-11
5- "!" Venster teken (als het contactslot in de "ON"-stand staat) → Blz. 3-12
6- Venster actief stabiliteitsregelsysteem (ASC) UIT* → Blz. 3-12
7- Informatievenster (als het contactslot in de "ON"-stand staat) → Blz. 3-13
   Onderbreken weergave (als het contactslot in de "ON"-stand staat) → Blz. 3-19
8- Display stand keuzehendel* → Blz. 3-20
9- Scherm weergave buitentemperatuur → Blz. 3-21
10- Venster weergave brandstofniveau → Blz. 3-21

OPMERKING

- De eenheden van het brandstofniveau en de temperatuur, de talen en andere instellingen kunnen worden gewijzigd.
  Zie “Wijzigen van de functie-instellingen (wanneer het contactslot in de “ON”-stand staat)” op bladzijde [E005227].
- De weergave verschilt, afhankelijk van of het contactslot in de “LOCK”-stand of de “ON”-stand staat.
  Zie “Informatiescherm (wanneer het contactslot in de “LOCK”-stand staat)” op bladzijde 3-6.
  Zie “Lijst met waarschuwingsmeldingen (wanneer het contactslot in de “LOCK”-stand staat)” op bladzijde 3-6.
  Zie “Informatievenster (wanneer het contactslot vanuit de “LOCK”-stand in de “ON”-stand wordt gezet)” op bladzijde 3-10.
  Zie “Informatievenster (wanneer het contactslot in de “ON”-stand staat)” op bladzijde 3-13.
  Zie “Lijst met waarschuwingsmeldingen (wanneer het contactslot in de “ON”-stand staat)” op bladzijde 3-43.

Toets multi-informatiedisplay

E00520000028

Elke keer dat de toets van het multi-informatiedisplay wordt ingedrukt, klinkt een geluidssignaal en verschijnt er andere informatie op het multi-informatiedisplay, zoals waarschuwingen, kilometerteller/dagteller, onderhoudsindicator, koelvloeistoftemperatuur, gemiddeld en momenteel brandstofverbruik, actieradius en gemiddelde snelheid.
Met behulp van de toets van het multi-informatiedisplay zijn bovendien verschillende instellingen van het multi-informatiedisplay mogelijk, zoals de taal en de eenheden.

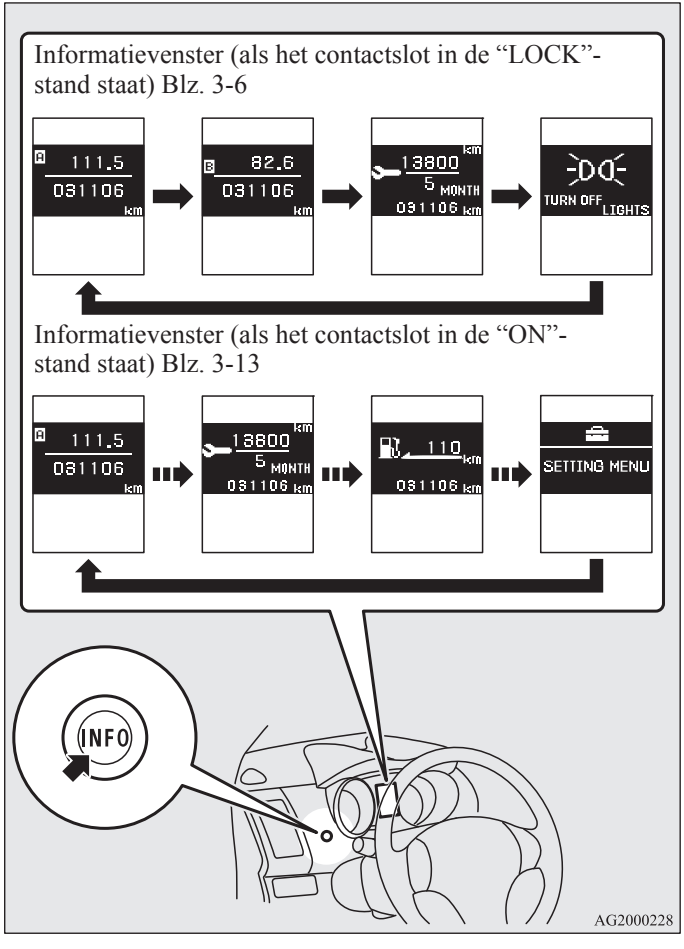

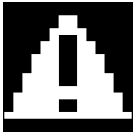

Venster “!”-teken (als het contactslot in de “LOCK”-stand staat)

E00520100016

Als u op de toets van het multi-informatiedisplay drukt en vanuit het waarschuwingsvenster teruggaat naar het vorige venster, wordt het “!”-teken weergegeven.
Zie “Terugkeren naar het vorige venster” op bladzijde 3-8.
Dit teken wordt ook weergegeven als behalve de weergegeven waarschuwingsmelding nog een andere waarschuwingsmelding actief is. Wanneer de oorzaak van de waarschuwingsmelding is verholpen, verdwijnt automatisch het “!”-teken.

OPMERKING

- Als het “!”-teken wordt weergegeven, kan het waarschuwingsvenster opnieuw worden weergegeven in het informatievenster.
  Zie “Informatiescherm (wanneer het contactslot in de “LOCK”-stand staat)” op bladzijde 3-6.
  Zie “Informatievenster (wanneer het contactslot in de “ON”-stand staat)” op bladzijde 3-13.

Informatievenster (als het contactslot in de “LOCK”-stand staat)

E00520200235

Elke keer dat u licht op de schakelaar van het multi-informatiedisplay drukt, verandert de op het display weergegeven informatie in de volgende volgorde.

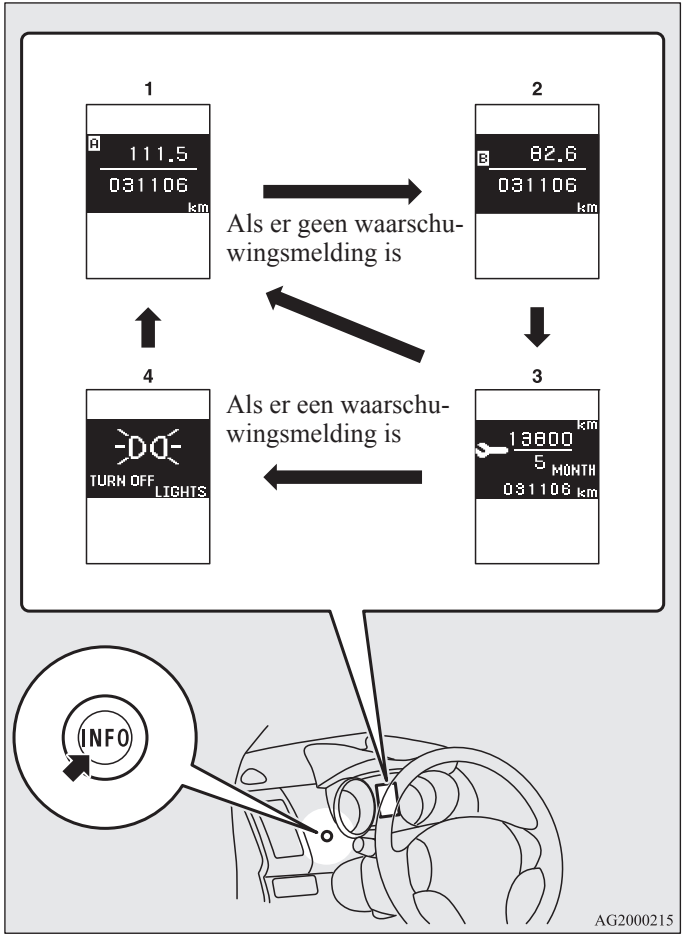

1- Kilometerteller/dagteller A
2- Kilometerteller/dagteller B
3- Onderhoudsindicator
4- Opnieuw weergeven van een venster met waarschuwingsmelding

Kilometerteller/dagteller

E00521200434

Elke keer dat u licht op de schakelaar van het multi-informatiedisplay drukt, verandert de op het display weergegeven informatie.

Kilometerteller/dagteller A → Kilometerteller/dagteller B → Onderhoudsindicator → Opnieuw weergeven van een venster met waarschuwingsmelding → Kilometerteller/dagteller A

Kilometerteller

De kilometerteller geeft de totale afstand aan die de auto afgelegd heeft.

Dagteller

De dagteller geeft de afgelegde afstand tussen twee punten aan.

Voorbeeld gebruik van dagteller A en dagteller B

Het is mogelijk om twee afstanden tegelijk te meten, de afstand vanaf het begin van de reis met dagteller A en vanaf een tussengelegen plaats met dagteller B.

Resetten van de dagteller

Houd om het display weer op 0 in te stellen de toets van het multi-informatiedisplay ten minste 2 seconden ingedrukt. Alleen de op dat moment weergegeven waarde wordt gereset.

Voorbeeld

Als dagteller A wordt weergegeven, wordt alleen dagteller A gereset.

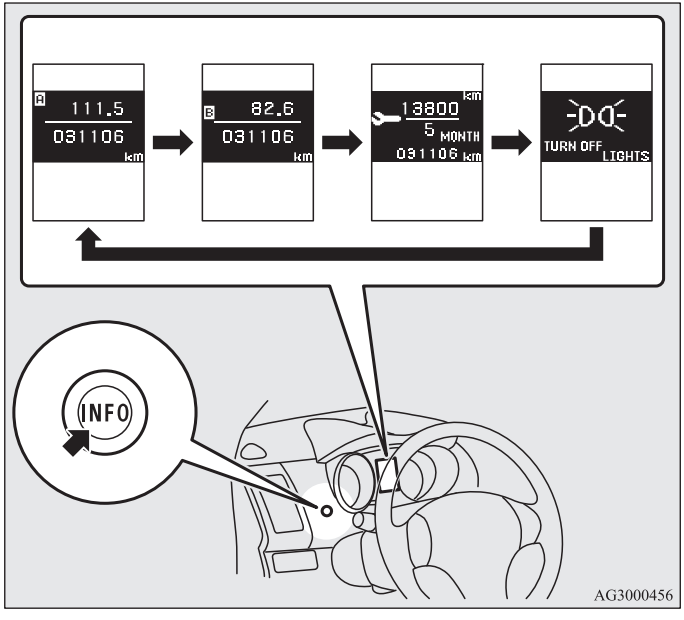

OPMERKING

- Als er geen waarschuwingsmeldingen zijn, verandert de informatie op het display in de volgende volgorde: Kilometerteller/dagteller A → Kilometerteller/dagteller B → Onderhoudsindicator → Kilometerteller/dagteller A.

- De dagtellers A en B kunnen elk een afstand van maximaal 9999,9 km aangeven.
  Als op een dagteller de afstand van 9999,9 km wordt overschreden, keert het display terug naar 0,0 km.
- Na het loskoppelen van een accukabel, worden de geheugens van dagteller A en B gewist en keert het display terug naar 0,0 km.

Onderhoudsindicator

E00521300451

De onderhoudsindicator geeft de resterende afstand en het aantal maanden tot de volgende onderhoudsbeurt.
Zie “Onderhoudsindicator” op bladzijde 3-23.

Onderbreken weergave op display (wanneer het contactslot in de “LOCK”-stand staat)

E00520500010

Wanneer informatie, zoals over de verlichting, weergegeven moet worden, klinkt er een geluidssignaal en wordt op het multi-informatiedisplay een waarschuwingsvenster weergegeven. Raadpleeg de desbetreffende pagina en neem de vereiste maatregelen.
Wanneer de oorzaak van de waarschuwingsmelding is verholpen, gaat de waarschuwingsmelding automatisch uit.
Zie “Lijst met waarschuwingsmeldingen (wanneer het contactslot in de “LOCK”-stand staat)” op bladzijde 3-6.

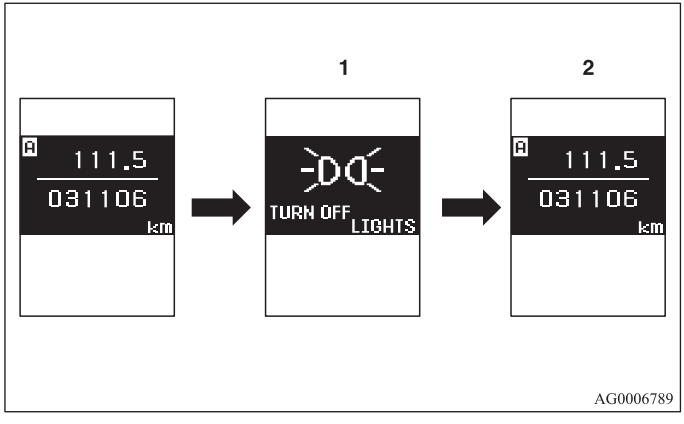

1- Weergegeven informatie
2- Oorzaak verholpen

Terugkeren naar het vorige venster

Ook als de oorzaak van de waarschuwingsmelding niet is verholpen, kunt u naar het vorige venster terugkeren.
Als u op de toets van het multi-informatiedisplay drukt, wordt hetzelfde venster weergegeven als voordat de waarschuwingsmelding werd weergegeven en verschijnt het symbool “!”.

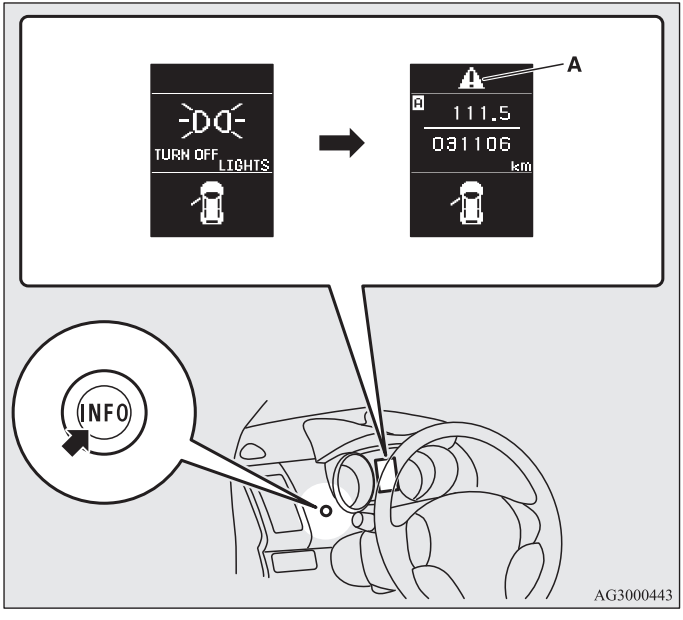

A - “!” symbool

OPMERKING

- Er kan worden geschakeld tussen vensters met een waarschuwingsmelding met het symbool “” of “” in de hoek rechtsboven in het venster. Als u een ander venster wilt weergeven, drukt u als volgt op de toets van het multi-informatie-display.

  “”: licht indrukken.

  “”: gedurende ten minste 2 seconden ingedrukt houden.

Opnieuw weergeven van een venster met waarschuwingsmelding

Wanneer het symbool “!” wordt weergegeven en u de toets van het multi-informatiedisplay een aantal keer licht indrukt, wordt het venster met de waarschuwingsmelding opnieuw weergegeven.
Zie “Informatiescherm (wanneer het contactslot in de “LOCK”-stand staat)” op bladzijde 3-6.

Venster waarschuwingsmelding open portier (wanneer het contactslot in de “LOCK”-stand staat)

E00520600011

Indien een portier of de achterklep niet volledig gesloten is, wordt dat hierop weergegeven.

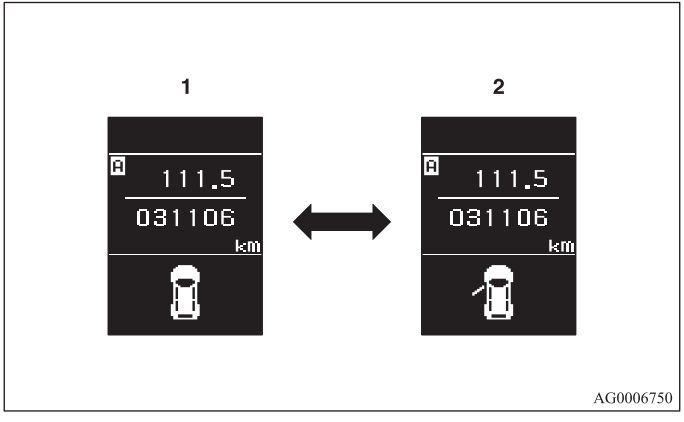

1- Portieren en achterklep gesloten
2- Portieren of achterklep geopend.

Informatievenster (als het contactslot vanuit de “LOCK”-stand in de “ON”-stand wordt gezet)

E00520700184

Als het contactslot in de “ON”-stand wordt gezet, verandert de op het display weergegeven informatie in de volgende volgorde.

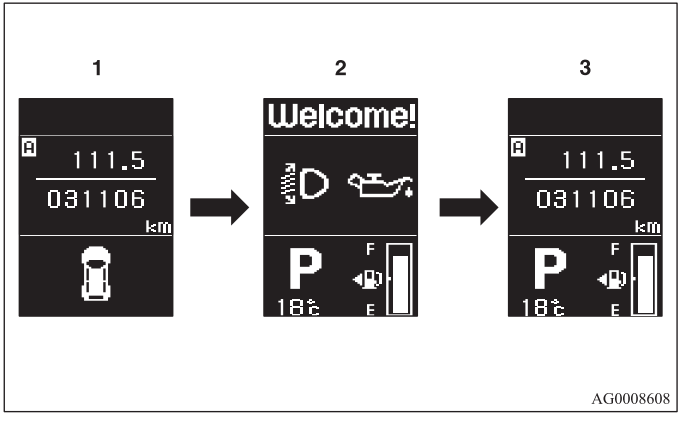

1- Als het contactslot in de “LOCK”-stand staat
2- Venster systeemcontrole
3- Als het contactslot in de “ON”-stand staat

Venster systeemcontrole

Als het contactslot in de “ON”-stand wordt gezet, wordt gedurende ongeveer 4 seconden het venster van de systeemcontrole weergegeven. Als er geen storing is, wordt het informatievenster (voor contactslot “ON”) weergegeven.
Als er een storing is, verschijnt de bijbehorende waarschuwingsmelding op het scherm.
Zie “Lijst met waarschuwingsmeldingen (wanneer het contactslot in de “ON”-stand staat)” op bladzijde 3-42.

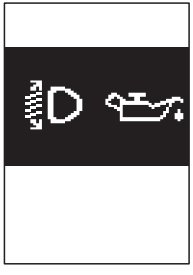

AG0006763

OPMERKING

- De op het venster van de systeemcontrole weergegeven informatie is afhankelijk van de uitrusting van de auto.

Onderhoudsindicator

Als de auto toe is aan een onderhoudsbeurt, verschijnt nadat het contactslot in de “ON”-stand is gezet gedurende enkele seconden de melding PERIODIC INSPECTION (onderhoudsbeurt). Zie “Onderhoudsindicator” op bladzijde 3-23.

AG0004121

Venster weergegeven rijstand*

E00520800198

Dit venster geeft de status van het 4WD-systeem weer.
Wanneer u met de keuzetoets voor de rijstand de stand 4WD LOCK hebt geselecteerd, wordt 4WD LOCK weergegeven. In de stand 4WD AUTO wordt 4WD weergegeven.
In de stand 2WD wordt niets weergegeven. Zie “Keuzetoets rijstand” op bladzijde 4-47.

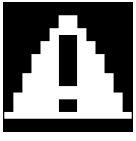

Venster “!”-teken (als het contactslot in de “ON”-stand staat)

E00520900014

Dit venster wordt weergegeven wanneer u de toets van het multi-informatiedisplay indrukt en het waarschuwingsvenster selecteert.
Dit teken wordt ook weergegeven als behalve de weergegeven waarschuwingsmelding nog een andere waarschuwingsmelding actief is.
Wanneer de oorzaak van de waarschuwingsmelding is verholpen, verdwijnt automatisch het “!”-teken.

OPMERKING

- Als het “!”-teken wordt weergegeven, kan het waarschuwingsvenster opnieuw worden weergegeven in het informatievenster.
  Zie “Informatiescherm (wanneer het contactslot in de “LOCK”-stand staat)” op bladzijde 3-6.
  Zie “Informatiescherm (wanneer het contactslot in de “ON”-stand staat)” op bladzijde 3-13.

Venster actief stabiliteitsregelsysteem (ASC) UIT*

E00521000012

Dit venster wordt weergegeven als het actieve stabiliteitsregelsysteem (ASC) wordt uitgeschakeld met de toets ASC OFF.
In het geval van een storing in het ASC wordt op het display de melding ASC OFF weergegeven.
Zie “Schakelaar ASC OFF” op bladzijde 4-65.

Informatievenster (als het contactslot in de “ON”-stand staat)

E00521100198

Elke keer dat u licht op de schakelaar van het multi-informatie-display drukt, verandert de op het display weergegeven informatie in de volgende volgorde.

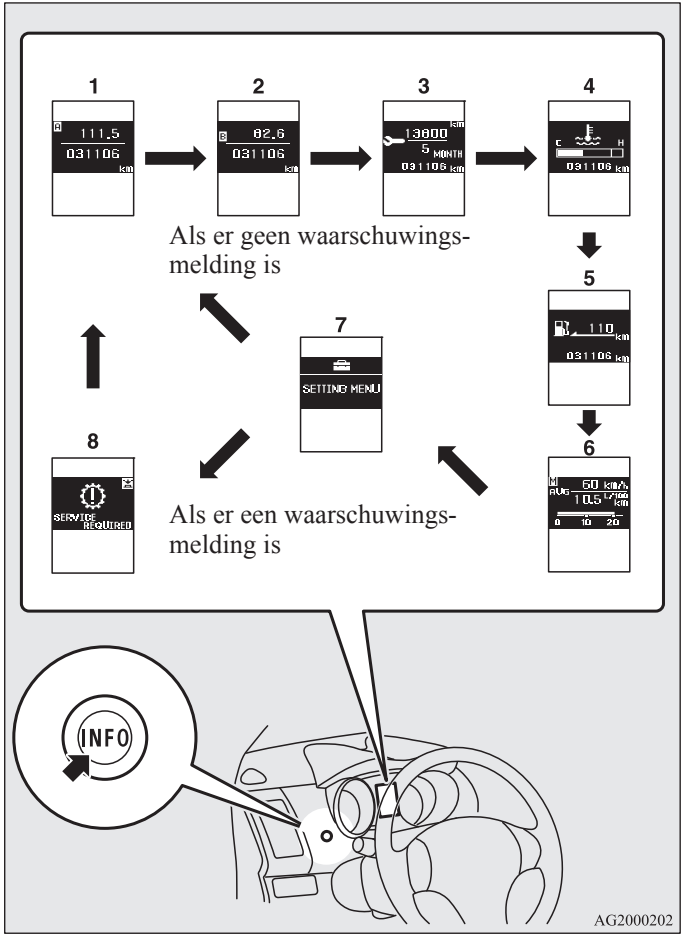

1- Kilometerteller/dagteller A
2- Kilometerteller/dagteller B
3- Onderhoudsindicator
4- Weergave koelvloeistoftemperatuur
5- Weergave actieradius
6- Weergave gemiddelde snelheid, gemiddeld brandstofverbruik, momenteel brandstofverbruik
7- Venster functie-instellingen
8- Opnieuw weergeven van een venster met waarschuwingsmelding

OPMERKING

- Tijdens het rijden wordt het venster functie-instellingen niet weergegeven, ook al bedient u de toets van het multi-informatiedisplay. Breng voordat u het display bedient de auto altijd op een veilige plaats tot stilstand.
  Zie “Wijzigen van de functie-instellingen (wanneer het contactslot in de “ON”-stand staat)” op bladzijde 3-27.
- Wanneer informatie, zoals een systeemfout, moet worden weergegeven, klinkt een geluidssignaal en verandert de op het display weergegeven informatie.
  Zie “Onderbreken weergave op venster (wanneer het contactslot in de “ON”-stand staat)” op bladzijde 3-19.

Kilometerteller/dagteller

E00521200014

De bediening werkt hetzelfde als wanneer het contactslot in de “LOCK”-stand staat.
Zie voor meer informatie “Kilometerteller/dagteller” op bladzijde 3-7.

Onderhoudsindicator

E00521300448

De onderhoudsindicator geeft de resterende afstand en het aantal maanden tot de volgende onderhoudsbeurt.
Zie “Onderhoudsindicator” op bladzijde 3-23.

Weergave koelvloeistoftemperatuur

E00521400162

Dit venster geeft de koelvloeistoftemperatuur aan.
Als de koelvloeistof te heet wordt, wordt automatisch de koelvloeistoftemperatuur weergegeven en knippert het pictogram “”.
Houd in dat geval tijdens het rijden de koelvloeistoftemperatuur op het display in de gaten.

⚠ OPGELET

- **Als de motor oververhit raakt, wordt de weergave op het display onderbroken door een waarschuwingsmelding. Vervolgens verschijnt de weergave van de koelvloeistoftemperatuur en gaat het pictogram “” knipperen. In dit geval bevindt het staafdiagram zich in het rode gebied. Breng de auto onmiddellijk op een veilige plaats tot stilstand en neem de vereiste maatregelen. Zie “Oververhitting van de motor” op bladzijde 6-7.**

Weergave actieradius

E00521500017

Op het display wordt de geschatte actieradius aangegeven (het aantal kilometers of mijlen dat nog met de resterende hoeveelheid brandstof kan worden gereden). Als de actieradius minder wordt dan ongeveer 50 km (30 mijl), wordt “---” weergegeven.
Vul zo snel mogelijk brandstof bij.

OPMERKING

- De weergegeven actieradius wordt gebaseerd op de vorige gegevens over het brandstofverbruik. De werkelijke actieradius is afhankelijk van de rijomstandigheden (situatie op de weg, rijstijl, enz.).
  Na het loskoppelen van een accukabel worden de vorige gegevens over het brandstofverbruik gewist. Er kan een andere waarde dan voorheen worden weergegeven. De weergegeven afstand moet worden beschouwd als een indicatie.
- Na het tanken wordt de weergegeven actieradius bijgewerkt.
  Wanneer u echter een kleine hoeveelheid brandstof bijtankt, kan het zijn dat er geen correcte waarde wordt weergegeven. Tank de brandstoftank indien mogelijk volledig af.
- De weergegeven actieradius kan in sommige gevallen veranderen als de auto stilstaat op een steile helling. Dit komt doordat de brandstof in de tank zich naar één zijde heeft verplaatst en duidt niet op een storing.
- De gewenste eenheid voor weergave kan worden ingesteld (km of mijl).
  Zie “Wijzigen van de functie-instellingen (wanneer het contactslot in de “ON”-stand staat)” op bladzijde 3-27.

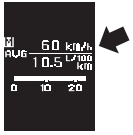

Weergave gemiddelde snelheid

E00521600210

De waarde op het display toont de gemiddelde snelheid sinds het display werd gereset.
De weergave kan op de volgende 2 manieren worden ingesteld.
Zie voor het wijzigen van de instelling van de weergave van de gemiddelde snelheid “Wijzigen van de functie-instellingen (wanneer het contactslot in de “ON”-stand staat)” op bladzijde 3-27.

Handmatig resetten

- Als u op het moment dat de gemiddelde snelheid wordt weergegeven de toets van het multi-informatiedisplay ingedrukt houdt, wordt de waarde van de op dat moment weergegeven gemiddelde snelheid gereset.
- Wanneer het contactslot vanuit de “ACC”-stand of de “LOCK”-stand in de “ON”-stand wordt gezet, schakelt de modus automatisch van handmatig naar automatisch.
  Ondanks het feit dat de modus automatisch overgaat in de auto reset mode, wordt na inschakeling van de handmatige reset-mode nog steeds de gemiddelde snelheid van voor het resetten weergegeven.

Automatisch resetten

- Als u op het moment dat de gemiddelde snelheid wordt weergegeven de toets van het multi-informatiedisplay ingedrukt houdt, wordt de waarde van de op dat moment weergegeven gemiddelde snelheid gereset.
- Als het contactslot gedurende ten minste 4 uur in de “ACC”-stand of de “LOCK”-stand staat, wordt de weergave van de gemiddelde snelheid automatisch gereset.

OPMERKING

- De weergave van de gemiddelde snelheid kan los van elkaar worden gereset in de auto reset- en de handmatige resetmode.
- Als de gemiddelde snelheid niet kan worden gemeten, verschijnt de aanduiding “---”.
- De standaardinstelling is “Auto reset mode” (automatisch resetten).
- De gewenste eenheid voor weergave kan worden ingesteld (km/h of mph).
  Zie “Wijzigen van de functie-instellingen (wanneer het contactslot in de “ON”-stand staat)” op bladzijde 3-27.
- Als de accu is losgenomen, wordt het geheugen voor het handmatig of het automatisch resetten van de gemiddelde snelheid gewist.

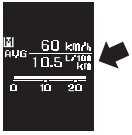

Weergave gemiddeld brandstofverbruik

E00521700208

De waarde op het display toont het gemiddelde brandstofverbruik sinds het display werd gereset. De weergave kan op de volgende 2 manieren worden ingesteld.
Zie voor meer informatie over het wijzigen van de instelling van de weergave van het gemiddelde brandstofverbruik “Wijzigen van de functie-instellingen (wanneer het contactslot in de “ON”-stand staat)” op bladzijde 3-27.

Handmatig resetten

- Als u op het moment dat het gemiddelde brandstofverbruik wordt weergegeven de toets van het multi-informatiedisplay ingedrukt houdt, wordt de waarde van het op dat moment weergegeven gemiddelde brandstofverbruik gereset.
- Wanneer het contactslot vanuit de “ACC”-stand of de “LOCK”-stand in de “ON”-stand wordt gezet, schakelt de modus automatisch van handmatig naar automatisch.
  Ondanks het feit dat de modus automatisch overgaat in de auto reset mode, wordt na inschakeling van de handmatige reset-mode nog steeds het gemiddelde brandstofverbruik van voor het resetten weergegeven.

Automatisch resetten

- Als u op het moment dat het gemiddelde brandstofverbruik wordt weergegeven de toets van het multi-informatiedisplay ingedrukt houdt, wordt de waarde van het op dat moment weergegeven gemiddelde brandstofverbruik gereset.
- Als het contactslot gedurende ten minste 4 uur in de “ACC”-stand of de “LOCK”-stand staat, wordt de weergave van het gemiddelde brandstofverbruik automatisch gereset.

OPMERKING

- De weergave van het gemiddelde brandstofverbruik kan los van elkaar worden gereset in de auto reset- en de handmatige resetmode.
- Als het gemiddelde brandstofverbruik niet kan worden gemeten, verschijnt de aanduiding “---”.
- De standaardinstelling is “Auto reset mode” (automatisch resetten).
- Het werkelijke brandstofverbruik is afhankelijk van de rijomstandigheden (situatie op de weg, rijstijl, enz.). Het weergegeven brandstofverbruik kan afwijken van het werkelijke verbruik. Het weergegeven brandstofverbruik moet worden beschouwd als een indicatie.

- Als de accu wordt losgenomen, wordt het geheugen voor het handmatig of het automatisch resetten van het gemiddelde brandstofverbruik gewist.
- De gewenste eenheid kan op het display worden weergegeven {km/l, mpg (US), mpg (UK) of l/100 km}.
  Zie “Wijzigen van de functie-instellingen (wanneer het contactslot in de “ON”-stand staat)” op bladzijde 3-27.

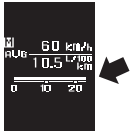

Weergave actueel brandstofverbruik

E00521800010

Tijdens het rijden wordt het actuele brandstofverbruik weergegeven met behulp van een staafdiagram.

OPMERKING

- Wanneer het actuele brandstofverbruik niet kan worden gemeten, wordt er geen staafdiagram weergegeven.
- De gewenste eenheid kan op het display worden weergegeven {km/L, mpg (US), mpg (UK) of L/100 km}.
  Zie “Wijzigen van de functie-instellingen (wanneer het contactslot in de “ON”-stand staat)” op bladzijde 3-27.

Venster functie-instellingen

E00521900011

De instellingen voor de taal van het display, de eenheid voor temperatuur, de eenheid voor brandstofverbruik en de procedure voor het resetten van het gemiddelde brandstofverbruik en de gemiddelde snelheid kunnen naar wens worden aangepast.
Zie voor meer informatie “Wijzigen van de functie-instellingen (wanneer het contactslot in de “ON”-stand staat)” op bladzijde 3-27.

Onderbreken van de weergave op het display (wanneer het contactslot in de “ON”-stand staat)

E00522000080

Waarschuwingsmelding

Wanneer informatie, zoals een systeemfout, weergegeven moet worden, klinkt er een geluidssignaal en wordt het venster met de waarschuwingsmelding weergegeven.
Raadpleeg de lijst met waarschuwingsmeldingen en neem de vereiste maatregelen.
Zie “Lijst met waarschuwingsmeldingen (wanneer het contactslot in de “ON”-stand staat)” op bladzijde 3-45.
Wanneer de oorzaak van de waarschuwingsmelding is verholpen, verdwijnt de waarschuwingsmelding automatisch.

Terugkeren naar het laatst getoonde venster voor de waarschuwingsmelding

Ook als de oorzaak van de waarschuwingsmelding niet is verholpen, kunt u naar het vorige venster terugkeren.

Als u op de toets van het multi-informatiedisplay drukt, wordt hetzelfde venster weergegeven als voordat de waarschuwingsmelding werd weergegeven en verschijnt het symbol “!”.

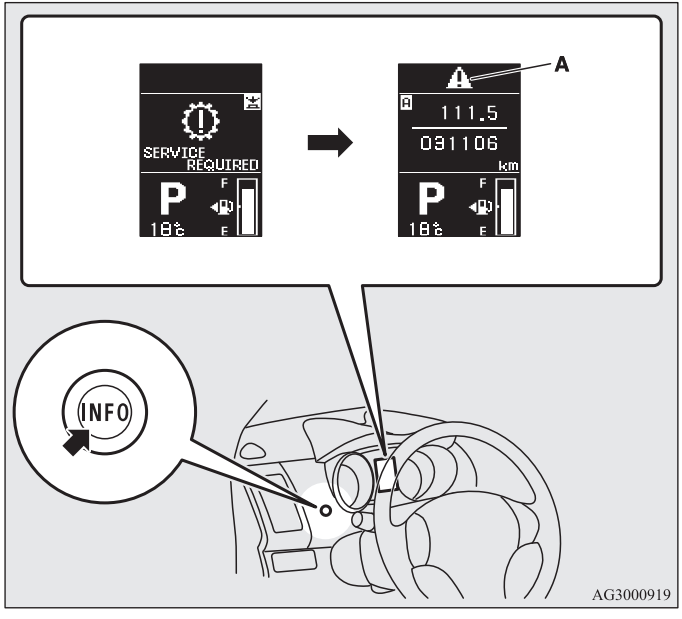

A- “!” symbol

OPMERKING

- Er kan worden geschakeld tussen vensters met een waarschuwingsmelding met het symbool “” of “” in de hoek rechtsboven in het venster. Als u een ander venster wilt weergeven, drukt u als volgt op de toets van het multi-informatie-display.
  “”: licht indrukken.
  “”: gedurende ten minste 2 seconden ingedrukt houden.

Opnieuw weergeven van een venster met waarschuwingsmelding

Wanneer het symbool “!” wordt weergegeven en u de toets van het multi-informatiedisplay een aantal keer licht indrukt, wordt het venster met de waarschuwingsmelding opnieuw weergegeven.

Overige weergaven onderbreken

De status van elk systeem wordt in het informatievenster weergegeven.
Zie de betreffende bladzijde van de lijst met waarschuwingsmeldingen voor meer informatie.
Zie “Overige weergaven onderbreken (wanneer het contactslot in de “ON”-stand staat)” op bladzijde 3-51.

Display stand keuzehendel*

E00532500118

Toont de stand van de keuzehendel.
Zie “Keuzehendel bedienen” op bladzijde 4-28.

Venster weergave buitentemperatuur

E00522100140

Hierop wordt de buitentemperatuur weergegeven.

OPMERKING

- De gewenste eenheid voor weergave kan worden ingesteld (°C of °F).
  Zie “Wijzigen van de functie-instellingen (wanneer het contactslot in de “ON”-stand staat)” op bladzijde 3-27.
- Het bereik voor de weergave van de buitentemperatuur varieert van -30°C tot 50°C (-22°F tot 122°F).
- Afhankelijk van factoren zoals rijomstandigheden, verschilt de weergegeven temperatuur mogelijk van de werkelijke buitentemperatuur.

Venster weergave brandstofniveau

E00522200011

Hierop wordt het brandstofniveau aangegeven.

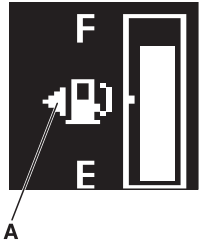

AG0007672

⚠ *OPGELET*

- **Zorg dat de tank niet leegraakt, anders kan dit een nadelig effect hebben op de katalysator. Als deze waarschuwingsmelding verschijnt, vul zo snel mogelijk brandstof bij.**

OPMERKING

- Na het bijvullen duurt het mogelijk enkele seconden voordat de weergave van het brandstofniveau stabiliseert.
- Indien brandstof is bijgevuld terwijl het contactslot in de “ON”-stand stond, wordt mogelijk een onjuist brandstofniveau weergegeven.

Merkteken tankdopklepje

E00522300070

De pijl (A) geeft aan dat de tankdop zich aan de linkerzijde van uw auto bevindt.

Waarschuwingsmelding brandstofniveau

E00522400071

Wanneer er nog ongeveer 10 liter brandstof in de tank aanwezig is, wordt het informatievenster onderbroken door de waarschuwingsmelding brandstofniveau en begint het symbool “” (B) van de weergave brandstofniveau langzaam (ongeveer 1 keer per seconde) te knipperen. Na een paar seconden wordt het vorige informatievenster opnieuw weergegeven.

Wanneer er nog ongeveer 5 liter brandstof in de tank aanwezig is, wordt het informatievenster onderbroken door de waarschuwingsmelding brandstofniveau en begint het symbool “” (B) van de weergave brandstofniveau snel (ongeveer 2 keer per seconde) te knipperen.

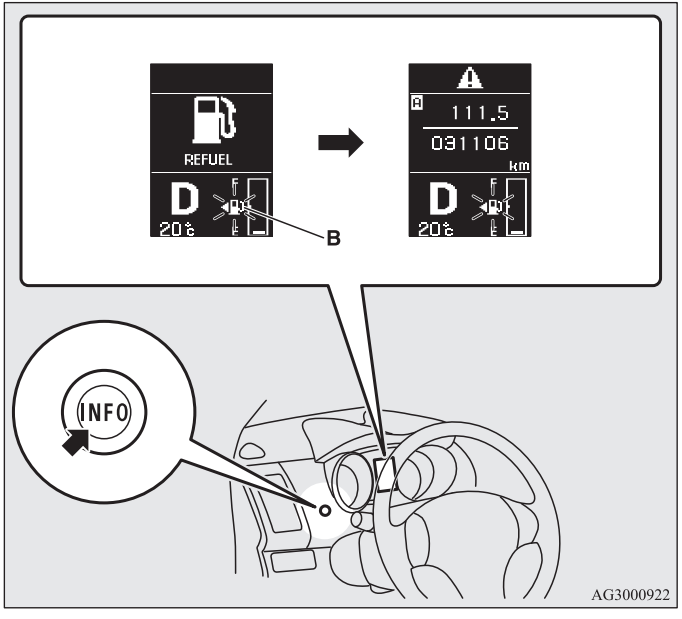

OPMERKING
- Tijdens het nemen van bochten of hellingen, is het mogelijk dat door het bewegen van brandstof in de tank een onjuist brandstofpeil wordt aangeven.

Onderhoudsindicator

E00522500160

Geeft de resterende tijdsduur weer tot de volgende onderhoudsbeurt, zoals aanbevolen door MITSUBISHI MOTORS. Als de termijn voor onderhoud is aangebroken, verschijnt “---” op het scherm.

OPMERKING
- Afhankelijk van de uitvoering van de auto, kan de weergegeven termijn afwijken van de door MITSUBISHI MOTORS aanbevolen termijn.
  Daarnaast kunnen de weergave-instellingen voor de volgende onderhoudstermijn worden gewijzigd.
  Raadpleeg een officieel MITSUBISHI MOTORS Servicepunt als u de weergave-instellingen wilt wijzigen.
  Neem voor meer informatie contact op met een officieel MITSUBISHI MOTORS-servicepunt.

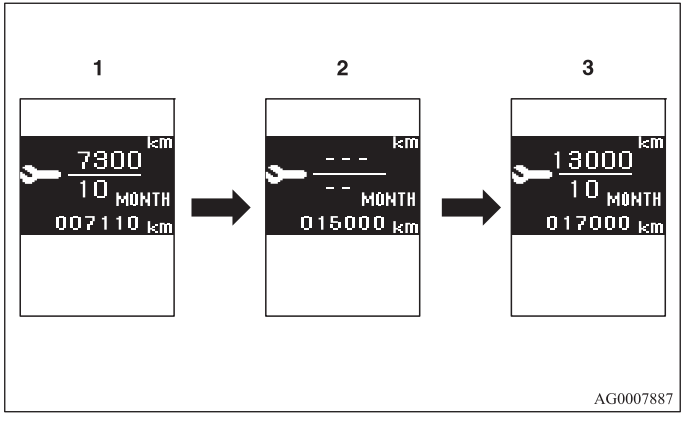

1. Geeft de tijd weer tot de volgende onderhoudsbeurt.

OPMERKING

- De afstand wordt aangegeven per 100 km. De tijd wordt aangegeven in maanden.

2. Waarschuwt de bestuurder wanneer het tijd is voor de onderhoudsbeurt. Wij raden u aan contact op te nemen met een officieel MITSUBISHI MOTORS-servicepunt.

   Als de auto toe is aan een onderhoudsbeurt, verschijnt nadat het contactslot in de “ON”-stand is gezet gedurende enkele seconden de melding PERIODIC INSPECTION (onderhoudsbeurt).

AG0004121

3. Nadat het onderhoud is uitgevoerd door een officieel MITSUBISHI MOTORS Servicepunt, verschijnt de termijn tot het volgende periodieke onderhoud in beeld.

Resetten

De weergave “---” kan worden gereset terwijl het contactslot in de “LOCK”-stand staat. Na het resetten van het display wordt de tijd tot de volgende onderhoudsbeurt weergegeven. “PERIODIC INSPECTION” verschijnt niet langer op het scherm nadat het contactslot van de “LOCK”-stand in de “ON”-stand is gezet.

1. Wanneer u een aantal keer licht op de toets van het multi-informatiedisplay drukt, wordt het venster weergave onderhoudsindicator weergegeven.

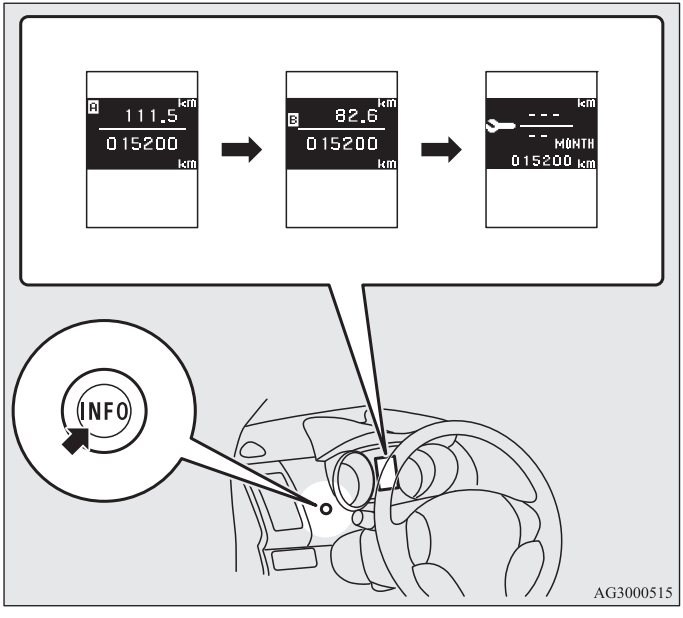

2. Druk ongeveer 2 seconden op de knop van het multi-informatiedisplay, totdat het symbool "🔧" op het scherm gaat knipperen. (Als het symbool gedurende ongeveer 10 seconden niet wordt bediend en niet knippert, wordt het vorige venster weergegeven.)

3. Wijzig de weergave van "---" in CLEAR (wissen) door licht op de toets van het multi-informatiedisplay te drukken terwijl het symbool knippert. Vervolgens wordt de tijd tot de volgende onderhoudsbeurt weergegeven.

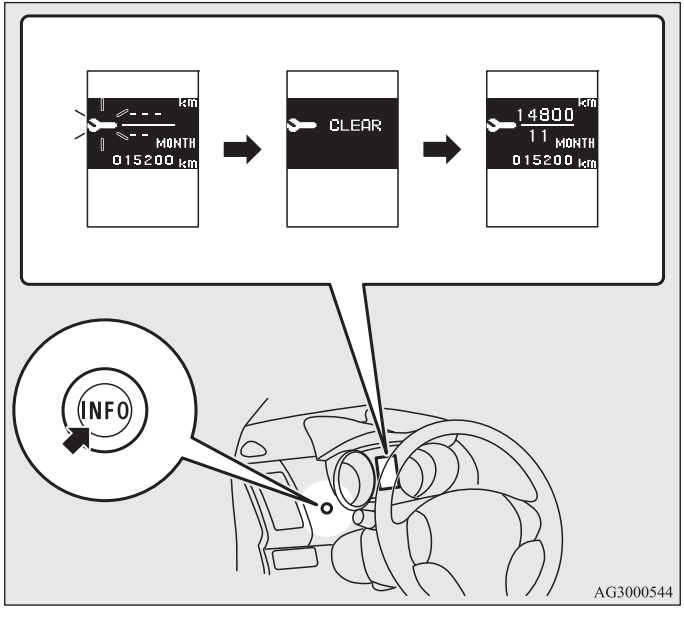

3

⚠ OPGELET

- **De klant is verantwoordelijk voor het op tijd laten uitvoeren van onderhoud en onderhoudsbeurten. Dit om ongelukken en storingen te voorkomen.**

OPMERKING

- De weergave "---" kan niet worden gereset terwijl het contactslot in de "ON"-stand staat.
- Wanneer na een bepaalde afstand of een bepaalde tijd "---" wordt weergegeven, wordt het display gereset en wordt de tijd tot de volgende onderhoudsbeurt weergegeven.
- Als u het display onbedoeld reset, raden wij u aan contact op te nemen met een officieel MITSUBISHI MOTORS-servicepunt.

Venster waarschuwingsmelding open portier (wanneer het contactslot in de "ON"-stand staat)

E00522600259

Dit geeft aan of een van de portieren of de achterklep niet geheel gesloten is.
Als de rijsnelheid bij een niet goed gesloten portier boven ongeveer 8 km/h komt, gaat het waarschuwingslampje knipperen en klinkt 4 keer een geluidssignaal. Hierdoor wordt de bestuurder erop geattendeerd dat een portier niet gesloten is.

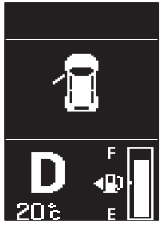

AG0009054

⚠ OPGELET

- **Controleer of het waarschuwingslampje UIT is alvorens weg te rijden.**

Wijzigen van de functie-instellingen (wanneer het contactslot in de “ON”-stand staat)

E00522700016

De instellingen op het multi-informatiedisplay voor de procedure voor het resetten van het gemiddelde brandstofverbruik en de gemiddelde snelheid, de eenheid voor brandstofverbruik, de eenheid voor temperatuur, de taal van het display, de regeling overeenstemming taal, het geluidssignaal en de tijd tot het venster REST REMINDER (herinnering rusttijd) wordt weergegeven kunnen naar wens worden aangepast.
Ook kunnen de instellingen in de fabrieksinstellingen worden teruggezet.

Functie-instellingen wijzigen

E00522800264

1. Breng het voertuig op een veilige plaats tot stilstand.
   Trek de handrem stevig aan en zet de versnellingspook in de neutraalstand (handgeschakelde versnellingsbak) of de keuzehendel in de stand “P” (PARK) (automatische transmissie of CVT).
2. Druk de schakelaar van de multifunctionele meter enkele keren licht in om van het informatiescherm naar het functie-instelscherm over te schakelen.
   Zie “Informatiescherm (wanneer het contactslot in de “ON”-stand staat)” op bladzijde 3-13.

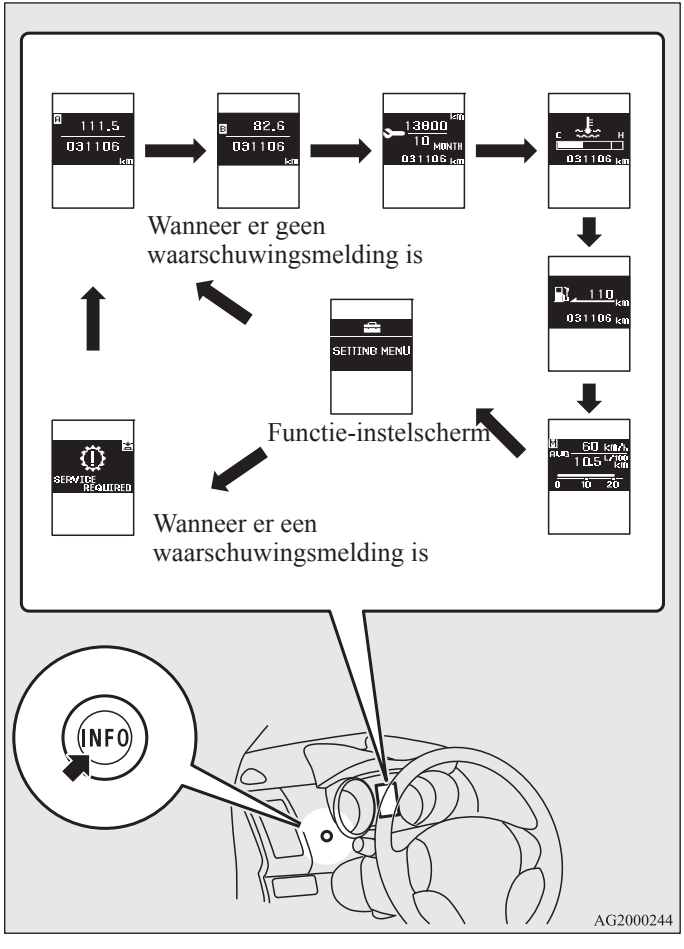

⚠ OPGELET

- **Breng met het oog op de veiligheid de auto eerst tot stilstand alvorens het systeem te bedienen.**
  Tijdens het rijden wordt het functie-instelscherm niet weergegeven, zelfs niet als u de schakelaar van de multifunctionele meter bedient.

3. Houd de schakelaar van de multifunctionele meter ongeveer 2 seconden of langer ingedrukt om van het instelmodusscherm naar het menuscherm te schakelen.

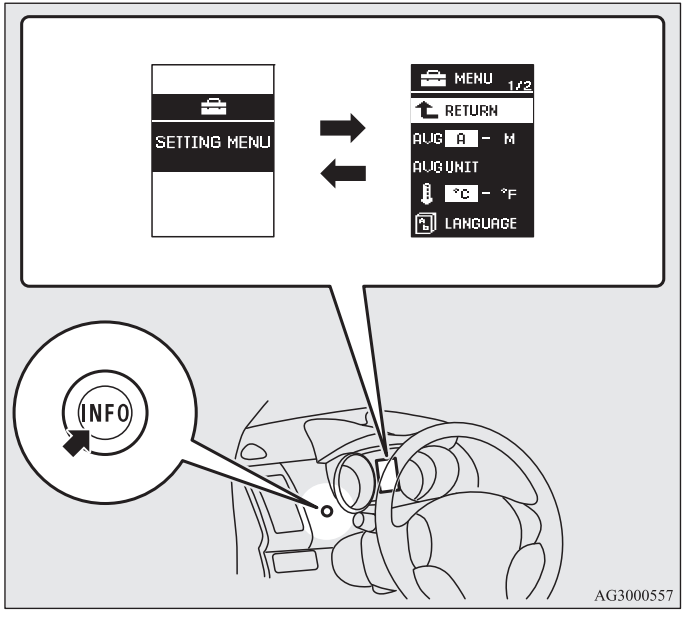

OPMERKING

- Houd de toets van het multi-informatiedisplay gedurende ten minste 2 seconden ingedrukt om het venster functie-instellingen opnieuw weer te geven.
- Als het menuvenster wordt weergegeven en er gedurende ongeveer 15 seconden niets wordt gewijzigd, wordt het venster functie-instellingen opnieuw weergegeven.

4. Selecteer in het menuvenster het te wijzigen item en stel dit naar wens in. Zie onderstaande onderwerpen voor meer informatie over de bediening.

   Zie “De terugstelmodus voor gemiddeld brandstofverbruik en gemiddelde snelheid wijzigen” op bladzijde 3-29.
   Zie “De displayeenheid voor brandstofverbruik wijzigen” op bladzijde 3-31.
   Zie “De temperatuureenheid wijzigen” op bladzijde 3-33.
   Zie “De displaytaal wijzigen” op bladzijde 3-33.
   Zie “Taal wijzigen” op bladzijde 3-35.
   Zie “Bedieningsgeluiden instellen” op bladzijde 3-36.)
   Zie “De tijd totdat “REST REMINDER” (pauzeherinnering) wordt weergegeven wijzigen” op bladzijde 3-38.
   Zie “Fabrieksinstellingen herstellen” op bladzijde 3-40.

Procedure voor het resetten van het gemiddelde brandstofverbruik en de gemiddelde snelheid wijzigen

E00522900180

De weergave van het gemiddelde brandstofverbruik en de gemiddelde snelheid kan worden ingesteld als “Auto reset” (automatisch resetten) of “Manual reset” (handmatig resetten).

1. Houd de toets van het multi-informatiedisplay gedurende ten minste 2 seconden ingedrukt om vanuit het instellingsvenster het menuvenster weer te geven.
   Zie “Wijzigen functie-instellingen” op bladzijde 3-27.
2. Druk licht op de toets van het multi-informatiedisplay om “AVG (instelling gemiddeld brandstofverbruik en gemiddelde snelheid)” te selecteren.

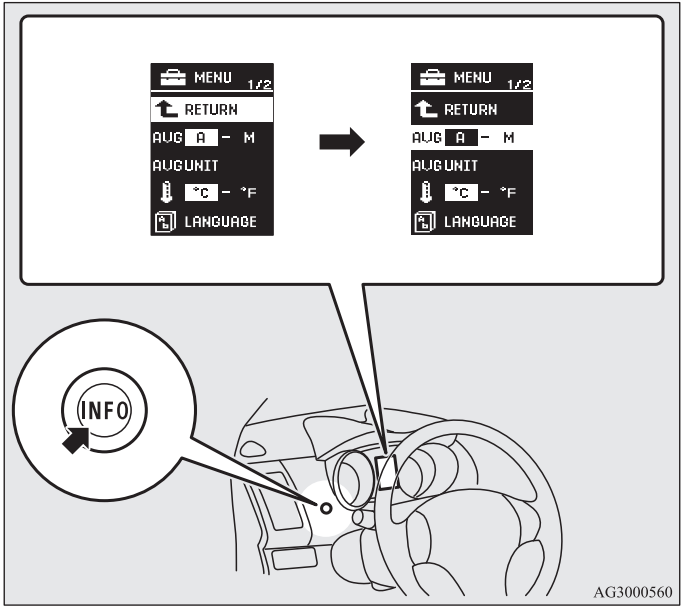

3. Houd de toets van het multi-informatiedisplay gedurende ten minste 2 seconden ingedrukt om de weergave in de volgorde A (automatisch resetten) → M (handmatig resetten) → A (automatisch resetten) te wijzigen.
   De instelling wordt gewijzigd in de geselecteerde modus.

Handmatig resetten

- Wanneer het gemiddelde brandstofverbruik en de gemiddelde snelheid worden weergegeven en u de toets van het multi-informatiedisplay ingedrukt houdt, worden deze instellingen gereset.
- Wanneer het contactslot vanuit de “ACC”-stand of de “LOCK”-stand in de “ON”-stand wordt gezet, schakelt de modus automatisch van handmatig naar automatisch. Ondanks het feit dat de modus automatisch overgaat in de auto reset mode, wordt na inschakeling van de handmatige reset-mode nog steeds het gemiddelde brandstofverbruik van voor het resetten weergegeven.

Automatisch resetten

- Wanneer het gemiddelde brandstofverbruik en de gemiddelde snelheid worden weergegeven en u de toets van het multi-informatiedisplay ingedrukt houdt, worden deze instellingen gereset.
- Als het contactslot gedurende ten minste 4 uur in de “ACC”-stand of de “LOCK”-stand staat, worden de weergaven van het gemiddelde brandstofverbruik en de gemiddelde snelheid automatisch gereset.

OPMERKING

- De weergave van het gemiddelde brandstofverbruik en de gemiddelde snelheid kunnen los van elkaar worden gereset in de auto reset- en de handmatige resetmode.
- Als de accu wordt losgenomen, wordt het geheugen voor het handmatig of het automatisch resetten van het gemiddelde brandstofverbruik en de gemiddelde snelheid gewist.
- De standaardinstelling is “Auto reset mode” (automatisch resetten).

De displayeenheid voor brandstofverbruik wijzigen

E00523000276

De eenheid voor de weergave van het brandstofverbruik kan worden gewijzigd. Overeenkomstig de geselecteerde eenheid voor het brandstofverbruik worden ook de eenheden voor de afstand, de snelheid en de hoeveelheid gewijzigd.

1. Houd de schakelaar van de multifunctionele meter ongeveer 2 seconden of langer ingedrukt om van het instelmodusscherm naar het menuscherm te schakelen.
   Zie “Functie-instellingen wijzigen” op bladzijde 3-27.
2. Druk de schakelaar van de multifunctionele meter licht in om “AVG UNIT (displayinstelling voor brandstofverbruik)” te kiezen.

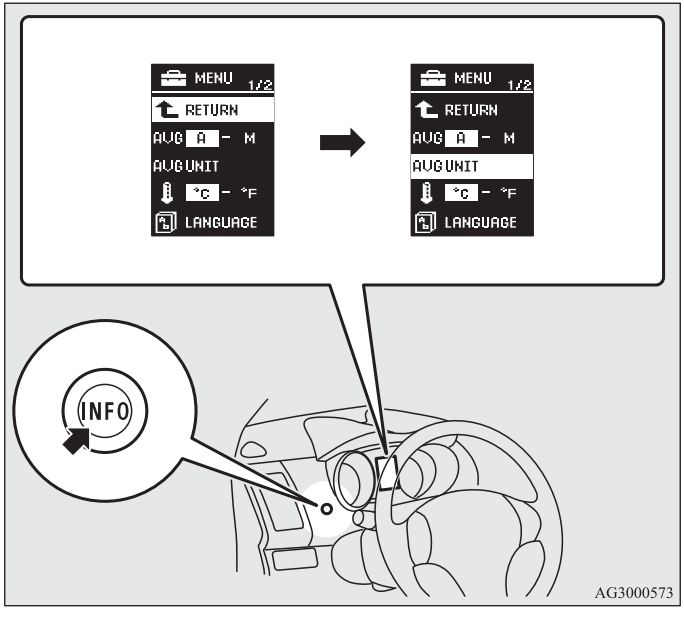

3. Houd de schakelaar van de multifunctionele meter ongeveer 2 seconden of langer ingedrukt om “AVG UNIT” (displayeenheid voor brandstofverbruik instellen) weer te geven.
4. Druk de schakelaar van de multifunctionele meter in om achtereenvolgens te schakelen van km/L → L/100 km → mpg (US) → mpg (UK) → RETURN → km/L.

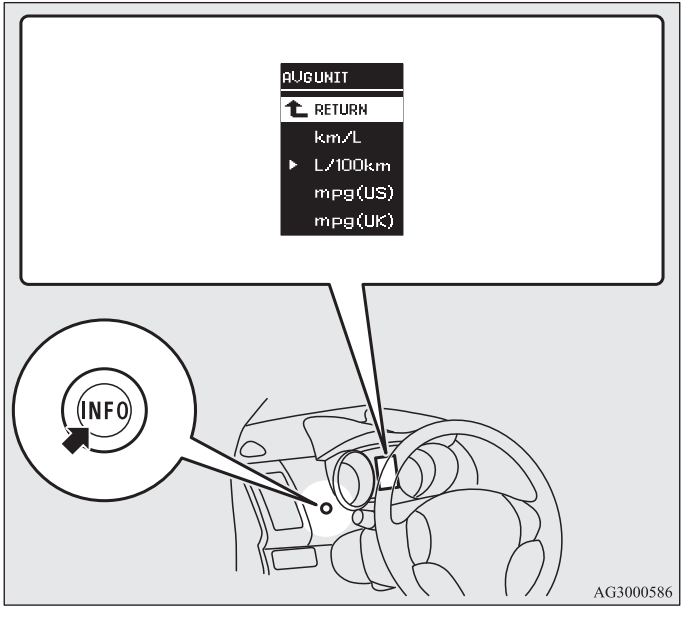

5. Houd de schakelaar van de multifunctionele meter ongeveer 2 seconden of langer ingedrukt om de instelling in de gekozen eenheid te wijzigen.

OPMERKING

- De eenheden voor de actieradius, het gemiddelde brandstofverbruik, de gemiddelde snelheid en het actuele brandstofverbruik worden gewijzigd, maar de eenheden voor de snelheidsmeter, de kilometerteller en de dagteller blijven ongewijzigd.
- Als de accu is losgenomen, wordt het geheugen van de instelling van de eenheid gewist en keert dit automatisch terug naar l/100km.

De eenheden voor afstand en snelheid worden ook veranderd in de volgende combinaties om aan te sluiten bij de gekozen brandstofverbruikseenheid.

Brandstofverbruik	Afstand (rijbereik)	Snelheid (gemiddelde snelheid)
L/100 km	km	km/uur
mpg (US)	mijl	mph
mpg (UK)	mijl	mph
km/L	km	km/uur

Eenheid voor temperatuur wijzigen

E00523100147

De weergave voor de eenheid voor temperatuur kan worden gewijzigd.

1. Houd de toets van het multi-informatiedisplay gedurende ten minste 2 seconden ingedrukt om vanuit het instellingsvenster het menuvenster weer te geven.
   Zie “Wijzigen functie-instellingen” op bladzijde 3-27.
2. Druk licht op de toets van het multi-informatiedisplay om “” (instelling eenheid temperatuur) te selecteren.

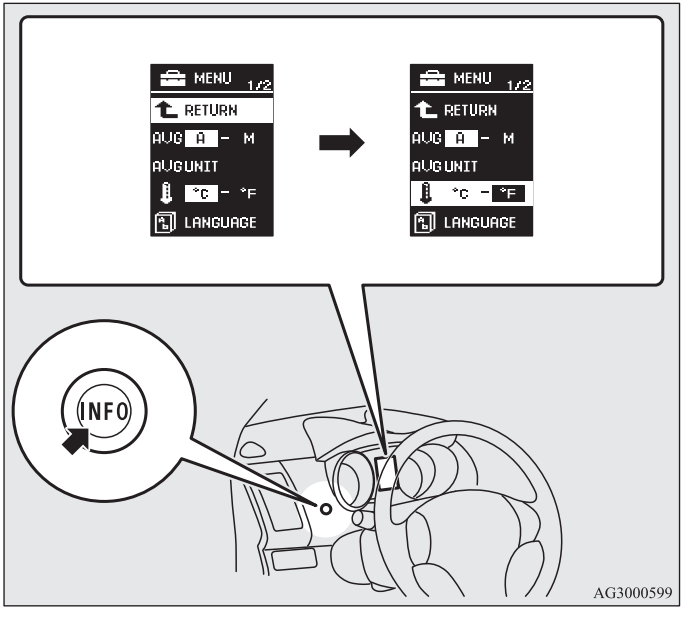

3. Houd de toets van het multi-informatiedisplay gedurende ten minste 2 seconden ingedrukt om de weergave in de volgorde °C → °F → °C te wijzigen.
   De instelling wordt in de geselecteerde eenheid voor temperatuur gewijzigd.

OPMERKING

- Als de accu wordt losgenomen, wordt het geheugen van de eenheid gewist en automatisch ingesteld op °C.

Taal van het display wijzigen

E00523200018

De taal van het multi-informatiedisplay kan worden gewijzigd.

1. Houd de toets van het multi-informatiedisplay gedurende ten minste 2 seconden ingedrukt om vanuit het instellingsvenster het menuvenster weer te geven.
   Zie “Wijzigen functie-instellingen” op bladzijde 3-27.

2. Druk licht op de toets van het multi-informatiedisplay om LANGUAGE (taalinstelling) te selecteren.

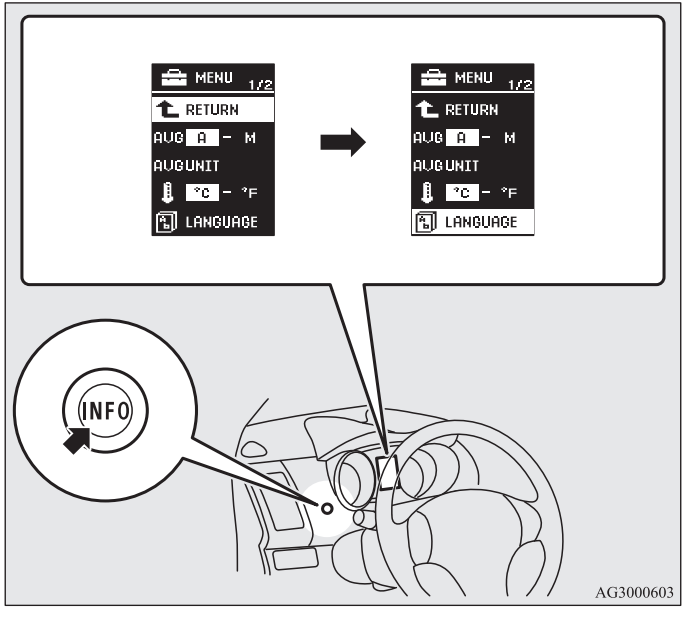

3. Houd de toets van het multi-informatiedisplay gedurende ten minste 2 seconden ingedrukt om LANGUAGE (taalinstelling) weer te geven.

4. Druk licht op de toets van het multi-informatiedisplay om de weergave in de volgorde JAPANESE (Japans) → ENGLISH (Engels) → GERMAN (Duits) → FRENCH (Frans) → SPANISH (Spaans) → ITALIAN (Italiaans) → "---" (waarschuwingsmelding niet weergeven) → RETURN (vorige) → JAPANESE (Japans) te wijzigen.

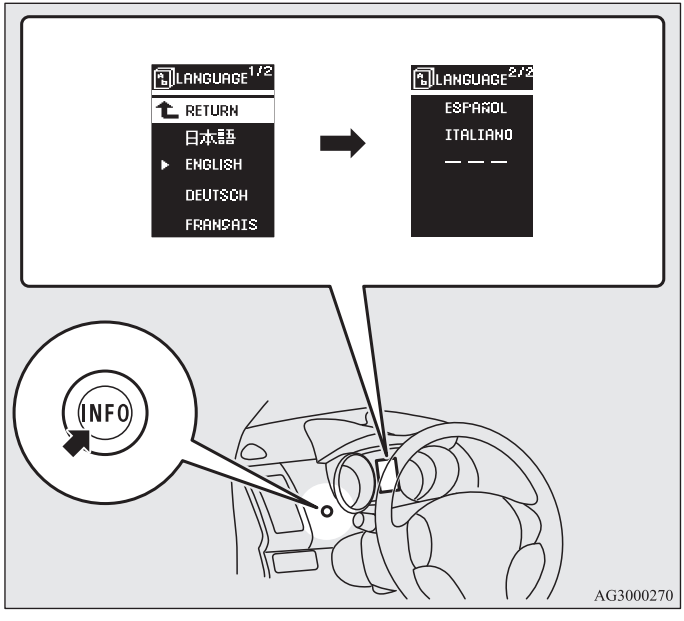

5. Houd de toets van het multi-informatiedisplay gedurende ten minste 2 seconden ingedrukt om de geselecteerde taal in te stellen.

OPMERKING
- Als de accu is losgenomen, wordt het geheugen van de taalinstelling gewist en keert deze automatisch terug naar ENGLISH (Engels).
- Als in de taalinstelling "---" wordt geselecteerd, wordt er geen waarschuwing weergegeven ook al is er een waarschuwingsmelding.

*Regeling overeenstemming taal wijzigen**

E00523300093

De taal van het Mitsubishi Multi-Communication System (MMCS) (indien aanwezig) of het handsfree interface-systeem voor Bluetooth®-telefoon met schakelaar voor spraakherkenning* (indien aanwezig) kan automatisch op de taal van het multi-informatiedisplay worden afgestemd.

1. Houd de toets van het multi-informatiedisplay gedurende ten minste 2 seconden ingedrukt om vanuit het instellingsvenster het menuvenster weer te geven.
   Zie "Wijzigen functie-instellingen" op bladzijde 3-27.
2. Druk licht op de toets van het multi-informatiedisplay om "" (regeling overeenstemming taal) te selecteren. (Op bladzijde 2/2 van het venster MENU).

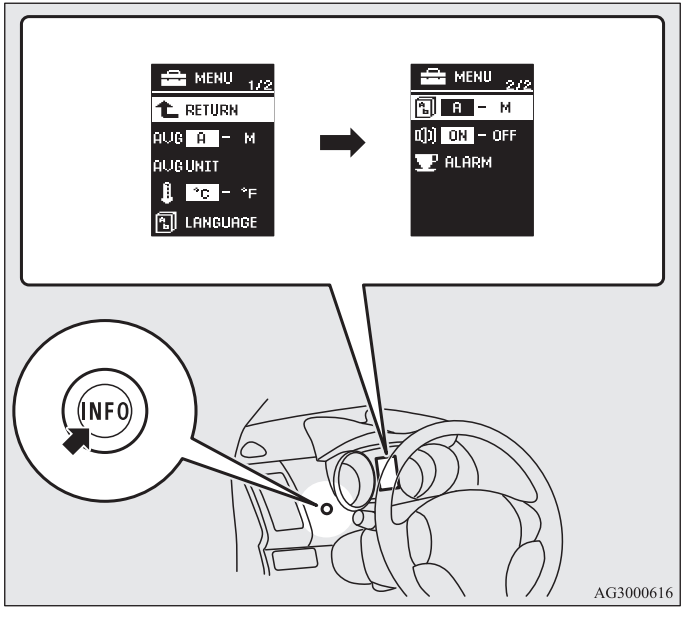

3. Houd de toets van het multi-informatiedisplay ingedrukt om de weergave in de volgorde A (overeenstemming taal ingeschakeld) → M (overeenstemming taal uitgeschakeld) → A (overeenstemming taal ingeschakeld) te wijzigen.
   De instelling wordt in de geselecteerde modus gewijzigd.

OPMERKING

- Als de accu is losgenomen, wordt het geheugen van de regeling overeenstemming taal gewist en keert deze automatisch terug naar A (overeenstemming taal ingeschakeld).
- De op het display weergegeven taal kan als volgt worden gewijzigd.
  - Wanneer in de regeling overeenstemming taal instelling A (overeenstemming taal ingeschakeld) is geselecteerd, wordt de taal van het Mitsubishi Multi-Communication System (MMCS) (indien aanwezig) of het handsfree interface-systeem voor Bluetooth®-telefoon met schakelaar voor spraakherkenning* (indien aanwezig) automatisch op de taal van het multi-informatiedisplay afgestemd.
  - Wanneer in de regeling overeenstemming taal instelling M (overeenstemming taal uitgeschakeld) is geselecteerd, wordt de taal van het Mitsubishi Multi-Communication System (MMCS) (indien aanwezig) of het handsfree interface-systeem voor Bluetooth®-telefoon met schakelaar voor spraakherkenning* (indien aanwezig) niet automatisch op de taal van het multi-informatiedisplay afgestemd.

Instelling geluid bediening

E00523400010

U kunt het geluid van de bediening van de toets van het multi-informatiedisplay uitschakelen.

1. Houd de toets van het multi-informatiedisplay gedurende ten minste 2 seconden ingedrukt om vanuit het instellingsvenster het menuvenster weer te geven.
   Zie “Wijzigen functie-instellingen” op bladzijde 3-27.
2. Druk licht op de toets van het multi-informatiedisplay om “op” (instelling geluid bediening) te selecteren. (Op pagina 2/2 van het venster MENU.)

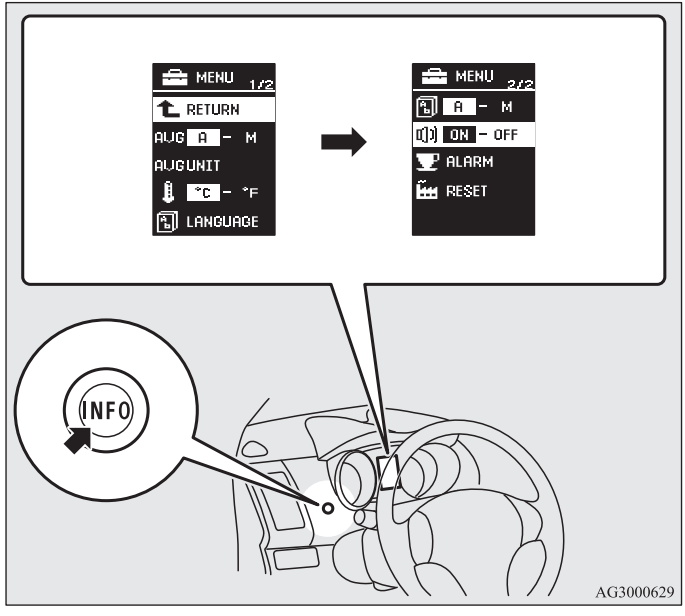

3. Houd de toets van het multi-informatiedisplay gedurende ten minste 2 seconden ingedrukt om de weergave in de volgorde ON (geluid bediening ingeschakeld) → OFF (geluid bediening uitgeschakeld) → ON (geluid bediening ingeschakeld) te wijzigen.
   De instelling wordt in de geselecteerde modus gewijzigd.

OPMERKING

- Als de accu is losgenomen, wordt het geheugen van de instelling geluid bediening gewist en keert deze automatisch terug naar ON (geluid bediening ingeschakeld).
- Met de instelling geluid bediening wordt alleen het geluid van de toets van het multi-informatiedisplay uitgeschakeld. Het geluid van waarschuwingsmeldingen en dergelijke kan niet worden uitgeschakeld.

Tijd tot REST REMINDER (herinnering rusttijd) wordt weergegeven wijzigen

E00523500011

De tijd tot het venster wordt weergegeven kan worden gewijzigd.

1. Houd de toets van het multi-informatiedisplay gedurende ten minste 2 seconden ingedrukt om vanuit het instellingsvenster het menuvenster weer te geven.
   Zie “Wijzigen functie-instellingen” op bladzijde 3-27.
2. Druk licht op de toets van het multi-informatiedisplay om ALARM (instelling rusttijd) te selecteren. (Op pagina 2/2 van het venster MENU.)

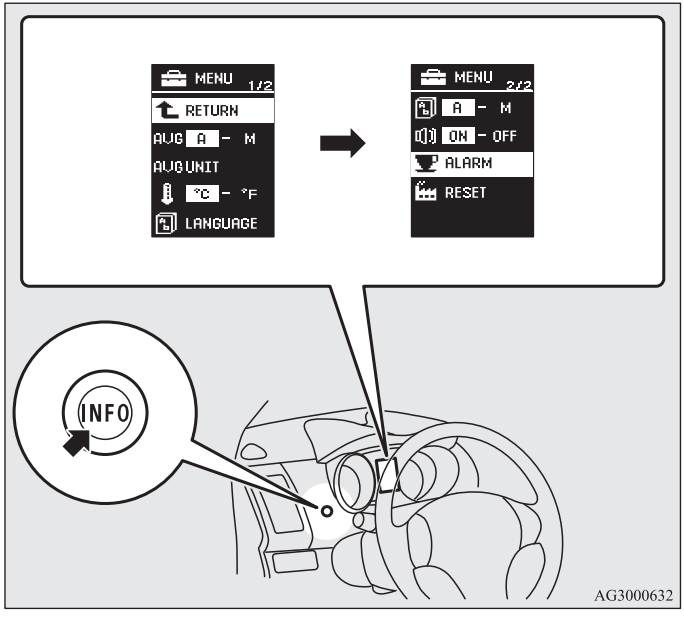

3. Houd de toets van het multi-informatiedisplay gedurende ten minste 2 seconden ingedrukt om ALARM (instelling rusttijd) weer te geven.

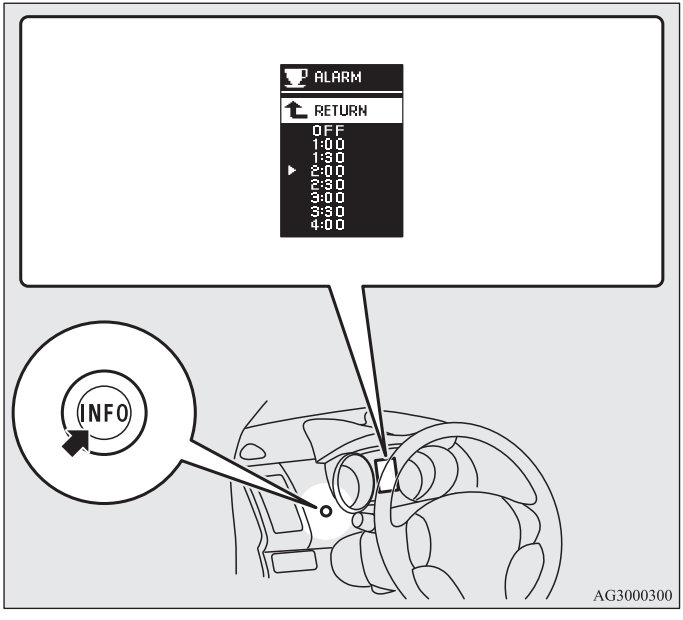

4. Druk licht op de toets van het multi-informatiedisplay om de tijd tot weergave te selecteren.

5. Houd de toets van het multi-informatiedisplay gedurende ten minste 2 seconden ingedrukt om de geselecteerde tijd in te stellen.

OPMERKING

- Als de accu wordt losgenomen, wordt het geheugen van de eenheid gewist en automatisch ingesteld op OFF (UIT).
- Als het contact is uitgeschakeld, wordt de verstreken tijd gereset.

Fabrieksinstellingen terugzetten

E00523600227

Alle functie-instellingen kunnen op de fabrieksinstellingen worden teruggezet.

1. Houd de schakelaar van de multifunctionele meter ongeveer 2 seconden of langer ingedrukt om van het instelmodusscherm naar het menuscherm te schakelen.
   Zie “Functie-instellingen wijzigen” op bladzijde 3-27.
2. Druk licht op de toets van het multi-informatiedisplay om “RESET” (terug naar fabrieksinstellingen) te selecteren. (Op bladzijde 2/2 van het venster MENU).

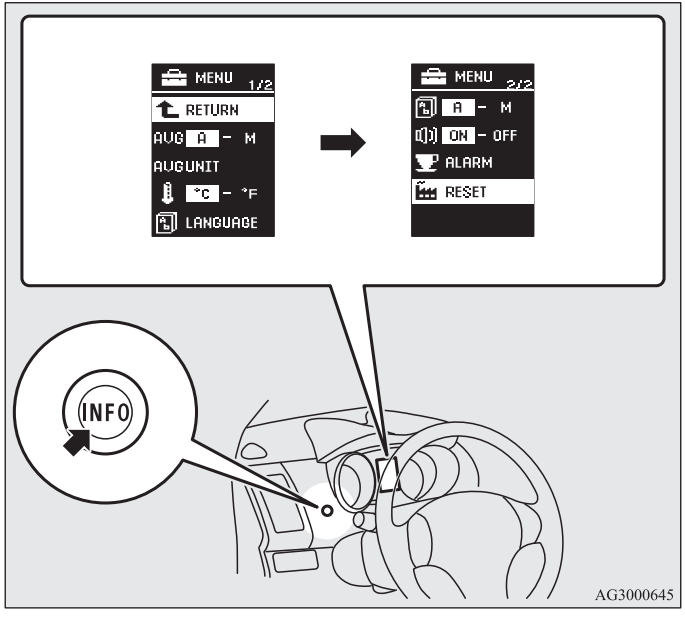

3. Als u de toets van het multi-informatiedisplay gedurende ten minste 5 seconden ingedrukt houdt, klinkt er een geluidssignaal en worden alle instellingen in de fabrieksinstellingen gezet.

OPMERKING

● De fabrieksinstellingen zijn als volgt.
- Terugstelmodus gemiddeld brandstofverbruik en gemiddelde snelheid: A (automatisch terugstellen)
- Displayeenheid voor brandstofverbruik: L/100 km
- Temperatuureenheid: °C (Celsius)
- Displaytaal: ENGELS
- Taalhulpinstelling: A
- Bedieningsgeluiden: ON (bedieningsgeluiden aan)
- Weergave “REST REMINDER” (pauzeherinnering): OFF

Controlelampje, waarschuwingslampje en lijst informatievenster

E00523700013

Controle- en waarschuwingslampjes

E00523800131

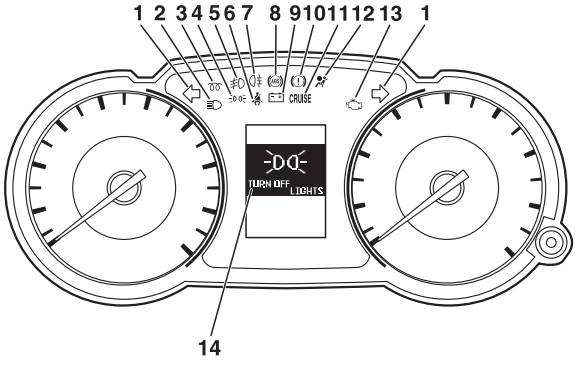

AG1000364

1- Controlelampjes richtingaanwijzers/waarschuwingsknipperlichten → Blz. 3-53
2- Controlelampje grootlicht → Blz. 3-53
3- Controlelampje voorgloeien diesel (voertuigen met dieselmotor) → Blz. 3-53
4- Controlelampje parkeerlichten → Blz. 3-54
5- Controlelampje mistlamp voor* → Blz. 3-53
6- Waarschuwingslampje veiligheidsgordel → Blz. 2-39
7- Controlelampje mistachterlicht → Blz. 3-53
8- Waarschuwingslampje antiblokkeersysteem (ABS) → Blz. 3-57
9- Waarschuwingslampje laadstroom → Blz. 3-57
10- Waarschuwingslampje remsysteem → Blz. 3-54
11- Controlelampje cruise control* → Blz. 4-70
12- Waarschuwingslampje inzittendenbeveiligingssysteem (SRS) → Blz. 2-73
13- Waarschuwingslampje motorcontrole → Blz. 3-56
14- Lijst multi-informatiedisplay Blz. 3-42

Lijst informatievenster

E00523900015

Wanneer informatie, zoals over de verlichting, weergegeven moet worden, klinkt er een geluidssignaal en worden onderstaande vensters weergegeven. Raadpleeg de desbetreffende pagina en neem de vereiste maatregelen.
Wanneer de oorzaak van de waarschuwingsmelding is verholpen, gaat de waarschuwingsmelding automatisch uit.
Zie “Lijst met waarschuwingsmeldingen (wanneer het contactslot in de “LOCK”-stand staat)” op bladzijde 3-43.
Zie “Lijst met waarschuwingsmeldingen (wanneer het contactslot in de “ON”-stand staat)” op bladzijde 3-45.
Zie “Overige weergaven onderbreken (wanneer het contactslot in de “ON”-stand staat)” op bladzijde 3-51.

OPMERKING

- In de volgende uitzonderlijke gevallen wordt mogelijk een waarschuwing weergegeven op het informatievenster en klinkt er mogelijk een geluidssignaal.
  Dit wordt veroorzaakt doordat het systeem storingen zoals sterke elektromagnetische golven oppikt en duidt niet op een defect.
  - Er worden zeer sterke elektromagnetische golven opgepikt van bijvoorbeeld een illegale radio, een vonk van een draad of een radar.
  - Door het bedienen van aangebrachte elektrische apparaten (waaronder aftermarket-onderdelen) ontstaat een abnormale spanning of statische elektriciteit.

  Als de waarschuwingsmelding vaak wordt weergegeven, raden wij u aan contact op te nemen met een officieel MITSUBISHI MOTORS-servicepunt.

Lijst met waarschuwingsmeldingen (wanneer het contactslot in de “LOCK”-stand staat)

E00524000130

Display	Oorzaak	Oplossing (referentie)
TURN OFF LIGHTS	● U hebt de verlichting vergeten uit te schakelen.	Zie “Automatische uitschakelfunctie van de verlichting (koplampen en andere verlichting)” op blz. 3-61.
STEERING WHEEL LOCK	● Na het afzetten van de motor, is een poging gedaan het bestuurdersportier te openen terwijl het contactslot niet in de “LOCK”-stand (niet ingedrukt) stond.	● Zet het contactslot in de “LOCK”-stand (niet ingedrukt). Zie “Controlesysteem contactslot in “ON”-stand” op bladzijde 1-43 .
	● Er is een poging gedaan om alle portieren en de achterklep af te sluiten terwijl het contactslot niet in de “LOCK”-stand (niet ingedrukt) stond.	● Zet het contactslot in de “LOCK”-stand (niet ingedrukt). Zie “Controlesysteem contactslot” op bladzijde 1-23.

Display	Oorzaak	Oplossing (referentie)
KEY BATTERY LOW KEY MISSING CONFIRM KEY LOCATION CHECK DOORS SERVICE REQUIRED	● Er zit een storing in de afstandsbediening.	Zie “Afstandsbediening” op bladzijde 1-9.

Lijst met waarschuwingsmeldingen (wanneer het contactslot in de “ON”-stand staat)

E00524100258

Venster	Oorzaak	Oplossing (referentie)
KEY BATTERY LOW KEY MISSING CONFIRM KEY LOCATION CHECK DOORS SERVICE REQUIRED	● Er zit een storing in het Smart Key-systeem.	Zie “Afstandsbediening” op bladzijde 1-9.

Venster	Oorzaak	Oplossing (referentie)
CHECK	● Het remvloeistofniveau in het reservoir is te laag. ● Er is een storing in het remsysteem.	● Breng de auto op een veilige plaats tot stilstand en voer een controle uit. ● Als de waarschuwing na controle niet verdwijnt, raden wij u aan contact op te nemen met een officieel MITSUBISHI MOTORS-servicepunt. Zie “Waarschuwingsmelding remsysteem” op bladzijde 3-58.
ABS SERVICE REQUIRED	● Er zit een storing in het ABS.	● Voorkom plotseling remmen, rijd met lage snelheid, zet de auto op een veilige plaats stil en neem corrigerende maatregelen. Zie “Waarschuwingsmelding ABS” op bladzijde 4-60.
	● Een van de portieren of de achterklep is niet volledig gesloten. Het open portier wordt weergegeven.	● Sluit het portier of de achterklep. Zie “Waarschuwingsmelding open portier (wanneer het contactslot in de “ON”-stand staat)” op bladzijde 3-26.
CHECK	● De motor is oververhit.	● Breng de auto op een veilige plaats tot stilstand en neem corrigerende maatregelen. Zie “Oververhitting van de motor” op bladzijde 8-6.

Venster	Oorzaak	Oplossing (referentie)
SLOW DOWN	● De temperatuur van de automatische (AT of CVT) transmissievloeistof is te hoog.	Raadpleeg “Automatische transmissie INVECS-II Sports Mode 6AT (Intelligent & Innovative Vehicle Electronic Control System II)” op bladzijde 4-28. Raadpleeg “Automatische transmissie INVECS-III 6CVT met sportstand (Intelligent & Innovative Vehicle Electronic Control System III)” op bladzijde 4-37.
FASTEN SEAT BELT	● U hebt het contactslot in de “ON”-stand gezet terwijl u uw veiligheidsgordel niet draagt.	● Doe uw veiligheidsgordel goed om. Zie “Waarschuwing veiligheidsgordels” op bladzijde 2-38.
SERVICE REQUIRED	● Er is een storing in het brandstofsysteem.	● Wij adviseren u contact op te nemen met een officieel MITSUBISHI MOTORS-servicepunt.
RELEASE PARKING BRAKE	● U rijdt weg terwijl de handrem nog is aangetrokken.	● Deactiveer de handrem. Zie “Waarschuwingsmelding remsysteem” op bladzijde 3-58.
CHECK	● Er is een storing in het circulatiesysteem van de motorolie.	● Breng de auto direct op een veilige plaats tot stilstand. Wij raden u aan deze te laten controleren. Zie “Waarschuwingsmelding oliedruk” op bladzijde 3-60.

Venster	Oorzaak	Oplossing (referentie)
SERVICE REQUIRED	● Er is een storing in het laadsysteem.	● Breng de auto direct op een veilige plaats tot stilstand. Wij adviseren u contact op te nemen met een officieel MITSUBISHI MOTORS-servicepunt. Zie “Waarschuwingsmelding laad-stroom” op bladzijde 3-60.
SERVICE REQUIRED	● Er zit een storing in de SRS-airbag of het gordelspannersysteem.	● Wij raden u aan het te laten controle-ren. Zie “Waarschuwingslampje inzitten-denbeveiligingssysteem (SRS)” op bladzijde 2-73.
SERVICE REQUIRED	● Er is een storing in de automatische koplampverstelling.	● Wij raden u aan het te laten controle-ren. Zie “Automatische koplamphoogtere-geling” op bladzijde 3-68.
SERVICE REQUIRED	● Er zit een storing in het actieve stabili-teitsregelsysteem (ASC).	● Wij raden u aan het te laten controle-ren. Zie “Actief stabiliteitsregelsysteem (ASC)” op bladzijde 4-64.
SERVICE REQUIRED	● Er is een storing in het elektronische 4WD-systeem.	● Wij raden u aan het te laten controle-ren. Zie “Elektronisch 4WD-systeem” op bladzijde 4-47.

Venster	Oorzaak	Oplossing (referentie)
	● Er is een storing in de automatische of Continu Variabele Transmissie.	● Wij raden u aan het te laten controleren. Raadpleeg “Automatische transmissie INVECS-II Sports Mode 6AT (Intelligent & Innovative Vehicle Electronic Control System II)” op bladzijde 4-28. Raadpleeg “Automatische transmissie INVECS-III 6CVT met sportstand (Intelligent & Innovative Vehicle Electronic Control System III)” op bladzijde 4-37.
	● Het elektronische 4WD-systeem is oververhit.	Zie “Elektronisch 4WD-systeem” op bladzijde 4-47.
	● Er is een probleem zonder specifieke melding in één van de systemen.	Wij adviseren u contact op te nemen met een officieel MITSUBISHI MOTORS-servicepunt.
	● Het brandstofadditiefreservoir is bijna leeg.	● Laat de brandstofadditieven nakijken bij een officieel MITSUBISHI MOTORS-servicepunt.

Venster	Oorzaak	Oplossing (referentie)
REFUEL	● De brandstoftank is bijna leeg.	● Vul zo snel mogelijk brandstof bij. Zie “Waarschuwingsmelding brandstofniveau” op bladzijde 3-22.
CHECK	● Er is een storing in het roetfiltersysteem.	● Zie “Roetfilter (DPF)” op bladzijde 4-23.
CHECK ENGINE OIL LEVEL	● Het motorolieniveau is laag.	● Breng de auto op een veilige plaats tot stilstand, zet de motor af en controleer het olieniveau. Zie “Waarschuwingsmelding olieniveau” op bladzijde 3-61.
REMOVE WATER IN SEPARATOR	● Het brandstoffilter bevat meer dan de toegestane hoeveelheid water.	● Breng de auto op een veilige plaats tot stilstand, zet de motor af en tap het water af uit het brandstoffilter. Zie “Waarschuwingsmelding brandstoffilter” op bladzijde 3-57.
POSSIBLE ICY ROADS	● De buitentemperatuur is 3°C of lager.	● Mogelijk zijn de wegen glad. ● Ook als deze waarschuwing niet wordt weergegeven, kunnen de wegen glad zijn. Rijd dus voorzichtig.

Weergave van overige onderbrekingen (wanneer het contactslot in de “ON”-stand staat)

E00524200057

De status van elk systeem wordt op het informatievenster weergegeven. Zie de desbetreffende bladzijde voor meer informatie over het systeem.

Venster	Status systeem	Referentie
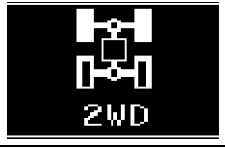	● Wanneer met de keuzeknop de rijstand “2WD” is geselecteerd	Zie “Elektronisch 4WD-systeem” op bladzijde 4-47.
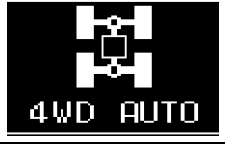	● Wanneer met de keuzeknop de rijstand “4WD AUTO” is geselecteerd	
	● Wanneer met de keuzeknop de rijstand “4WD LOCK” is geselecteerd	
	● Wanneer het actieve stabiliteitsregelsysteem (ASC) in werking is	Zie “Actief stabiliteitsregelsysteem (ASC)” op bladzijde 4-64.

Waarschuwt de bestuurder wanneer het tijd is voor de onderhoudsbeurt.

Venster	Oplossing
	Wij raden u aan het te laten controleren. Zie voor meer informatie “Onderhoudsindicator” op bladzijde 3-23.

De instelling voor de rusttijd kan worden gewijzigd.

Venster	Oplossing
	Breng de auto op een veilige plaats tot stilstand, zet de motor af en neem een pauze. Gebruik dit display als richtlijn voor het nemen van pauzes tijdens een lange rit. Het interval vanaf het begin van de rit tot het moment dat deze melding verschijnt, kan worden ingesteld. Zie “Wijzigen van de functie-instellingen (wanneer het contactslot in de “ON”-stand staat)” op bladzijde 3-27. Het display en het geluidssignaal waarschuwen de bestuurder wanneer de ingestelde tijd is bereikt. Als u door blijft rijden zonder een pauze te nemen, klinkt om de 5 minuten een geluidssignaal om u eraan te herinneren dat het verstandig is te pauzeren. ● In de volgende gevallen wordt de verstreken tijd gereset en wordt het vorige venster weergegeven. Wanneer vervolgens de ingestelde tijd weer wordt bereikt, herinneren het geluidssignaal en display u er weer aan dat het raadzaam is om te pauzeren. • Er klinkt 3 keer een geluidssignaal. • Het contactslot staat in de “LOCK”-stand. • De toets van het multi-informatiedisplay wordt gedurende ten minste 2 seconden ingedrukt.

Controlelampjes

E00501600100

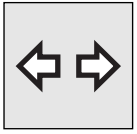

Controlelampjes richtingaanwijzers/ waarschuwingsknipperlichten

E00501700172

Deze controlelampjes knipperen wanneer de richtingaanwijzers in werking zijn.

OPMERKING
- Als de controlelampjes te snel knipperen, is er mogelijk een lamp of een verbinding met de richtingaanwijzers defect.

Wanneer de schakelaar voor de waarschuwingsknipperlichten wordt ingedrukt, blijven alle richtingaanwijzers knipperen.

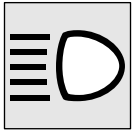

Controlelampje grootlicht

E00501800173

Dit controlelampje gaat branden wanneer het grootlicht is ingeschakeld.

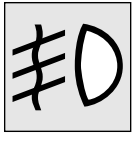

Controlelampje mistlamp voor*

E00501900350

Dit lampje gaat branden als de mistlampen vóór zijn ingeschakeld.

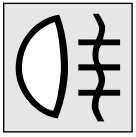

Controlelampje mistachterlicht

E00502000185

Dit lampje gaat branden als de mistachterlichten zijn ingeschakeld.

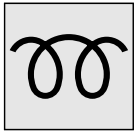

Controlelampje voorgloeien diesel (auto's met dieselmotor)

E00502300087

Dit controlelampje gaat branden als het contactslot in de “ON”-stand wordt gezet. Als de gloeibougie heet wordt, gaat het lampje uit en kunt u de motor starten.

OPMERKING
- Bij koude motor brandt het controlelampje voorgloeien diesel langer.
- Als de motor niet gestart wordt binnen ongeveer 5 seconden nadat het controlelampje voorgloeien diesel is uitgegaan, draai het contactslot dan weer in de “LOCK”-stand. Draai de sleutel vervolgens weer in de “ON”-stand om opnieuw voor te gloeien.
- Als de motor warm is, gaat het controlelampje voorgloeien diesel niet branden, zelfs wanneer het contactslot in de “ON”-stand gedraaid wordt.

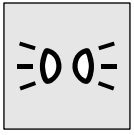

Controlelampje parkeerlichten

E00508900173

Dit controlelampje gaat branden als de mistlampen vóór zijn ingeschakeld.

Waarschuwingslampjes

E00502400147

Waarschuwingslampje remsysteem

E00502501073

Dit lampje gaat enkele seconden branden als het contactslot in de “ON”-stand wordt gezet. Er verschijnt ook een waarschuwing op het multi-informatiedisplay.

Als het contactslot in de “ON”-stand staat, gaat het waarschuwingslampje remsysteem onder de volgende omstandigheden branden:

- Als de handrem is aangetrokken.
- Als het remvloeistofniveau in het reservoir te laag is.
- Als het remcircuit niet goed werkt.

Zorg er voordat u gaat rijden voor dat de handrem volledig is losgemaakt en dat het waarschuwingslampje van het remsysteem niet meer brandt.

⚠ OPGELET

- **Als een van de volgende situaties zich voordoet, kan het zijn dat de remwerking minder efficiënt is. Breng de auto op een veilige plaats tot stilstand en voer een controle uit.**
  - **Het waarschuwingslampje remsysteem gaat niet uit als de handrem wordt losgezet.**
  - **Het waarschuwingslampje remsysteem blijft branden tijdens het rijden.**
- **Als het waarschuwingslampje remsysteem gelijktijdig met het waarschuwingslampje ABS gaat branden, werkt de remkrachtverdeling niet. Daardoor kan de auto bij hard remmen instabiel worden. Vermijd hard remmen en snel rijden. Breng de auto op een veilige plaats tot stilstand en voer een controle uit.**

⚠ OPGELET

- **Als de remmen niet meer goed werken, kunt u de auto als volgt tot stilstand brengen:**
  - **Trap het rempedaal krachtiger in dan gebruikelijk.**
    Houd ook als het rempedaal volledig tot aan het einde van de slag beweegt, het pedaal zo krachtig mogelijk ingetrapt.
  - **Als de remmen niet werken, rem dan af op de motor en trek de handrem aan.**
    Trap het rempedaal in om de remlichten te laten werken, zodat het achteropkomende verkeer wordt gewaarschuwd.

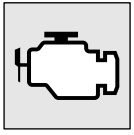

Waarschuwingslampje motorcontrole

E00502601061

Dit lampje maakt deel uit van een onboard diagnosesysteem dat het emissieregelsysteem, het motorregelsysteem en het regelsysteem van de automatische transmissie/CVT controleert.
Als er een storing in een van deze systemen wordt geregistreerd, gaat dit lampje branden of knipperen.
Hoewel u in dat geval meestal kunt doorrijden zonder dat slepen noodzakelijk is, raden wij u aan om het systeem zo snel mogelijk te laten nakijken.
Dit lampje gaat ook branden als het contactslot in de “ON”-stand wordt gezet en gaat uit nadat de motor is gestart. Als het lampje niet uitgaat nadat de motor is gestart, adviseren wij u de auto te laten nakijken.

⚠ OPGELET

- **Door te blijven rijden terwijl dit lampje brandt kan het emissieregelsysteem verder beschadigd raken. Ook het brandstofverbruik en de motorprestaties kunnen erdoor verslechteren.**
- **Als het lampje niet gaat branden als het contactslot in de “ON”-stand gezet wordt, adviseren wij u het systeem te laten nakijken.**

⚠ OPGELET

- **Als het lampje gaat branden bij een draaiende motor, matig dan uw snelheid. Wij adviseren u aan het systeem zo snel mogelijk door een officieel MITSUBISHI MOTORS Service Centrum te laten nakijken.**
  De reactiesnelheid van het gaspedaal en het rempedaal kan onder deze omstandigheden negatief worden beïnvloed.

OPMERKING

- In de computer van de motorregeling, waarin het diagnosesysteem van de auto is ondergebracht, zijn verschillende storingsgegevens (vooral met betrekking tot de uitlaatgasemissie) opgeslagen.
  Deze gegevens worden gewist als de accukabel wordt losgenomen, waardoor het moeilijk wordt om snel diagnose te kunnen stellen. Neem daarom geen accukabels los als het waarschuwingslampje motorcontrole brandt.

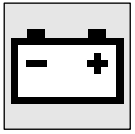

Waarschuwingslampje laadstroom

E00502700456

Dit lampje gaat branden als het contactslot in de “ON”-stand wordt gezet en gaat uit nadat de motor is gestart.
Er verschijnt ook een waarschuwing op het multi-informatiedisplay.

⚠ *OPGELET*

- **Als het lampje gaat branden bij draaiende motor, is er een storing in het laadsysteem. Zet de auto zo snel mogelijk op een veilige plaats stil. Wij raden u aan de auto te laten nakijken.**

Weergave informatievenster

E00502400150

Waarschuwingsmelding brandstoffilter*

E00503500044

Als het water dat zich in het brandstoffilter heeft verzameld een bepaalde voorgeschreven limiet overschrijdt terwijl het contactslot in de “ON”-stand staat, verschijnt de melding “REMOVE WATER IN SEPARATOR” (verwijder water uit separator) op het multi-informatiedisplay.

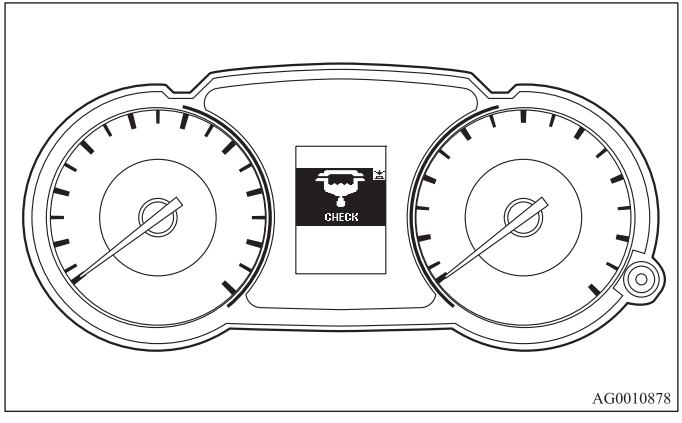

3

⚠ OPGELET

- **Als deze waarschuwing wordt weergegeven terwijl u rijdt, breng de auto dan op een veilige plaats tot stilstand, zet de motor af en verwijder het water uit het brandstoffilter.**
  Als u te lang doorrijdt wanneer de melding "REMOVE WATER IN SEPARATOR" (verwijder water uit separator) wordt weergegeven, kan de motor beschadigd raken.

OPMERKING

- Als de melding "REMOVE WATER IN SEPARATOR" (verwijder water uit separator) niet verdwijnt of regelmatig weer verschijnt, neem dan contact op met een officieel MITSUBISHI MOTORS-servicepunt.

Waarschuwingsmelding remsysteem

E00502500786

Als RELEASE PARKING BRAKE (zet de handrem los) wordt weergegeven

Deze waarschuwing wordt weergegeven wanneer u gaat rijden terwijl de handrem nog is aangetrokken. Het waarschuwingslampje op het instrumentenpaneel gaat alleen branden als de handrem is aangetrokken.

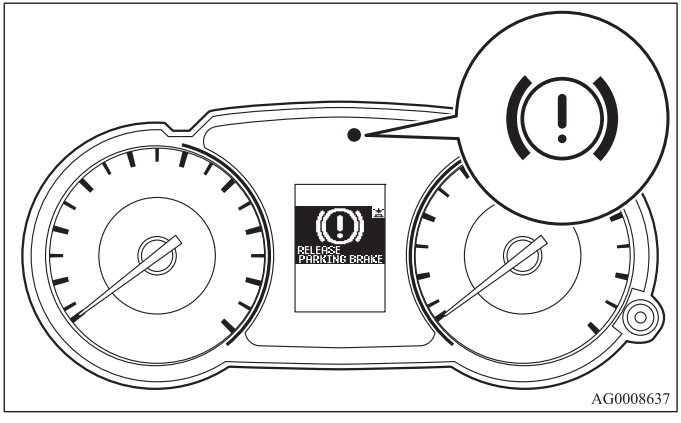

⚠ OPGELET

- **Als met de auto wordt gereden zonder dat de handrem is losgemaakt, raken de remmen oververhit, wat leidt tot een slechte remwerking en mogelijke defecten aan het remsysteem.**
  Zet de handrem los als deze waarschuwing wordt weergegeven.

Als CHECK (controleren) wordt weergegeven

Als het contactslot in de “ON”-stand wordt gezet en het remvloeistofniveau te laag is, wordt deze waarschuwing weergegeven.
Het waarschuwingslampje op het instrumentenpaneel gaat ook branden.

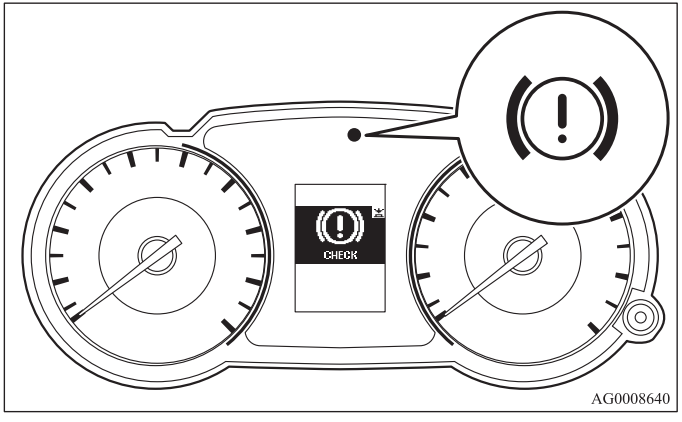

⚠ *OPGELET*

- **Als de waarschuwing niet verdwijnt, ook niet tijdens het rijden, bestaat het gevaar dat de remmen niet goed werken. Zet in dat geval de auto zo snel mogelijk op een veilige plaats stil. Wij raden u aan de auto te laten nakijken.**

⚠ *OPGELET*

- **Als de waarschuwingsmelding van het remsysteem verschijnt en gelijktijdig de waarschuwingslampjes remsysteem en ABS branden, werkt de remkrachtverdeling niet. Daardoor kan de auto bij hard remmen instabiel worden. Voorkom plotseling remmen, rijd met lage snelheid en zet de auto op een veilige plaats stil. Wij raden u aan de auto te laten nakijken.**
- **Bij een verminderde remwerking moet de auto op de volgende wijze worden stilgezet.**
  - **Trap het rempedaal krachtiger in dan gebruikelijk.**
    Houd ook als het rempedaal volledig tot aan het einde van de slag beweegt, het pedaal zo krachtig mogelijk ingetrapt.
  - **Als de remmen niet werken, rem dan af op de motor en trek de handrem aan.**
    Trap het rempedaal in om de remlichten te laten werken, zodat het achteropkomende verkeer wordt gewaarschuwd.

Waarschuwingsmelding laadstroom

E00502700502

Bij een storing in het laadsysteem wordt de melding SERVICE REQUIRED (service noodzakelijk) weergegeven op het informatievenster van het multi-informatiedisplay. Het waarschuwingslampje op het instrumentenpaneel gaat ook branden.

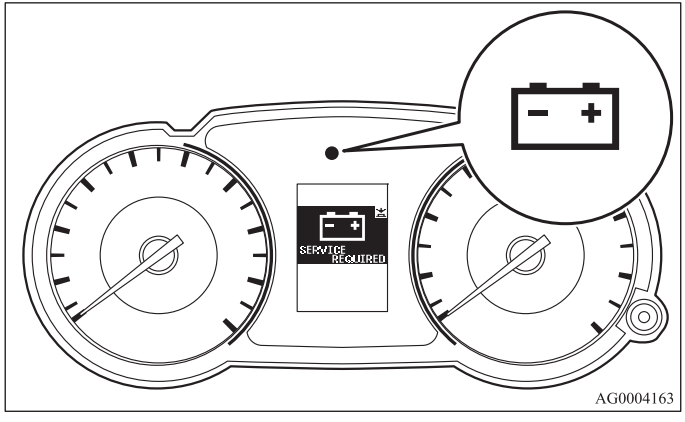

AG0004163

⚠ OPGELET

- **Als de waarschuwing verschijnt bij draaiende motor, zet uw auto dan zo snel mogelijk op een veilige plaats stil. Wij raden u aan de auto te laten nakijken.**

Waarschuwingsmelding oliedruk

E00524300090

Als de oliedruk daalt terwijl de motor draait, wordt de waarschuwing CHECK (controleren) weergegeven op het multi-informatiedisplay.

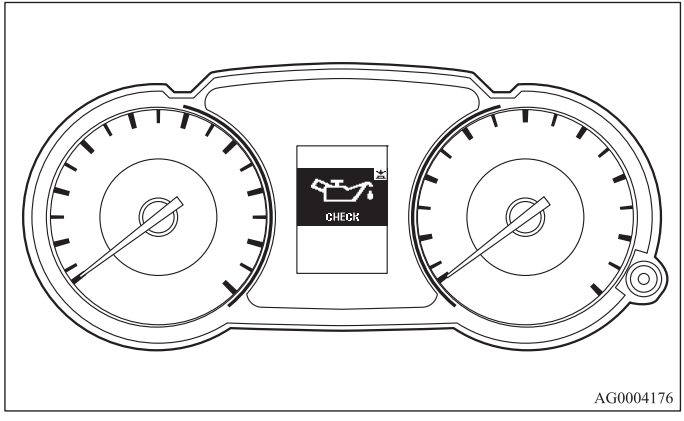

AG0004176

⚠ OPGELET

- **Als de auto blijft rijden terwijl deze waarschuwing verschijnt, kan de motor vastlopen of beschadigd raken omdat het olieniveau te laag is, of er een storing in de motorsmering is opgetreden.**
- **Als de waarschuwing verschijnt bij draaiende motor, zet uw auto dan zo snel mogelijk op een veilige plaats stil en controleer het motoroliepeil.**
- **Als de waarschuwing verschijnt terwijl het motoroliepeil normaal is, laat dan de motor nakijken.**

Waarschuwingsmelding motoroliepeil*

E00502900139

Als het motoroliepeil onder een bepaalde voorgeschreven limiet komt terwijl het contactslot in de “ON”-stand staat, wordt de waarschuwing “CHECK ENGINE OIL LEVEL” (controleer motoroliepeil) op het multi-informatiedisplay.

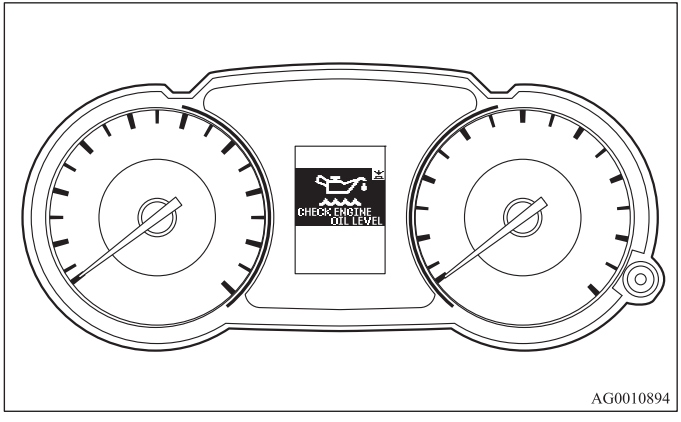

⚠ *OPGELET*

- **Als deze waarschuwing wordt weergegeven terwijl u rijdt, breng de auto dan op een veilige plaats tot stilstand, zet de motor af en controleer het motoroliepeil.**
  Zie “Motorolie” op bladzijde 8-6.

Combinatieschakelaar voor koplampen en dimlicht

E00506001441

Koplampen

OPMERKING

- Laat de verlichting niet langdurig branden als de motor is afgezet. Anders zal de accu ontladen worden.
- Als het regent of als de auto gewassen is, kan de binnenzijde van het lampglas beslaan. Dit is normaal en duidt niet op een defect.
  Als de lamp ingeschakeld wordt, zorgt de hitte ervoor dat de damp verdwijnt. Als er zich echter water verzamelt in de lamp, raden wij u aan om de lamp te laten controleren.

Draai aan de schakelaar om de verlichting in te schakelen.

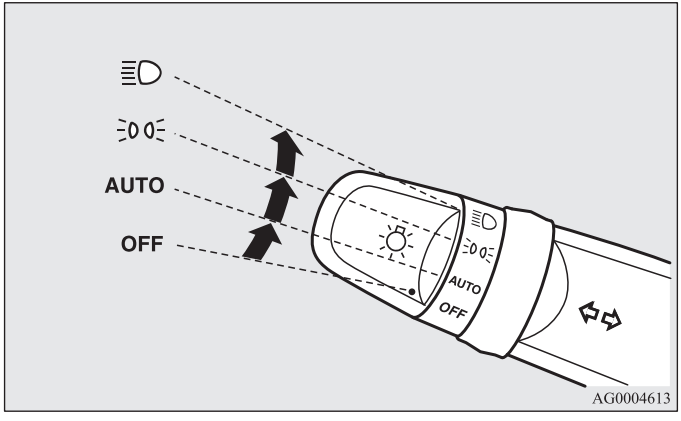

OFF	Alle verlichting uitgeschakeld
AUTO	Als het contactslot in de “ON”-stand wordt gezet, worden de koplampen, parkeerlichten, achterlichten, kentekenplaatverlichting en dashboardverlichting in- of uitgeschakeld, afhankelijk van de lichtsterkte van de omgeving. Alle verlichting wordt automatisch uitgeschakeld als het contactslot in de “LOCK”-stand wordt gezet.
	Parkeerlichten, achterlichten, kentekenplaatverlichting en dashboardverlichting ingeschakeld
	Koplampen en andere verlichting worden ingeschakeld

OPMERKING

- De gevoeligheid van de automatische lichtregeling kan worden gewijzigd. Neem voor meer informatie contact op met een officieel MITSUBISHI MOTORS-servicepunt.
  In auto's die zijn uitgerust met het Mitsubishi Multi-Communication System (MMCS) kan deze functie worden aangepast via het display.
  Raadpleeg de afzonderlijke handleiding voor meer informatie.
- Als de koplampen door de automatische lichtregeling worden uitgeschakeld, worden ook de mistlampen vóór (indien aanwezig) en achter uitgeschakeld. Als de koplampen daarna door de automatische lichtregeling weer worden ingeschakeld, worden ook de mistlampen vóór weer ingeschakeld, maar de mistlampen achter blijven uitgeschakeld. Druk nogmaals op de schakelaar om de mistlampen achter weer in te schakelen.
- Dek de lichtsensor (A) niet af en reinig deze niet met een glasreiniger.

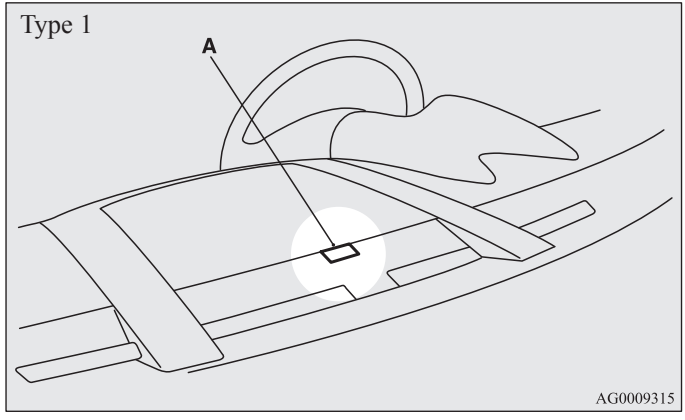

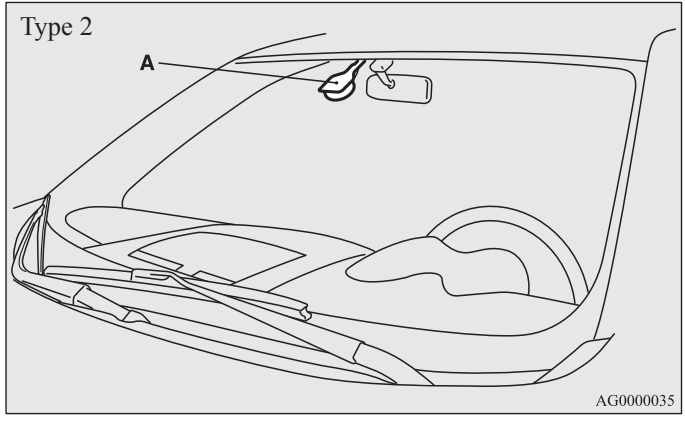

- Als de verlichting niet automatisch in- en uitgeschakeld wordt terwijl de schakelaar in de “AUTO”-stand staat, bedien de schakelaar dan handmatig. Wij raden u aan uw auto te laten nakijken.

*Auto's met motorvoertuigverlichting voor overdag**

Als de motor draait terwijl het contactslot in de “ON”-stand staat en de lichtschakelaar in de “AUTO”- stand of “OFF”-stand wordt gezet, gaan het het dimlicht, de achterlichten, enz. branden

OPMERKING

- De motorvoertuigverlichting overdag kan worden uitgeschakeld.
  Voor meer informatie raden wij u aan om een officieel MITSUBISHI MOTORS-servicepunt te raadplegen.
  De wetgeving met betrekking tot het gebruik van motorvoertuigverlichting overdag kan per land verschillen.
  Controleer de plaatselijke wetten en voorschriften en neem ze in acht.

Automatische uitschakelfunctie verlichting (koplampen, mistlampen, etc.)

- Als het contactslot in de “LOCK”-stand of “ACC”-stand wordt gezet of de sleutel uit het contactslot wordt verwijderd terwijl de lichtschakelaar in stand ≣D staat, gaat de verlichting automatisch uit zodra het bestuurdersportier wordt geopend.

  [Wanneer de motor is gestart met de sleutel]
  - Als de sleutel wordt verwijderd en het bestuurdersportier wordt geopend, wordt de bestuurder door een zoemer met een onderbroken hoge toon gewaarschuwd dat de verlichting nog brandt.

  [Wanneer de motor is gestart met de Smart Key]
  - Als het contactslot in de “LOCK”-stand (niet ingedrukt) wordt gezet en het bestuurdersportier wordt geopend, wordt de bestuurder door een zoemer met een onderbroken hoge toon gewaarschuwd dat de verlichting nog brandt.

- Als het contactslot in de “LOCK”-stand of “ACC”-stand wordt gezet of de sleutel uit het contactslot wordt verwijderd terwijl de lichtschakelaar in de stand ≣D staat, blijft de verlichting na het sluiten van het bestuurdersportier nog ongeveer 3 minuten branden, waarna deze automatisch uitgaat.

OPMERKING
- De automatische uitschakelfunctie van de verlichting werkt niet als de lichtschakelaar in de “≣DOE”-stand staat.
- De automatische uitschakelfunctie van de verlichting kan ook worden gedeactiveerd.
  Voor meer informatie raden wij u aan om een officieel MITSUBISHI MOTORS-servicepunt te raadplegen.
  In auto's die zijn uitgerust met het Mitsubishi Multi-Communication System (MMCS) kan deze functie worden aangepast via het display. Raadpleeg de afzonderlijke handleiding voor meer informatie.

Wanneer u wilt dat de verlichting ingeschakeld blijft:

1. Zet de lichtschakelaar in de “OFF”-stand terwijl het contactslot in de “LOCK”-stand of “ACC”-stand staat.
2. Als de verlichting weer ingeschakeld wordt met de schakelaar in de stand ≣DOE of ≣D, blijft de verlichting branden.

OPMERKING
- Als het bestuurdersportier wordt geopend terwijl de contactsleutel is verwijderd (auto's met conventionele sleutel), klinkt er een zoemer met een onderbroken hoge toon. De zoemer stopt als het bestuurdersportier wordt gesloten. (Er verschijnt ook een waarschuwing op het multi-informatiedisplay.)
  De zoemer kan als volgt worden gestopt:
  - Draai de lichtschakelaar in de “OFF”-stand.
  - Sluit het bestuurdersportier.

- Als het bestuurdersportier wordt geopend terwijl het contactslot in de “LOCK”-stand staat (auto's met Smart Key), klinkt er een zoemer met een onderbroken hoge toon.
  De zoemer stopt als het bestuurdersportier wordt gesloten. (Er verschijnt ook een waarschuwing op het multi-informatiedisplay.)
  De zoemer kan als volgt worden gestopt:
  • Draai de lichtschakelaar in de “OFF”-stand.
  • Sluit het bestuurdersportier.

Zoemer van de verlichting

E00506100344

[Wanneer de motor is gestart met de sleutel]
Als de verlichting nog brandt en het bestuurdersportier wordt geopend terwijl het contactslot nog in de “LOCK”-stand of “ACC”-stand staat of als de contactsleutel is verwijderd uit het contactslot, klinkt er een zoemer om de bestuurder te waarschuwen dat de verlichting nog brandt.

[Wanneer de motor is gestart met de afstandsbediening]
Als de verlichting is ingeschakeld en het contactslot in de “LOCK”-stand of “ACC”-stand wordt gezet of als het bestuurdersportier wordt geopend terwijl het contactslot in de “LOCK”-stand staat, klinkt een zoemer om de bestuurder te waarschuwen dat de verlichting nog brandt.

In beide gevallen stopt de zoemer automatisch als de automatische uitschakelfunctie is geactiveerd, als de lichtschakelaar uit wordt gezet of als het portier wordt gesloten.

Dimschakelaar (selecteren van grootlicht/dimlicht)

E00506200329

Wanneer de lichtschakelaar in de “≣D”-stand staat, wordt er over een weer geschakeld tussen grootlicht en dimlicht telkens als de hendel naar (1) wordt getrokken. Wanneer het grootlicht brandt, gaat op het instrumentenpaneel het controlelampje voor het grootlicht branden.

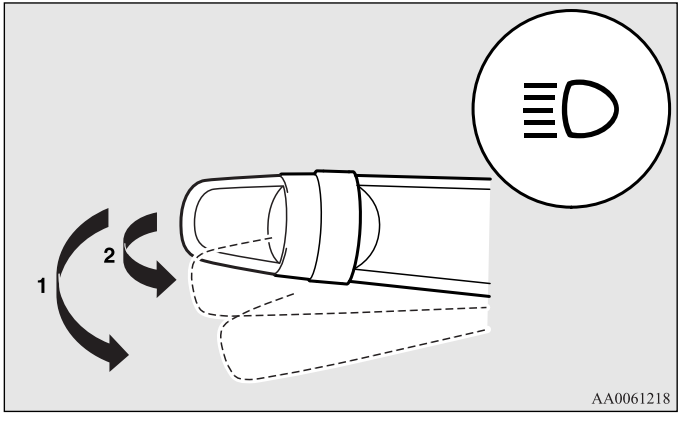

Lichtsignaal

E00506300199

Het grootlicht licht op wanneer de hendel tot (2) wordt getrokken en gaat uit bij het loslaten van de hendel.
Wanneer het grootlicht brandt, gaat op het instrumentenpaneel het verklikkerlichtje voor het grootlicht branden.

OPMERKING

- Het lichtsignaal werkt ook als de lichtschakelaar in stand OFF staat.
- Als u de koplampen uitschakelt terwijl de stand grootlicht is geselecteerd, wordt automatisch het dimlicht geselecteerd wanneer de lichtschakelaar de volgende keer in de stand “≣D” wordt gezet.

Koplamphoogteverstelling

E00517400031

Koplamphoogteregelaar (uitgezonderd auto's met xenonlampen)

E00517500146

De hoek van de lichtstraal van de koplampen verandert naar gelang de belading van de auto.
De koplamphoogteregelaar kan gebruikt worden om de afstand van de lichtstraal (bij dimlicht) bij te stellen, zodat tegenliggers niet door de koplampen verblind worden.
Stel de schakelaar aan de hand van de volgende tabel in.

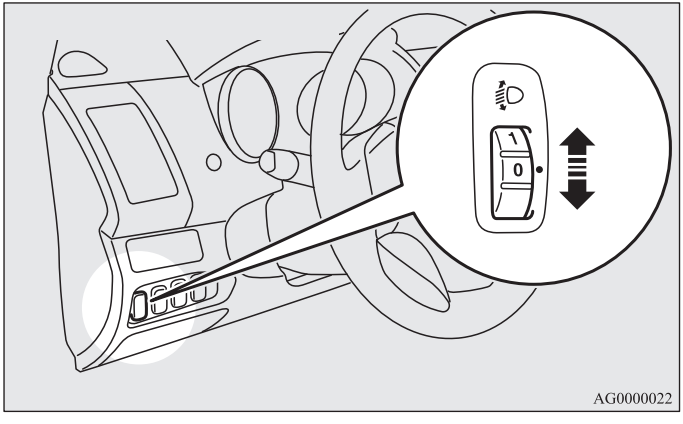

5 zitplaatsen

Belading van de auto					
Schake-laarstand	“0”	“0”	“2”	“3”	“4”

●: 1 persoon
▨: Volledige belading met bagage

Schakelaarstand 0-	Alleen bestuurder/Bestuurder + 1 passagier voorin
Schakelaarstand 2-	5 inzittenden (bestuurder + passagiers)
Schakelaarstand 3-	5 inzittenden (bestuurder inbegrepen) + volledige belading met bagage
Schakelaarstand 4-	Bestuurder + volledige belading met bagage

7 zitplaatsen

Belading van de auto						
Schake-laarstand	“0”	“0”	“2”	“3”	“3”	“4”

●: 1 persoon
▨: Volledige belading met bagage

Schakelaarstand 0- Alleen bestuurder/Bestuurder + 1 passagier voorin
Schakelaarstand 2- Bestuurder + 1 passagier voorin + 2 passagiers op de 3e zitrij
Schakelaarstand 3- 7 inzittenden (bestuurder + passagiers) /7 inzittenden (bestuurder inbegrepen) + volledige belading met bagage
Schakelaarstand 4- Bestuurder + volledige belading met bagage

Automatische koplamphoogteverstelling (auto's met xenonlampen)

E00517600206

Dit systeem stelt afhankelijk van wijzigingen in de beladingstoestand van de auto (aantal inzittenden en de bagage) automatisch de koplamphoogte (hoogte van de lichtbundel) af. Als de koplampen zijn ingeschakeld terwijl het contactslot in de “ON”-stand staat, wordt de hoogte van de lichtbundel automatisch afgesteld zodra de auto stilstaat.

Waarschuwingsmelding automatisch koplamphoogteverstellingssysteem

Bij een storing in de automatische koplamphoogteverstelling wordt de melding SERVICE REQUIRED (service noodzakelijk) weergegeven op het multi-informatiedisplay.

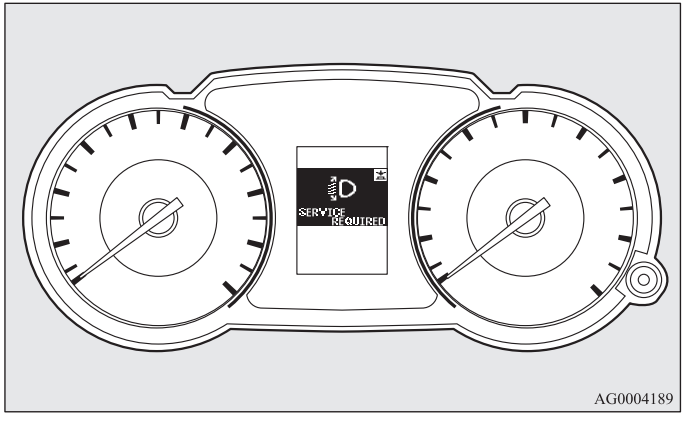

⚠ *OPGELET*

- **Als deze waarschuwing wordt weergegeven, werkt het systeem mogelijk niet goed. Wij adviseren u in dat geval uw auto te laten controleren.**

Richtingaanwijzerhendel

E00506500801

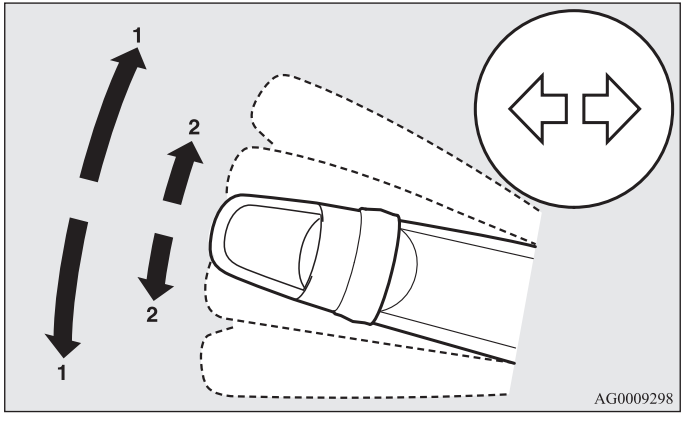

1- Richtingaanwijzers
Zet bij het normale afslaan de hendel in de stand (1). De hendel keert na het afslaan automatisch terug.

2- Veranderen van rijstrook
Beweeg de hendel bij het veranderen van rijstrook lichtjes in de stand (2). De richtingaanwijzers en het controlelampje op het instrumentenpaneel knipperen zolang de hendel in deze stand wordt gehouden.
Als de hendel lichtjes in de stand (2) wordt bewogen en vervolgens wordt losgelaten, zullen de richtingaanwijzers en het controlelampje op het instrumentenpaneel bovendien nog drie keer knipperen.

OPMERKING

- Als het controlelampje ongewoon snel knippert, is mogelijk de gloeilamp in een richtingaanwijzer doorgebrand. Wij raden u aan uw auto te laten nakijken.
- U kunt de volgende functies wijzigen: Voor meer informatie raden wij u aan contact op te nemen met een officieel MITSUBISHI MOTORS-servicepunt.
  In auto's die zijn uitgerust met het Mitsubishi Multi-Communication System (MMCS) kan deze functie worden aangepast via het display. Raadpleeg de afzonderlijke handleiding voor meer informatie.
  - Knipperen van de richtingaanwijzers als de hendel wordt bediend terwijl het contactslot in de “ACC”-stand staat.
  - Uitschakelen van het 3 keer knipperen van de richtingaanwijzers bij het veranderen van rijstrook
- De tijd die de hendel moet worden bediend om de richtingaanwijzers 3 keer te laten knipperen, kunt u instellen. Voor meer informatie raden wij u aan contact op te nemen met een officieel MITSUBISHI MOTORS-servicepunt.

Schakelaar waarschuwingsknipperlichten

E00506600408

Gebruik de schakelaar voor de waarschuwingsknipperlichten wanneer de auto op de weg moet worden geparkeerd in een noodgeval.
De waarschuwingsknipperlichten kunnen altijd worden ingeschakeld, ongeacht de stand van het contactslot.

Druk op de schakelaar om de waarschuwingsknipperlichten in te schakelen. Alle richtingaanwijzers blijven knipperen. Druk nogmaals op de schakelaar om de waarschuwingsknipperlichten uit te schakelen.

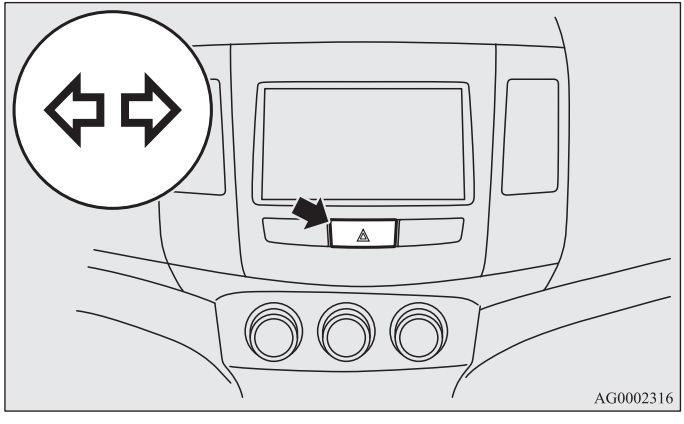

Schakelaar mistlampen

E00506700034

Schakelaar mistlampen voor*

E00508300412

De mistlampen vóór kunnen worden ingeschakeld als de koplampen of achterlichten branden. Draai de knop in de “ON”-stand om de mistlampen vóór in te schakelen. Het controlelampje op het instrumentenpaneel gaat ook branden. Draai de knop in de “OFF”-stand om de mistlampen vóór uit te schakelen. Als u de knop loslaat, keert deze automatisch terug in de oorspronkelijke stand.

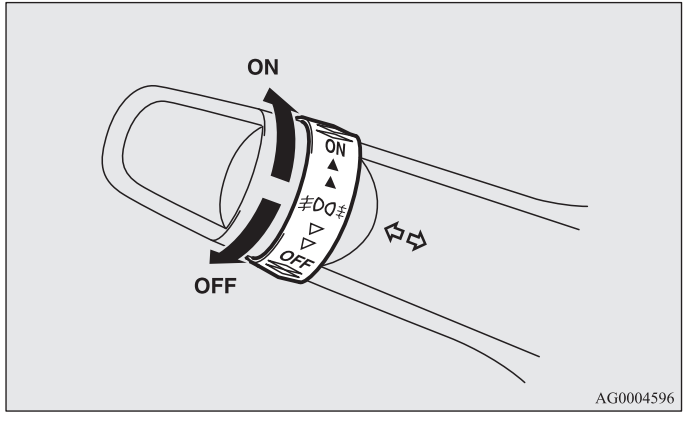

OPMERKING

- De mistlampen vóór worden automatisch uitgeschakeld als de koplampen en achterlichten worden uitgeschakeld. Draai om de mistlampen vóór weer in te schakelen de knop in de “ON”-stand nadat u de koplampen of achterlichten hebt ingeschakeld.
- Bij auto's met motorvoertuigverlichting voor overdag kunnen de mistlampen vóór ook worden ingeschakeld als de lichtschakelaar in de “OFF”-stand staat.

Schakelaar mistachterlicht

E00508400383

Het mistachterlicht kan worden ingeschakeld als de koplampen of mistlampen vóór (indien aanwezig) zijn ingeschakeld.
Het controlelampje in het instrumentenpaneel gaat branden als het mistachterlicht is ingeschakeld.

[Auto's zonder mistlampen vóór]
Draai de knop één keer in de “ON”-stand om het mistachterlicht in te schakelen. Draai de knop één keer in de “OFF”-stand om het mistachterlicht uit te schakelen.
Als u de knop loslaat, keert deze automatisch terug in de oorspronkelijke stand.

[Auto's met mistlampen vóór]
Draai de knop één keer in de “ON”-stand om de mistlampen vóór in te schakelen. Draai de knop nogmaals in de stand “ON” om het mistachterlicht in te schakelen. Draai de knop één keer in de “OFF”-stand om het mistachterlicht uit te schakelen. Draai de knop nogmaals in de “OFF”-stand om de mistlampen vóór uit te schakelen. Als u de knop loslaat, keert deze automatisch terug in de oorspronkelijke stand.

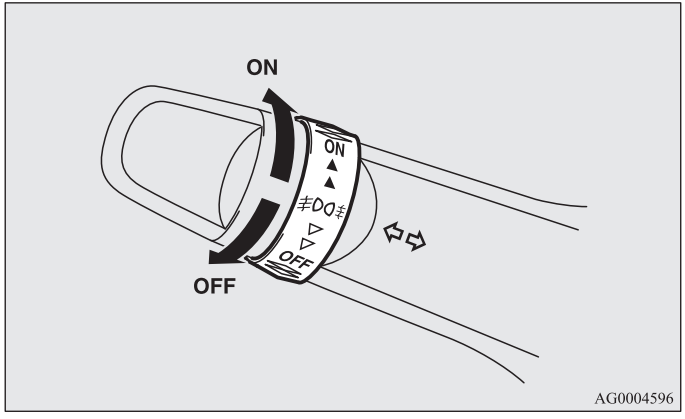

OPMERKING

- Het mistachterlicht wordt automatisch uitgeschakeld wanneer de koplampen of de mistlampen vóór (indien aanwezig) uitgeschakeld worden.
- Draai om het mistachterlicht weer in te schakelen de knop één keer in de “ON”-stand nadat u de koplampen hebt ingeschakeld. [Auto's zonder mistlampen vóór]
- Draai om het mistachterlicht weer in te schakelen de knop twee keer in de “ON”-stand nadat u de koplampen hebt ingeschakeld. [Auto's met mistlampen vóór]
- Bij auto's met motorvoertuigverlichting voor overdag kan het mistachterlicht ook worden ingeschakeld als de lichtschakelaar in de “OFF”-stand staat.

Schakelaar ruitenwissers en -sproeier

E00507101218

⚠ *OPGELET*

- **Als de ruitensproeiers bij koud weer worden gebruikt, kan de ruitensproeiervloeistof op de ruiten bevriezen. Dit kan leiden tot verminderd zicht. Verwarm de ruit met de achterruitverwarming voordat u de ruitensproeier gebruikt.**

Ruitenwissers voor

E00516900143

Uitgezonderd auto's met regensensor

De ruitenwissers vóór kunnen worden bediend wanneer het contactslot in de “ON”- of “ACC”-stand staat.
Als de wisserbladen aan de voor- of achterruit zijn vastgevroren, mag u de ruitenwissers niet gebruiken zolang het ijs niet gesmolten is en de bladen niet vrijgekomen zijn. Anders kan de ruitenwissermotor beschadigd raken.

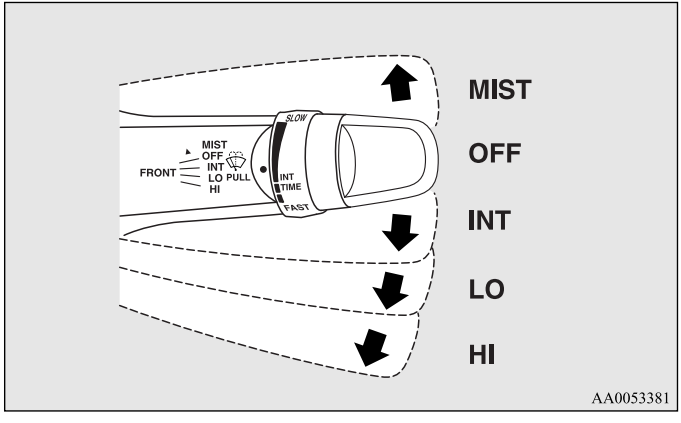

MIST - Mistfunctie
De ruitenwissers maken één slag.
UIT - Uit
INT - Interval (snelheidsafhankelijk)
LO - Langzaam
HI - Snel

Afstellen van wisintervallen

Met de hendel in de “INT”-stand (snelheidsafhankelijk) kunnen de wisintervallen worden afgesteld door aan de knop (A) te draaien.

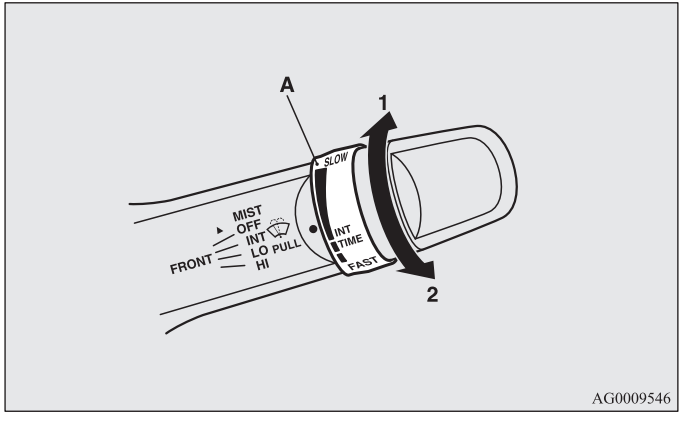

1- Snel
2- Langzaam

OPMERKING

- De snelheidsafhankelijke functie van de ruitenwissers vóór kan worden gedeactiveerd.
  Voor meer informatie raden wij u aan om een officieel MITSUBISHI MOTORS-servicepunt te raadplegen.
  In auto's die zijn uitgerust met het Mitsubishi Multi-Communication System (MMCS) kan deze functie worden aangepast via het display. Raadpleeg de afzonderlijke handleiding voor meer informatie.

Mistfunctie

De mistfunctie kan worden gebruikt als het contactslot in de “ON”- of “ACC”-stand staat.

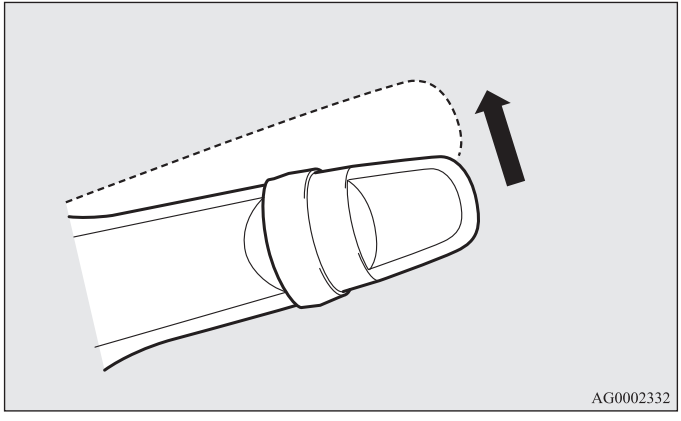

De ruitenwissers maken één slag wanneer de ruitenwisserhendel in de “MIST”-stand wordt gezet en wordt losgelaten. Dit is bijvoorbeeld nuttig wanneer het motregent. De ruitenwissers maken alleen een slag als de hendel in de “MIST”-stand wordt gehouden.

Auto's met regensensor

E00517000082

De ruitenwissers vóór kunnen worden bediend wanneer het contactslot in de “ON”- of “ACC”-stand staat.

Als de wisserbladen aan de voor- of achterruit zijn vastgevroren, mag u de ruitenwissers niet gebruiken zolang het ijs niet gesmolten is en de bladen niet vrijgekomen zijn. Anders kan de ruitenwissermotor beschadigd raken.

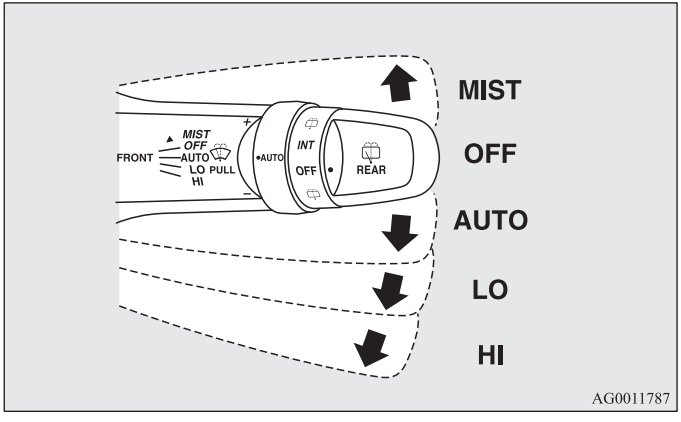

MIST -	Mistfunctie De ruitenwissers maken één slag.
UIT -	Uit
AUTO-	Automatische ruitenwisserregeling Regensensor De ruitenwissers treden automatisch in werking op basis van de hoeveelheid neerslag op de voorruit.
LO -	Langzaam
HI -	Snel

Regensensor

Werkt uitsluitend wanneer het contactslot in de “ON”-stand staat.

Als de hendel in de “AUTO”-stand wordt gezet, detecteert de regensensor (A) de hoeveelheid regen (of sneeuw, vocht, stof, enz.) en treden de ruitenwissers automatisch in werking.

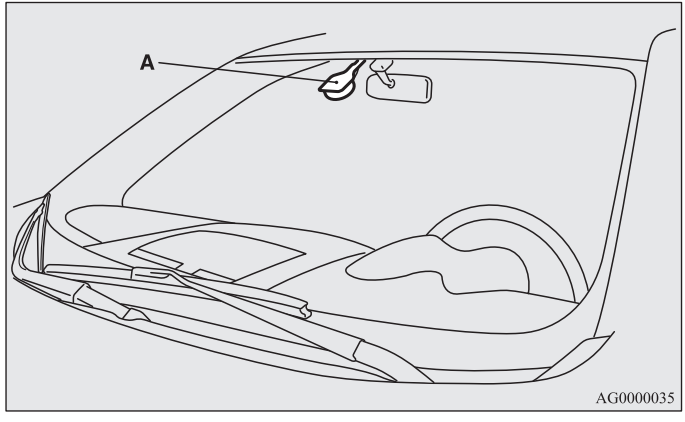

⚠ OPGELET

- **Als het contactslot in de “ON”-stand staat en de hendel in de “AUTO”-stand staat, treden de ruitenwissers wellicht in werking als een van de volgende situaties zich voordoet.**
  Onder de volgende omstandigheden kunt u met uw handen bekneld raken en letsel oplopen of kunnen de ruitenwissers beschadigd raken. Zorg er daarom voor dat het contactslot in de “LOCK”-stand staat of zet de hendel in de “OFF”-stand om de regensensor te deactiveren.
  - **Als u de regensensor bedekt wanneer u de buitenzijde van de voorruit schoonmaakt.**
  - **Als u het gebied rond de regensensor afneemt met een doek wanneer u de buitenzijde van de voorruit schoonmaakt.**
  - **Wanneer u de auto door een wasstraat rijdt.**
  - **Wanneer de voorruit wordt blootgesteld aan schokken.**
  - **Wanneer de regensensor wordt blootgesteld aan schokken.**

OPMERKING

- Om de wisserbladen te beschermen werken de ruitenwissers niet wanneer de auto stilstaat en de omgevingstemperatuur 0 °C of lager is.
- Bedek de sensor niet door een sticker of label op de voorruit te bevestigen. Breng ook geen waterafstotende coating aan op de voorruit. De regensensor detecteert dan niet de hoeveelheid regen, waardoor de ruitenwissers niet meer normaal functioneren.
- In de volgende gevallen kan er een storing in de regensensor aanwezig zijn.
  Laat uw auto controleren door een officiële MITSUBISHI-dealer.
  - Als de ruitenwissers volgens een constant interval in werking treden, ondanks veranderingen in de hoeveelheid regen.
  - Als de ruitenwissers niet in werking treden terwijl het regent.
- De ruitenwissers treden wellicht in werking als er water, stof, modder, insecten, sap van bomen, olie, zout, enz. op de regensensor in de voorruit terechtkomen of wanneer de voorruit is bevroren. (Sterke elektromagnetische golven, enz. kunnen ook storingen veroorzaken.) De ruitenwissers stoppen automatisch wanneer afzetting of voorwerpen op de voorruit niet kunnen worden verwijderd.
  Zet, nadat de afzetting of de voorwerpen op de voorruit zijn verwijderd, de hendel in de “LO”-stand of “HI”-stand om de ruitenwissers weer in werking te laten treden.
- Neem contact op met een officiële MITSUBISHI MOTORS-dealer om de voorruit te laten vervangen of het glas rond de sensor te laten versterken.

Instellen van de gevoeligheid van de regensensor

Als de hendel in de “AUTO”-stand (regensensor) staat, kan de gevoeligheid van de regensensor worden gewijzigd door aan knop (B) te draaien.

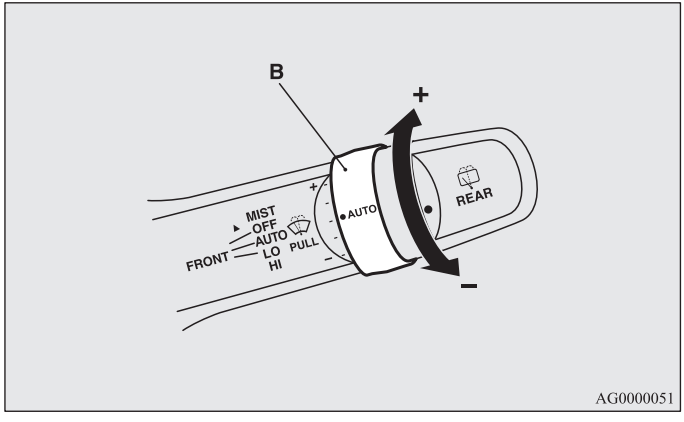

“+”- Hogere gevoeligheid voor regen
“-”- Lagere gevoeligheid voor regen

OPMERKING

- U kunt de volgende functies activeren: Voor meer informatie raden wij u aan om een officieel MITSUBISHI MOTORS-servicepunt te raadplegen.
  Bij auto's met het Mitsubishi Multi-Communication System (MMCS) kan het afstellen worden uitgevoerd met behulp van het display.

  Raadpleeg de afzonderlijke handleiding voor meer informatie.
  - Automatische werking (regensensorfunctie) kan worden gewijzigd in intervalstand (snelheidsafhankelijke functie).
  - Automatische werking (regensensorfunctie) kan worden gewijzigd in intervalstand (niet-snelheidsafhankelijke functie).

Mistfunctie

Als u de hendel in de richting van de pijl beweegt en vervolgens loslaat, maken de ruitenwissers één slag.
Gebruik deze functie wanneer u rijdt terwijl het mistig is of motregent.

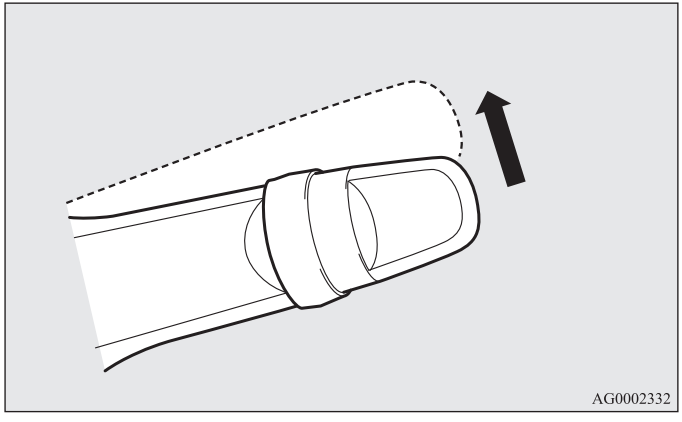

De ruitenwissers maken één slag als de hendel in de “MIST”-stand wordt gezet en wordt losgelaten, mits het contactslot in de “ON”-stand of “ACC”-stand staat. De ruitenwissers blijven in werking als de hendel in de “MIST”-stand wordt gehouden.

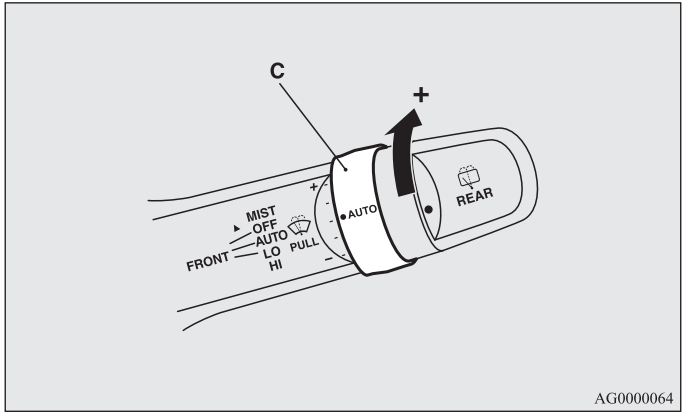

De ruitenwissers maken één slag als de hendel in de “AUTO”-stand staat en de knop (C) in de “+”-richting wordt gedraaid, mits het contactslot in de “ON”-stand staat.

Ruitensproeier

E00507200717

Trek de hendel naar u toe om sproeiervoeistof op de voorruit te spuiten. Terwijl er sproeiervoeistof op de ruit wordt gesproeid, maken de ruitenwissers automatisch enkele slagen.

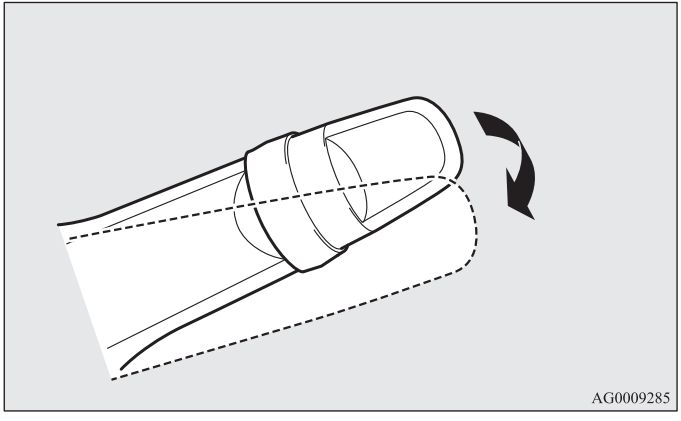

⚠ *OPGELET*

- **Als de ruitensproeiers bij koud weer worden gebruikt, kan de ruitensproeiervloeistof op de ruiten bevriezen. Dit kan leiden tot verminderd zicht. Verwarm de ruit met de voorruitverwarming of -ontwaseming voordat u de ruitensproeier gebruikt.**

Ruitenwisser en -sproeier achter

E00507300776

De schakelaar van de ruitenwisser en -sproeier achter kan worden bediend wanneer het contactslot in de “ON”- of de “ACC”-stand staat.

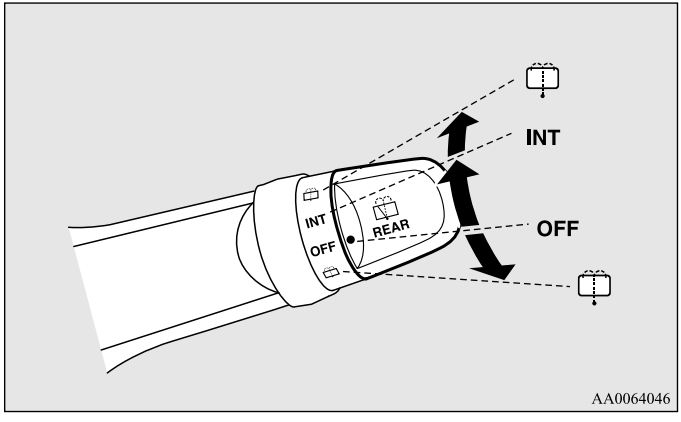

INT - De ruitenwisser werkt enkele seconden onafgebroken en vervolgens met intervallen van ongeveer 8 seconden.

UIT - Uit

- Als de knop volledig naar een van beide zijden wordt gedraaid, wordt er sproeivloeistof op de achterruit gesproeid.
  Terwijl er sproeivloeistof op de ruit wordt gesproeid, maakt de ruitenwisser automatisch enkele slagen.

OPMERKING

- Voor een duidelijk zicht maakt de wisser een aantal opeenvolgende slagen wanneer de achteruitversnelling wordt ingeschakeld terwijl de schakelaar in de “INT”-stand staat.
  De wisser schakelt daarna automatisch over op intervalstand.
- U kunt de volgende functies wijzigen: Voor meer informatie raden wij u aan contact op te nemen met een officieel MITSUBISHI MOTORS-servicepunt.
  In auto's die zijn uitgerust met het Mitsubishi Multi-Communication System (MMCS) kan deze functie worden aangepast via het display. Raadpleeg de afzonderlijke handleiding voor meer informatie.
  • Wijzigen van het interval in de intervalstand
  • Overschakelen van de intervalstand naar continu wissen

*Koplampsproeierschakelaar**

E00507800188

De koplampsproeiers kunnen worden bediend wanneer het contactslot in de “ON”- of “ACC”-stand staat en de lichtschakelaar in de stand “≣D” staat.

Druk de knop één keer in om sproeivloeistof op de koplampen te sproeien.

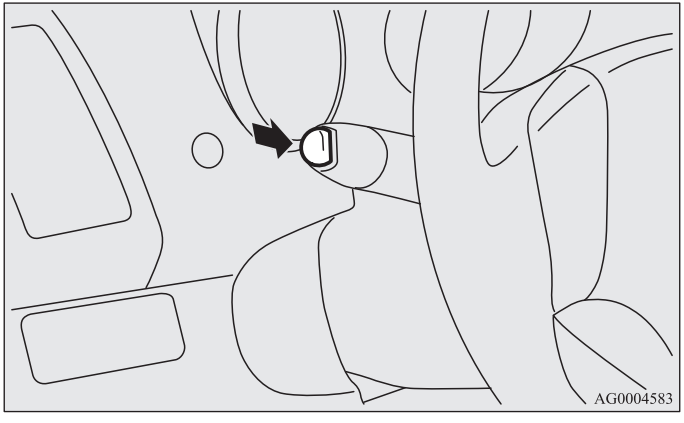

OPMERKING

- Als het contactslot in de “ON”- of “ACC”-stand staat en de koplampen branden, werken de koplampsproeiers gelijktijdig met de ruitensproeiers als de eerste keer aan de hendel van de ruitensproeiers wordt getrokken.

Voorzorgsmaatregelen bij het gebruik van ruitenwissers en sproeiers

E00510000025

- Als de ruitenwissers door ijs of andere oneffenheden op de ruit worden geblokkeerd, kan de aandrijfmotor doorbranden, zelfs als de ruitenwisserschakelaar op "OFF" staat. Breng de wagen op een veilige manier tot stilstand, schakel het contact uit en maak de ruit schoon, zodat de ruitenwissers weer vrij kunnen bewegen.
- Gebruik de ruitenwissers niet wanneer de ruit droog is. Hierdoor kunnen krassen op de ruit ontstaan en zullen de ruitenwissers voortijdig verslijten.
- Controleer of de wisserbladen niet aan de ruit zijn vastgevroren voor u de ruitenwissers in koud weer in werking stelt. De motor zou kunnen doorbranden als de ruitenwissers worden gebruikt wanneer de wisserbladen aan de ruit zijn vastgevroren.
- Gebruik de sproeier niet langer dan 20 seconden. Gebruik de sproeier niet als het vloeistofreservoir leeg is. Zo voorkomt u dat de pomp defect raakt.
- Controleer regelmatig het peil van de sproeivloeistof in het reservoir en vul zo nodig bij. Vergeet niet bij koud weer een speciale oplossing aan de sproeivloeistof toe te voegen, zodat deze niet bevriest. Als u dit niet doet, werkt de sproeier misschien niet en kunnen de onderdelen van het systeem kapotvriezen.

*Schakelaar voorruitverwarming**

E00507700057

De schakelaar van de achterruitverwarming kan worden bediend bij draaiende motor.
Als de ruitenwissers in de ruststand zijn vastgevroren aan de voorruit, druk dan op deze schakelaar om de voorruitverwarming in te schakelen en de ruitenwissers weer te kunnen bedienen. Druk op de schakelaar om de voorruitverwarming in te schakelen. Het bijbehorende controlelampje (A) gaat branden.

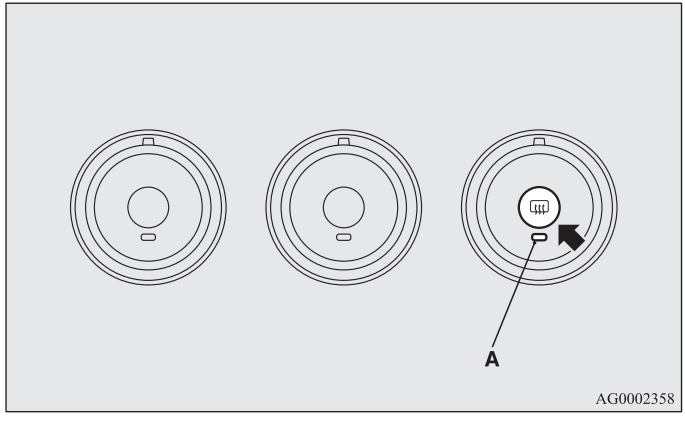

OPMERKING

- De verwarming wordt na ongeveer 20 minuten automatisch uitgeschakeld. Druk nogmaals op de schakelaar om de voorruitverwarming eerder uit te schakelen.

Schakelaar achterruitverwarming

E00507900697

De schakelaar van de achterruitverwarming kan worden bediend bij draaiende motor.
Druk op de schakelaar om de achterruitverwarming in te schakelen. De achterruitverwarming wordt na ongeveer 20 minuten automatisch uitgeschakeld. Druk nogmaals op de schakelaar om de achterruitverwarming eerder dan na ongeveer 20 minuten uit te schakelen.
Het controlelampje (A) gaat branden als de verwarming is ingeschakeld.

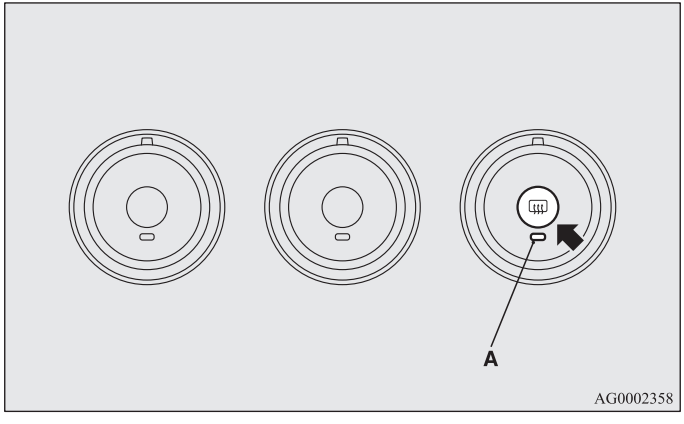

OPMERKING

- Als de schakelaar van de achterruitverwarming wordt ingedrukt, worden de buitenspiegels ontwasemd of ontdooid. Zie “Verwarmde buitenspiegels” op bladzijde 4-15.

- Na het indrukken van de schakelaar van de achterruitverwarming, wordt ook de voorruit warm en kunnen de ruitenwissers worden bediend. Zie “Schakelaar voorruitverwarming” op bladzijde 3-81.
- De schakelaar van de achterruitverwarming dient niet om sneeuw te smelten, maar om te ontwasemen. Verwijder sneeuw voordat u de schakelaar van de achterruitverwarming indrukt.
- Gebruik voor het schoonmaken van de binnenzijde van de achterruit een schone doek en veeg voorzichtig in de richting van de verwarmingsdraden om te voorkomen dat deze beschadigd raken.
- Zorg dat er geen voorwerpen tegen de binnenzijde van de achterruit liggen, aangezien deze de draden kunnen beschadigen of breken.

Schakelaar claxon

E00508000318

Druk op of rond het merkteken “” op het stuurwiel.

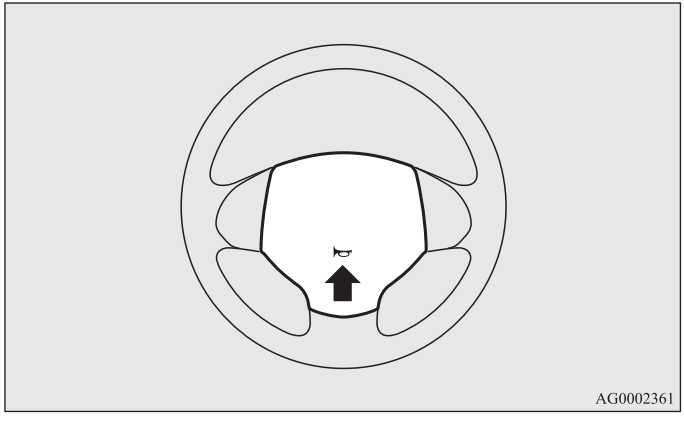

Starten en rijden

Zuinig rijden. 4- 2
Rijden, alcohol en geneesmiddelen 4- 3
Veilig rijden 4- 3
Aanbevelingen voor het inrijden 4- 5
Handrem. 4- 6
Parkeren 4- 8
Verstelling stuurwielhoogte 4- 9
Achteruitkijkspiegel binnen 4- 10
Buitenspiegels 4- 11
Contactslot 4- 15
Stuurslot 4- 18
Starten van de motor 4- 19
Roetfilter (DPF)* 4- 23
Handgeschakelde transmissie* 4- 25
Automatische transmissie INVECS-II 6AT
met sportstand (Intelligent & Innovative
Vehicle Electronic Control System II)* 4- 28
Automatische transmissie INVECS-III 6CVT
met sportstand (Intelligent & Innovative
Vehicle Electronic Control System III)* 4- 37
Elektronisch aangestuurd 4WD-systeem* 4- 47
Rijden met vierwielaandrijving 4- 51
Controle en onderhoud na gebruik op
onverharde wegen 4- 55
Waarschuwingen voor het rijden met
vierwielaangedreven auto's 4- 56
Remmen 4- 57
Antiblokkeersysteem (ABS) 4- 59
Stuurbekrachtigingssysteem 4- 63
Actief stabiliteitsregelsysteem (ASC)* 4- 64
Cruise control* 4- 69
Parkeerhulp* 4- 76
Achteruitrijcamera*. 4- 82
Beladingen. 4- 86
Trekken van een aanhangwagen 4- 89

Zuinig rijden

E00600100789

Er zijn een aantal technische voorwaarden waaraan moet worden voldaan om zuinig te kunnen rijden. Een goed afgestelde motor is een eerste vereiste voor een laag brandstofverbruik. Wij raden u aan uw auto regelmatig te laten nakijken voor een langere levensduur en de grootste brandstofbesparing.
Brandstofverbruik, uitstoot van uitlaatgassen en ruis worden in hoge mate beïnvloed door uw persoonlijke rijstijl en bepaalde gebruiksomstandigheden. Houd rekening met de onderstaande punten om de slijtage van de remmen, banden en motor te beperken en milieuvervuiling te verminderen.

Starten van de motor

Vermijd snel optrekken aangezien dit het brandstofverbruik verhoogt.

Schakelen

Schakel alleen bij de juiste snelheid en het juiste motortoerental. Kies altijd de hoogst mogelijke versnelling.
Bij het rijden op een normaal wegdek dient met de keuzeknop voor de rijstand “2WD” geselecteerd te zijn bij auto’s met 4WD voor een zo laag mogelijk brandstofverbruik.

Stadsverkeer

Regelmatig optrekken en afremmen verhoogt het brandstofverbruik. Probeer zo veel mogelijk op wegen met een vlotte verkeersdoorstroming te rijden. Vermijd bij het rijden in druk verkeer het gebruik van een lage versnelling bij een hoog motortoerental.

Stationair draaiende motor

Ook als de motor stationair draait, verbruikt de auto brandstof. Probeer het stationair draaien zo veel mogelijk te vermijden.

Snelheid

Hoe hoger de rijsnelheid, hoe hoger het brandstofverbruik. Vermijd het rijden op volle snelheid. Zelfs als u het gaspedaal maar een beetje loslaat, bespaart u een aanzienlijke hoeveelheid brandstof.

Bandenspanning

Controleer regelmatig de bandenspanning. Een lage bandenspanning zorgt voor een hogere weerstand en een hoger brandstofverbruik. Daarnaast heeft een lage bandenspanning een negatieve invloed op de bandenslijtage en wegligging.

Beladingen

Laat geen onnodige bagage in de bagageruimte liggen tijdens het rijden. Met name in het stadsverkeer waarbij regelmatig wordt opgetrokken en afgeremd, heeft het extra gewicht van de auto een belangrijke invloed op het brandstofverbruik. Vermijd ook het rijden met onnodige bagage of dragers en dergelijke op het dak, aangezien door de verhoogde luchtweerstand het brandstofverbruik toeneemt.

Starten met een koude motor

Een koude motor verbruikt meer brandstof bij het starten.
Een motor laten warmdraaien veroorzaakt ook een onnodig hoog brandstofverbruik. Rijd na het starten van de motor zo snel mogelijk weg.

Airconditioning

Het gebruik van de airconditioning zorgt voor een hoger brandstofverbruik.

Rijden, alcohol en geneesmiddelen

E00600200070

Dronkenschap achter het stuur is één van de meest voorkomende oorzaken van ongevallen.
Uw rijvaardigheid kan ernstig worden aangetast door een te hoog alcoholgehalte in uw bloed, zelfs als dit nog ver onder het wettelijke maximum ligt. Zet u niet achter het stuur wanneer u gedronken hebt. Rijd mee met iemand die niet gedronken heeft, bel een taxi of een vriend of maak gebruik van het openbaar vervoer. Koffie drinken of een koude douche nemen, maken u niet nuchter.
Ook geneesmiddelen, al of niet op voorschrift, beïnvloeden uw waakzaamheid, waarnemingsvermogen en reactietijd. Raadpleeg uw arts of apotheker voor u onder invloed van deze geneesmiddelen met de wagen rijdt.

⚠ *WAARSCHUWING*

- **DRINK NOOIT ALS U MET DE WAGEN RIJDT. Uw waarnemingsvermogen is minder scherp, uw reflexen zijn trager en uw beoordelingsvermogen gaat achteruit.**

Veilig rijden

E00600300446

Rijveiligheid en bescherming tegen letsel kunnen nooit volledig worden gegarandeerd. We raden u echter aan extra aandacht te besteden aan de volgende zaken:

Veiligheidsgordels

Controleer alvorens de motor te starten of u en uw medepassagiers de veiligheidsgordels hebben vastgemaakt.

Vloermatten

⚠ WAARSCHUWING

- **Houd vloermatten uit de buurt van de pedalen door vloermatten aan te brengen die geschikt zijn voor de auto.**
  Maak vloermatten vast aan de bevestigingen om te voorkomen dat ze wegglijden.
  Leg een vloermat nooit over een pedaal of over een andere mat, aangezien de bediening van het pedaal hierdoor wordt belemmerd en ernstige ongevallen het gevolg kunnen zijn.

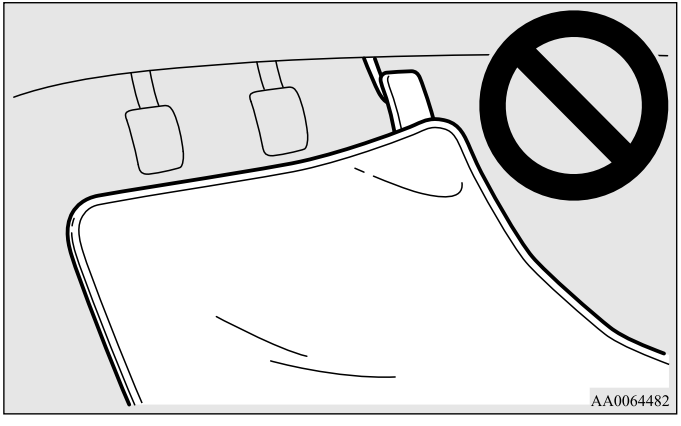

Vervoer van kinderen in de auto

- Laat kinderen nooit alleen in de auto achter met de sleutel in de auto. Als kinderen met de bedieningsinstrumenten spelen, kan dit leiden tot ongevallen.
- Plaats kleine kinderen in een geschikt kinderzitje dat voldoet aan de wetten en voorschriften, waardoor een maximale bescherming bij ongevallen is gegarandeerd.
- Sta niet toe dat kinderen in de bagageruimte spelen. Het is gevaarlijk om ze daar te laten spelen terwijl de auto rijdt.

Belading met bagage

Let er tijdens het beladen van de auto met bagage op dat u niet boven stoelhoogte laadt. Dit is gevaarlijk aangezien niet alleen het zicht achteruit wordt belemmerd, maar ook de bagage bij hard remmen in de passagiersruimte kan terechtkomen.

Aanbevelingen voor het inrijden

E00600401196

Tijdens de inrijperiode van de eerste 1.000 km is het aan te raden tijdens het rijden de volgende voorzorgsmaatregelen in acht te nemen, om te zorgen voor een langere levensduur, een lager brandstofverbruik en betere prestaties.

- Laat de motor bij hoge snelheden niet te veel toeren maken.
- Voorkom snel starten, accelereren en remmen, en laat de motor niet langdurig met een hoog toerental draaien.
- Houd u tijdens het inrijden aan de onderstaande maximumsnelheden.
  Houd u altijd aan de wettelijke maximumsnelheid.
- Overschrijd de beladingslimieten niet.
- Trek geen aanhanger.

Auto's met MT

Schakel-moment	Maximumsnelheid		
	Auto's met benzinemotor	Auto's met dieselmotor	
		2000-modellen	2200-modellen
1e versnelling	30 km/h	20 km/h	20 km/h
2e versnelling	60 km/h	45 km/h	45 km/h
3e versnelling	90 km/h	65 km/h	70 km/h
4e versnelling	115 km/h	95 km/h	100 km/h
5e versnelling	145 km/h	120 km/h	125 km/h
6e versnelling	-	140 km/h	155 km/h

Auto's met AT

Schakelmoment	Maximumsnelheid
1e versnelling	15 km/h
2e versnelling	50 km/h
3e versnelling	85 km/h
4e versnelling	120 km/h
5e versnelling	130 km/h
6e versnelling	130 km/h

Auto's met CVT

Schakelmoment		Maximumsnelheid
D (DRIVE)		130 km/h
In sportstand	1e versnelling	50 km/h
	2e versnelling	60 km/h
	3e versnelling	70 km/h
	4e versnelling	90 km/h
	5e versnelling	120 km/h
	6e versnelling	130 km/h

Handrem

E00600500842

Om de auto te parkeren, brengt u hem eerst tot stilstand en trekt u dan de handrem aan.

Aantrekken

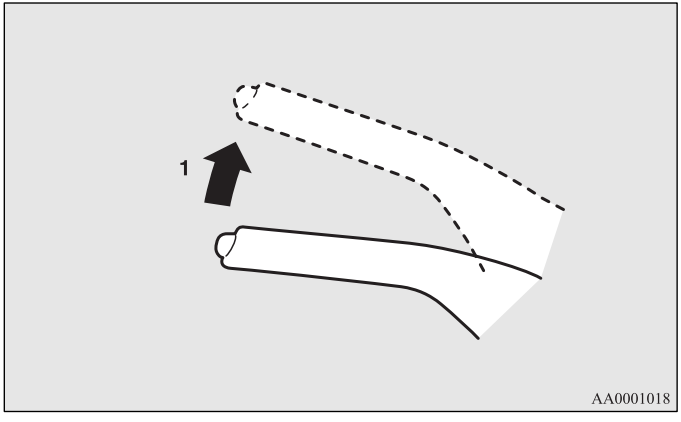

1- Trek de hendel omhoog zonder op de knop aan het uiteinde van de handgreep te drukken.

⚠ *OPGELET*

- **Als u de handrem gaat gebruiken, trap het rempedaal dan eerst helemaal in om de auto helemaal te stoppen en trek vervolgens de handrem aan.**
  Als u de handrem aantrekt wanneer de auto nog niet stilstaat, kunnen de achterwielen blokkeren, waardoor de auto onstabiel wordt. Dit kan ook de handrem beschadigen.

OPMERKING

- Trek de handrem met voldoende kracht aan om de auto op zijn plaats te houden nadat het rempedaal is losgelaten.
- Laat uw auto direct controleren als de auto niet door de handrem op zijn plaats gehouden wordt als u het rempedaal heeft losgelaten.

Loszetten

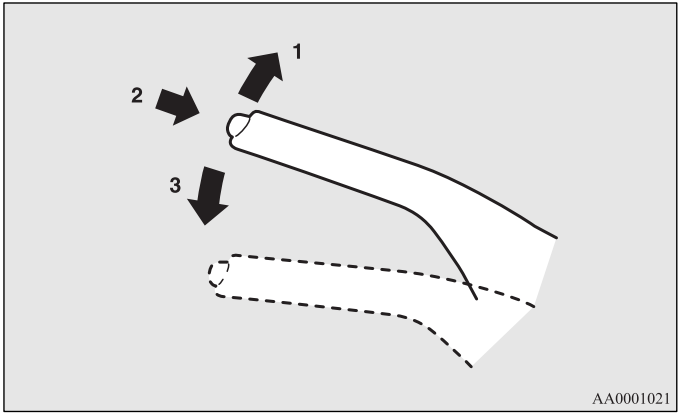

1- Trek de hendel een klein stukje omhoog.
2- Druk de knop aan het uiteinde van de handgreep in.
3- Druk de hendel omlaag.

⚠ *OPGELET*

- **Zorg er voordat u gaat rijden voor dat de handrem volledig is gedeactiveerd en dat het waarschuwingslampje van het remsysteem niet meer brandt. Wanneer u gaat rijden zonder de handrem volledig te deactiveren, verschijnt RELEASE PARKING BRAKE (deactiveer de handrem) op het multi-informatiedisplay.**
  Als met de auto wordt gereden zonder dat de handrem is losgemaakt, raken de remmen oververhit, wat leidt tot een slechte remwerking en mogelijke weigeren van het remsysteem.

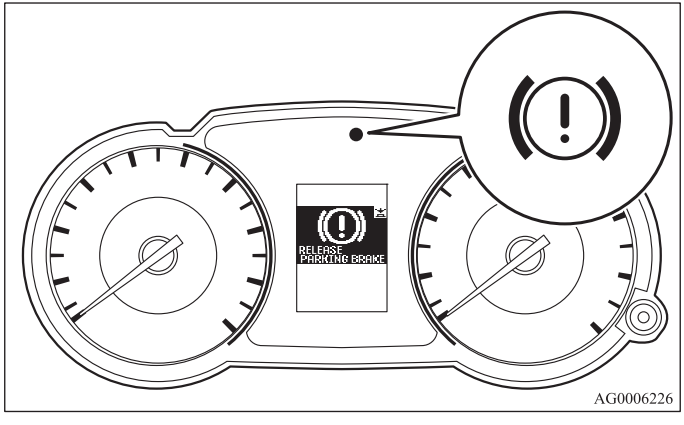

Parkeren

E00600601055

Trek bij het parkeren de handrem helemaal aan en zet dan de versnellingspook in de 1e versnelling of in stand R (achteruit) bij auto's met handgeschakelde transmissie of zet de keuzehendel in stand P (parkeren) bij auto's met automatische transmissie of CVT.

Parkeren op een helling

Volg de onderstaande procedures om te voorkomen dat de auto gaat bewegen:

Parkeren op een helling

Draai de voorwielen richting de stoeprand en rijd de auto vooruit totdat het wiel aan stoeprandzijde de stoeprand lichtjes raakt.
Trek de handrem aan en zet de versnellingspook (handgeschakelde transmissie) in stand R (achteruit) of de keuzehendel (automatische transmissie of CVT) in stand P (parkeren).
Plaats indien nodig wielblokken voor de wielen.

Parkeren op een helling bergop

Draai de voorwielen weg van de stoeprand en rijd de auto achteruit totdat het wiel aan stoeprandzijde de stoeprand lichtjes raakt.
Trek de handrem aan en zet de versnellingspook (handgeschakelde transmissie) in de 1e versnelling of de keuzehendel (automatische transmissie of CVT) in stand P (parkeren).
Plaats indien nodig wielblokken onder de wielen.

OPMERKING

- Als uw auto is uitgerust met een automatische transmissie of CVT is het van belang om de handrem aan te trekken voordat u de keuzehendel in de stand P (parkeren) zet. Als u de keuzehendel in stand P (parkeren) zet voordat u de handrem aantrekt, kan het lastig zijn de keuzehendel als u weer weg wilt gaan rijden uit stand P (parkeren) te krijgen. Om de keuzehendel uit stand P (parkeren) te krijgen, moet u meer kracht uitoefenen dan normaal.

Parkeren met draaiende motor

Laat de motor nooit draaien als u een dutje gaat doen. Laat de motor ook nooit draaien in een afgesloten of slecht geventileerde ruimte.

⚠ *WAARSCHUWING*

- **Er kan ernstig letsel ontstaan als de motor draait en de versnellingspook (handgeschakelde transmissie) of keuzehendel (automatische transmissie of CVT) per ongeluk bediend wordt of als er teveel uitlaatgassen in de passagiersruimte terechtkomen.**

Parkeren

⚠ WAARSCHUWING

- **Parkeer de auto niet op plaatsen waar brandbare materialen zoals droog gras of droge bladeren in contact kunnen komen met een hete uitlaat, aangezien dit brandgevaar oplevert.**

Bij het verlaten van de auto

Zorg dat u de sleutel altijd bij u hebt en vergrendel alle portieren en de achterklep wanneer u de auto achterlaat.
Probeer altijd op een goed verlichte plaats te parkeren.

Verstelling stuurwielhoogte

E00600700352

1. Ontgrendel de verstelhendel en houd het stuurwiel omhoog.
2. Stel het stuurwiel op de gewenste hoogte in.
3. Vergrendel het stuurwiel goed door de verstelhendel helemaal omhoog te trekken.

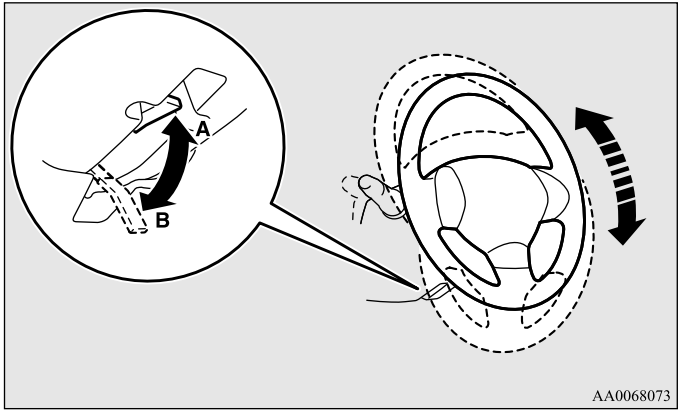

A - Vergrendeld
B - Ontgrendeld

⚠ WAARSCHUWING

- **Probeer het stuurwiel niet te verstellen tijdens het rijden.**

Achteruitkijkspiegel binnen

E00600800366

Stel de achteruitkijkspiegel pas bij nadat u de stand van de stoelen hebt geregeld, zodat u een goed zicht hebt door de achterruit.

⚠ *WAARSCHUWING*

- **Probeer nooit de achteruitkijkspiegel tijdens het rijden bij te stellen. Dat kan gevaarlijk zijn.**
  Stel de spiegel altijd bij voor u vertrekt.

Stel de achteruitkijkspiegel zo bij dat het zicht door de achterruit maximaal is.

De verticale stand van de spiegel bijstellen

De spiegel kan naar boven en naar beneden worden bijgesteld.

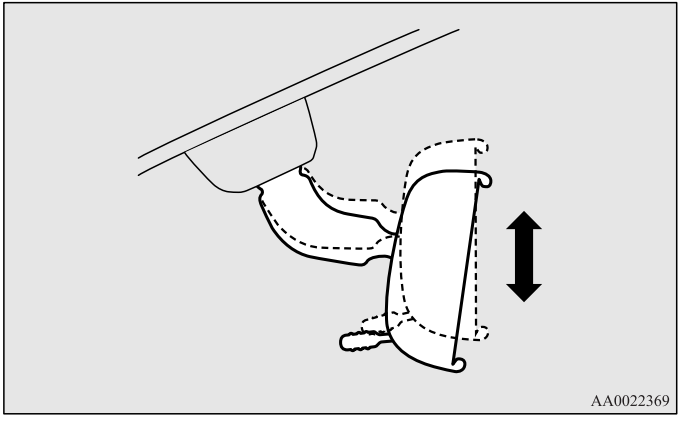

De verblinding verminderen

De hendel (A) onderaan de spiegel kan worden gebruikt om de spiegel bij te stellen, zodat u in het donker minder wordt verblind door de koplampen van de achterliggende voertuigen.

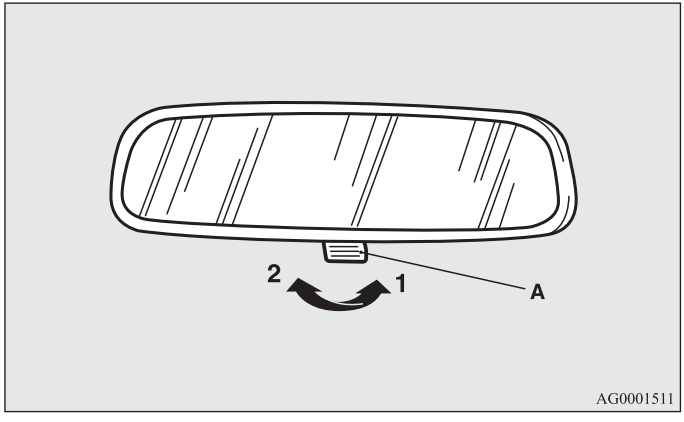

1- Normaal
2- Tegen verblinding

Buitenspiegels

E00600900338

Afstellen van de spiegelpositie

E00601000479

De buitenspiegels kunnen worden bediend wanneer het contactslot in de “ON”- of “ACC”-stand staat.

⚠ *WAARSCHUWING*

- **Probeer de spiegels niet te verstellen tijdens het rijden. Dit kan gevaarlijk zijn.**
  Verstel de spiegels altijd voordat u gaat rijden.
- **Uw auto is voorzien van bolle spiegels.**
  Objecten die u in de spiegel ziet, lijken kleiner en verder weg in vergelijking met een normale vlakke spiegel.
  Gebruik deze spiegel niet om de afstand tot achteropkomende auto's te schatten bij het veranderen van rijbaan.

1. Zet de schakelaar (A) naar dezelfde kant als de spiegel die u wilt bijstellen.

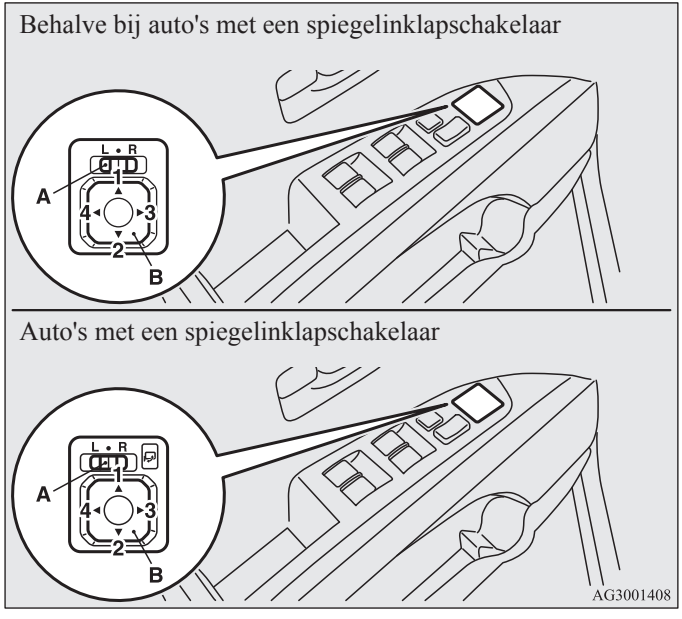

L- Afstellen van de linker buitenspiegel
R- Afstellen van de rechter buitenspiegel

2. Stel de spiegel af door de schakelaar (B) naar links, naar rechts, omhoog of omlaag te bewegen.

1- Omhoog
2- Omlaag
3- Naar rechts
4- Naar links

3. Zet de schakelaar (A) na het afstellen terug in de middenstand (•).

In- en uitklappen van de buitenspiegels

E00601100438

De buitenspiegel kan in de richting van de zijruit worden geklapt om schade te voorkomen bij het parkeren in een krappe ruimte.

⚠ *OPGELET*

- **Rijd niet met de auto terwijl de buitenspiegel is ingeklapt.**
  Door het verminderde zicht kunnen ongelukken ontstaan.

[Behalve bij auto's met een spiegelinklapschakelaar]
Druk met uw hand tegen de achterzijde van de spiegel om deze in te klappen. Druk bij het uitklappen in de richting van de voorzijde van de auto tot de spiegel op de goede plek springt.

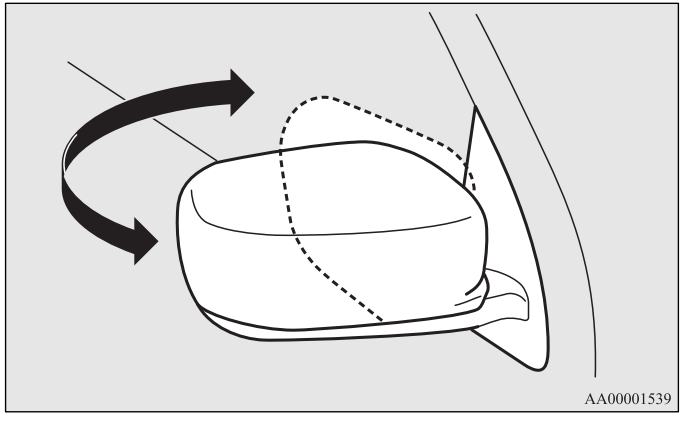

[Bij auto's met een spiegelinklapschakelaar]

In- en uitklappen van de buitenspiegels met de schakelaar voor buitenspiegels met elektrische afstandsbediening

Druk, terwijl het contactslot in de “ON”- of “ACC”-stand staat, op de schakelaar voor buitenspiegels met elektrische afstandsbediening om de spiegels in te klappen. Druk nogmaals op de schakelaar om de spiegels in de oorspronkelijke positie uit te klappen.

Nadat het contactslot in de “LOCK”-stand is gezet, kunnen de buitenspiegels gedurende ongeveer 30 seconden met de schakelaar in en uit worden geklapt.

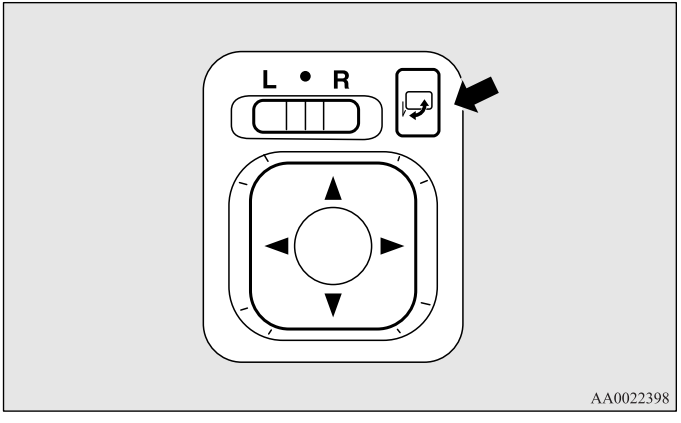

⚠ *OPGELET*

- **De spiegels kunnen ook handmatig in en uit worden geklapt. Nadat een spiegel is ingeklapt met de schakelaar voor buitenspiegels met elektrische afstandsbediening, kan deze echter alleen met de schakelaar weer worden uitgeklapt. Als u de spiegel handmatig uitklapt nadat u hem met de schakelaar hebt ingeklapt, wordt deze niet goed op zijn plaats vergrendeld. Hierdoor kunnen tijdens het rijden de spiegels gaan bewegen door wind of trillingen en wordt het zicht verminderd.**

OPMERKING

- Zorg ervoor dat uw hand tijdens het in- of uitklappen van de spiegel niet bekneld raakt.
- Als de auto is uitgerust met centrale portiervergrendeling met afstandsbediening of een afstandsbediening, kunnen de spiegels ook met de afstandsbediening in en uit worden geklapt.
  Zie “Portiervergrendeling met afstandsbediening” op bladzijde 1-6.
  Zie “Afstandsbediening: Portiervergrendeling met afstandsbediening” op bladzijde 1-39.
- Indien de auto is uitgerust met een afstandsbediening, kunnen de spiegels ook worden ingeklapt met de vergrendelschakelaar voor de portieren of de achterklep.
  Zie “Afstandsbediening: De afstandsbediening gebruiken” op bladzijde 1-13.
- Mogelijk kunt u de spiegel niet met de schakelaar voor buitenspiegels met elektrische afstandsbediening in de oorspronkelijke positie terugzetten als u de spiegel met de hand hebt afgesteld of ertegenaan bent gestoten. Als dit gebeurt, klap dan de spiegel in met de schakelaar en druk vervolgens nogmaals op de schakelaar om de spiegel in de oorspronkelijke positie uit te klappen.
- Als de spiegels door bevriezing niet bediend kunnen worden, druk dan niet herhaaldelijk op de schakelaar, om te voorkomen dat het circuit van de spiegelmotor doorbrandt.

Automatisch uitklappen van de spiegels

Als de motor is uitgeschakeld en vervolgens wordt gestart terwijl de spiegels zijn ingeklapt, worden bij een rijsnelheid van 30 km/h uit veiligheidsoverwegingen de spiegels automatisch uitgeklapt.

OPMERKING

- Als de spiegels handmatig of met de schakelaar worden ingeklapt nadat de motor is gestart, klappen ze niet automatisch uit. Gebruik de schakelaar om de spiegels uit te klappen.
- De functies kunnen als volgt worden gewijzigd. Neem contact op met een officieel MITSUBISHI MOTORS-servicepunt.
  Bij auto's met het Mitsubishi Multi-Communication System (MMCS) kan het afstellen worden uitgevoerd met behulp van het display. Raadpleeg de afzonderlijke handleiding voor meer informatie.
  - Automatisch uitklappen wanneer het contactslot in de “ON”-stand wordt gezet en automatisch inklappen wanneer het bestuurdersportier wordt geopend nadat het contactslot in de “LOCK”-stand is gezet.
  - Uitschakelen van het automatisch uitklappen.
  - Als de auto is uitgerust met centrale portiervergrendeling met afstandsbediening of een afstandsbediening, kunnen de spiegels automatisch in en uit worden geklapt wanneer de portieren en de achterklep met de afstandsbediening zijn vergrendeld of ontgrendeld.
  - Indien de auto is uitgerust met een afstandsbediening, worden de spiegels ingeklapt als de portieren en de achterklep met de vergrendelschakelaar voor de portieren worden vergrendeld.

Verwarmde buitenspiegels

E00601200282

Druk op de schakelaar van de achterruitverwarming om de buitenspiegels de ontwasemen of ontdooien.
Het controlelampje (A) gaat branden als de verwarming is ingeschakeld.
De verwarming wordt na ongeveer 20 minuten automatisch uitgeschakeld.

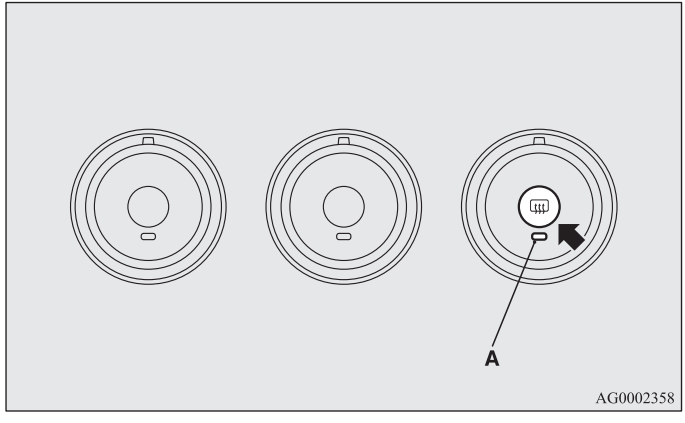

Contactslot

E00601401148

[Auto's met afstandsbediening]
Raadpleeg voor meer informatie over auto's die zijn uitgerust met een afstandsbediening “Afstandsbediening: Contactslot” op bladzijde 1-18, 1-30.

[Behalve auto's met afstandsbediening]

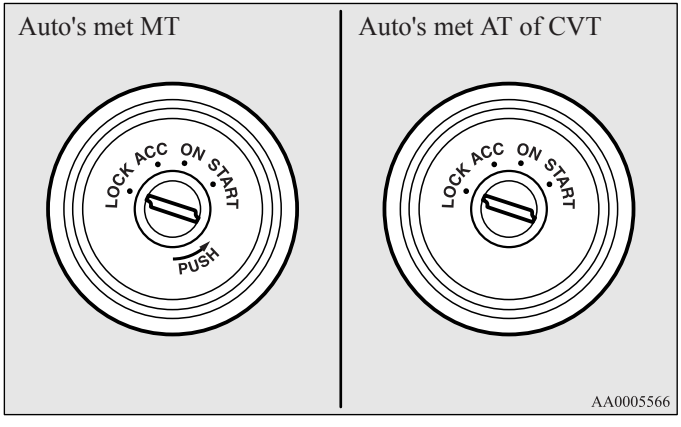

VERGRENDELEN

De motor is uitgeschakeld en het stuurslot is vergrendeld. In deze stand kan de noodsleutel alleen worden geplaatst en verwijderd.

ACC

De motor is uitgeschakeld, maar de radio en andere elektrische apparaten kunnen worden bediend.

ON

De motor draait en alle elektrische apparaten van de auto kunnen worden bediend.

START

De startmotor werkt. Laat de sleutel los zodra de motor aanslaat. De sleutel keert automatisch terug in de “ON”-stand.

OPMERKING

- Uw auto is uitgerust met een elektronische startblokkering.
  Om de motor te kunnen starten, dient de ID-code die door de transponder in de sleutel wordt verzonden, in overeenstemming te zijn met de code die in de computer van de startblokkering is geregistreerd.
  Zie “Elektronische startblokkering” op bladzijde 1-4.

Automatische uitschakelfunctie van het contactslot in de “ACC”-stand

E00620300107

Wanneer er enige tijd verstreken is met het contactslot in de “ACC”-stand, schakelt deze functie automatisch de stroom uit voor het audiosysteem en andere elektrische systemen die bediend kunnen worden in die stand.
Wanneer het contactslot vanuit de “ACC”-stand in een andere stand wordt gezet, wordt er weer stroom toegevoerd.

OPMERKING

- De volgende functies kunnen worden aangepast:
  - De tijd waarna de stroomtoevoer wordt onderbroken kan worden gewijzigd tot ongeveer 60 minuten.
  - De automatische uitschakelfunctie van de stroomtoevoer kan worden gedeactiveerd.
    Voor meer informatie raden wij u aan om een officieel MITSUBISHI MOTORS-servicepunt te raadplegen.
    In auto's die zijn uitgerust met het Mitsubishi Multi-Communication System (MMCS) kan deze functie worden aangepast via het display.
    Raadpleeg de afzonderlijke handleiding voor meer informatie.

Verwijderen van de sleutel

E00620400036

Auto's met MT: zet het contactslot in de “ACC”-stand en houd de sleutel ingedrukt totdat deze naar de “LOCK”-stand gedraaid is. Verwijder vervolgens de sleutel.

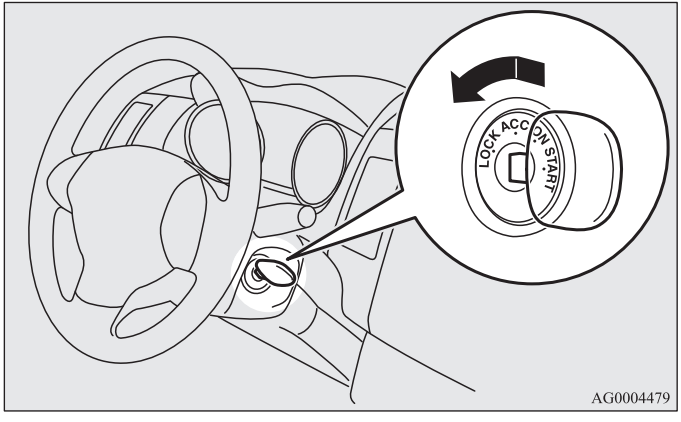

Auto's met AT of CVT: zet de keuzehendel eerst in stand P (parkeren) en zet het contactslot in de “LOCK”-stand. Verwijder vervolgens de sleutel.

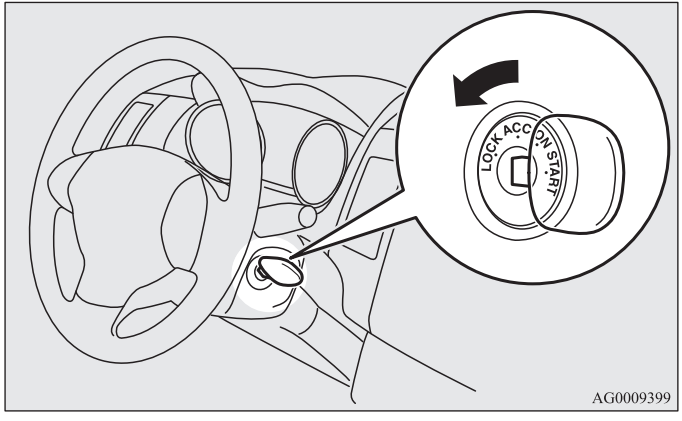

⚠ OPGELET

- **Verwijder de contactsleutel tijdens het rijden niet uit het contactslot. Hierdoor wordt het stuurwiel vergrendeld, waardoor u de controle over de auto verliest.**
- **Als de motor tijdens het rijden wordt afgezet, werkt de remservo niet meer en wordt de remwerking minder efficiënt. Bovendien werkt de stuurbekrachtiging niet meer en wordt de besturing zwaarder.**
- **Laat het contactslot niet langdurig in de "ON"-stand staan wanneer de motor niet draait. Hierdoor kan de accu ontladen raken.**
- **Draai de sleutel niet in de "START"-stand terwijl de motor draait. Hierdoor kan de startmotor beschadigd raken.**

Stuurslot

E00601500429

[Auto's met afstandsbediening]
Raadpleeg voor meer informatie over auto's die zijn uitgerust met een afstandsbediening "Afstandsbediening: Stuurslot" op bladzijde 1-24, 1-32.

[Behalve auto's met afstandsbediening]

Vergrendelen

Verwijder de sleutel terwijl het contactslot in de "LOCK"-stand staat.
Draai het stuurwiel totdat het vergrendelt.

Ontgrendelen

Draai de noodsleutel in de "ACC"-stand terwijl u het stuurwiel iets draait.

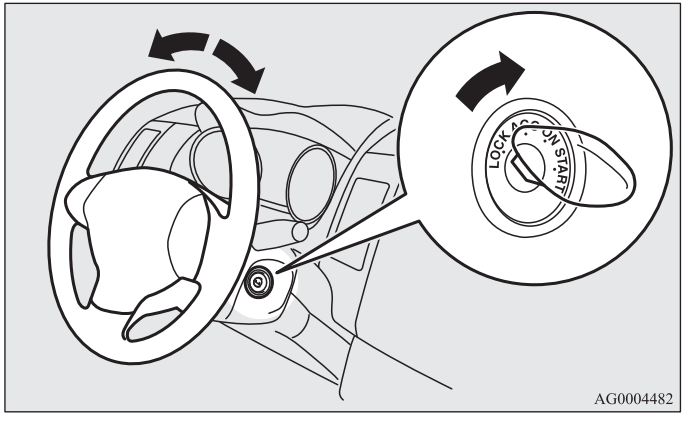

⚠ OPGELET

- **Verwijder de sleutel wanneer u de auto achterlaat. In sommige landen is het niet toegestaan om de sleutel in een geparkeerde auto te laten zitten.**

Starten van de motor

E00601600723

[Auto's met afstandsbediening]
Raadpleeg voor meer informatie over auto's die zijn uitgerust met een afstandsbediening “Afstandsbediening: Starten” op bladzijde 1-24, 1-33.

[Behalve auto's met afstandsbediening]

Tips voor het starten

Laat om te voorkomen dat de accu ontladen raakt, de startmotor niet langer dan 10 seconden continu draaien. Als de motor niet kan worden gestart, zet het contactslot dan terug in de “LOCK”-stand, wacht dan enige seconden en probeer nogmaals te starten. Probeer niet te starten wanneer de startmotor nog draait, omdat het startmechanisme hierdoor beschadigd raakt.

⚠ WAARSCHUWING

- **Laat de motor nooit langer draaien in een afgesloten of slecht geventileerde ruimte dan nodig is om de auto naar binnen of buiten te rijden. Koolmonoxide is een geurloos gas dat dodelijk kan zijn.**

⚠ OPGELET

- **Probeer de motor nooit te starten door de auto te duwen of te slepen.**
- **Laat de motor niet te veel toeren maken en rijd niet met te hoge snelheden totdat de motor voldoende is opgewarmd.**

⚠ *OPGELET*

- **Laat om schade aan de startmotor te voorkomen, de contactsleutel los zodra de motor loopt.**
- **Indien u een auto met turbo hebt, zet de motor dan niet direct af als u met hoge snelheden of bergopwaarts hebt gereden. Laat de motor stationair draaien om de turbo te laten afkoelen.**

Starten van de motor (auto's met benzinemotor)

E00601701574

Normale omstandigheden

De startprocedure is als volgt:

1. Steek de contactsleutel in het slot en maak de veiligheidsgordel vast.
2. Controleer of de handrem is aangetrokken.
3. Trap het rempedaal in en houd het ingetrapt.
4. Trap het koppelingspedaal helemaal in (MT).
5. Zet bij auto's met handgeschakelde transmissie de versnellingspook in stand N (neutraal).
   Controleer bij auto's met automatische transmissie of CVT of de keuzehendel in stand P (parkeren) staat.

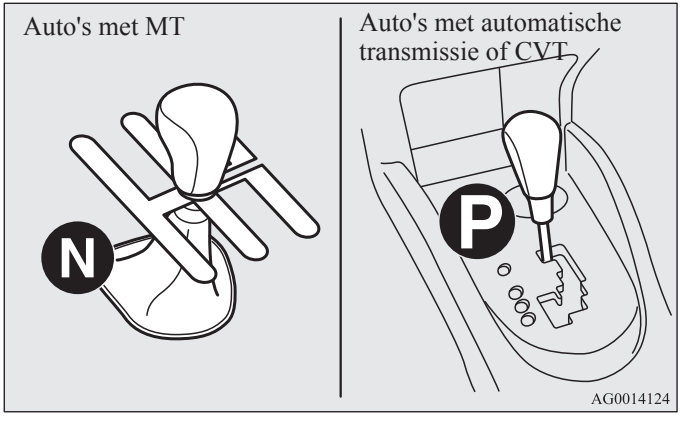

6. Zet het contactslot in de “ON”-stand en controleer of alle waarschuwingslampjes goed werken voordat u de motor start.
7. Draai de contactsleutel in de “START”-stand zonder het gaspedaal in te trappen en laat de sleutel los zodra de motor aanslaat.

OPMERKING
- In de opwarmfase kan de motor wat meer geluid produceren dan gewoonlijk. Deze geluiden verdwijnen als de motor op bedrijfstemperatuur is.

Bij extreem lage buitentemperaturen
Als de motor niet aanslaat, trap het gaspedaal dan ongeveer half in terwijl u de motor start. Laat het gaspedaal los zodra de motor aanslaat.

⚠ *OPGELET*
- **Trap het rempedaal altijd in tijdens het starten van de motor. Verplaats bij extreem lage buitentemperaturen direct nadat de motor gestart is uw voet naar het rempedaal.**

Verzopen motor
Als de motor verzopen is tijdens het starten, start dan eerst 5 of 6 seconden met volledig ingetrapt gaspedaal. Start vervolgens de motor zonder het gaspedaal in te trappen.

Met MIVEC-motor (3000-modellen)
De MIVEC-motor schakelt voor de inlaatklepregeling automatisch tussen een lagesnelheidsmodus en een hogesnelheidsmodus afhankelijk van de rijomstandigheden voor maximale motorprestaties.

OPMERKING
- Ter bescherming van de motor mag de hogesnelheidsmodus niet worden geselecteerd als de motor nog koud is. Zo komt het motortoerental niet boven de 5.000 omw/min, ook niet als het gaspedaal wordt ingetrapt.

Starten van de motor (auto's met dieselmotor)

E00601800174

1. Steek de contactsleutel in het slot en maak de veiligheidsgordel vast.
2. Controleer of de handrem is aangetrokken.
3. Trap het rempedaal in en houd het ingetrapt.
4. Trap het koppelingspedaal helemaal in.
5. Zet de versnellingspook in stand “N” (vrijstand).

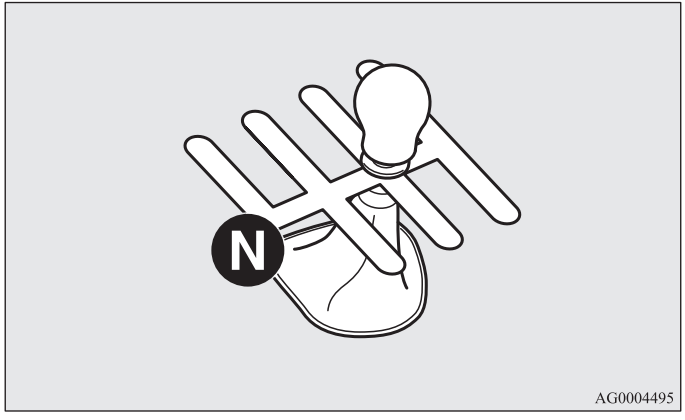

6. Draai de contactsleutel in de “ON”-stand.
   Het controlelampje voorgloeien diesel gaat eerst branden en gaat dan na korte tijd uit. Dit betekent dat het voorgloeien voltooid is.

OPMERKING

- Bij koude motor brandt het controlelampje voorgloeien diesel langer.
- Als de motor niet gestart wordt binnen ongeveer 5 seconden nadat het controlelampje voorgloeien diesel is uitgegaan, draai de contactsleutel dan weer in de “LOCK”-stand. Zet het contactslot vervolgens weer in de “ON”-stand om opnieuw voor te gloeien.
- Als de motor warm is, gaat het controlelampje voorgloeien diesel niet branden, zelfs wanneer het contactslot in de “ON”-stand gedraaid wordt.
  Start de motor door het contactslot direct in de “START”-stand te zetten.

7. Draai de contactsleutel in de “START”-stand zonder het gaspedaal in te trappen en laat de sleutel los zodra de motor aanslaat.

OPMERKING

- In de opwarmfase kan de motor wat meer geluid produceren dan gewoonlijk. Deze geluiden verdwijnen naarmate de motor op bedrijfstemperatuur komt.

Inleerprocedure inspuithoeveelheid brandstof (auto's met dieselmotor)

E00616000086

Om de emissie van schadelijke uitlaatgassen te beperken en om ervoor te zorgen dat de motor stil zijn werk blijft doen, voert de motor af en toe een inleerprocedure uit van de inspuithoeveelheid brandstof.
Tijdens het inleren klinkt de motor iets anders dan normaal. Deze verandering duidt niet op een defect.

*Roetfilter (DPF)**

E00619800115

Het roetfilter (DPF) is een apparaat dat de meeste roetdeeltjes (PM) uit de uitlaatgassen van de dieselmotor opvangt. Het roetfilter verbrandt automatisch de opgevangen roetdeeltjes tijdens het rijden. Onder bepaalde rijomstandigheden kan het roetfilter echter niet alle opgevangen roetdeeltjes verbranden. In dat geval kan er een overmatige hoeveelheid roet in het filter worden opgehoopt.

⚠ *WAARSCHUWING*

- **Het roetfilter kan zeer hoge temperaturen bereiken. Parkeer de auto niet op plaatsen waar brandbare materialen zoals droog gras of droge bladeren in contact kunnen komen met een hete uitlaat, aangezien dit brandgevaar oplevert.**

⚠ *OPGELET*

- **Gebruik geen andere soorten brandstof of motorolie dan die voorgeschreven zijn voor uw auto. Gebruik ook geen vochtwerende middelen of andere brandstoftoevoegingen. Deze substanties tasten het roetfilter aan.**
  Zie “Brandstofkeuze” op bladzijde 2 en “Motorolie” op bladzijde 8-6.

OPMERKING

- Probeer niet te lang met een lage snelheid te rijden en voorkom dat u regelmatig korte afstanden rijdt om de opeenhoping van roetdeeltjes in het filter zo klein mogelijk te houden.

Waarschuwingsmelding roetfilter

De waarschuwingsmelding roetfilter wordt weergegeven als er een storing optreedt in het roetfiltersysteem.

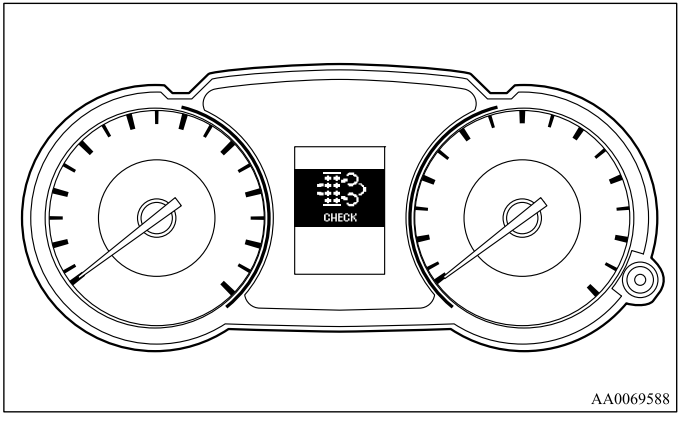

Als de waarschuwingsmelding roetfilter wordt weergegeven tijdens het rijden

Als de waarschuwingsmelding roetfilter continu wordt weergegeven, dan kunnen niet alle opgevangen roetdeeltjes worden verbrand. Een overmatige hoeveelheid roet is derhalve in het filter opgehoopt. Om ervoor te zorgen dat het filter de roetdeeltjes verbrandt, moet u het volgende doen:

- Rijden met een snelheid van 60 km/h of hoger totdat de waarschuwingsmelding verdwijnt.

Als de waarschuwingsmelding roetfilter niet verdwijnt, dient u contact op te nemen met uw officiële MITSUBISHI MOTORS-servicepunt.

⚠ *OPGELET*

- **U hoeft niet continu precies zo te rijden zoals hierboven is aangegeven. Houd u altijd aan de verkeersregels en pas uw rijstijl aan de wegomstandigheden aan.**

Als de waarschuwingsmelding roetfilter wordt weergegeven en tegelijkertijd het waarschuwingslampje motorcontrole gaat branden tijdens het rijden:

Bij een storing in het roetfiltersysteem wordt de waarschuwingsmelding roetfilter weergegeven en gaat tegelijkertijd het waarschuwingslampje motorcontrole branden. Laat het systeem nakijken bij een officieel MITSUBISHI MOTORS-servicepunt.

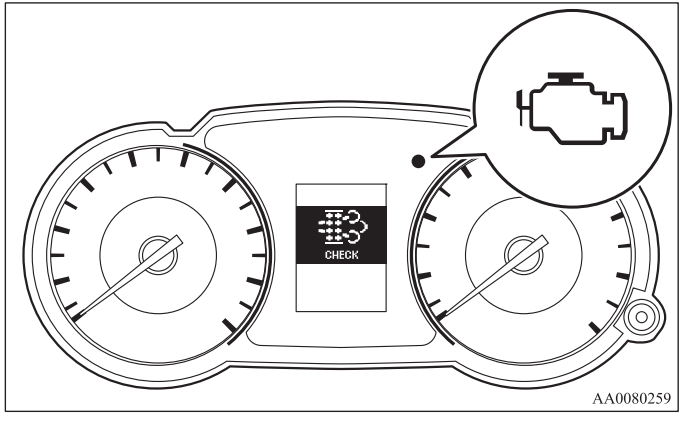

⚠ OPGELET

- **Als u door blijft rijden terwijl de waarschuwingsmelding roetfilter wordt weergegeven en het waarschuwingslampje motorcontrole brandt, kunnen zowel de motor als het roetfilter ernstig beschadigd raken.**

*Handgeschakelde transmissie**

E00602000317

De schakelstanden zijn afgebeeld op de versnellingspookknop. Trap het koppelingspedaal altijd volledig in alvorens te schakelen.

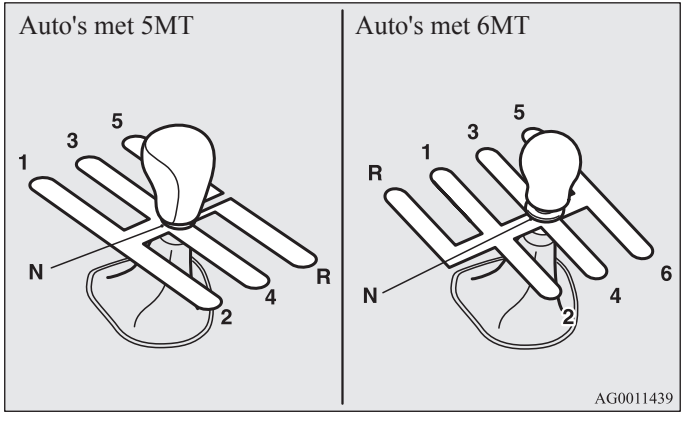

⚠ OPGELET

- **Schakel de versnellingspook niet in de achteruitversnelling terwijl de auto vooruitrijdt. Hierdoor kan de transmissie beschadigd raken.**
- **Laat uw voet tijdens het rijden niet op het koppelingspedaal rusten. Anders kan vroegtijdige slijtage van de koppeling optreden.**

OPMERKING

- Als u de versnellingspook moeilijk in de 1e versnelling krijgt, trap het koppelingspedaal dan nogmaals in; het schakelen zal dan makkelijker gaan.

De versnellingspook in stand R (achteruit) zetten

E00615400054

⚠ OPGELET

- **Schakel de versnellingspook niet in stand R (achteruit) terwijl de auto vooruitrijdt, anders kan de transmissie beschadigd raken.**

Auto's met 5MT

Als u vanuit de 5e versnelling de stand R (achteruit) wilt selecteren, zet dan eerst de versnellingspook in stand N (neutraal) en zet deze vervolgens in stand R.

Auto's met 6MT

Trek de trekring (A) omhoog en houd deze omhoog terwijl u de versnellingspook in stand R (achteruit) zet.

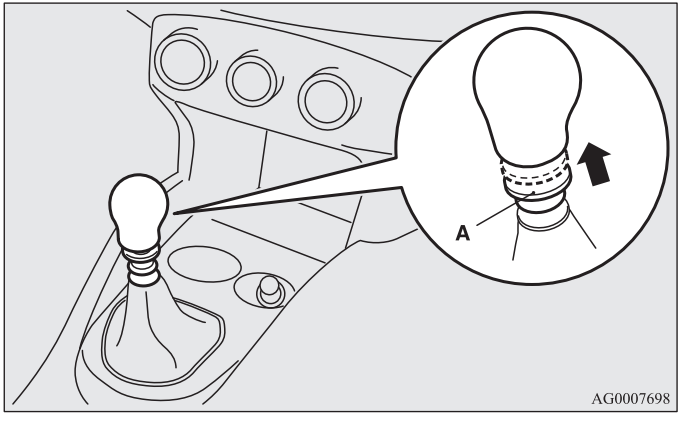

⚠ OPGELET

- **Trek de trekring (A) niet omhoog wanneer u de versnellingspook in een andere stand dan R (achteruit) zet. Als u tijdens het schakelen altijd de trekring (A) omhoog trekt, zet u de selectiehendel mogelijk onbedoeld in stand R (achteruit) en veroorzaakt u een ongeval en/of een defect in de transmissie.**

Wanneer u de versnellingspook in stand N (neutraal) zet, keert de trekring in de oorspronkelijke positie terug.

⚠ OPGELET

- **Als de trekring niet in de oorspronkelijke positie terugkeert, raden wij u aan de auto te laten nakijken.**

Maximale rijsnelheid

E00610800750

Schakel niet terug bij hoge snelheid, aangezien dit kan leiden tot een te hoog motortoerental (wijzer toerenteller in de rode zone) en schade aan de motor.

Auto's met benzinemotor

Schakelmoment	Maximumsnelheid
1e versnelling	50 km/h
2e versnelling	90 km/h
3e versnelling	135 km/h
4e versnelling	175 km/h

Gebruik voor een zo laag mogelijk brandstofverbruik de 5e versnelling als de rijsnelheid dit toelaat.

Auto's met dieselmotor

Schakelmoment	Maximumsnelheid	
	2000-modellen	2200-modellen
1e versnelling	35 km/h	35 km/h
2e versnelling	65 km/h	65 km/h
3e versnelling	100 km/h	105 km/h
4e versnelling	145 km/h	150 km/h
5e versnelling	185 km/h	190 km/h

Gebruik voor een zo laag mogelijk brandstofverbruik de 6e versnelling als de rijsnelheid dit toelaat.

*Automatische transmissie INVECS-II 6AT met sportstand (Intelligent & Innovative Vehicle Electronic Control System II)**

E00603200345

De elektronisch aangestuurde transmissie is ontworpen voor optimale controle met de adaptieve controlemogelijkheden en stemt het schakelen af op bijna alle rij- en wegomstandigheden.

⚠ *OPGELET*

- **Dit systeem biedt slechts aanvullende functies. Als u een heuvel afrijdt onder bepaalde omstandigheden of gelijk wegrijdt als de automatisch transmissie nog koud is, kan er niet worden teruggeschakeld. De bestuurder moet zelf terugschakelen naar een lagere versnelling met de motorrem. Rijd altijd veilig en verantwoord.**

OPMERKING

- Tijdens het warmdraaien of direct na het opnieuw aansluiten van een accukabel, kan het schakelen minder soepel verlopen. Dit wijst niet op een defecte transmissie.
  Het schakelen verloopt pas soepel nadat de elektronisch aangestuurde transmissie een aantal keer geschakeld heeft.

Bediening van de keuzehendel

E00603300779

De transmissie heeft 6 vooruitversnellingen en 1 achteruitversnelling.
De versnellingen worden automatisch geselecteerd, afhankelijk van de rijsnelheid en de stand van het gaspedaal.
De keuzehendel (A) heeft 2 kanalen; het hoofdkanaal (B) en een handmatig kanaal (C).

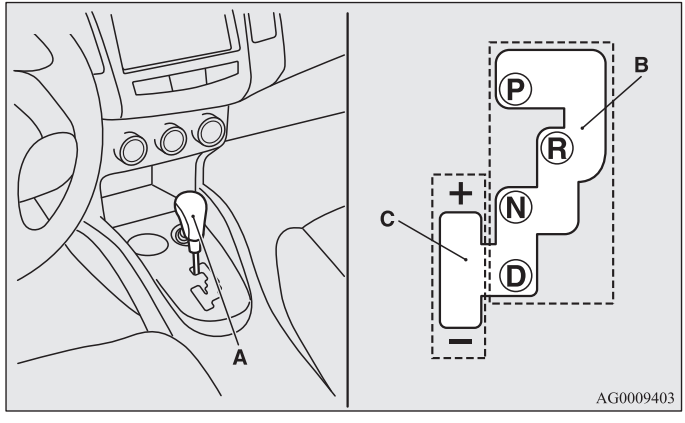

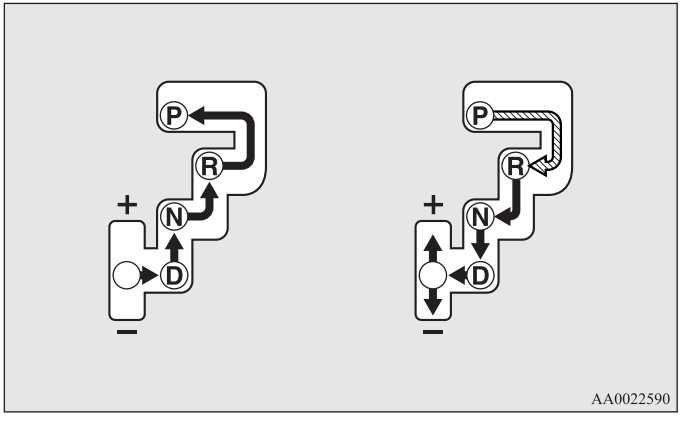

⇩	Trap het rempedaal in en beweeg de keuzehendel door het kanaal.
⬇	Beweeg de keuzehendel door het kanaal.

⚠ WAARSCHUWING

- **Trap altijd het rempedaal in als u de keuzehendel vanuit stand P (parkeren) of N (neutraal) in een andere stand zet.**
  Trap nooit het gaspedaal in terwijl u de keuzehendel vanuit stand P of N in een andere stand zet.

OPMERKING

- Zet de keuzehendel stevig in de gewenste stand en houd de hendel dan even vast in deze stand om ervoor te zorgen dat de gewenste versnelling ook daadwerkelijk wordt ingeschakeld. Controleer na het inschakelen van een versnelling altijd de stand op het daarvoor bestemde display.
- Als het rempedaal niet wordt ingetrapt, wordt de shiftlocksysteem geactiveerd om te voorkomen dat de keuzehendel vanuit stand P in een andere stand wordt gezet.

Display stand keuzehendel

E00603500667

Wanneer het contactslot in de “ON”-stand staat, wordt de stand van de keuzehendel aangegeven op het multi-informatiedisplay.

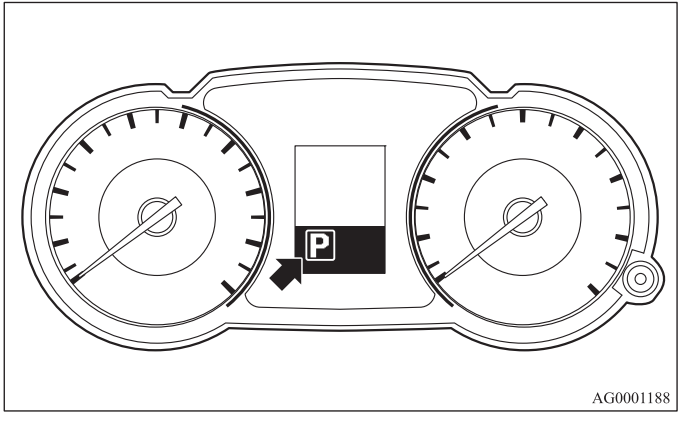

Standen keuzehendel (hoofdkanaal)

E00603800439

"P" PARK (parkeren)

Deze stand vergrendelt de transmissie om te voorkomen dat de auto gaat rijden. U kunt wel de motor starten in deze stand.

"R" REVERSE (achteruit)

In deze stand kunt u achteruitrijden.

⚠ OPGELET

- **Zet de keuzehendel tijdens het rijden nooit in stand P of R om te voorkomen dat de transmissie beschadigd raakt.**

"N" NEUTRAL (neutraal)

In deze stand is de transmissie uitgeschakeld. Dit is dezelfde stand als de vrijstand bij handgeschakelde transmissie en mag alleen gebruikt worden als de auto gedurende enige tijd stilstaat tijdens het rijden, zoals in files.

⚠ WAARSCHUWING

- **Zet de keuzehendel tijdens het rijden nooit in stand N. Er kan dan een ernstig ongeluk gebeuren, omdat u dan per ongeluk de hendel in stand P of R kunt zetten of omdat de motor anders niet meer afremt.**
- **Op een helling dient u de motor te starten met de hendel in stand P en niet in stand N.**
- **Houd altijd uw rechtervoet op het rempedaal als u de hendel in of uit stand N zet om te allen tijde de auto onder controle te hebben.**

"D" DRIVE (rijden)

Deze stand is voor normaal rijden. De transmissie kiest automatisch een goede versnelling bij uw rijsnelheden en versnellingen.
De motor wordt indien nodig automatisch afgeremd, afhankelijk van de wegomstandigheden.

⚠ OPGELET

- **Zet de keuzehendel tijdens het rijden nooit vanuit stand R (achteruit) in stand D om te voorkomen dat de transmissie beschadigd raakt.**

Sportstand

E00603900788

Of de auto nu stilstaat of rijdt, u kunt de sportstand selecteren door de keuzehendel vanuit stand D (rijden) in het handgeschakelde kanaal (A) te zetten. Om terug te keren naar stand D, drukt u zacht de keuzehendel weer in het hoofdkanaal (B).

In de sportstand kunt u snel en eenvoudig schakelen door de keuzehendel naar voren en achteren te bewegen. Bij auto's met paddle shifts kunt u de paddle shifts aan het stuurwiel gebruiken om te schakelen. In tegenstelling tot bij de handgeschakelde transmissie kunt u in de sportstand schakelen met het gaspedaal ingetrapt.

OPMERKING

- Als er zich paddle shifts in uw auto bevinden, kunt u ook in de sportstand met de paddle shifts schakelen wanneer de keuzehendel in het hoofdkanaal staat. U kunt dan ook op de volgende manieren terugkeren naar het toerenbereik van D:
  Wanneer u terugkeert naar het toerenbereik van D, zal op het display de stand van de keuzehendel stand D (rijden) verschijnen.
  - Trek de zij-paddle shift + (OPSCHAKELEN) langer dan 2 seconden naar voren (richting de bestuurder).
  - Stop de auto.
  - Zet de keuzehendel vanuit stand D (rijden) in het handgeschakelde kanaal (A) en zet de keuzehendel terug in het hoofdkanaal (B).

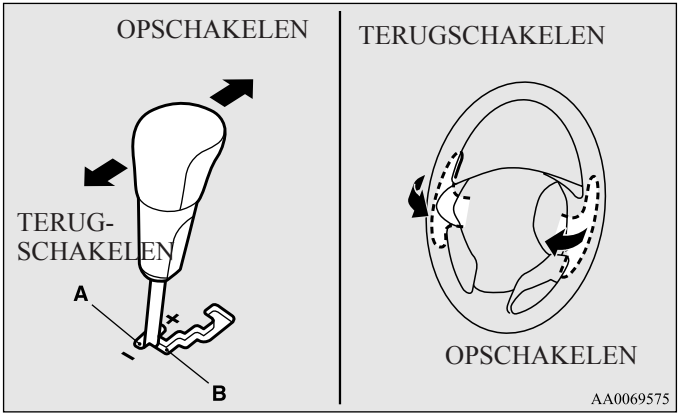

+ (OPSCHAKELEN)
De transmissie schakelt één versnelling op bij elk bediening.

- (TERUGSCHAKELEN)
De transmissie schakelt één versnelling terug bij elke bediening.

⚠ *OPGELET*

- **Opschakelen gebeurt niet automatisch in de sportstand. U moet opschakelen overeenkomstig de actuele wegomstandigheden, waarbij u het motortoerental beneden het rode gebied houdt.**
- **Als u de keuzehendel blijft verzetten of de paddle shifts blijft bedienen, zal de stand van de keuzehendel steeds veranderen.**
- **Gebruik bij auto's met paddle shifts de linker en de rechter paddle shift niet tegelijkertijd. Dit kan een schakeling veroorzaken die u niet verwacht.**

OPMERKING

- In de sportstand kunnen alleen de zes vooruitversnellingen worden geselecteerd. Zet de keuzehendel in stand R (achteruit) of P (parkeren) om achteruit te rijden of de auto te parkeren.
- Om de motor goed te laten lopen, kan de transmissie soms weigeren om op te schakelen wanneer de keuzehendel richting de + (OPSCHAKELEN) wordt geduwd bij bepaalde rijsnelheden. Als de motor te veel toeren maakt, kan de transmissie weigeren om terug te schakelen wanneer de keuzehendel naar — (TERUGSCHAKELEN) wordt geschoven bij bepaalde rijsnelheden. Wanneer dit gebeurt, klinkt er een zoemer om aan te geven dat de transmissie niet terugschakelt.
- In de sportstand wordt er automatisch teruggeschakeld als de auto snelheid mindert. Wanneer de auto stopt, wordt automatisch de 1e versnelling geselecteerd.
- Zet de keuzehendel in stand “+ (OPSCHAKELEN)” als u op een glad wegdek rijdt. Hierdoor wordt de transmissie in de 2e versnelling gezet, waardoor de auto gemakkelijker wegrijdt op een glad wegdek. Zet de keuzehendel in stand “— (TERUGSCHAKELEN)” om terug te schakelen naar de 1e versnelling.

Display sportstand

E00612300270

In de sportstand wordt de actueel geselecteerde stand weergegeven op het multi-informatiedisplay.

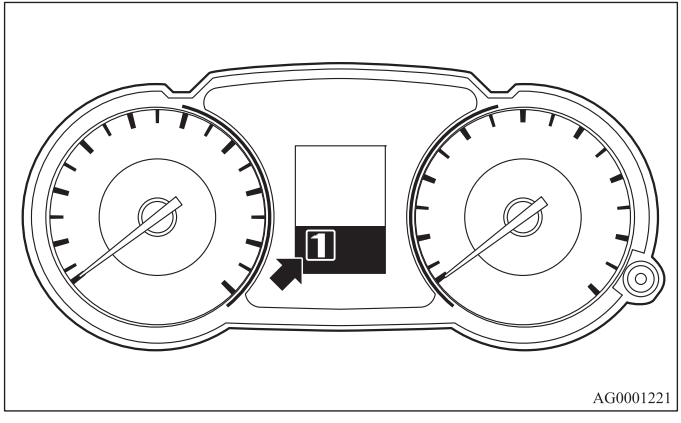

OPMERKING

- Als u in de sportstand rijdt en op het display de melding “D” verschijnt, kunt u niet langer in de sportstand schakelen.
  Dit geeft aan dat de schakelaars om in de stand D te rijden, normaal werken en de temperatuur van de automatische-transmissievloeistof laten dalen; het duidt niet op een storing. Als eenmaal de temperatuur van de automatische-transmissievloeistof gezakt is, kan er weer in de sportstand geschakeld worden.

Storing in de automatische transmissie

E00615100110

Wanneer de waarschuwingsmelding verschijnt

Er zit mogelijk een storing in het systeem als de waarschuwingsmelding en SLOW DOWN (minder snelheid), of de waarschuwingsmelding en SERVICE REQUIRED (service noodzakelijk) worden weergegeven op het multi-informatiedisplay.

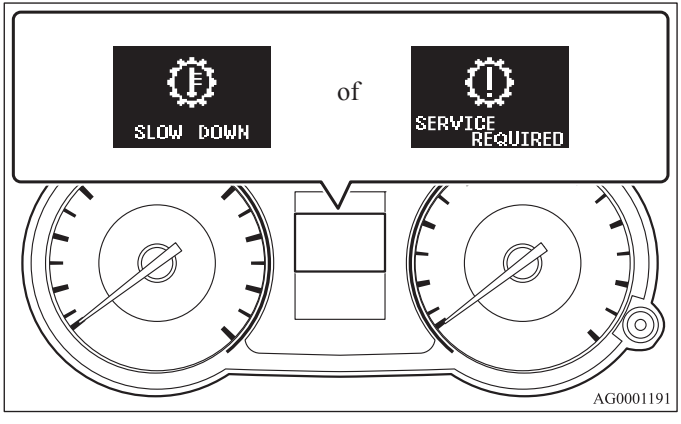

⚠ OPGELET

- **Als een storing optreedt in de automatische transmissie tijdens het rijden, worden de waarschuwingsmelding Ⓕ en SLOW DOWN (minder snelheid), of de waarschuwingsmelding ⓘ en SERVICE REQUIRED (service noodzakelijk) weergegeven op het multi-informatiedisplay.**
  Stop in dat geval zo snel mogelijk op een veilige plek en volg de volgende procedure:

  Als de waarschuwingsmelding Ⓕ wordt weergegeven
  De automatische-transmissievloeistof raakt oververhit. Stop op een veilige plek, zet de keuzehendel in stand P (parkeren) en open de motorkap met draaiende motor en laat de motor afkoelen.
  Kijk na een tijdje op de waarschuwingsmelding Ⓕ is verdwenen. Als dit het geval is, kunt u veilig uw reis vervolgen. Als de melding blijft staan of regelmatig terugkeert, is het raadzaam om uw auto te laten nakijken.

  Als de waarschuwingsmelding ⓘ wordt weergegeven
  Het is mogelijk dat er iets ongewoons in de automatische transmissie gebeurt, waardoor de veiligheidsapparatuur wordt geactiveerd. Wij raden u aan de auto zo snel mogelijk te laten nakijken.

Bediening van de automatische transmissie

E00604200355

⚠ OPGELET

- **Trap het rempedaal helemaal in om te voorkomen dat de auto gaat rijden voordat u een versnelling selecteert met draaiende motor en vanuit stilstand.**
  De auto gaat rijden zodra de versnelling is geselecteerd; vooral wanneer het motortoerental hoog is, het stationair toerental hoog is of wanneer de airconditioning is ingeschakeld, mogen de remmen alleen worden losgelaten als u klaar bent om weg te rijden.
- **Trap het rempedaal altijd met de rechtervoet in.**
  U zult met uw linkervoet trager reageren in geval van nood.
- **Laat de motor nooit doordraaien als u vanuit stand P (parkeren) of stand N (neutraal) schakelt om plotseling versnellen te voorkomen.**
- **Bediening van het gaspedaal terwijl uw andere voet op het rempedaal rust, beïnvloedt de remkracht en kan vroegtijdige slijtage van de remblokken veroorzaken.**
- **Laat de motor niet te veel toeren maken als u het rempedaal ingetrapt heeft en de auto stilstaat.**
  Hierdoor kan de automatische transmissie beschadigd raken.
  Wanneer u het gaspedaal intrapt terwijl u ook het rempedaal ingetrapt houdt met de keuzehendel in stand D (rijden), zal de motor niet zo snel draaien als wanneer u hetzelfde doet, maar dan met de keuzehendel in stand N (neutraal).

Inhaalversnelling

E00604500185

Trap om extra te versnellen in stand D het gaspedaal verder in. De AT schakelt dan automatisch terug.

OPMERKING
- In de sportstand wordt er niet teruggeschakeld als het gaspedaal volledig ingetrapt is.

Bergopwaarts/-afwaarts rijden

E00610500106

BERGOPWAARTS RIJDEN

De transmissie schakelt mogelijk niet op naar een hogere versnelling als de computer vaststelt dat de actuele snelheid niet kan worden vastgehouden als er eenmaal is opgeschakeld.
Voor soepel schakelen kunt u de smoorklep loslaten als u op een steile helling rijdt, de transmissie schakelt dan niet op. Dit is normaal, aangezien de computer dan tijdelijk het schakelen blokkeert. Als u de top bereikt hebt, zal de transmissie weer normaal gaan schakelen.

BERGAFWAARTS RIJDEN

Als u een steile helling afrijdt, kan de computer automatisch een lagere versnelling selecteren. Deze functie helpt de motor afremmen en hierdoor hoeft u zelf minder de voetrem te gebruiken.

Wachten

E00604600258

Als u kort moet wachten, zoals bij verkeerslichten, kan de keuzehendel in de geselecteerde versnelling blijven staan en de auto blijft stilstaan met de voetrem.
Als u iets langer moet wachten met draaiende motor, zet dan de keuzehendel in stand N (neutraal) en trek de handrem aan en houd de auto op zijn plaats met de voetrem.

⚠ *OPGELET*

- **Houd de auto met een geselecteerde versnelling op een heuvel nooit op zijn plaats met het gaspedaal, maar gebruik de hand- en/of voetrem.**

Parkeren

E00604700187

Breng om te parkeren de auto eerst geheel tot stilstand, trek de handrem aan en zet dat de keuzehendel in stand P (parkeren).
Zet altijd het contact uit en neem de sleutel uit het slot als u de auto achterlaat.

OPMERKING
- Trek op een helling de handrem aan voordat u de keuzehendel in de stand “P” (parkeren) zet. Als u de keuzehendel in stand P (parkeren) zet voordat u de handrem aantrekt, kan het lastig zijn om de keuzehendel weer uit stand P te halen wanneer u weer gaat rijden. U zult dan meer kracht moeten gebruiken om de keuzehendel uit stand P te halen.

Wanneer de snelheid niet verandert met AT

E00604800654

Als het toerental niet verandert tijdens het rijden of u kunt geen vaart maken als u een berg oprijdt, is het mogelijk dat er iets ongewoons gebeurt in de transmissie, waardoor de veiligheidsapparatuur wordt geactiveerd. Wij raden u aan de auto zo snel mogelijk te laten nakijken.

*Automatische transmissie INVECS-III 6CVT met sportstand (Intelligent & Innovative Vehicle Electronic Control System III)**

E00602100031

Het INVECS-III gebruikt de optimaliserings- en adaptieve functies voor een optimale verhouding tussen de overbrengingsverhouding en de rij- en wegomstandigheden.
De CVT kan de overbrengingsverhouding automatisch en soepel veranderen om de geschikte rijomstandigheden te verkrijgen tijdens alle stadia van het rijden. Hierdoor verloopt de rit soepel en schokvrij, en het brandstofrendement is bovendien erg hoog.

⚠ *OPGELET*

- **Er mag niet teruggeschakeld worden terwijl de CVT-vloeistof nog koud is bij het wegrijden. Trap het gaspedaal in om terug te schakelen of schakel indien nodig zelf handmatig terug.**
  Pas uw rijstijl aan aan de verschillende wegomstandigheden.

Bediening van de keuzehendel

E00602200117

De CVT selecteert automatisch een optimale overbrengingsverhouding, afhankelijk van de rijsnelheid en de stand van het gaspedaal.
De keuzehendel (A) heeft 2 kanalen; het hoofdkanaal (B) en een handgeschakeld kanaal (C).

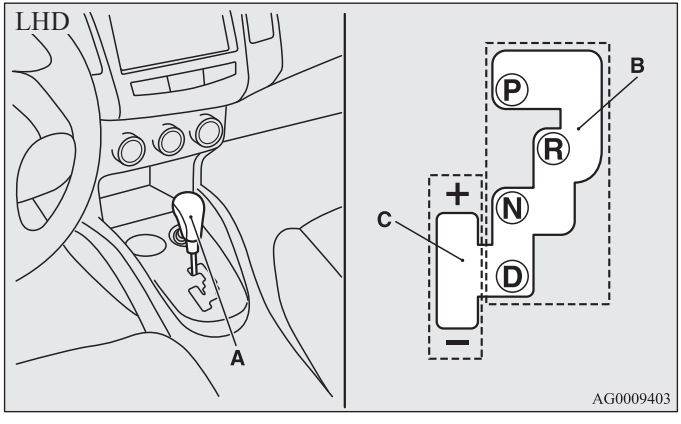

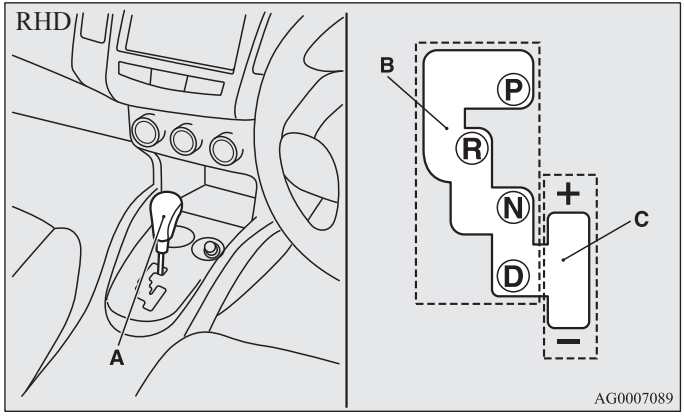

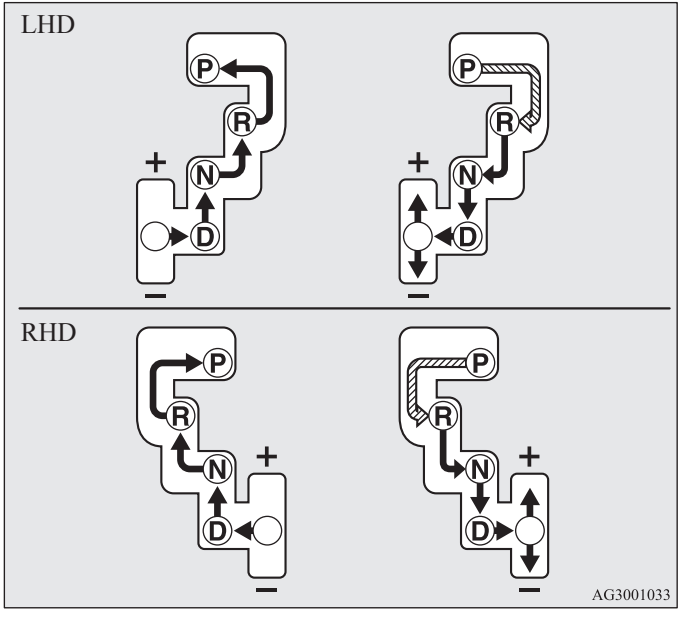

⇩	Trap het rempedaal in en beweeg de keuzehendel door het kanaal.
⬇	Beweeg de keuzehendel door het kanaal.

⚠ WAARSCHUWING

- **Trap altijd het rempedaal in als u de keuzehendel vanuit stand P (parkeren) of N (neutraal) in een andere stand zet.**
  Trap nooit het gaspedaal in terwijl u de keuzehendel vanuit stand P of N in een andere stand zet.

OPMERKING

- Zet de keuzehendel stevig in elke stand en houd de hendel dan even vast in deze stand om vergissingen te voorkomen. Controleer na het verstellen van de keuzehendel altijd de stand op het daarvoor bestemde display.
- Als het rempedaal niet wordt ingetrapt, wordt de shift-lockindicator geactiveerd om te voorkomen dat de keuzehendel vanuit stand P in een andere stand wordt gezet.

Display stand keuzehendel

E00602300147

Wanneer het contactslot in de “ON”-stand staat, wordt de stand van de keuzehendel aangegeven op het multi-informatiedisplay.

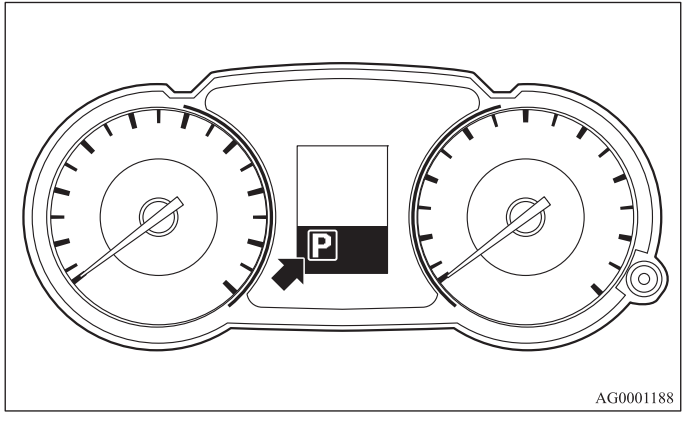

Standen keuzehendel (hoofdkanaal)

E00602400089

“P” PARK (parkeren)

Deze stand vergrendelt de transmissie om te voorkomen dat de auto gaat rijden. U kunt wel de motor starten in deze stand.

“R” REVERSE (achteruit)

In deze stand kunt u achteruitrijden.

⚠ *OPGELET*

- **Zet de keuzehendel tijdens het rijden nooit in stand P of R om te voorkomen dat de transmissie beschadigd raakt.**

"N" NEUTRAL (neutraal)

In de stand is de transmissie uitgeschakeld. Dit is dezelfde stand als de vrijstand bij handgeschakelde transmissie en mag alleen gebruikt worden als de auto gedurende enige tijd stilstaat tijdens het rijden, zoals in files.

⚠ *WAARSCHUWING*

- **Zet de keuzehendel tijdens het rijden nooit in stand N. Er kan dan een ernstig ongeluk gebeuren, omdat u dan per ongeluk de hendel in stand P of R kunt zetten of omdat de motor anders niet meer afremt.**
- **Op een helling dient u de motor te starten met de hendel in stand P en niet in stand N.**
- **Houd altijd uw rechtervoet op het rempedaal als u de hendel in of uit stand N zet om te allen tijde de auto onder controle te hebben.**

"D" DRIVE (rijden)

Deze stand is voor normaal rijden. De transmissie kiest automatisch de goede overbrengingsverhouding bij uw rijsnelheden en versnellingen.
De motor wordt indien nodig automatisch afgeremd, afhankelijk van de wegomstandigheden.

⚠ *OPGELET*

- **Zet de keuzehendel tijdens het rijden nooit vanuit stand R (achteruit) in stand D om te voorkomen dat de transmissie beschadigd raakt.**

Sportstand

E00602500064

Of de auto nu stilstaat of rijdt, u kunt de sportstand selecteren door de keuzehendel vanuit stand D (rijden) in het handgeschakelde kanaal (A) te zetten. Om terug te keren naar stand D, drukt u zacht de keuzehendel weer in het hoofdkanaal (B).

In de sportstand kunt u snel en eenvoudig schakelen door de keuzehendel naar voren en achteren te bewegen. Bij auto's met paddle shifts kunt u de paddle shifts aan het stuurwiel gebruiken om te schakelen. In tegenstelling tot bij de handgeschakelde transmissie kunt u in de sportstand schakelen met het gaspedaal ingetrapt.

OPMERKING

- Als er zich paddle shifts in uw auto bevinden, kunt u ook in de sportstand met de paddle shifts schakelen wanneer de keuzehendel in het hoofdkanaal staat. U kunt dan ook op de volgende manieren terugkeren naar het toerenbereik van D:
  Wanneer u terugkeert naar het toerenbereik van D, zal op het display de stand van de keuzehendel stand D (rijden) verschijnen.
  - Trek de zij-paddle shift + (OPSCHAKELEN) langer dan 2 seconden naar voren (richting de bestuurder).
  - Stop de auto.
  - Zet de keuzehendel vanuit stand D (rijden) in het handgeschakelde kanaal (A) en zet de keuzehendel terug in het hoofdkanaal (B).

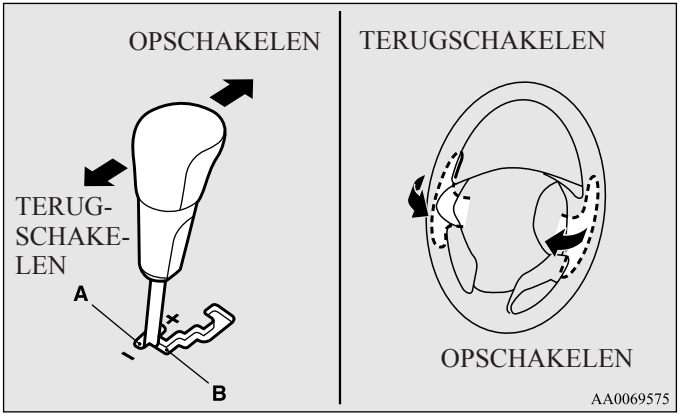

+ (OPSCHAKELEN)
De transmissie schakelt op door elke bediening.

— (TERUGSCHAKELEN)
De transmissie schakelt terug door elke bediening.

⚠ *OPGELET*

- **Opschakelen gebeurt niet automatisch in de sportstand. U moet opschakelen overeenkomstig de actuele wegomstandigheden, waarbij u het motortoerental beneden het rode gebied houdt.**
- **Als u de keuzehendel blijft verzetten of de paddle shifts blijft bedienen, zal de auto blijven schakelen.**
- **Gebruik bij auto's met paddle shifts de linker en de rechter paddle shift niet tegelijkertijd. Dit kan een overbrengingsverhouding veroorzaken die u niet verwacht.**

OPMERKING

- In de sportstand kunnen alleen de zes voorwaartse overbrengingsverhoudingen worden geselecteerd. Zet de keuzehendel in stand R (achteruit) of P (parkeren) om achteruit te rijden of de auto te parkeren.
- Om de motor goed te laten lopen, kan de transmissie soms weigeren om op te schakelen wanneer de keuzehendel richting de + (OPSCHAKELEN) wordt geduwd bij bepaalde rijsnelheden. Als de motor te veel toeren maakt, kan de transmissie weigeren om terug te schakelen wanneer de keuzehendel naar — (TERUGSCHAKELEN) wordt verschoven bij bepaalde rijsnelheden. Wanneer dit gebeurt, klinkt er een zoemer om aan te geven dat de transmissie niet terugschakelt.
- In de sportstand wordt er automatisch teruggeschakeld als de auto snelheid mindert. Wanneer de auto stopt, wordt automatisch de 1e versnelling geselecteerd.

Display sportstand

E00612200022

In de sportstand wordt de actueel geselecteerde stand weergegeven op het multi-informatiedisplay.

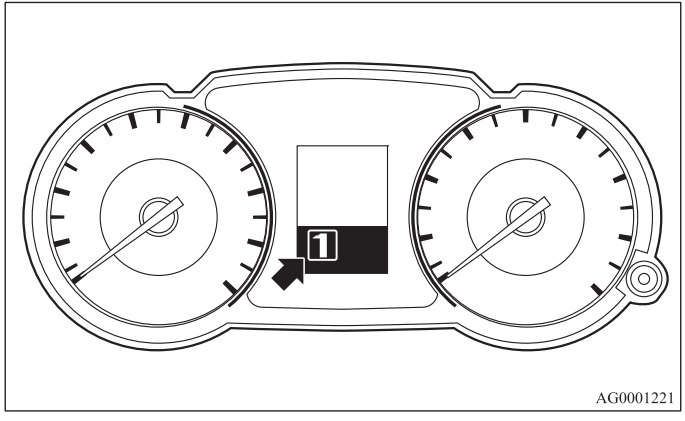

Storing in de CVT

E00602300163

Wanneer de waarschuwingsmelding verschijnt

Er zit mogelijk een storing in het systeem als de waarschuwingsmelding en SLOW DOWN (minder snelheid) of de waarschuwingsmelding en SERVICE REQUIRED (service noodzakelijk) worden weergegeven op het multi-informatiedisplay.

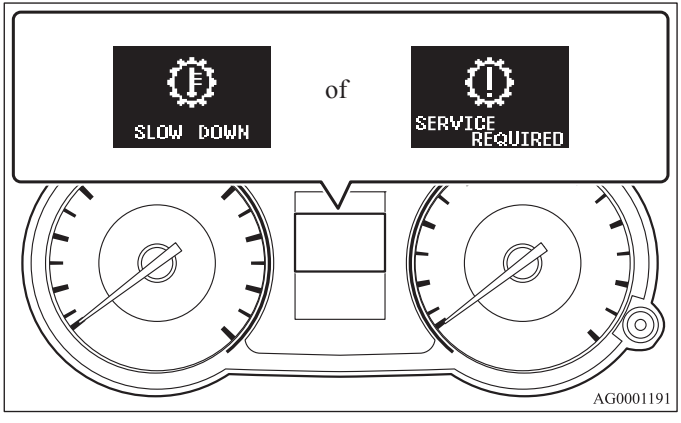

⚠ OPGELET

- **Als een storing optreedt in het CVT tijdens het rijden, worden de waarschuwingsmelding ⓘ en SLOW DOWN (minder snelheid), of de waarschuwingsmelding ⓘ en SERVICE REQUIRED (service noodzakelijk) weergegeven op het multi-informatiedisplay.**
  Volg in dat geval de volgende procedure:
  [Als de waarschuwingsmelding ⓘ wordt weergegeven]
  De CVT-vloeistof raakt oververhit. Mogelijk wordt de motorregeleenheid geactiveerd om de CVT-vloeistoftemperatuur te laten dalen, wat een lager toerental en een lagere rijsnelheid tot gevolg heeft. Volg in dat geval één van de volgende procedures.
  - **Minder snelheid.**
  - **Stop op een veilige plek, zet de keuzehendel in stand P (parkeren) en open de motorkap met draaiende motor en laat de motor afkoelen.**

  Kijk na een tijdje of de waarschuwingsmelding ⓘ is verdwenen. Als dit het geval is, kunt u veilig uw reis vervolgen. Als de melding blijft staan of regelmatig terugkeert, is het raadzaam om uw auto te laten nakijken.
  [Als de waarschuwingsmelding ⓘ wordt weergegeven]
  Het is mogelijk dat er iets ongewoons in de CVT gebeurt, waardoor de veiligheidsapparatuur wordt geactiveerd. Wij raden u aan de auto zo snel mogelijk te laten nakijken.

Bediening van de CVT

E00602600094

⚠ OPGELET

- **Trap het rempedaal helemaal in om te voorkomen dat de auto gaat rijden voordat u een stand selecteert met draaiende motor en stilstaande auto.**
  De auto gaat rijden zodra de CVT is ingeschakeld; vooral wanneer het motortoerental hoog is, het stationair toerental hoog is of wanneer de airconditioning is ingeschakeld, mogen de remmen alleen worden losgelaten als u klaar bent om weg te rijden.
- **Trap het rempedaal altijd met de rechtervoet in.**
  U zult met uw linkervoet trager reageren in geval van nood.
- **Laat de motor nooit teveel toeren maken als u vanuit stand P (parkeren) of stand N (neutraal) schakelt om plotseling versnellen te voorkomen.**
- **Bediening van het gaspedaal terwijl uw andere voet op het rempedaal rust, beïnvloedt de remkracht en kan vroegtijdige slijtage van de remblokken veroorzaken.**
- **Laat de motor niet te veel toeren maken als u het rempedaal ingetrapt hebt en de auto stilstaat.**
  Hierdoor kan de CVT beschadigd raken.
  Wanneer u het gaspedaal intrapt terwijl u ook het rempedaal ingetrapt houdt met de keuzehendel in stand D (rijden), zal de motor niet zo snel draaien als wanneer u hetzelfde doet, maar dan met de keuzehendel in stand N (neutraal).

Inhaalversnelling

E00602700037

Trap om extra te versnellen in stand D het gaspedaal verder in. De CVT schakelt dan automatisch terug.

OPMERKING
- In de sportstand wordt er niet teruggeschakeld als het gaspedaal volledig ingetrapt is.

Bergopwaarts/-afwaarts rijden

E00603000037

BERGOPWAARTS RIJDEN

De transmissie schakelt mogelijk niet op naar een hogere stand als de computer vaststelt dat de actuele snelheid niet kan worden vastgehouden als er eenmaal is opgeschakeld.
Voor soepel schakelen kunt u de smoorklep loslaten als u op een steile helling rijdt, de transmissie schakelt dan niet op. Dit is normaal, aangezien de computer dan tijdelijk het schakelen blokkeert. Als u de top bereikt hebt, zal de transmissie weer normaal gaan schakelen.

BERGAFWAARTS RIJDEN

Als u een steile helling afrijdt, kan de computer automatisch een lagere stand selecteren. Deze functie helpt de motor afremmen en hierdoor hoeft u zelf minder de voetrem te gebruiken.

Wachten

E00602800067

Als u kort moet wachten, zoals bij verkeerslichten, kan de keuzehendel in de geselecteerde stand blijven staan en de auto blijft stilstaan met de voetrem.
Als u iets langer moet wachten met draaiende motor, zet dan de keuzehendel in stand N (neutraal) en trek de handrem aan en houd de auto op zijn plaats met de voetrem.

⚠ *OPGELET*

- **Houd de auto met de CVT ingeschakeld op een heuvel nooit op zijn plaats met het gaspedaal, maar gebruik de hand- en/of voetrem.**

Parkeren

E00602900039

Breng om te parkeren de auto eerst geheel tot stilstand, trek de handrem aan en zet de keuzehendel in stand P (parkeren).
Zet altijd het contact uit en neem de sleutel uit het slot als u de auto achterlaat.

OPMERKING
- Trek op een helling de handrem aan voordat u de keuzehendel in de stand “P” (parkeren) zet. Als u de keuzehendel in stand P (parkeren) zet voordat u de handrem aantrekt, kan het lastig zijn om de keuzehendel weer uit stand P te halen wanneer u weer gaat rijden. U zult dan meer kracht moeten gebruiken om de keuzehendel uit stand P te halen.

Wanneer het toerental niet verandert met CVT

E00603100139

Als het toerental niet verandert tijdens het rijden of u kunt geen vaart maken als u een berg oprijdt, is het mogelijk dat er iets ongewoons gebeurt in de transmissie, waardoor de veiligheidsapparatuur wordt geactiveerd. Wij raden u aan de auto zo snel mogelijk te laten nakijken.

*Elektronisch aangestuurd 4WD-systeem**

E00604900176

Afhankelijk van de rijomstandigheden kunnen in het elektronisch aangestuurde 4WD-systeem met een knop drie verschillende rijstanden worden geselecteerd.

De volgende rijstanden zijn beschikbaar.

Rijstand	Functie
2WD	Deze stand is bedoeld voor zuinig rijden op normale, droge wegen en snelwegen. Rijden met voorwielaandrijving.
4WD AUTO (automatisch)	De standaard stand. Deze stand is bestemd voor het automatisch regelen van de verdeling van het aandrijfkoppel naar de vier wielen in overeenstemming met de rijomstandigheden.
4WD LOCK (vergrendeld)	Deze stand is bestemd voor het rijden over gladde, met sneeuw of zand bedekte wegen. Het hoge aandrijfkoppel dat op de achterwielen wordt toegepast, zorgt ervoor dat de auto uit gladde gebieden kan komen en dat in alle versnellingen een hoog koppel aanwezig is.

Voor het rijden met vierwielaandrijving is een speciale rijtechniek vereist.
Lees het hoofdstuk “Rijden met vierwielaandrijving” op bladzijde 4-51 zorgvuldig door en rijd voorzichtig.

Keuzeknop rijstand

Draai de keuzeknop terwijl het contactslot in de “ON”-stand staat om de rijstand te wijzigen.

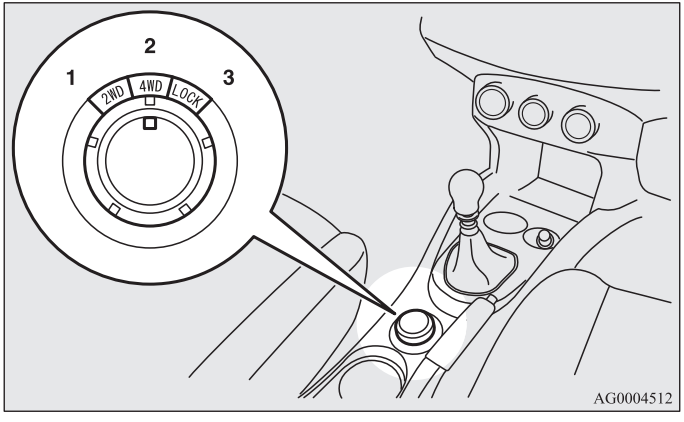

1- 2WD
2- 4WD AUTO (automatisch)
3- 4WD LOCK (vergrendeld)

Wanneer de rijstand wordt gewijzigd, wordt het informatievenster van het multi-informatiedisplay onderbroken om de rijstand weer te geven.
Na een paar seconden wordt het vorige venster opnieuw weergegeven.

Rijstand	Weergave
2WD	2WD
4WD AUTO (automatisch)	4WD AUTO
4WD LOCK (vergrendeld)	4WD LOCK

⚠ *OPGELET*

- **Bedien de keuzeknop voor de rijstand niet als de voorwielen doorslippen op besneeuwde wegen of in vergelijkbare situaties. De auto zou dan in een onverwachte richting kunnen schieten.**
- **Rijden over droge, geasfalteerde wegen in de stand 4WD LOCK heeft een hoger brandstofverbruik en ruis tot gevolg.**
- **Rijd niet in de stand 2WD als de wielen doorslippen. Anders kunnen de onderdelen van de aandrijving oververhit raken.**

OPMERKING
- De rijstand kan zowel tijdens het rijden als bij een stilstaande auto worden gewijzigd.

Rijstandindicator

Gewoonlijk gaat de indicator branden wanneer het contactslot in de “ON”-stand wordt gezet en vervolgens wordt de rijstand gedurende enkele seconden nadat de motor is gestart, weergegeven.

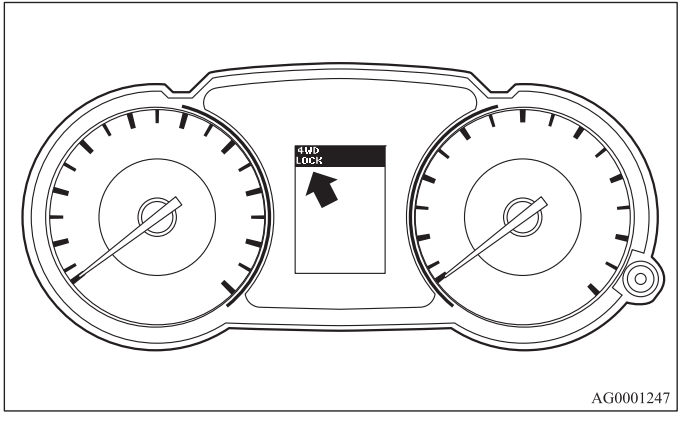

De status van iedere weergegeven rijstand is als volgt:

Rij Stand	Rijstandindicator	
	Indicator 4WD	Indicator LOCK
2WD	OFF	OFF
4WD AUTO	ON	OFF
4WD LOCK	ON	ON

⚠ OPGELET

- **Als de geselecteerde rijstandindicator knippert, schakelt de auto automatisch over op voorwielaandrijving om de onderdelen van de aandrijving te beschermen. Er kan geen andere rijstand worden geselecteerd met de keuzeknop.**
  Daarnaast wordt SLOW DOWN (minder snelheid) weergegeven op het informatievenster van het multi-informatiedisplay.
  Minder snelheid, en als de indicator na een tijdje uitgaat, kunt u weer gewoon verder rijden. Als de indicator ten minste 5 minuten blijft knipperen, laat de auto dan door een officieel MITSUBISHI MOTORS-servicepunt nakijken.

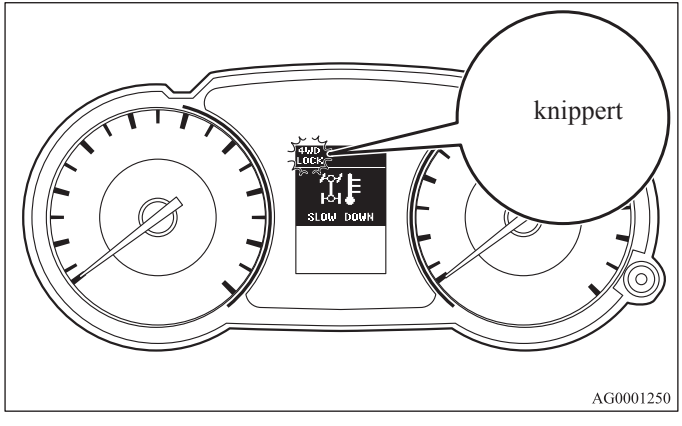

⚠ OPGELET

- **Als de indicatoren 4WD en LOCK beurtelings knipperen en SERVICE REQUIRED (service noodzakelijk) op het informatievenster van het multi-informatiedisplay wordt weergegeven, heeft zich een probleem voorgedaan in het elektronische 4WD-systeem en wordt de veiligheidsvoorziening geactiveerd. Laat het systeem door een officieel MITSUBISHI MOTORS-servicepunt nakijken.**

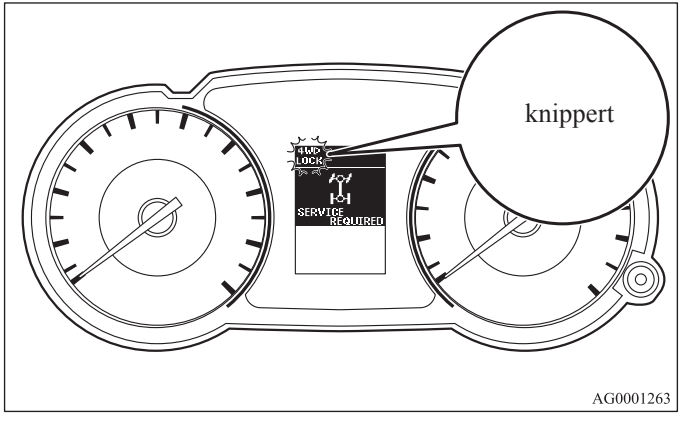

⚠ OPGELET

- **Gebruik altijd banden van hetzelfde formaat, type en merk en met dezelfde slijtage. Anders wordt het veiligheidssysteem van de onderdelen van de aandrijving geactiveerd, waardoor de rijstand in stand 4WD AUTO blijft staan of de indicatoren 4WD en LOCK beurtelings gaan knipperen.**

Rijden met vierwielaandrijving

E00606600643

Uw auto is hoofdzakelijk ontworpen voor gebruik op een verhard wegdek.
Maar door de unieke vierwielaandrijving kunt u er ook mee over onverharde wegen, kampeerterreinen, en dergelijke rijden. Dit zorgt niet alleen voor een betere besturing op droge, verharde wegen, maar ook voor een betere grip bij het rijden over gladde, natte of met sneeuw bedekte wegen en door modder.
Dit systeem is echter niet geschikt voor het rijden en slepen op onverharde wegen.
Houd er rekening mee dat de vierwielaandrijving mogelijk niet voldoende vermogen heeft bij het oprijden van een helling en het afremmen op de motor op steile hellingen. Probeer daarom het rijden op steile hellingen te vermijden.
Wees ook voorzichtig bij het rijden over zand of door modder of water, omdat de auto onder bepaalde omstandigheden mogelijk niet genoeg grip heeft.
Vermijd het rijden door gebieden waar de wielen in zand of modder vast kunnen lopen.

⚠ *WAARSCHUWING*

- **Stel niet te veel vertrouwen in vierwielaangedreven auto's. Ook vierwielaangedreven auto's hebben hun beperkingen in het behouden van de controle en grip. Onvoorzichtig rijden kan tot ongevallen leiden. Rijd altijd voorzichtig en houd rekening met de rijomstandigheden.**
- **Onjuist gebruik van de auto kan tot ongevallen en ernstig letsel leiden.**
  - **Volg daarom de instructies en adviezen in de gebruikershandleiding op.**
  - **Rijd niet te hard en niet harder dan de omstandigheden toelaten.**

OPMERKING

- Het rijden op onverharde wegen is niet goed voor een auto. Zorg er voordat u op onverharde wegen gaat rijden voor dat de auto is onderhouden en gecontroleerd. Let extra goed op de staat van de banden en controleer de bandenspanning.
- MITSUBISHI MOTORS is niet aansprakelijk voor schade of letsel veroorzaakt door onjuist gebruik van de auto. De bediening van de auto hangt af van de vaardigheid en ervarenheid van de gebruiker. Het negeren van de bovenstaande instructies is op eigen risico.
- Houd er rekening mee dat de remweg bij vierwielaangedreven auto's en bij tweewielaangedreven auto's vrijwel hetzelfde is. Zorg bij het rijden over met sneeuw bedekte of gladde, modderige wegen voor voldoende afstand tussen u en uw voorligger.
- Zet de rugleuning rechtop en stel de stoel zo af dat u goed bij het stuur en de pedalen kunt. Draag uw veiligheidsgordel.
- Controleer de auto na het rijden op onverharde wegen en was hem zorgvuldig met water. Zie de hoofdstukken “Controle en onderhoud na gebruik op onverharde wegen” en “Onderhoud”.

⚠ *OPGELET*

- **Rijden over droge, geasfalteerde wegen in de stand 4WD LOCK heeft een hoger brandstofverbruik en mogelijke bijgeluiden tot gevolg.**

Scherpe bochten maken

Wanneer u in de stand 4WD LOCK bij lage snelheid een scherpe bocht maakt, ervaart u mogelijk een klein verschil bij het sturen, vergelijkbaar met als er wordt geremd. Dit komt doordat elk van de vier wielen op een andere afstand van de bocht staat. Dit is karakteristiek voor vierwielaangedreven auto's. Als dit gebeurt, zet dan het stuurwiel recht of selecteer de stand 2WD of 4WD AUTO.

Op besneeuwde of gladde wegen

Zet de keuzeknop voor de rijstand overeenkomstig de rijomstandigheden in 4WD AUTO of 4WD LOCK en trap geleidelijk het gaspedaal in om soepel weg te rijden.

OPMERKING

- Het gebruik van sneeuwbanden wordt aangeraden.
- Zorg voor een veilige afstand tot uw voorligger, vermijd plotseling remmen en rem af op de remmen (terugschakelen).

⚠ *OPGELET*

- **Vermijd snel optrekken, plotseling remmen en scherpe bochten. Mogelijk gaat de auto schuiven en verliest u de controle.**

Rijden op zanderige of modderige wegen

Zet de keuzeknop voor de rijstand in 4WD LOCK en trap geleidelijk het gaspedaal in om soepel weg te rijden. Houd de druk op het gaspedaal zo constant mogelijk en rijd met lage snelheid.

⚠ *OPGELET*

- **Verg niet te veel van de auto en rijd voorzichtig op zanderige wegen. In vergelijking met normale rijomstandigheden worden de motor en overige onderdelen van de aandrijving tijdens het rijden op dergelijke wegen zwaar belast. Dit kan tot ongevallen leiden.**
- **Als tijdens het rijden de weergave koelvloeistoftemperatuur op het informatievenster van het multi-informatiedisplay knippert of het motorvermogen plotseling veel lager is, zet dan onmiddellijk uw auto op een veilige plaats stil.**
  Zie “Oververhitting van de motor” op bladzijde 6-7 voor meer informatie en neem de benodigde maatregelen.

⚠ WAARSCHUWING

- **Als u probeert om uw vastzittende auto door schommelende bewegingen te bevrijden, zorg er dan voor dat er zich geen mensen of voorwerpen rond de auto bevinden. De schommelende beweging kan de auto plotseling naar voren of achteren doen schieten, waarbij mensen of voorwerpen in de omgeving gewond of beschadigd kunnen raken.**

OPMERKING

- Vermijd plotseling remmen, snel optrekken en scherpe bochten, aangezien de auto hierdoor mogelijk vastloopt.
- Als de auto in zand of modder komt vast te zitten, kan deze vaak worden verplaatst door een schommelende beweging uit te voeren. Beweeg de versnellingspook of de keuzehendel tussen de 1e versnelling en stand R (achteruit (bij MT)) of tussen stand D (rijden) en stand R (achteruit (bij AT en CVT)) en trap het gaspedaal iets in.
- Door het rijden op onverharde wegen kan roest ontstaan. Was de auto daarom zo snel mogelijk na dergelijk gebruik.

Op-/afrijden van steile hellingen

Uw auto heeft mogelijk niet voldoende vermogen bij het oprijden van een helling en het afremmen op de motor op steile hellingen. Vermijd ook bij vierwielaangedreven auto's het rijden op steile hellingen.

Rijden door water

E00618900034

Als elektrische circuits nat worden, kunnen storingen ontstaan. Rijd daarom niet door water als dit niet nodig is. Wanneer het rijden door water onvermijdelijk is, handel dan als volgt:

Controleer de diepte van de plas en de bodemgesteldheid voordat u verder rijdt. Rijd voorzichtig om te voorkomen dat te veel water opspat.

⚠ OPGELET

- **Rijd niet door water als het tot aan de naven, de assen of de uitlaatpijp reikt. Verzet de versnellingspook (MT) of de keuzehendel (AT of CVT) niet als u door water rijdt.**
  Wanneer veelvuldig door water wordt gereden, kan dit de levensduur van de auto nadelig beïnvloeden. Wij raden u aan de benodigde voorzorgsmaatregelen te nemen, te controleren op eventuele beschadigingen aan de auto en deze te laten repareren.
- **Controleer na het rijden door water of de remmen goed werken door het rempedaal in te trappen. Als de remmen nog nat zijn en niet goed werken, droog ze dan door langzaam te rijden terwijl u het rempedaal licht ingetrapt houdt. Controleer alle onderdelen van de auto zorgvuldig.**

Controle en onderhoud na gebruik op onverharde wegen

E00606700338

Voer na het rijden op onverharde wegen de volgende controle- en onderhoudsprocedures uit:

- Controleer of de auto niet is beschadigd door rotsen, grind, enz.
- Was de auto zorgvuldig met water.
  Rijd langzaam terwijl u het rempedaal licht intrapt om de remmen te drogen. Als de remmen nog niet goed werken, raden wij u aan de remmen zo spoedig mogelijk te laten nakijken.
- Verwijder insecten, opgedroogd gras, en dergelijke van het koelblok van de radiateur.
- Controleer de motor-, transmissie- en differentieelolie nadat u door water bent gereden. Ververs de olie of breng nieuw vet aan als deze door vervuiling melkachtig of ondoorzichtig is.
- Controleer het interieur van de auto. Als het interieur nat is, laat de vloerbedekking, enz. dan drogen.
- Controleer de koplampen. Als de koplampunit vol met water staat, raden wij u aan het water weg te laten lopen.

Waarschuwingen voor het rijden met vierwielaangedreven auto's

E00606800397

Banden en velgen

Aangezien het aandrijfkoppel op de 4 wielen kan worden toegepast, worden de rijprestaties van de auto bij het rijden met vierwielaandrijving sterk beïnvloed door de staat van de banden.

Let dus goed op de banden.

- Monteer alleen voorgeschreven banden. Zie “Banden en wielen” op bladzijde 9-11.
- Zorg ervoor dat alle banden van hetzelfde formaat en type zijn.
  Vervang alle banden of velgen als er één vervangen moet worden.
- Verwissel de banden voordat het verschil in slijtage tussen de voor- en achterbanden te groot wordt.

Als er verschil in slijtage tussen de banden is, zijn de rijprestaties minder goed. Zie “Banden verwisselen” op bladzijde 8-19.

- Controleer regelmatig de bandenspanning.

⚠ *OPGELET*

- **Gebruik altijd banden van hetzelfde formaat, type en merk en met dezelfde slijtage. Anders stijgt de temperatuur van de differentieelolie en raakt de aandrijving mogelijk beschadigd. Daarnaast is de aandrijflijn onderhevig aan overmatige belasting, wat mogelijk tot olielekkage, vastlopen van onderdelen, of andere ernstige storingen kan leiden.**

Slepen

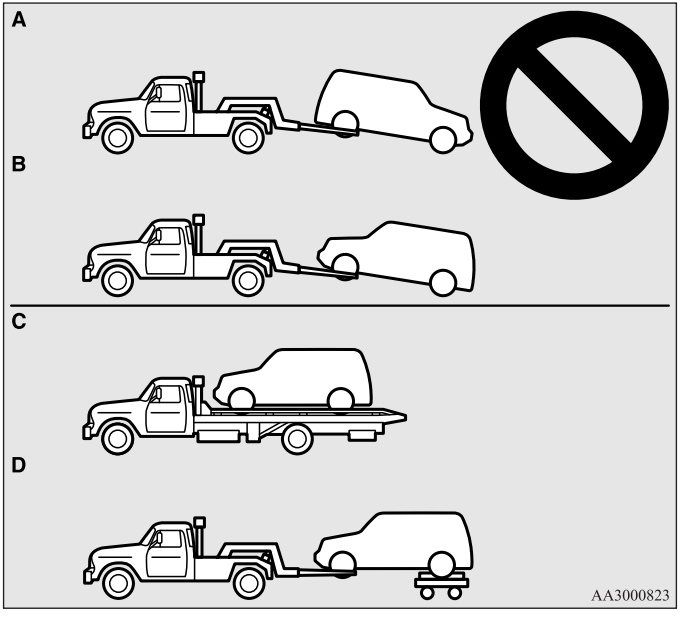

⚠ *OPGELET*

- **Sleep geen vierwielaangedreven auto's met de voor- of achterwielen of de grond (type A of type B) zoals aangegeven. Hierdoor kan de aandrijflijn beschadigd raken of het slepen onregelmatig gaan.**
  Gebruik uitrusting type C of type D voor het slepen van vierwielaangedreven auto's.

⚠ OPGELET

- **Ook in de stand 2WD kan de auto niet met de voor- of achterwielen op de grond worden gesleept.**

Opkrikken van een vierwielaangedreven auto

⚠ WAARSCHUWING

- **Start de motor niet tijdens het opkrikken van de auto.**
  Het wiel op de grond kan gaan draaien waardoor de auto van de krik kan rollen.

Bediening van de koppeling

Het snel of licht bedienen van de koppeling bij een hoog motortoerental leidt mogelijk tot schade aan de koppeling en transmissie doordat de trekkracht erg groot is.
Bedien het pedaal langzaam en zeker.

Remmen

E00607001029

Alle onderdelen van het remsysteem zijn van groot belang voor de veiligheid. Wij raden u aan de auto regelmatig volgens de onderhoudsintervallen te laten nakijken.

⚠ OPGELET

- **Voorkom hard remmen en laat uw voet tijdens het rijden niet op het rempedaal rusten.**
  Anders raken de remmen oververhit.

Remsysteem

De voetrem bestaat uit twee remcircuits. Uw auto is uitgerust met bekrachtigde remmen. Als een circuit defect is, kan de auto met het andere circuit tot stilstand worden gebracht. Als de stuurbekrachtiging om een of andere reden uitvalt, werken de remmen nog wel. In dat geval moet het rempedaal echter wel steviger en verder dan gebruikelijk worden ingetrapt. Zet de auto dan zo snel mogelijk stil en laat het remsysteem repareren.

⚠ WAARSCHUWING

- **Rijd nooit een helling af als de motor niet draait. Zorg dat de motor blijft draaien wanneer de auto in beweging is. Als u de motor tijdens het rijden uitschakelt, werken de stuurbekrachtiging en de remmen niet meer.**
- **Laat uw auto onmiddellijk nakijken als de stuurbekrachtiging uitvalt of als het hydraulische systeem van de rem niet meer goed werkt.**

Waarschuwingsmelding

Het waarschuwingslampje brandt om aan te geven dat er een storing in het remsysteem zit. Er verschijnt ook een waarschuwing op het multi-informatiedisplay. Zie “Waarschuwingslampje remsysteem” en “Waarschuwingsmelding remsysteem” op bladzijde 3-54, 3-58.

Natte remmen

Controleer het remsysteem onmiddellijk na het wegrijden en bij lage snelheid, vooral wanneer de remmen nat zijn.
Wanneer u in de regen of door plassen rijdt, of na een wasbeurt, kan er een dun laagje water op de remschijven komen en de normale werking van de remmen belemmeren. Rijd in dat geval langzaam en trap het rempedaal licht in, zodat de remmen tijdens het rijden drogen.

Bergafwaarts rijden

Bij het afdalen van een steile helling kunt u oververhitting van de remmen voorkomen door naar een lagere versnelling terug te schakelen en op de motor af te remmen.

⚠ WAARSCHUWING

- **Leg geen vloermatten of andere voorwerpen onder of rond het rempedaal. Dit kan de pedaalslag verminderen, wat in noodgevallen uiterst gevaarlijk is. Zorg ervoor dat het pedaal altijd vrij kan worden bediend. Zorg ervoor dat de vloermat goed op zijn plaats blijft liggen.**

Remblokken

- Vermijd hard remmen.
  Vermijd bij nieuwe remmen dat het rempedaal de eerst 200 km hard wordt ingetrapt.
- De schijfremmen zijn uitgerust met een waarschuwingsmechanisme dat tijdens het remmen een scherp metaalachtig geluid voortbrengt als de remblokken versleten zijn. Vervang de remblokken direct als u dit geluid hoort.

⚠ WAARSCHUWING

- **Rijden met versleten remblokken maakt het stoppen moeilijker en kan tot ongevallen leiden.**

Antiblokkeersysteem (ABS)

E00607100834

De omgevingsomstandigheden kunnen effect hebben op het remsysteem. Bij plotseling remmen of wanneer er sneeuw, ijs, olie, water, enz. op het wegdek ligt, kan de auto gaan slippen. Als dit gebeurt, worden de bestuurbaarheid en het remvermogen verminderd en de remweg vergroot. De auto kan ook in een ongecontroleerde slip raken.
Het ABS helpt te voorkomen dat de wielen tijdens het remmen blokkeren, waardoor de auto zijn stabiliteit behoudt en onder controle blijft, en er een maximale remkracht wordt toegepast.

Bedieningstips

- Behoud altijd dezelfde afstand tot de auto vóór u, net zoals u dat zou doen bij een auto zonder ABS.
  In vergelijking met auto's zonder ABS heeft uw auto in de volgende gevallen mogelijk een langere remweg:
  - Rijden over grind of een besneeuwd wegdek.
  - Rijden met sneeuwkettingen.
  - Rijden op een wegdek met kuilen of andere oneffenheden.
  - Rijden op een hobbelig of anderszins slecht wegdek.
- De werking van het ABS blijft niet beperkt tot situaties waarin de remmen plotseling worden gebruikt. Dit systeem kan ook in werking treden om te voorkomen dat de wielen blokkeren wanneer u rijdt over gaten, stalen platen van wegwerkzaamheden, oneffenheden in het wegdek, wegmarkeringen of andere oppervlakken waarop de wielen minder grip hebben.
- Wanneer het ABS-systeem in werking treedt, is het mogelijk dat het rempedaal, de carrosserie en het stuurwiel gaan trillen. Mogelijk is er ook een kenmerkend geluid te horen. Op dat moment kan het aanvoelen alsof het pedaal weerstand biedt tegen het intrappen.
  Dit is een normaal gevolg van de werking van het ABS en duidt niet op een storing.
  Trap in dit geval het rempedaal steviger in om het ABS voor u te laten werken. Trap het rempedaal niet pompend in. Hierdoor neemt de remwerking af.
- Direct na het wegrijden hoort u het geluid van de motor uit de motorruimte. Als het rempedaal op dat moment wordt ingedrukt, kunt u een terugslag voelen in het rempedaal.
  Deze terugslag wordt veroorzaakt door de automatische controle van het ABS-systeem en wijst niet op een storing.
- Het ABS-systeem gaat werken na een snelheidsverhoging tot meer dan ongeveer 10 km/uur. Het systeem stopt met werken als de snelheid tot minder dan ongeveer 5 km/uur teruggevallen is.

⚠ *OPGELET*

- **Zelfs het ABS kan niet voorkomen dat de natuurkundige wetten van invloed zijn op de auto. Het systeem kan bijvoorbeeld niets doen om ongevallen te voorkomen die het gevolg zijn van een te hoge snelheid in bochten, het te dicht achter een andere auto rijden, of aquaplaning. Het blijft de taak van de bestuurder om de veiligheidsvoorschriften op te volgen en onder dergelijke omstandigheden de snelheden en het toepassen van de remmen correct in te schatten.**
- **Gebruik bij alle 4 wielen dezelfde maat en hetzelfde merk banden.**
  Als er banden van verschillende merken of maten door elkaar worden gebruikt, kan de werking van het ABS worden beïnvloed.
- **Monteer geen differentieel met beperkte slip dat geen origineel MITSUBISHI-onderdeel is. Dit kan de werking van het ABS beïnvloeden.**
  Wij raden u aan contact op te nemen met een officiele MITSUBISHI MOTORS-servicepunt.

Waarschuwingslampje/-display antiblokkeersysteem (ABS)

E00607200789

Wanneer er een storing zit in het systeem, gaat het ABS-waarschuwingslampje branden en wordt SERVICE REQUIRED (service noodzakelijk) op het informatievenster van het multi-informatiedisplay weergegeven.
Onder normale omstandigheden gaat het controlelampje ABS alleen branden als het contactslot in de “ON”-stand wordt gezet en dooft het na enkele seconden weer.

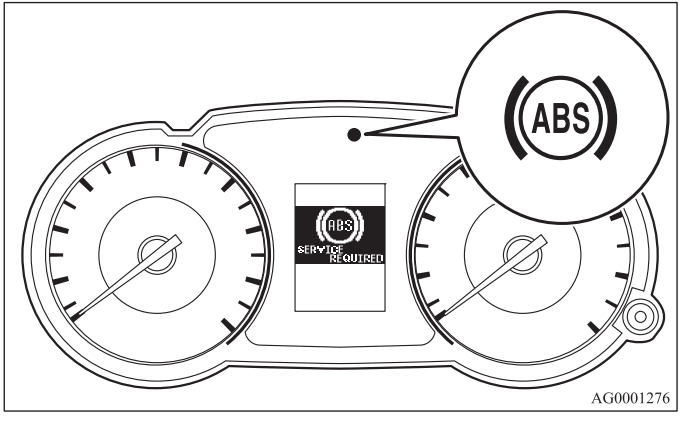

AG0001276

⚠ OPGELET

- **Elk van de onderstaande werkingen van het waarschuwingslampje/-display geeft aan dat het ABS niet werkt en dat alleen het standaardremsysteem werkt. (Het standaardremsysteem werkt normaal.) Laat in dat geval uw auto nakijken door een officieel MITSUBISHI MOTORS-servicepunt.**
  - **Wanneer het contactslot in de "ON"-stand staat, gaat het waarschuwingslampje niet branden of blijft deze branden en dooft niet**
  - **Het waarschuwingslampje gaat tijdens het rijden branden.**
  - **Het waarschuwingsdisplay verschijnt tijdens het rijden.**

Als het waarschuwingslampje/-display tijdens het rijden oplicht

E00607300982

Als alleen het ABS-waarschuwingslampje/-display oplicht

Vermijd hard remmen en snel rijden. Breng de auto op een veilige plaats tot stilstand.
Start de motor opnieuw en controleer of het waarschuwingslampje na enkele minuten rijden uitgaat. Als het dan tijdens het rijden uit blijft, is er geen probleem.
Als het waarschuwingslampje echter niet uitgaat of als het weer gaat branden als de auto rijdt, laat de auto dan zo snel mogelijk nakijken.

Als het ABS-waarschuwingslampje/-display en het waarschuwingslampje/-display van het remsysteem gelijktijdig oplichten

Het ABS en de remkrachtverdeling werken mogelijk niet, dus bij hard remmen kan de auto onstabiel worden.
Vermijd hard remmen en snel rijden. Breng de auto op een veilige plaats tot stilstand. Wij raden u aan het te laten controleren.

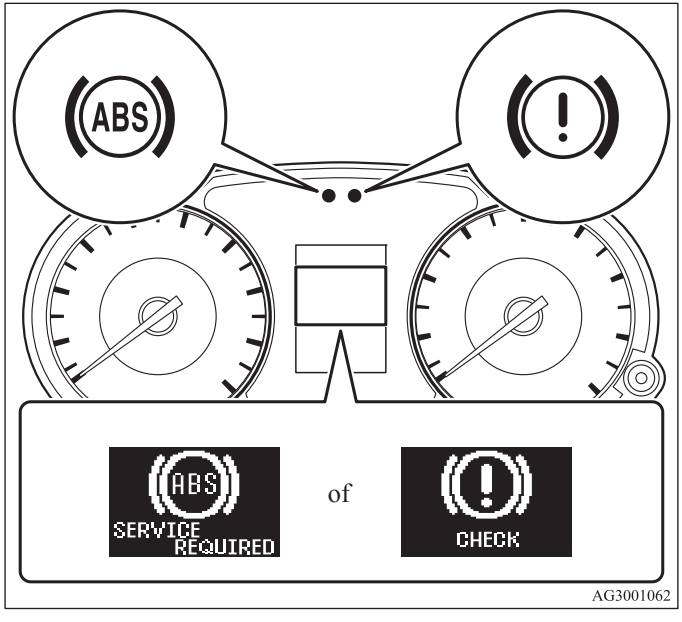

AG3001062

OPMERKING

- Het ABS-waarschuwingslampje en het waarschuwingslampje van het remsysteem gaan tegelijkertijd branden en de waarschuwingsmeldingen verschijnen beurtelings op het multi-informatiedisplay.

Na het rijden op besneeuwde wegen

E00618800020

Verwijder na het rijden op besneeuwde wegen sneeuw en ijs van de wielen.
Let er daarbij op, dat u de snelheidssensoren (A) en de kabels niet beschadigt, die zich bij de wielen bevinden van auto's met ABS.

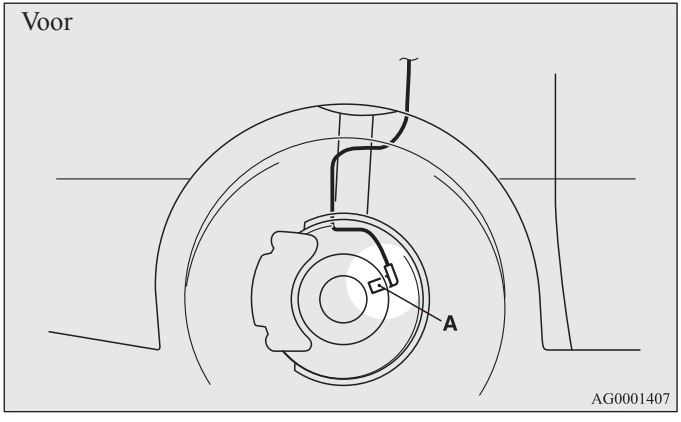

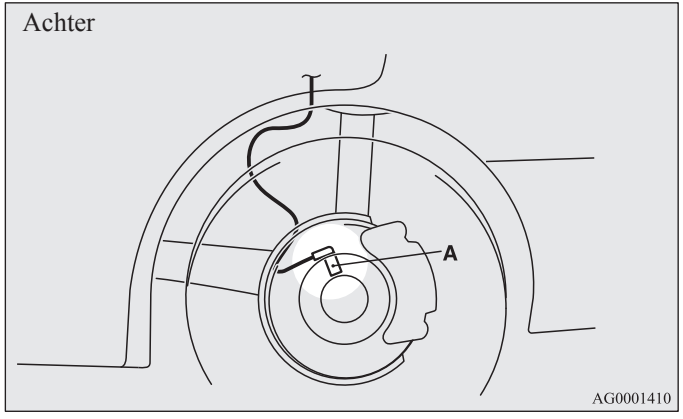

Stuurbekrachtigingssysteem

E00607400156

Wanneer de motor is afgezet, zal ook de stuurbekrachtiging niet meer werken, waardoor het besturen van uw voertuig een grotere krachtinspanning vergt. Houd daarmee vooral rekening als het voertuig wordt gesleept. Zet de motor nooit af tijdens het rijden.

Controleer op geregelde tijdstippen het peil van de stuurbekrachtigingsvloeistof.

⚠ *OPGELET*

- **Houd het stuurwiel niet langer dan 10 seconden vast in de positie waarin het stuurwiel volledig naar links of rechts is gedraaid. Hierdoor kan de stuurbekrachtiging beschadigd raken.**

*Actief stabiliteitsregelsysteem (ASC)**

E00616700155

Het actieve stabiliteitsregelsysteem (ASC) stuurt het antiblokkeersysteem, het tractieregelsysteem en het stabiliteitsregelsysteem aan om de stabiliteit en de grip van de auto te helpen handhaven. Lees dit hoofdstuk samen met de bladzijde over het antiblokkeersysteem, het tractieregelsysteem en het stabiliteitsregelsysteem.

Antiblokkeersysteem (ABS) → Bladzijde 4-59
Tractieregelsysteem → Bladzijde 4-65
Stabiliteitsregelsysteem → Bladzijde 4-65

⚠ *OPGELET*

- **Vertrouw niet te veel op het ASC. Zelfs het ASC kan niet voorkomen dat de natuurkundige wetten van invloed zijn op de auto.**
  Net als elk ander systeem heeft dit systeem grenzen en kan het niet onder alle omstandigheden garanderen dat de grip en de controle over de auto behouden blijven. Onvoorzichtig rijden kan tot ongevallen leiden. Het is de verantwoordelijkheid van de bestuurder om voorzichtig te rijden. Daarom moet altijd rekening worden gehouden met het verkeer, de weg en de rijomstandigheden.
- **Zorg ervoor dat u banden van hetzelfde type en formaat op de vier wielen gebruikt. Anders is het mogelijk dat het ASC niet goed werkt.**
- **Laat uw auto niet voorzien van een achteraf gemonteerd differentieel met beperkte slip (LSD). Anders kan het zijn dat het ASC niet goed meer werkt.**

OPMERKING

- Onder de volgende omstandigheden kunt u geluid uit de motorruimte horen. Dit geluid wordt veroorzaakt door de functie die de werking van het ASC controleert. U kunt dan een schok voelen als u het rempedaal intrapt. Het duidt niet op een storing.
  - Als het contactslot in de “ON”-stand wordt gezet.
  - Als nadat de motor is gestart enige tijd met de auto is gereden.
- Als het ASC wordt geactiveerd, zijn er trillingen voelbaar in de carrosserie en kan er een gierend geluid uit de motorruimte worden waargenomen.
  Dit geeft aan dat het systeem normaal functioneert. Het duidt niet op een storing.
- Als het waarschuwingslampje ABS brandt, is het ASC niet actief.

Tractieregelsysteem

E00619000087

Het tractieregelsysteem verhindert dat de aangedreven wielen op een glad wegdek doorslippen. Zo kan er soepel worden weggereden. Het systeem zorgt ook voor een optimale verdeling van de aandrijfkracht als tijdens het rijden in een bocht het gaspedaal wordt ingetrapt.

⚠ *OPGELET*

- **Zorg ervoor dat uw auto is voorzien van winterbanden wanneer u op een besneeuwd of beijzeld wegdek wilt gaan rijden, en matig uw snelheid.**

Stabiliteitsregelsysteem

E00619100017

Het actieve stabiliteitsregelsysteem is ontworpen om de auto in gladde omstandigheden of tijdens snelle stuurbewegingen, onder controle te helpen houden. Het systeem werkt door het motorkoppel en de remkracht op elk wiel te regelen.

OPMERKING

- De actieve stabiliteitsregeling werkt bij snelheden vanaf 15 km/h.

Schakelaar ASC OFF

E00619200106

Het ASC wordt automatisch geactiveerd als het contactslot in de “ON”-stand wordt gezet. U kunt het systeem uitschakelen door gedurende 3 seconden of langer de schakelaar ASC OFF ingedrukt te houden.

Als het ASC is uitgeschakeld, verschijnt ASC OFF op het multi-informatiedisplay. Druk om het ASC weer te activeren kort op de schakelaar ASC OFF, ASC OFF verdwijnt dan van het display.

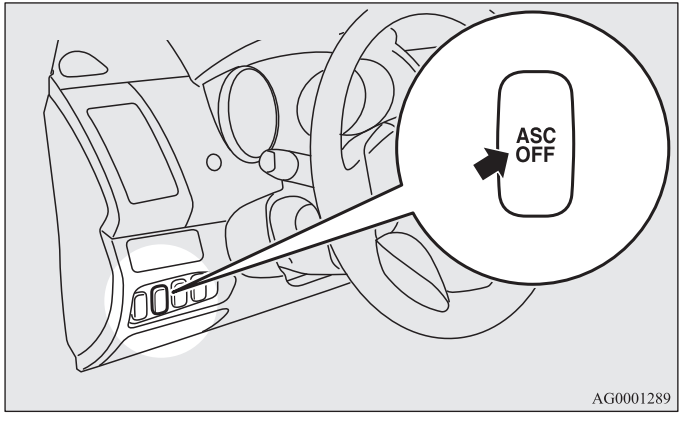

⚠ *OPGELET*

- **Bedien om veiligheidsredenen de schakelaar ASC OFF alleen bij stilstaande auto.**
- **Zorg ervoor dat het ASC onder normale omstandigheden ingeschakeld blijft.**

OPMERKING

- Bij het wegrijden uit modder, zand of verse sneeuw, mag bij het intrappen van het gaspedaal het motortoerental niet toenemen. Schakel in zo'n situatie het ASC tijdelijk uit met de schakelaar ASC OFF, zodat u gemakkelijker weg kunt rijden.
- Met de schakelaar ASC OFF schakelt u zowel het stabiliteitsregelsysteem als het tractieregelsysteem uit.
- Wanneer u de schakelaar ASC OFF nog ingedrukt houdt nadat het ASC is uitgeschakeld, treedt de beveiliging tegen bedieningsfouten op en wordt het ASC weer ingeschakeld.

Weergave ASC, ASC OFF

E00619300152

- Weergave ASC
  Tijdens een ingreep van het ASC wijzigt het informatievenster van het multi-informatiedisplay en knippert de aanduiding ASC.

ASC OFF - Weergave ASC OFF
ASC OFF wordt weergegeven als het ASC is uitgeschakeld met de schakelaar ASC OFF.

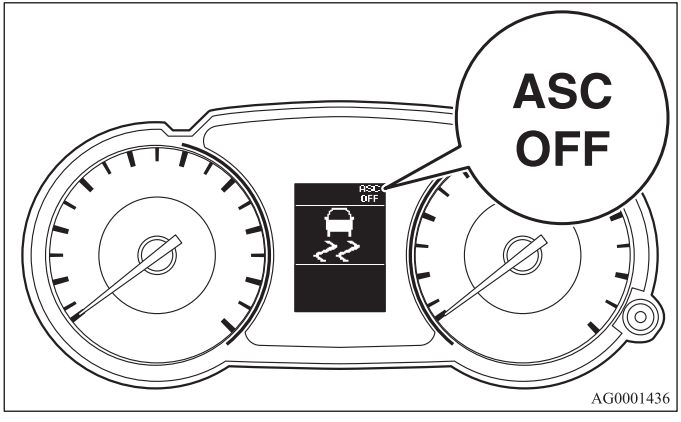

⚠ OPGELET

- **Als knippert, is het ASC actief. Dit betekent dat u op een glad wegdek rijdt of dat de wielen hun grip beginnen te verliezen. Verminder in dat geval de rijsnelheid door het gaspedaal iets minder ver in te trappen.**
- **Als de temperatuur van het remsysteem te hoog oploopt omdat er continu geremd wordt op een glad wegdek, gaat ASC OFF knipperen. Om oververhitting van het remsysteem te voorkomen, zal de remfunctie van het tractieregelsysteem tijdelijk worden uitgeschakeld.**
  Dit heeft geen invloed op de motorregelfunctie van het tractieregelsysteem en op het normale remsysteem. Breng de auto op een veilige plaats tot stilstand. Als de temperatuur van het remsysteem voldoende is gedaald, verdwijnt ASC OFF van het display en wordt het tractieregelsysteem weer geactiveerd.

OPMERKING

- Wanneer u de motor start, kan ASC OFF op het multi-informatiedisplay verschijnen. Dit betekent dat de accuspanning tijdelijk afneemt bij het starten van de motor. Als de aanduiding onmiddellijk weer verdwijnt, is er geen sprake van een storing.
- Wanneer het reservewiel is gemonteerd, dat minder grip heeft, zal eerder gaan knipperen.

Waarschuwingsmelding ASC

E00619400108

Als zich tijdens het rijden een storing voordoet in het systeem, gaat ASC OFF knipperen of worden de waarschuwingsmelding !, de melding SERVICE REQUIRED (service noodzakelijk) en de aanduiding ASC OFF gelijktijdig weergegeven.

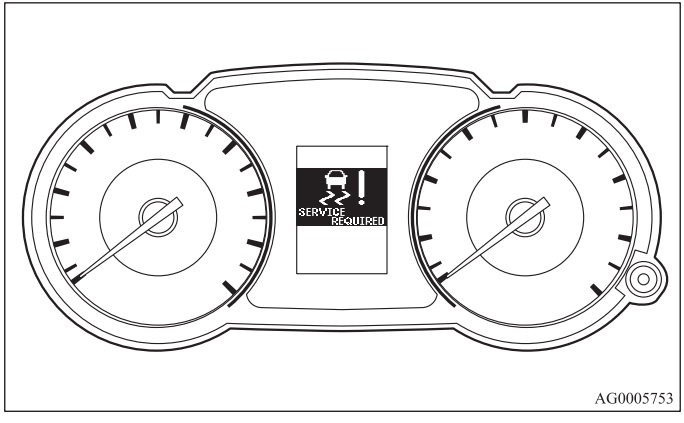

4

⚠ OPGELET

- **Er kan een storing in het systeem aanwezig zijn. Breng de auto op een veilige plaats tot stilstand en zet de motor af.**
  Start de motor opnieuw en controleer of de waarschuwingsmelding ⚠, de melding SERVICE REQUIRED (service noodzakelijk) en de aanduiding ASC OFF verdwijnen. Als de waarschuwingsmelding verdwijnt, is er geen sprake van een storing. Als de waarschuwingsmelding niet verdwijnt of regelmatig weer verschijnt, hoeft u de auto niet onmiddellijk tot stilstand te brengen. We raden u wel aan om uw auto te laten nakijken.

⚠ OPGELET

- **Wanneer uw tweewielaangedreven auto wordt gesleept, terwijl het contactslot in de "ON"-stand staat en alleen de voor- of de achterwielen zijn van de grond, kan het ASC werken en een ongeluk veroorzaken. Als de tweewielaangedreven auto wordt gesleept met de voorwielen van de grond, laat het contactslot dan in de "LOCK"- of "ACC"-stand staan. Als de auto wordt gesleept met de achterwielen van de grond, laat het contactslot dan in de "ACC"-stand staan.**
  Zie "Accu" op bladzijde 6-37.

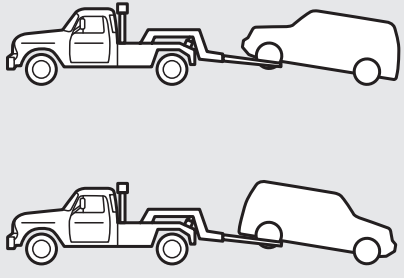

AG0008682

*Cruise control**

E00609100623

Cruise control is een automatisch snelheidscontrolesysteem dat een ingestelde snelheid aanhoudt. De cruise controle kan worden geactiveerd bij een snelheid van 40 km/h of hoger.

⚠ *OPGELET*

- **Wanneer u niet met een ingestelde snelheid wilt rijden, schakel dan uit veiligheidsoverwegingen de cruise control uit.**
- **Gebruik de cruise control niet wanneer de rijomstandigheden het niet toelaten om met een constante snelheid te rijden, bijvoorbeeld in druk verkeer, op bochtige, besneeuwde of gladde wegen en op steile hellingen bergaf.**
- **Zet bij auto's met handgeschakelde transmissie de versnellingspook niet in stand N (neutraal) zonder de koppeling in te trappen tijdens het rijden met een ingestelde snelheid. De motor zal dan te snel gaan draaien en kan zo beschadigd raken.**

OPMERKING

- Het kan zijn dat de cruise control de snelheid niet kan handhaven wanneer u een helling op- of afrijdt.
- Uw snelheid kan dalen als u een steile helling oprijdt. U kunt het gaspedaal gebruiken als u met de ingestelde snelheid wilt blijven rijden.
- Uw snelheid kan toenemen als u een steile helling afrijdt. U dient de rem te gebruiken om de snelheid te beheersen. Hierdoor zal het rijden met constante snelheid worden gedeactiveerd.

Schakelaars cruise control

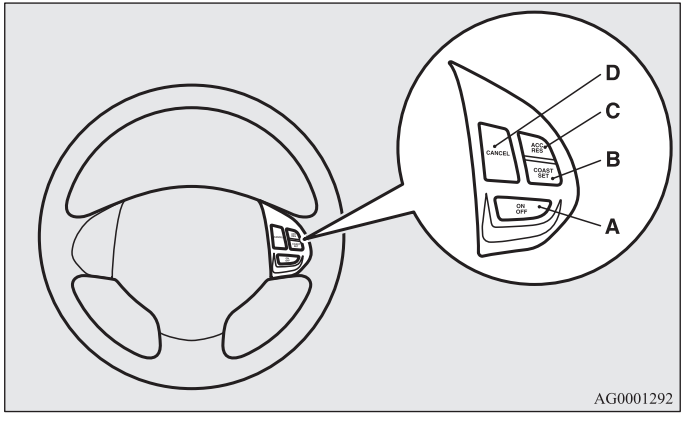

A - Schakelaar ON OFF
Hiermee kunt u de cruise control in- en uitschakelen.

B - Schakelaar COAST SET
Hiermee kunt u een snelheid instellen en deze indien nodig verminderen.

C - Schakelaar ACC RES
Hiermee kunt u de ingestelde snelheid verhogen en terugkeren naar de origineel ingestelde snelheid.

D - Schakelaar CANCEL
Hiermee kunt u het rijden met constante snelheid stoppen.

OPMERKING

- Druk de schakelaars van de cruise control goed in wanneer u ze bedient. Het rijden met een constante snelheid wordt mogelijk automatisch gedeactiveerd als er twee of meer schakelaars tegelijkertijd worden ingedrukt.

Activeren

E00609300582

1. Druk op schakelaar ON OFF (A) om de cruise control in te schakelen als het contactslot in de “ON”-stand staat. Het controlelampje CRUISE op het dashboard gaat branden.

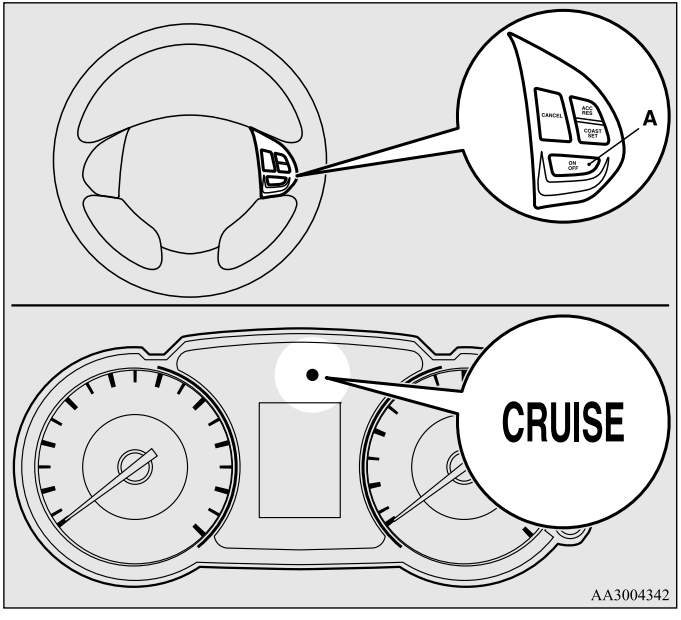

OPMERKING

- Als de cruise control is ingeschakeld wanneer het contactslot in de “LOCK”-stand of “ACC”-stand staat, zal de cruise control de volgende keer dat u de motor start, automatisch worden ingeschakeld. Het controlelampje CRUISE zal dan ook branden.
- Als er onvoldoende accuspanning is, kan het geheugen van de cruise control worden gewist.
  Hierdoor kan het zijn dat het controlelampje CRUISE niet gaat branden wanneer u de motor weer start.
  Druk in dat geval opnieuw op de schakelaar ON OFF om de cruise control in te schakelen.

2. Accelereer of decelereer tot u de gewenste snelheid bereikt hebt en druk op de schakelaar COAST SET (B) als het controlelampje CRUISE brandt. De auto zal dan met de gewenste snelheid blijven rijden.

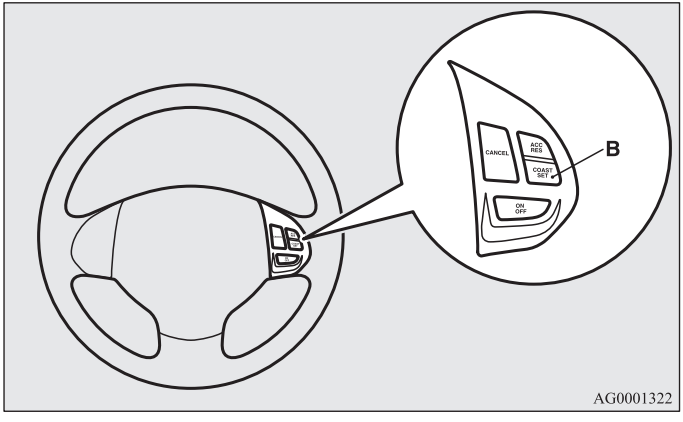

OPMERKING
- Als u de schakelaar COAST SET loslaat, wordt de rijsnelheid ingesteld.
- Bij dieselmotoren kan de rijsnelheid niet worden ingesteld als de 1e versnelling is ingeschakeld.

Verhogen van de ingestelde snelheid

E00609400479

U kun de ingestelde snelheid op 2 manieren verhogen.

Schakelaar ACC RES

Houd de schakelaar ACC RES (C) ingedrukt terwijl u met de ingestelde snelheid rijdt om geleidelijk snelheid te meerderen. Laat de schakelaar los zodra u de gewenste snelheid hebt bereikt. De nieuwe snelheid voor de cruise control is op dat moment ingesteld.

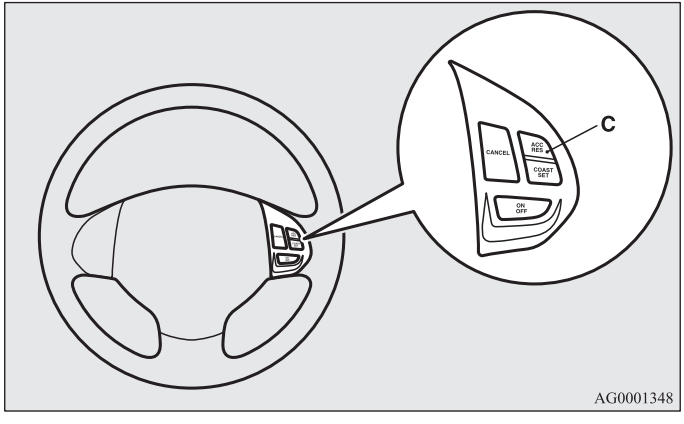

Om de snelheid in kleine stappen te verhogen, houdt u de schakelaar ACC RES korter dan 1 seconde ingedrukt.
Elke keer dat u de schakelaar ACC RES indrukt, gaat uw auto ongeveer 1,6 km/h sneller rijden.

Gaspedaal

Gebruik, als u al met de ingestelde snelheid rijdt, het gaspedaal om de gewenste snelheid te bereiken en druk vervolgens op de schakelaar COAST SET (B). Laat de schakelaar even los om een nieuwe gewenste snelheid in te stellen.

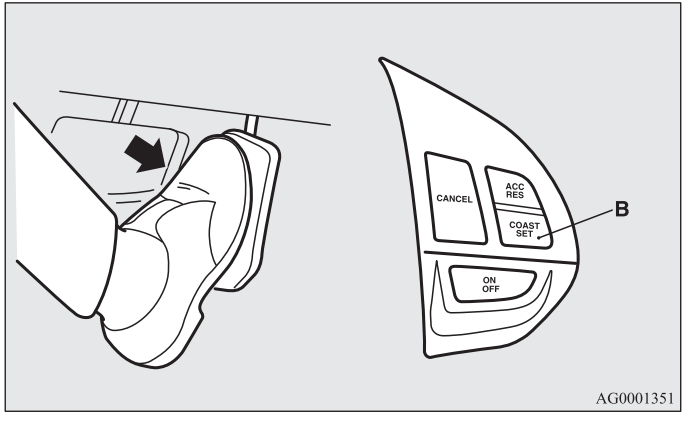

Verlagen van de ingestelde snelheid

E00609500409

U kun de ingestelde snelheid op 2 manieren verlagen.

Schakelaar COAST SET

Houd de schakelaar COAST SET (B) ingedrukt terwijl u met de ingestelde snelheid rijdt om geleidelijk snelheid te minderen.

Laat de schakelaar los zodra u de gewenste snelheid hebt bereikt. De nieuwe snelheid voor de cruise control is op dat moment ingesteld.

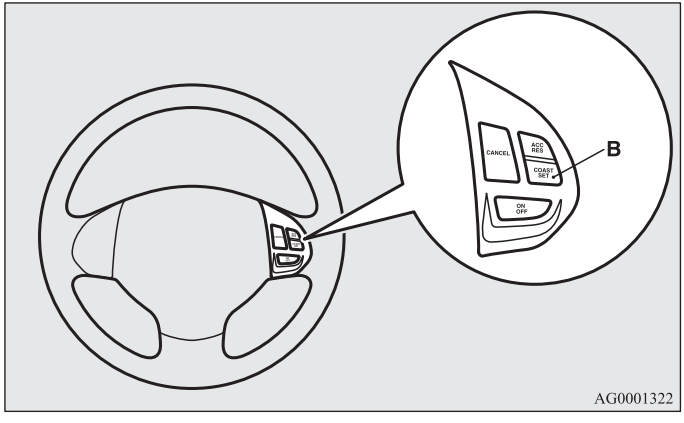

Om de snelheid in kleine stappen te verlagen, houdt u de schakelaar COAST SET korter dan 1 seconde ingedrukt.

Elke keer dat u de schakelaar COAST SET indrukt, gaat uw auto ongeveer 1,6 km/h langzamer rijden.

Rempedaal

Gebruik, terwijl u met de ingestelde snelheid rijdt, het rempedaal, waardoor de cruise control wordt uitgeschakeld, en druk vervolgens op de schakelaar COAST SET (B). Laat de schakelaar even los om een nieuwe gewenste snelheid in te stellen.

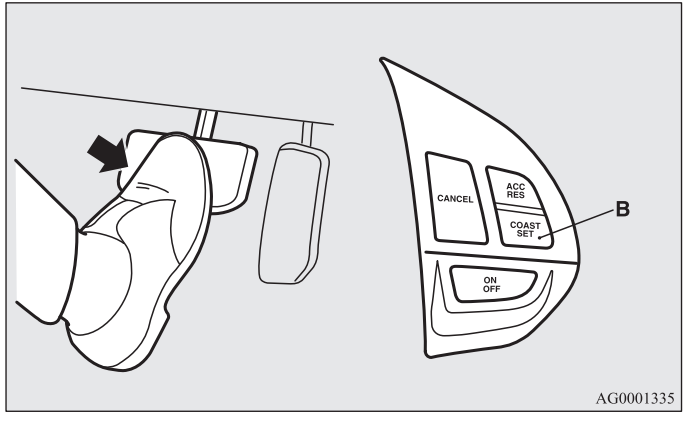

Tijdelijk verhogen of verlagen van de snelheid

E00609600149

Tijdelijk verhogen van de snelheid

Trap het gaspedaal op de normale wijze in. Zodra het gaspedaal wordt losgelaten, zal de auto verder rijden met de eerder ingestelde snelheid.

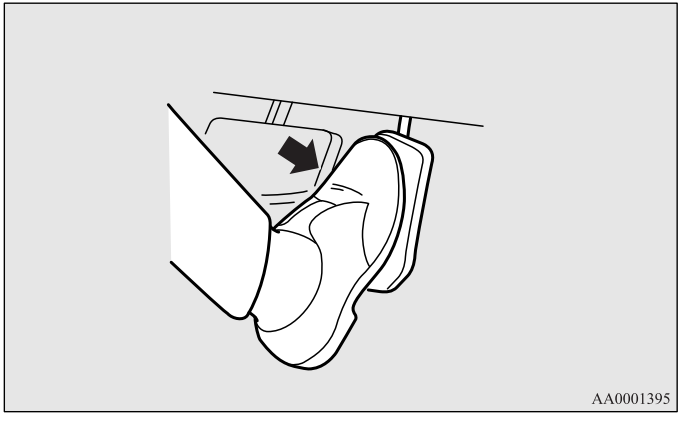

OPMERKING

- In sommige gevallen zal de auto niet verder gaan rijden met de eerder ingestelde snelheid. Zie “Activeren” op bladzijde 4-70 en herhaal de procedure voor het instellen van de snelheid.

Tijdelijk verlagen van de snelheid

Trap het rempedaal in om de snelheid te verlagen. Druk op de schakelaar ACC RES (C) om verder te rijden met de ingestelde snelheid.
Zie “Hervatten van de ingestelde snelheid” op bladzijde 4-75.

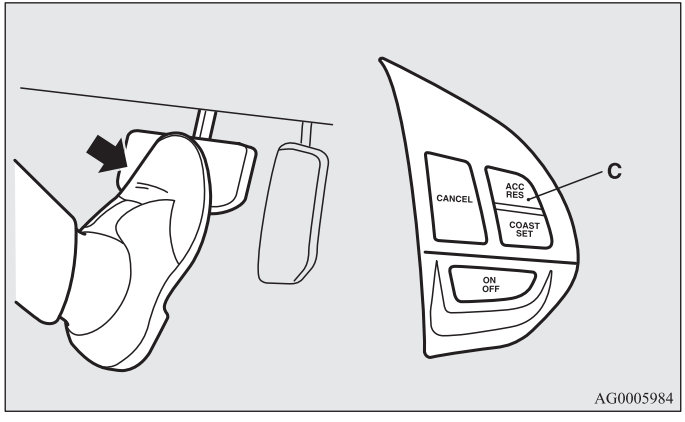

Deactiveren

E00609700658

Het rijden met ingestelde snelheid kan als volgt worden gedeactiveerd:

- Druk op de schakelaar ON OFF (A) (De cruise control wordt dan uitgeschakeld.)
- Druk op de schakelaar CANCEL (D).
- Trap het rempedaal in.

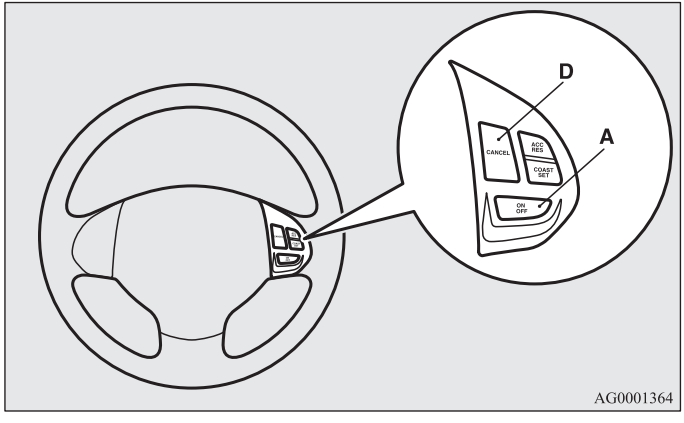

Het rijden met ingestelde snelheid wordt op de volgende manieren automatisch gedeactiveerd:

- Wanneer u de koppeling intrapt (auto's met MT).
- Wanneer uw snelheid daalt tot ongeveer 15 km/h of nog meer onder de ingestelde snelheid vanwege een heuvel, enz. (behalve 2000-modellen)
- Wanneer uw rijsnelheid afneemt tot ongeveer 40 km/h of lager.

- Wanneer het actieve stabiliteitsregelsysteem (ASC) in werking treedt.
  (indien aanwezig)
  Zie “Actief stabiliteitsregelsysteem (ASC)” op bladzijde 4-64.

⚠ WAARSCHUWING

- **Hoewel het rijden met ingestelde snelheid bij auto's met AT of CVT wordt gedeactiveerd wanneer de keuzehendel in stand N (neutraal) wordt gezet, zet nooit de keuzehendel in stand N tijdens het rijden. Dan kan niet op de motor afgeremd worden en kunt u een ernstig ongeluk veroorzaken.**

Het rijden met ingestelde snelheid kan als volgt worden gedeactiveerd:

- Wanneer het toerental stijgt en de wijzer de rode zone van de toerenteller nadert (het rode gedeelte van de toerenteller).

⚠ OPGELET

- **Als het rijden met ingestelde snelheid automatisch wordt gedeactiveerd in een andere situatie dan die hierboven beschreven, zit er mogelijk een storing in het systeem.**
  Druk op de schakelaar ON OFF om de cruise control uit te schakelen en laat uw auto nakijken door een officieel MITSUBISHI MOTORS-servicepunt.

Hervatten van de ingestelde snelheid

E00609800457

Als het rijden met ingestelde snelheid wordt gedeactiveerd door de situatie die beschreven staat in “Deactiveren” op bladzijde 4-74, kunt u de vorige ingestelde snelheid hervatten door op de schakelaar ACC RES (C) te drukken als u 40 km/h of meer rijdt.

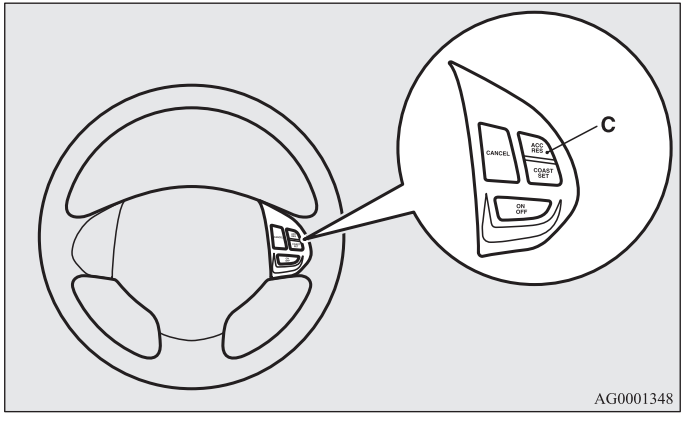

Onder de volgende omstandigheden kan de cruise control niet opnieuw met de schakelaar worden geactiveerd met de eerder ingestelde snelheid. Herhaal in dat geval de procedure voor het instellen van de snelheid:

- Druk de schakelaar ON OFF in.
- Zet het contactslot in de “OFF”-stand.
- Het controlelampje CRUISE wordt uitgeschakeld.

*Parkeerhulp**

E00615500068

Dit systeem werkt tijdens het achteruitrijden. De parkeerhulp detecteert met sensoren op de hoeken en achterop obstakels achter de auto en geeft u met een geluidssignaal informatie over de afstand tot deze obstakels.

⚠ *OPGELET*

- **De parkeerhulp helpt u bij het inschatten van de afstand tussen de auto en het obstakel achter de auto. Het bereik van het systeem is beperkt en het kan zijn dat sommige obstakels niet goed worden waargenomen. Vertrouw daarom bij het achteruitrijden nooit uitsluitend op de parkeerhulp en rijd even voorzichtig achteruit als met een auto zonder dit systeem.**
- **Controleer altijd zelf of de weg achter de auto vrij is, zodat u veilig achteruit kunt rijden. Vertrouw nooit uitsluitend op de parkeerhulp.**

Bereik van de obstakeldetectie

E00615600102

Het bereik van de sensoren op de hoeken en achterop is beperkt, zoals aangegeven in de afbeelding. Bovendien kunnen de sensoren geen lage of dunne obstakels signaleren die zich dicht bij de achterbumper bevinden. Controleer daarom altijd de omgeving van de auto om de auto veilig te kunnen manoeuvreren.

Plaats van de sensoren op de hoeken en de sensoren achter

Er bevinden zich twee sensoren (A) op de hoeken van de achterbumper, en twee sensoren (B) in het midden van de achterbumper.

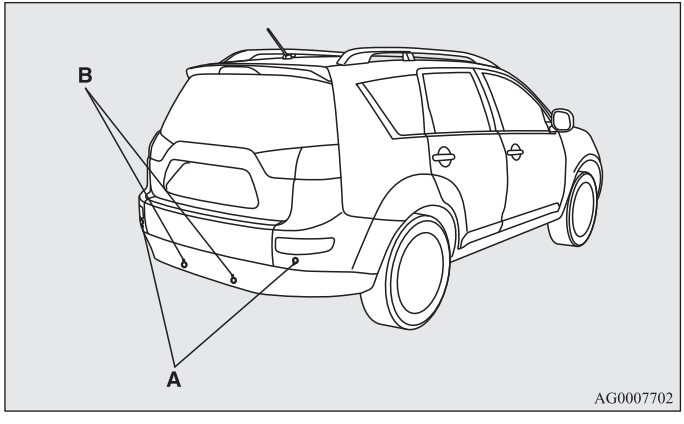

Detectiegebied van de parkeerhulp

Als de auto is voorzien van een trekhaak, biedt het parkeerhulpsysteem de keuze tussen de normale stand en de stand voor bij gebruik van de trekhaak. In de stand voor bij gebruik van de trekhaak wordt het gebied rondom de trekhaak niet gedetecteerd.

Auto's zonder trekhaak

Het detectiegebied bevindt zich binnen ongeveer 60 cm (A) van de sensoren op de hoeken, 150 cm (B) van de sensoren achter en 60 cm (C) vanaf de grond, met uitzondering van de eerste ongeveer 10 cm (D) vanaf de grond.

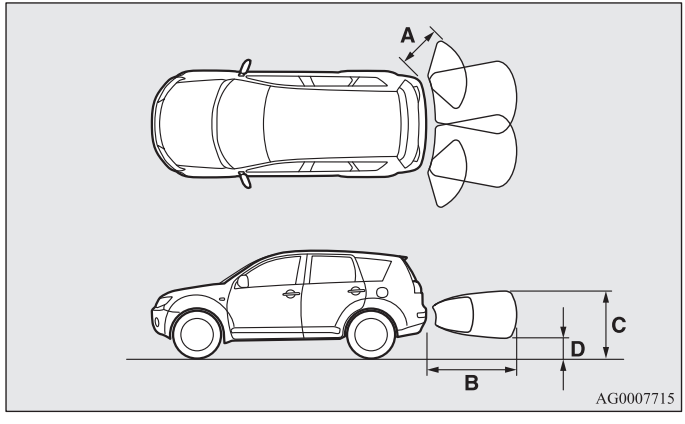

Auto's met trekhaak

Het detectiegebied bevindt zich binnen ongeveer 60 cm (A) van de sensoren op de hoeken, 150 cm (B) van de sensoren achter en 60 cm (C) vanaf de grond, met uitzondering van de eerste ongeveer 10 cm (D) vanaf de grond. Het niet-gedetecteerde gebied (E) bevindt zich binnen ongeveer 20 cm (F) van de bumper.

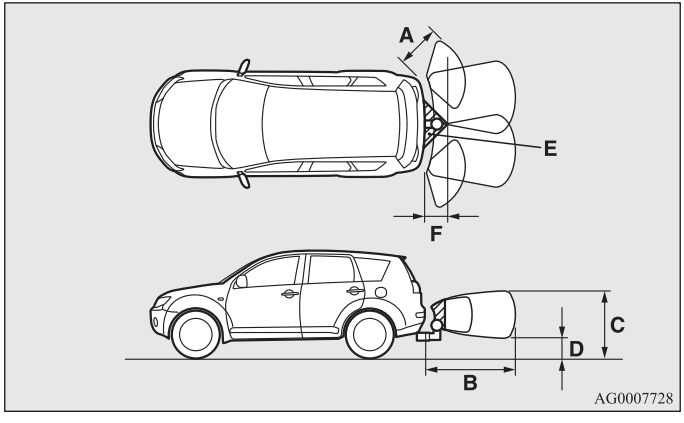

OPMERKING

- Als de achterbumper aan een schok is blootgesteld, kunnen de sensoren op de hoeken en sensoren achter defect raken, waardoor het systeem niet goed meer werkt. Laat de auto nakijken bij een officieel MITSUBISHI MOTORS-servicepunt.

- De sensoren detecteren geen obstakels in het gebied vlak onder of achter de bumper. Als een obstakel lager is dan de montagepositie van de sensoren op de hoeken of de sensoren achter, kan het zijn dat de sensoren het obstakel niet meer detecteren als het obstakel dichterbij komt.

Zie voor meer informatie over het wijzigen van de detectiegebieden “Wijzigen van de detectiegebieden” op bladzijde 4-81.

⚠ OPGELET

- **Het is mogelijk dat de parkeerhulp onder de volgende omstandigheden niet goed functioneert:**
  - **Als de sensoren of de delen rondom de sensoren zijn bedekt met ijs, sneeuw of modder.**
  - **Als de sensoren zijn bevroren.**
  - **Als het systeem wordt gestoord door ultrasone ruis in de buurt van de auto (claxon van een andere auto, de motor van een motorfiets, remmen, radio's, regen, spattend water, sneeuwkettingen, enz.).**
  - **Als de sensoren te heet of te koud zijn (als de auto gedurende lange tijd in de brandende zon of bij koud weer geparkeerd staat).**
  - **Als de auto sterk helt.**
  - **Als de auto op een slecht wegdek rijdt (hobbels, gravel, hellingen, onverhard).**
  - **De auto bevindt zich te dicht bij een obstakel.**
  - **Als de sensoren of de delen rondom de sensoren met de hand zijn schoon geveegd, of als er stickers of accessoires zijn aangebracht.**

⚠ OPGELET

- **Het is mogelijk dat de parkeerhulp de volgende obstakels niet detecteert:**
  - **Dunne obstakels, zoals draden of touwen.**
  - **Obstakels die geluidsgolven absorberen, zoals sneeuw.**
  - **Obstakels met een scherpe punt.**
  - **Obstakels met een glad oppervlak, zoals glas.**
  - **Lage obstakels, zoals trottoirbanden.**

OPMERKING

- Als de parkeerhulp wordt gestoord door ultrasone ruis van andere geluidsbronnen, geeft de zoemer een lager geluidssignaal dan normaal. Dit duidt echter niet op een storing. Het geluidssignaal stopt en het systeem functioneert weer normaal als de ruis is verdwenen.

Bedienen

E00615700220

Zet, om het systeem te bedienen, de versnellingspook in stand R (achteruit (MT)) of de keuzehendel in stand R (achteruit (AT of CVT)) terwijl het contactslot in de “ON”-stand staat. Druk om de parkeerhulp uit te schakelen op de schakelaar SONAR.

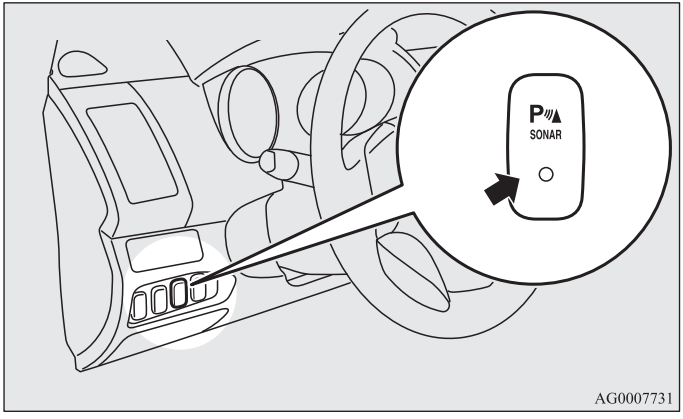

OPMERKING

- Alleen wanneer de versnellingspook in de stand R (achteruit (MT)) staat of de keuzehendel in stand R (achteruit (AT of CVT)) staat, kan de parkeerhulp worden bediend of uitgeschakeld met de schakelaar SONAR.

Het controlelampje van de parkeerhulp (A) gaat uit als de werking van het systeem is gestopt.
Het lampje gaat knipperen in het geval van een storing in het systeem. Zie voor meer informatie “Controlelampje parkeerhulp” op bladzijde 4-81.

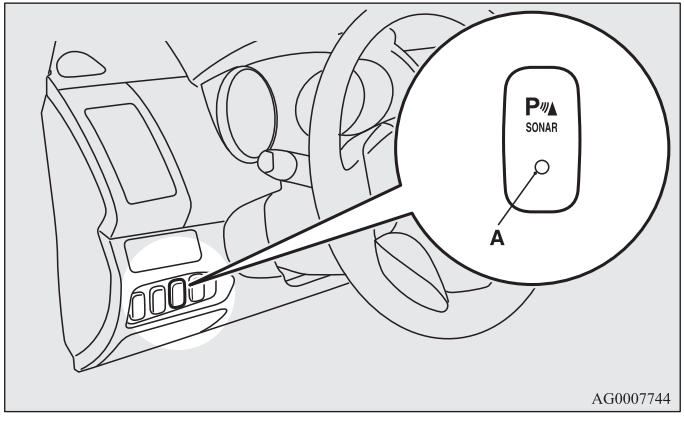

Druk nogmaals op de schakelaar SONAR om het systeem weer te activeren. Als het systeem weer wordt geactiveerd, geeft de zoemer een kort geluidssignaal en gaat het controlelampje branden.

OPMERKING

- Het controlelampje van de parkeerhulp licht één keer op als het contactslot in de “ON”-stand wordt gezet.

Als het systeem tijdens het achteruitrijden een obstakel detecteert, geeft de waarschuwingszoemer een geluidssignaal.

OPMERKING

- Nadat de schakelaar SONAR is ingedrukt, is de werking van de parkeerhulp afhankelijk van de instelling van het detectiegebied.
  - Instelling bij auto's zonder trekhaak
    Wanneer de versnellingspook in de stand R (achteruit (MT)) wordt gezet of de keuzehendel in stand R (achteruit (AT of CVT)) wordt gezet, kan de parkeerhulp zelfs worden bediend met de schakelaar SONAR als de werking van de hoeksensor is gestopt.
  - Instelling bij auto's met trekhaak
    Als de werking van de parkeerhulp is gestopt nadat u de schakelaar SONAR ingedrukt hebt, zal de werking niet hervat worden voordat de motor afgezet is. Ook het verzetten van de versnellingspook in stand R (achteruit (MT)) of het verzetten van de keuzehendel in stand R (achteruit (AT en CVT)) helpt dan niet.
    Druk, om de werking van de parkeerhulp te hervatten, op de schakelaar SONAR of start de motor opnieuw en zet vervolgens de versnellingspook in stand R (achteruit (MT)) of de keuzehendel in stand R (achteruit (AT of CVT)).

Waarschuwing voor obstakels

Als zich achter de auto een obstakel bevindt, geeft een waarschuwingszoemer een geluidssignaal ter indicatie van de afstand tussen de auto en het obstakel.

Hoeksensor

Afstand tussen auto en obstakel	Cyclus geluidssignaal
Ongeveer 60 tot 40 cm	Lange tussenpozen
Ongeveer 40 tot 25 cm	Korte tussenpozen
Minder dan ongeveer 25 cm	Aanhoudend

Achtersensoren (auto's zonder trekhaak)

Afstand tussen auto en obstakel	Cyclus geluidssignaal
Ongeveer 150 tot 80 cm	Lange tussenpozen
Ongeveer 80 tot 40 cm	Korte tussenpozen
Minder dan ongeveer 40 cm	Aanhoudend

Achtersensoren (auto's met trekhaak)

Afstand tussen auto en obstakel	Cyclus geluidssignaal
Ongeveer 150 tot 100 cm	Lange tussenpozen
Ongeveer 100 tot 60 cm	Korte tussenpozen
Minder dan ongeveer 60 cm	Aanhoudend

⚠ *OPGELET*

- **Deze afstanden zijn alleen ter indicatie. Verschillende factoren, zoals de temperatuur, de vochtigheidsgraad en de vorm van de obstakels, kunnen de inschatting van de afstand beïnvloeden.**

Wijzigen van de detectiegebieden

E00615800045

De detectiezones kunnen als volgt worden gewijzigd:

Auto's met trekhaak
Druk de “SONAR”-schakelaar gedurende ongeveer 3 seconden of meer in en laat hem dan opnieuw los indien de werking van het systeem met behulp van de “SONAR”-schakelaar werd afgebroken. De zoemer weerklinkt tweemaal om aan te geven dat de detectiezone werd veranderd.

Voertuigen zonder trekhaak
Druk de “SONAR”-schakelaar gedurende ongeveer 3 seconden of meer in en laat hem dan opnieuw los indien de werking van het systeem met behulp van de “SONAR”-schakelaar werd afgebroken. De zoemer weerklinkt eenmaal om aan te duiden dat de detectiezone werd veranderd.

OPMERKING
- De detectiezone wordt niet veranderd als u de “SONAR”-schakelaar gedurende 10 seconden of langer ingedrukt houdt.

Controlelampje parkeerhulp

E00615900088

In het geval van een storing in de parkeerhulp gaat het controlelampje van de parkeerhulp knipperen en geeft de zoemer gedurende ongeveer 5 seconden een geluidssignaal. Ook nadat het geluidssignaal is gestopt, blijft het controlelampje knipperen tot het systeem weer normaal functioneert. Laat de auto nakijken bij een officieel MITSUBISHI MOTORS-servicepunt.

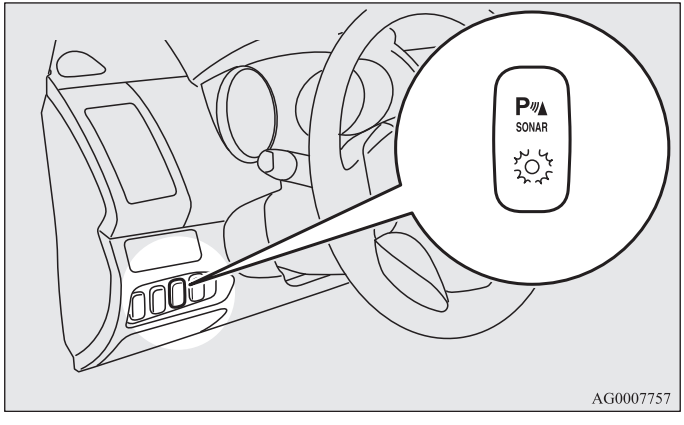

*Achteruitrijcamera**

E00618400042

De achteruitrijcamera is een systeem dat het beeld achter de auto weergeeft op een scherm in het midden van het dashboard.

⚠ *OPGELET*

- **De achteruitrijcamera is een hulpsysteem waarmee de automobilist obstakels achter de auto kan zien. Het zicht is enigszins beperkt, dus u moet niet blindelings op het systeem vertrouwen. Rijd even voorzichtig als u zou doen als u geen achteruitrijcamera gehad zou hebben.**
- **Kijk ook zelf goed rond om uzelf ervan te verzekeren dat het gebied rondom uw auto veilig is. Vertrouw niet blindelings op de achteruitrijcamera.**

Detectiegebied van de achteruitrijcamera

Het detectiegebied van de achteruitrijcamera wordt beperkt tot het gebied dat wordt weergegeven op het display. De camera toont geen beelden vanaf de zijkant en de onderkant van de achterbumper, enz.
Kijk bij het achteruitrijden ook zelf goed rond om uzelf ervan te verzekeren dat het gebied rondom uw auto veilig is.

Locatie van de achteruitrijcamera

De achteruitrijcamera (A) is gemonteerd in het deel nabij de hendel van de achterklep.

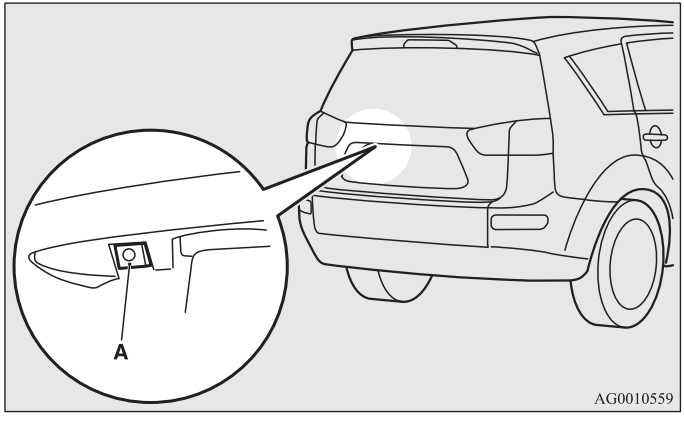

Detectiegebied van de achteruitrijcamera

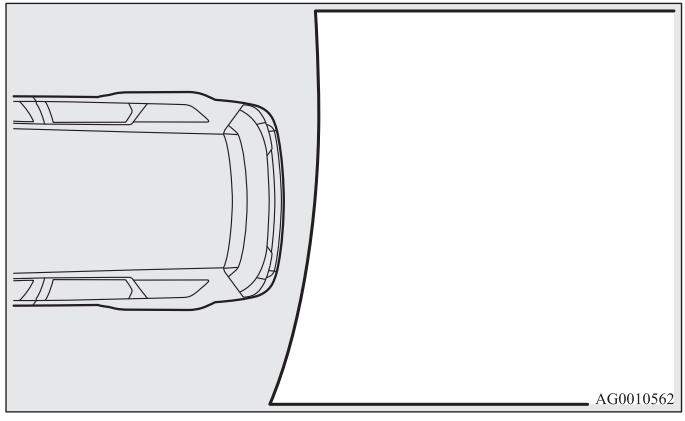

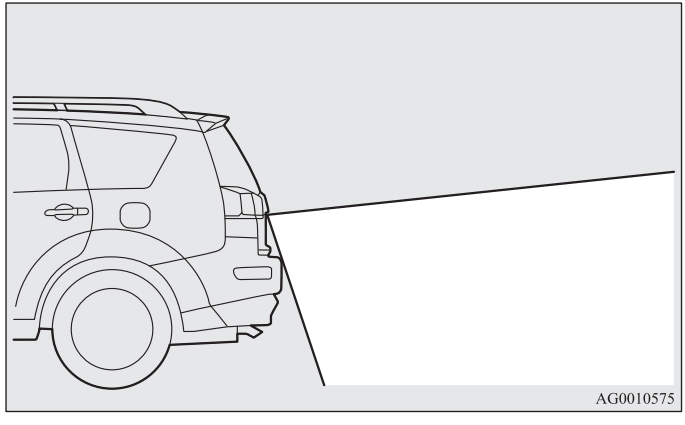

Gebruik van de achteruitrijcamera

Als u de versnellingspook in stand R (achteruit (MT)) of de keuzehendel in stand R (achteruit (AT of CVT)) zet met het contactslot in de “ON”-stand, verschijnt het gebied achter de auto automatisch op het scherm van het Mitsubishi Multi Communication-systeem (MMCS). Als u de versnellingspook of de keuzehendel in een andere stand zet, keert het scherm terug naar de originele weergave.

Voorbeeldweergave van de achteruitrijcamera

De lijnen (E en F) in het detectiegebied van de achteruitrijcamera betekenen het volgende. Gebruik ze als richtlijnen.

- Rood: Het punt dat ongeveer 50 cm achter de auto ligt
- Groen: Het punt dat ongeveer 20 cm van weerszijden achter de auto weergeeft

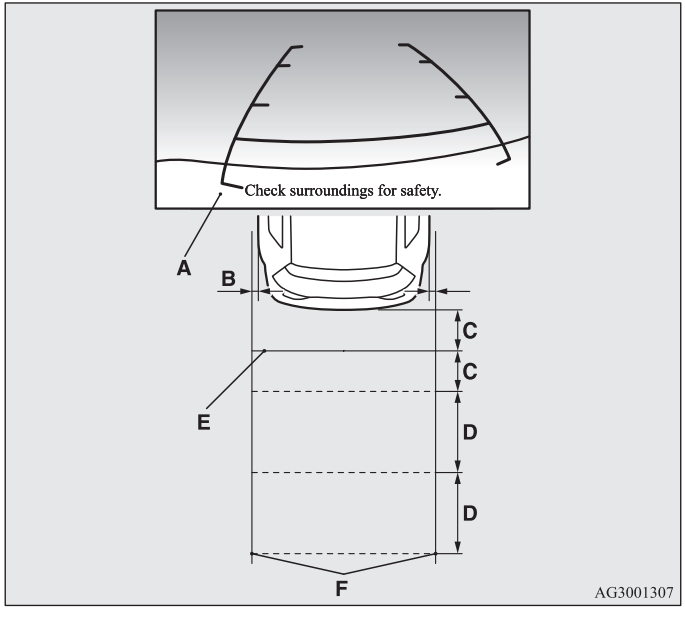

A: Bovenste gedeelte van de achterbumper
B: Ong. 20 cm
C: Ong. 50 cm
D: Ong. 1 m
E: Lijn (rood)
F: Lijn (groen)

⚠ *OPGELET*

- **De achteruitrijcamera heeft een speciale lens waarmee objecten op het scherm dichterbij of verder weg lijken dan dat ze in werkelijkheid zijn.**

OPMERKING

- Het is mogelijk om de taal op het scherm in te stellen op Engels, Spaans, Frans, Duits, Italiaans, Zweeds, Nederlands, Deens of Portugees.
  Kijk voor meer informatie in de apart bijgeleverde gebruikershandleiding voor het “Mitsubishi Multi Communication-systeem (MMCS)”.
- Wanneer de auto schuin staat vanwege het aantal inzittenden, het gewicht en de plaats van de bagage en/of de staat van de weg, staan de lijnen in het gebied van de achteruitrijcamera niet nauwkeurig aangegeven ten opzichte van de weg.
- De lijnen in het gebied van de achteruitrijcamera zijn gebaseerd op een horizontaal, vlak wegoppervlak. Gebruik ze niet als richtlijnen voor afstanden tot massieve objecten.
- Omdat de achteruitrijcamera een speciale lens heeft, lijken de lijnen op de grond tussen de parkeerplaatsen niet parallel te lopen op het scherm.
- In de volgende situaties kan het gefilmde gebied moeilijk te zien zijn. Er zijn geen afwijkingen.
  - Lage lichtintensiteit ('s nachts)
  - Wanneer het zonlicht of het licht van de koplampen van een andere auto direct in de lens schijnt
    Wanneer er een zeer lichte vlek op het scherm wordt weergegeven, kan er een smear-effect (kenmerkend voor CCD-camera's) ontstaan.
- Smear-effect: Wanneer er een zeer lichte vlek (bijvoorbeeld zonlicht dat weerkaatst op de bumper) wordt weergegeven op het scherm, lijkt deze een verticale streep achter te laten.
- Als de camera warm is en wordt afgekoeld door regen of wassen van de auto, kan de lens beslaan. Het duidt niet op een storing.
- U kunt de obstakels niet volledig zien als de lens vuil is. Reinig de lens als deze vuil is geworden door regendruppels, sneeuw, modder of olie en let hierbij op dat u geen krassen in de lens maakt.
- Houd u aan de volgende voorzorgsmaatregelen. Als u deze niet opvolgt, kan dit leiden tot defecten in de camera.
  - Stel de camera niet bloot aan schokken.
  - Breng geen was aan op de camera.
  - Overgiet de camera niet met kokend water.
  - Demonteer de camera niet.

Beladingen

E00609900995

Voorzorgsmaatregelen met betrekking tot beladingen

⚠ *OPGELET*

- **Stapel belading of bagage niet hoger dan de bovenzijde van de rugleuning. Zorg ervoor dat uw belading of bagage niet kan gaat bewegen als de auto rijdt. Wanneer het zicht naar achteren wordt belemmerd en de bagage in de passagiersruimte wordt geslingerd wanneer u plotseling moet remmen, kan er een ernstig ongeval of letsel ontstaan.**
- **Plaats zware beladingen of bagage zo ver mogelijk naar voren in de auto. Als de belading achter in de auto te zwaar wordt, kan de besturing instabiel worden.**

Beladen van een dakdrager

⚠ *OPGELET*

- **Gebruik een dakdrager die goed op uw auto past. Laad geen bagage op de dak zelf.**
  Raadpleeg voor het monteren de handleiding van de dakdrager.

OPMERKING

- Wij raden u aan een originele dakdrager van MITSUBISHI te gebruiken, aangezien de vereiste steunen een speciale vorm hebben. Neem voor meer informatie contact op met een officieel MITSUBISHI MOTORS-servicepunt.

Bevestigingssteunen dakdrager*

Gebruik bij het plaatsen van een dakdrager de steunen (A). De steunen (A) bevinden zich onder de kapjes (B).

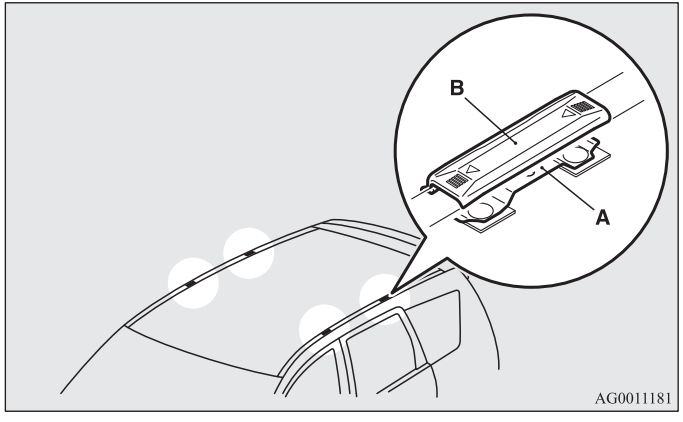

Bevestigen van de dakdrager

Schuif de kapjes (B) naar de voorzijde van de auto en verwijder ze.

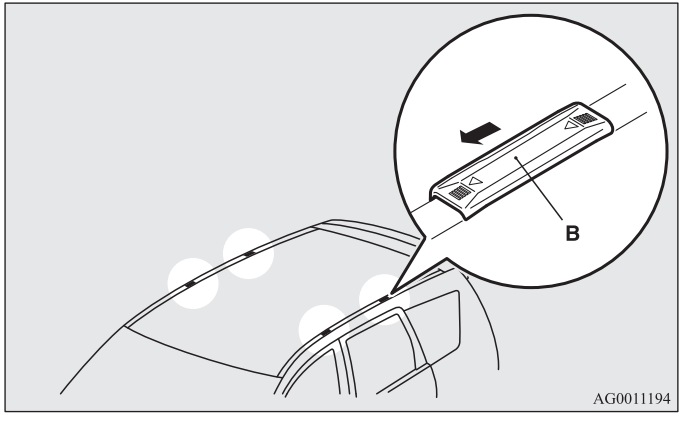

Terugplaatsen van de kapjes

1. Druk de uitstekende puntjes (C) van alle kapjes in de gaten (D) in het dak.
2. Schuif de kapjes (B) naar de achterzijde van de auto om ze weer terug te plaatsen.

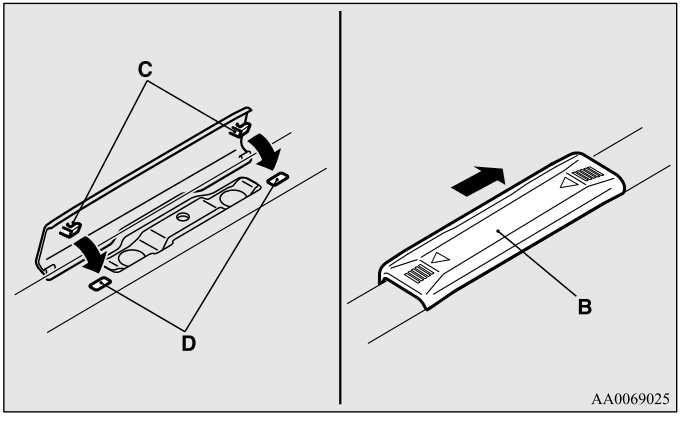

Voorzorgsmaatregelen met betrekking tot dakdrager

⚠ *OPGELET*

- **Zorg ervoor dat het gewicht van de bagage de maximale dakbelasting niet overschrijdt.**
  Als de maximale dakbelasting wordt overschreden, kan de auto beschadigd raken.
  De maximale dakbelasting is de totale toegestane belasting van het dak (het gewicht van de dakdrager plus het gewicht van de bagage op de dakdrager).
  Zie voor specifieke cijfers “Maximale dakbelasting” op bladzijde 9-8
- **Als er bagage op de auto wordt geladen, rijd dan langzaam en voorkom manoeuvres zoals plotseling remmen en het maken van scherpe bochten.**
  Plaats de bagage ook zodanig dat het gewicht gelijkmatig verdeeld is met de zwaarste voorwerpen onderop. Plaats geen voorwerpen op de dakdrager die breder zijn dan de dakdrager.
  Het extra gewicht op het dak kan het zwaartepunt en de besturing van de auto beïnvloeden.
  Hierdoor kunnen stuurfoutjes of noodhandelingen leiden tot een verlies van de controle en resulteren in een ongeval.
- **Controleer voordat u gaat rijden en nadat u een korte afstand gereden hebt of de belading goed vastzit op de dakdrager.**
  Controleer tijdens uw rit regelmatig of de belading goed vast blijft zitten.

OPMERKING

- Verwijder de dakdrager als deze niet gebruikt wordt, om windgeruis te voorkomen en het brandstofverbruik te beperken.
- Verwijder de dakdrager voordat u de auto door een automatische wasstraat rijdt.
- Zorg dat er voldoende speling is om het schuif-/kanteldak (indien aanwezig) en/of de achterklep te openen wanneer u een dakdrager monteert.

Trekken van een aanhangwagen

E00610000299

Als u een aanhangwagen wilt trekken, dient uw auto te zijn voorzien van een trekhaak die aan alle wettelijke voorschriften voldoet. Neem contact op met een officieel MITSUBISHI MOTORS-servicepunt.
De wettelijke voorschriften voor het trekken van een aanhangwagen kunnen per land verschillen. Wij raden u aan om u altijd aan de wettelijke voorschriften te houden van het land waar u zich bevindt.

⚠ *OPGELET*

- **Let op!**
  Er dient een trekhaak te zijn gemonteerd volgens de richtlijnen van MITSUBISHI MOTORS.

Maximaal aanhangwagengewicht geremd en maximale kogelbelasting

Overschrijd nooit het maximale aanhangwagengewicht geremd en de maximale kogelbelasting die in de specificaties vermeld zijn.
(Zie bladzijde 9-7.)
Als u een aanhangwagen trekt op een hoogte van meer dan 1.000 meter boven zeeniveau, verminder het gewicht dan met 10% van het toegelaten totaalgewicht voor iedere 1.000 meter die u boven zeeniveau zit, aangezien het motorvermogen wordt beperkt door de afname van de atmosferische druk.

Specificaties voor het monteren van een trekhaak

Zie de volgende tabel voor de bevestigingspunten (A) voor de trekhaak.

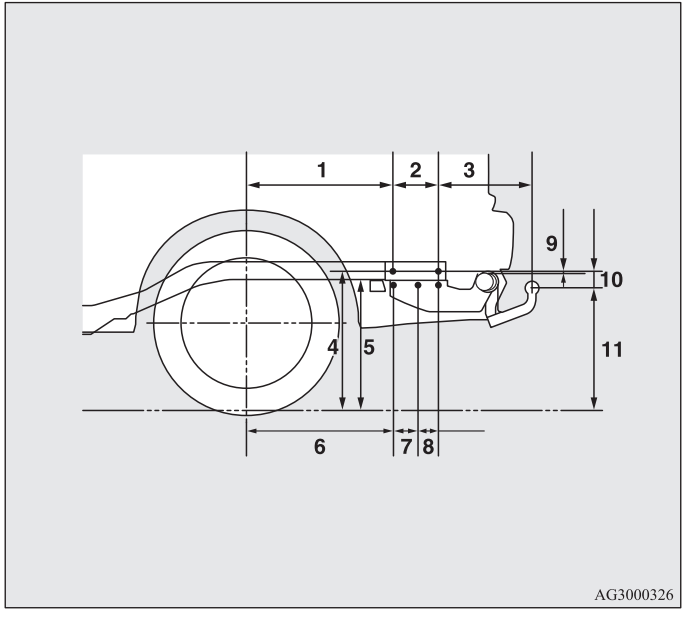

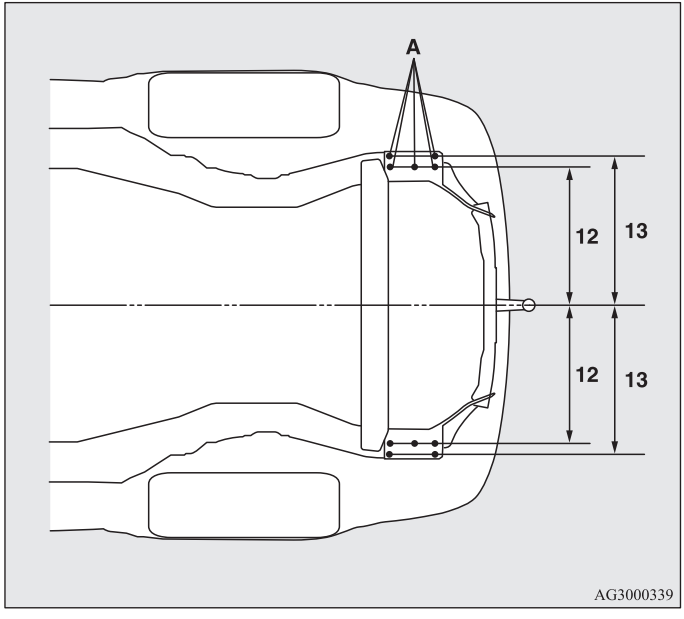

1	553 mm
2	171 mm
3	353 mm
4	540 mm
5	505 mm
6	555 mm
7	92 mm
8	77 mm
9	2 mm
10	50 mm
11	490 mm (onbeladen) 366 tot 378 mm (beladen)
12	528 mm
13	560 mm

OPMERKING

- De waarden onder 11 kunnen verschillen, afhankelijk van de beladingsomstandigheden.

Bedieningstips

- Laat de motor bij het wegrijden niet met een hoger toerental draaien dan nodig is, om te voorkomen dat de koppeling slipt (alleen auto's met handgeschakelde transmissie).
- Zorg ervoor dat de rijsnelheid niet boven de 100 km/h komt wanneer u een aanhangwagen trekt. Houd u aan de wettelijke voorschriften als de maximumsnelheid voor het rijden met een aanhangwagen lager is dan 100 km/h.
- Trap, om het abrupt activeren van de oplooprem te voorkomen, het rempedaal eerst lichtjes in en vervolgens met meer kracht.
- Schakel terug voordat u een helling afrijdt, om de motorremwerking optimaal te benutten.

Aanvullende voorzorgsmaatregelen voor auto's met AT en CVT

Wij adviseren u om op een helling of bij een lage snelheid in stand D te rijden.
Gebruik de sportstand in bergachtige gebieden om beter gebruik te kunnen maken van de motorremwerking en om het remsysteem te assisteren.
Let er echter op dat de rijsnelheid niet hoger wordt dan de limiet voor de geselecteerde versnelling.

Voor aangenaam rijden

Ventilatieroosters 5- 2
Automatische airconditioning 5- 7
Belangrijke bedieningstips voor de
airconditioning 5- 16
Luchtreiniger 5- 17
Radio/CD-speler met digitale
LW/MW/FM-tuner* 5- 17
Radio/CD-wisselaar met digitale
LW/MW/FM-tuner* 5- 43
Gebruik van een externe audiobron* 5- 70
Afspelen van een CD/DVD via het display
voor de achterbank (indien aanwezig) 5- 71
Stuurwieltoetsen voor audiobediening* 5- 72
Storingscodes 5- 74
Omgaan met cd's 5- 76
Antenne 5- 79
Digitale klok* 5- 80
Handsfree interface-systeem voor
Bluetooth®-telefoon met spraakherkenning* . .5- 84
Zonnekleppen 5-126
Make-upspiegel 5-127
Stekker voor accessoires 5-127
Interieurverlichting 5-129
Opbergvakken 5-133
Bekerhouder 5-142
Fleshouder 5-144
Afdekhoes bagageruimte* 5-145
Steungrepen 5-147
Bagagehaken 5-148
Kledinghaak 5-148

Ventilatieroosters

E00700100357

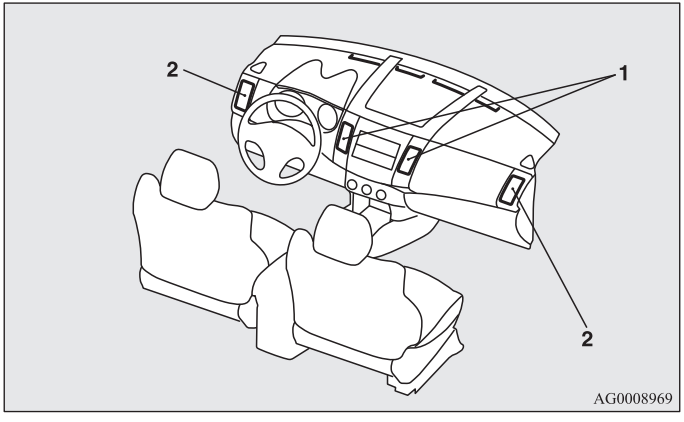

1- Ventilatieroosters midden
2- Zijventilatieroosters

Instellen luchtstroom- en richting

E00700200534

Centrale ventilatieroosters

Beweeg de knop (A) om de richting van de luchtstroom te regelen.
Beweeg de knop (A) volledig naar de binnenzijde om het ventilatierooster af te sluiten.

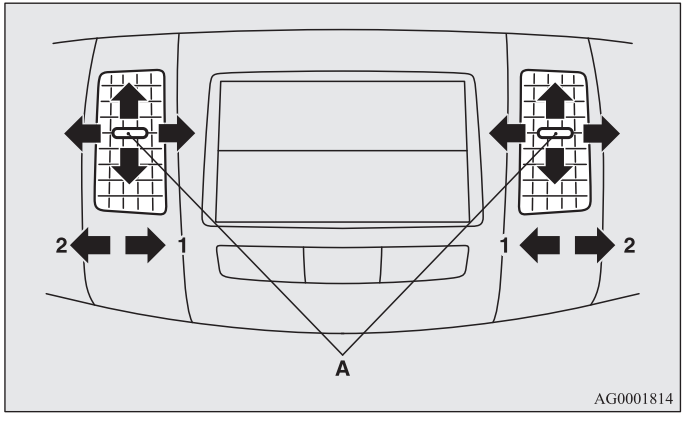

1- Sluiten
2- Openen

Ventilatieroosters opzij

Beweeg de knop (A) om de richting van de luchtstroom te regelen.
Beweeg de knop (A) volledig naar de buitenzijde om het ventilatierooster af te sluiten.

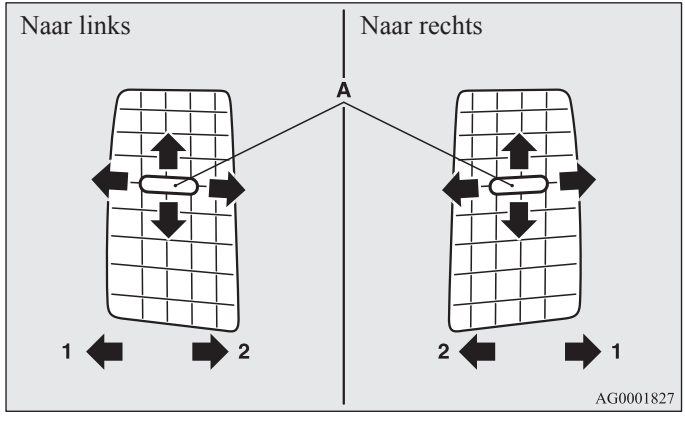

1- Sluiten
2- Openen

OPMERKING

- De koele lucht kan als damp uit de ventilatieroosters komen.
  Dit komt doordat vochtige lucht plotseling wordt afgekoeld door de airconditioning. Dit verschijnsel zal na enige tijd verdwijnen.
- Zorg ervoor dat er nooit frisdrank e.d. in de ventilatieroosters terechtkomt.
  Hierdoor kan de werking van de airconditioning verstoord worden.

Luchtstroomknop

E00726500014

Om de hoeveelheid lucht die uit de ventilatieroosters komt aan te passen, draait u aan de luchtstroomknop.

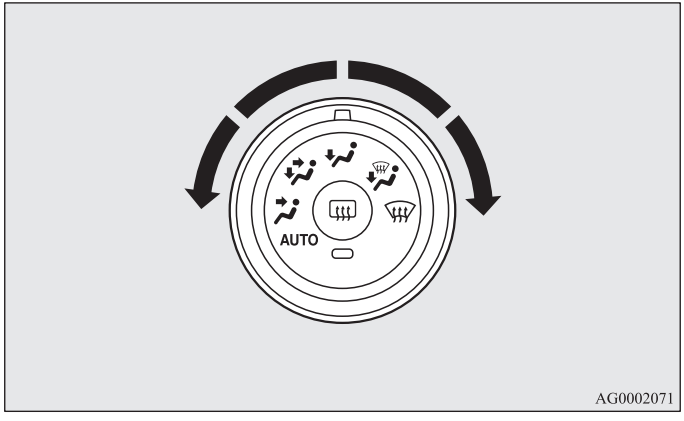

Veranderen van de stand van de luchtstroomknop

E00700300942

Om de positie en de hoeveelheid lucht die uit de ventilatieroosters komt aan te passen, draait u aan de luchtstroomknop. (Zie “Luchtstroomknop” op bladzijde 5-3.)
Deze symbolen worden in de volgende illustraties gebruikt om de luchthoeveelheid die uit de ventilatieroosters komt aan te geven.

→: Beperkte hoeveelheid lucht uit de ventilatieroosters

➔: Gemiddelde hoeveelheid lucht uit de ventilatieroosters

➔: Grote hoeveelheid lucht uit de ventilatieroosters

Gezicht

De lucht stroomt alleen naar het bovenste deel van de passagiersruimte.

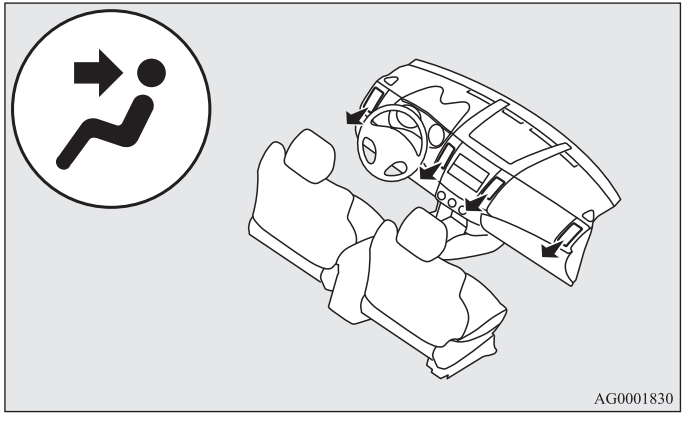

Voeten/gezicht

De lucht stroomt naar het bovenste deel van de passagiersruimte en naar de voetenruimte.

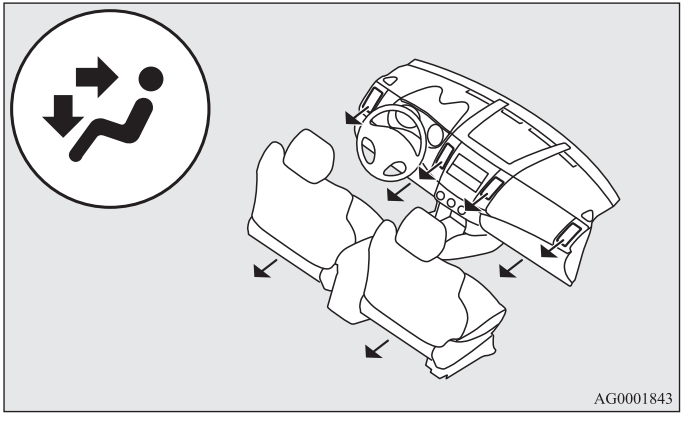

OPMERKING

- Met de luchtstroomknop tussen de standen “ ” en “ ”, stroomt de lucht voornamelijk naar het bovenste gedeelte van de passagiersruimte. Met de luchtstroomknop tussen de standen “ ” en “ ” stroomt de lucht voornamelijk naar de voetenruimte.

Voeten

De lucht stroomt vooral naar de voetenruimte.

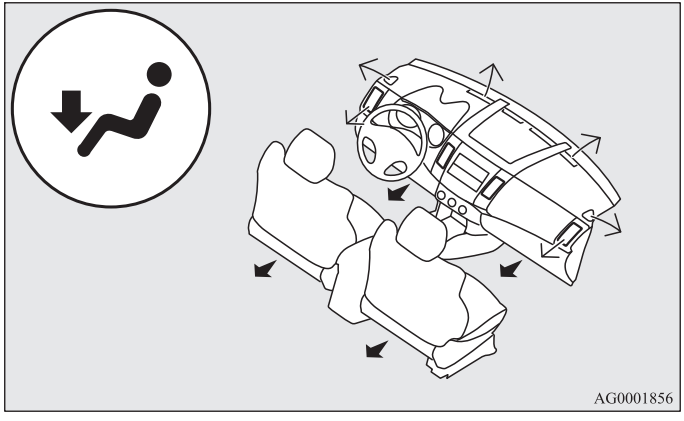

Voeten/ruitontwaseming

De lucht stroomt naar de voetenruimte, de voorruit en de portierruiten.

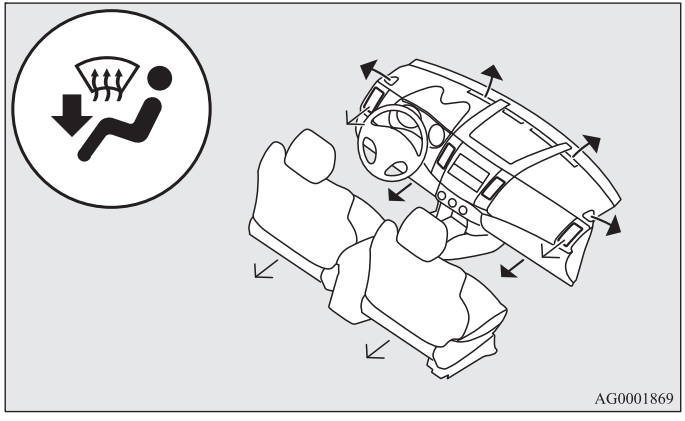

5

OPMERKING

- Met de luchtstroomknop tussen de standen “” en “” stroomt de lucht voornamelijk naar de voetenruimte. Met de luchtstroomknop tussen de standen “” en “” stroomt de lucht voornamelijk naar de voorruit en portierruiten.

Ruitontwaseming

De lucht stroomt vooral naar de voorruit en de portierruiten.

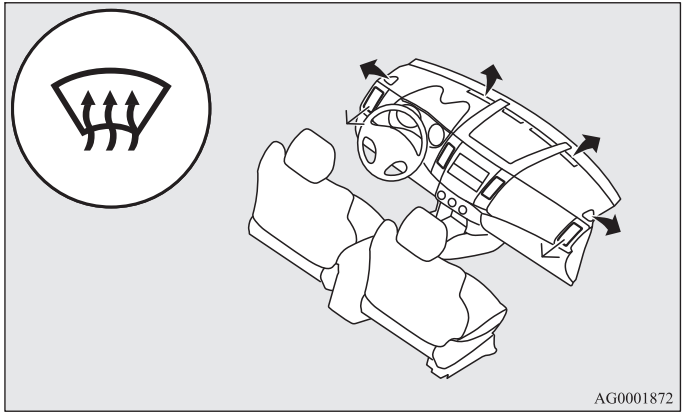

Automatische airconditioning

E00702400211

De airconditioning kan alleen worden gebruikt bij draaiende motor.

Bedieningspaneel

E00702500674

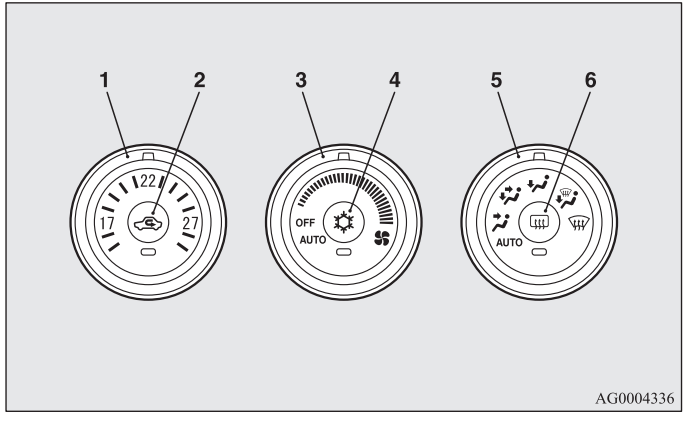

1- Temperatuurregelknop
2- Luchtsroomknop
3- Aanjagerknop
4- Schakelaar airconditioning
5- Luchtstroomknop
6- Schakelaar achterruitverwarming → Blz. 3-81

OPMERKING

- Op de afgebeelde plaats bevindt zich een interieurtemperatuursensor (A).
  Plaats niets op deze sensoren aangezien dit een juiste werking hindert.

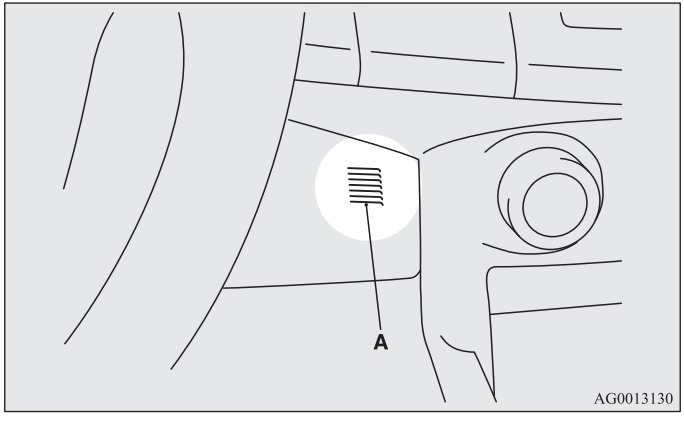

Keuzeknop van de aanjagersnelheid

E00702800172

Pas de aanjagersnelheid aan door de keuzeknop (van de aanjagersnelheid) met de klok mee of tegen de klok in te draaien.
Draai de knop rechtsom om de luchtstroom te vergroten en linksom om deze te verkleinen.

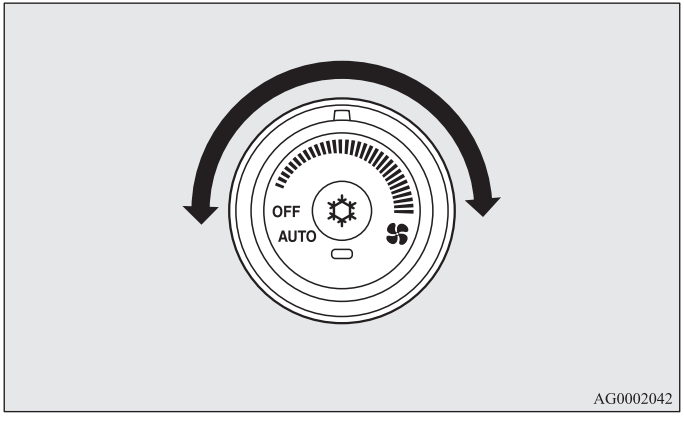

Temperatuurregelknop

E00703000227

Draai de temperatuurregelknop rechtsom of linksom.

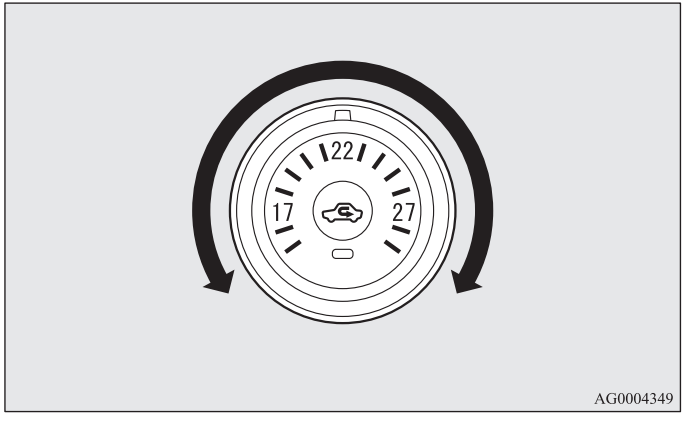

OPMERKING

- Als de koelvloeistoftemperatuur laag is, zal de temperatuur van de luchttoevoer van de verwarming laag zijn tot de motor op bedrijfstemperatuur is, zelfs wanneer u met de draaiknop hebt gekozen voor warme lucht.
- Als de temperatuur in de automatische stand op de hoogste of laagste waarde wordt ingesteld, worden de instellingen van de luchtstroom en de airconditioning als volgt gewijzigd.
  - Snelle verwarming (als de temperatuur in de hoogste stand wordt gezet)
    Er wordt buitenlucht toegelaten en de airconditioning wordt uitgeschakeld.
  - Snelle koeling (als de temperatuur in de laagste stand wordt gezet)
    De lucht in het interieur wordt gerecirculeerd en de airconditioning wordt uitgeschakeld.

De bovenstaande instellingen zijn de fabrieksinstellingen. De met de schakelaars voor de luchtstroom en de airconditioning gekozen instellingen kunnen aan de persoonlijke voorkeur worden aangepast (wijziging functie-instelling), net als het automatisch inschakelen van de toevoer van buitenlucht en de airconditioning, afhankelijk van de gebruiksomstandigheden.
Voor meer informatie raden wij u aan contact op te nemen met een officieel MITSUBISHI MOTORS-servicepunt.
Zie “Voorkeursinstelling schakelaar airconditioning (wijzigen functie-instellingen)” op bladzijde 5-12.
Zie “Voorkeursinstelling luchtstroom (wijzigen functie-instellingen)” op bladzijde 5-10.

Keuzeknop voor de luchtstroom

E00703400348

Druk op de keuzeknop voor de luchtstroom om de luchtstroom te wijzigen. Als de schakelaar wordt ingedrukt, klinkt een geluidssignaal.

- Buitenlucht: Controlelampje (A) is UIT
  Er stroomt buitenlucht in de passagiersruimte.
- Luchtrecirculatie: Controlelampje (A) is AAN
  De lucht wordt gerecirculeerd in de passagiersruimte.

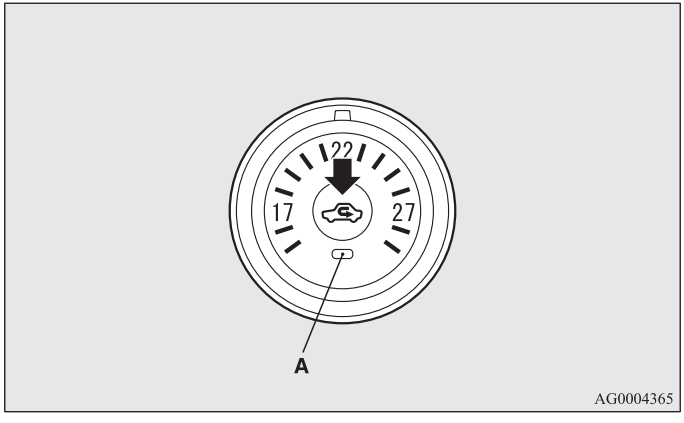

⚠ OPGELET

- **Gebruik normaal de stand buitenlucht om de voorruit en portierruiten schoon te houden en de voorruit te ontwasemen.**
  Gebruik de recirculatiestand als een sterke koelende werking is gewenst of als de buitenlucht stoffig of anderszins verontreinigd is. Schakel af en toe over naar de stand buitenlucht om de ventilatie te bevorderen, zodat de ruiten niet beslaan.
- **Als de recirculatiestand langdurig ingeschakeld is, kunnen de ruiten beslaan.**

OPMERKING
- Als de luchtstroomknop of aanjagerknop na de handbediende stand wordt teruggezet in de stand AUTO, wordt de keuzeknop voor de luchtstroom ook automatisch bediend.

Voorkeursinstelling luchtstroom (wijzigen functie-instellingen)

E00725800010

De functies kunnen als volgt naar wens worden gewijzigd.

- Automatische luchtregeling inschakelen:
  Als de luchtstroomknop of de aanjagerknop in de stand AUTO wordt gezet, wordt de keuzeknop voor de luchtstroom ook automatisch bediend.

- Automatische luchtregeling uitschakelen:
  Ook als de luchtstroomknop of de aanjagerknop in de stand AUTO wordt gezet, wordt de keuzeknop voor de luchtstroom niet automatisch bediend.

- Wijzigen van de instellingen
  Houd de keuzeknop voor de luchtstroom gedurende ten minste 10 seconden ingedrukt.
  Wanneer de instelling is gewijzigd, klinkt er een geluidssignaal en knippert het controlelampje.
  - Wanneer de instelling van ingeschakeld naar uitgeschakeld is gewijzigd.
    Er klinkt drie keer een geluidssignaal en het controlelampje knippert drie keer.
  - Wanneer de instelling van uitgeschakeld naar ingeschakeld is gewijzigd.
    Er klinkt twee keer een geluidssignaal en het controlelampje knippert drie keer.

OPMERKING
- De fabrieksinstelling is “Automatische luchtregeling inschakelen”.

- Wanneer de luchtstroomknop naar is gedraaid om het beslaan van de ruiten te voorkomen, schakelen de ventilatieroosters automatisch over in de stand buitenlucht, ook al is “Automatische luchtregeling uitschakelen” ingeschakeld.

Schakelaar airconditioning

E00703500903

Druk de knop in om de airconditioning in te schakelen. Het controlelampje (A) zal tegelijkertijd gaan branden.
Als de schakelaar wordt ingedrukt, klinkt een geluidssignaal.

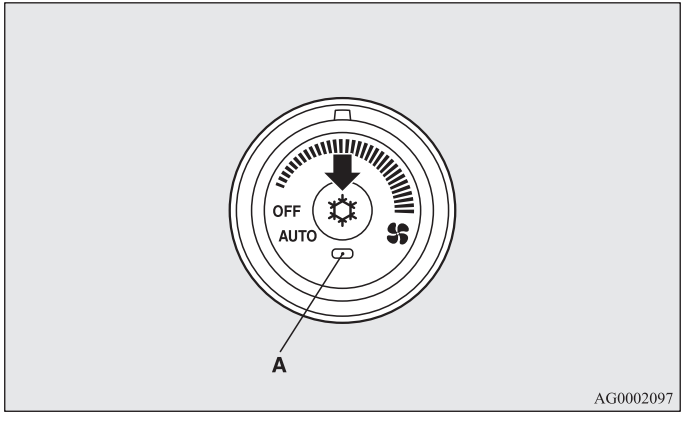

Druk nogmaals op de schakelaar om het systeem uit te schakelen.

⚠ *OPGELET*

- **Als de airconditioning is ingeschakeld, kan het stationair toerental licht stijgen als de aircocompressor automatisch in en uit wordt geschakeld. Bij een auto met automatische of Continu Variabele Transmissie moet het rempedaal volledig worden ingetrapt om te voorkomen dat de auto langzaam wegrijdt.**

OPMERKING

- Als er een storing in de airconditioning is geregistreerd, knippert het controlelampje (A) van de airconditioning. Druk één keer op de schakelaar airconditioning om het systeem uit te schakelen en schakel het vervolgens nogmaals in. Als het controlelampje niet meer knippert, is er geen sprake van een storing. Als het lampje opnieuw gaat knipperen, laat het systeem dan nakijken.
- Het kan voorkomen dat er, bijvoorbeeld bij het wassen van de auto met een hogedrukreiniger, water op de condensor terechtkomt. Daardoor kan het controlelampje (A) even gaan knipperen. In dit geval is er geen sprake van een storing. Druk één keer op de schakelaar airconditioning om het systeem uit te schakelen en schakel het vervolgens nogmaals in. Als het water is verdampt, stopt het lampje met knipperen.

Voorkeursinstelling schakelaar airconditioning (wijzigen functie-instellingen)

E00725900011

De functies kunnen als volgt naar wens worden gewijzigd.

- Automatische airconditioning inschakelen:
  Als de luchtstroomknop of de aanjagerknop in de stand AUTO wordt gezet, of als de temperatuurregelknop in de laagste stand staat, wordt de schakelaar airconditioning automatisch bediend.

- Automatische airconditioning uitschakelen:
  Zolang de schakelaar airconditioning niet in stand aan staat, wordt de airconditioning niet automatisch bediend.

- Wijzigen van de instellingen
  Houd de schakelaar airconditioning gedurende ten minste 10 seconden ingedrukt.
  Wanneer de instelling is gewijzigd, klinkt er een geluidssignaal en knippert het controlelampje.
  - Wanneer de instelling van ingeschakeld naar uitgeschakeld is gewijzigd.
    Er klinkt drie keer een geluidssignaal en het controlelampje knippert drie keer.
  - Wanneer de instelling van uitgeschakeld naar ingeschakeld is gewijzigd.
    Er klinkt twee keer een geluidssignaal en het controlelampje knippert drie keer.

OPMERKING

- De fabrieksinstelling is “Automatische airconditioning inschakelen”.

- Wanneer u de luchtstroomknop naar draait om het beslaan van de ruiten te voorkomen, werkt de airconditioning automatisch, ook al is “Automatische luchtregeling uitschakelen” ingeschakeld.

Automatische bediening van het systeem

E00704100586

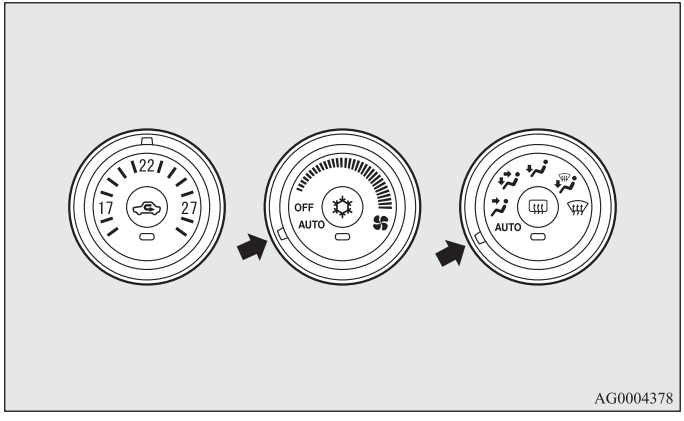

Gebruik het systeem onder normale omstandigheden in de automatische stand en volg deze procedures:

1. Zet de aanjagerknop in de stand “AUTO”.
2. Stel de temperatuurregelknop in op de gewenste temperatuur.
3. Zet de luchtstroomknop in de stand “AUTO”.

De uitstroomopening (behalve “”), de stand recirculatie/buitenlucht, de aanjagersnelheid en het in- en uitschakelen van de airconditioning worden automatisch geregeld.
Zet de aanjagerknop in de stand “OFF” om het systeem uit te schakelen.

⚠ OPGELET

- **Als de airconditioning is ingeschakeld, kan het stationair toerental licht stijgen als de aircocompressor automatisch in en uit wordt geschakeld. Bij een auto met automatische of Continu Variabele Transmissie moet het rempedaal volledig worden ingetrapt om te voorkomen dat de auto langzaam wegrijdt.**

OPMERKING

- Als de koelvloeistoftemperatuur laag is, zal de temperatuur van de luchttoevoer van de verwarming laag zijn tot de motor op bedrijfstemperatuur is, zelfs wanneer u met de draaiknop hebt gekozen voor warme lucht. Om te voorkomen dat de voorruit en zijruiten beslaan, wordt de stand van de ventilatie gewijzigd in en wordt de aanjagersnelheid verminderd.
- Als de aanjagerknop, de schakelaar airconditioning, de luchtstroomknop of de keuzeknop voor de luchtstroom wordt bediend terwijl het systeem in de stand AUTO werkt, krijgt de geactiveerde functie voorrang boven de overeenkomstige functie van de automatische regeling. Alle overige functies blijven automatisch geregeld.

Handmatige bediening van het systeem

E00704200167

De aanjagersnelheid en de stand van de ventilatie kunnen handmatig worden geregeld door de aanjagerknop en de luchtstroomknop in de gewenste stand te zetten. Zet de knoppen in de stand AUTO om terug te keren naar de automatische regeling.

Ontwasemen van de voorruit en portierruiten

E00704300373

⚠ OPGELET

- **Zorg er uit het oogpunt van veiligheid voor dat u door alle ruiten een goed zicht hebt.**

Gebruik de luchtstroomknop (“” of “”) om de voorruit en portierruiten te te ontdooien of ontwasemen.

Normaal ontwasemen

Gebruik de volgende instellingen om het beslaan van de voorruit en zijruiten te voorkomen en de voetenruimte te verwarmen.

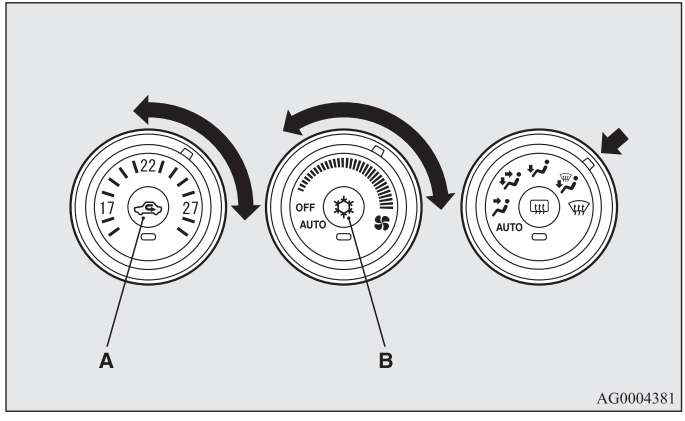

1. Zet de keuzeknop voor de luchtstroom (A) in de stand buitenlucht.
2. Zet de luchtstroomknop in de stand .
3. Selecteer de gewenste aanjagersnelheid door aan de aanjagerknop te draaien.
4. Selecteer de gewenste temperatuur door aan de temperatuurregelknop te draaien.
5. Druk op schakelaar van de airconditioning (B).

Snel ontwasemen

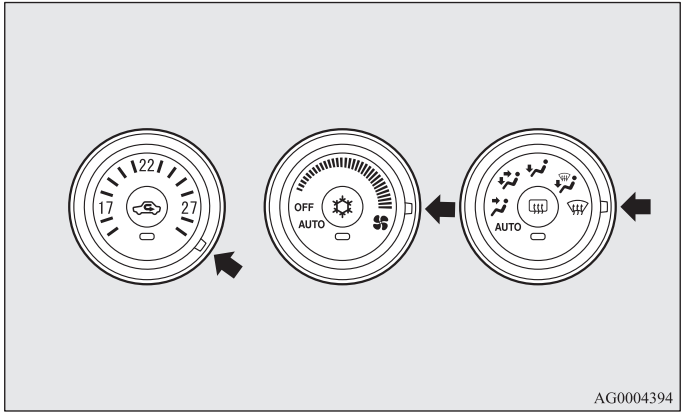

1. Zet de luchtstroomknop in de stand .
2. Selecteer de maximale aanjagersnelheid.
3. Stel de hoogst mogelijke temperatuur in.

OPMERKING

- Als de luchtstroomknop in de stand staat, werkt de airconditioning automatisch en wordt automatisch de stand buitenlucht geselecteerd.
- Richt de ventilatieroosters opzij op de portierruiten voor een efficiënte ontwaseming.
- Zet de temperatuurregelknop niet in de stand voor maximaal koelen. Er wordt koele lucht tegen de ruiten geblazen om te voorkomen dat ze beslaan.

Belangrijke bedieningstips voor de airconditioning

E00708300762

- Parkeer de auto in de schaduw.
  Als de auto in de volle zon geparkeerd staat, kan het zeer heet worden in de auto en duurt het langer om het interieur te koelen.
  Als u toch genoodzaakt bent in de zon te parkeren, open dan wanneer u weer gaat rijden de portierruiten eerst enkele minuten, terwijl de airconditioning is ingeschakeld, om de hete lucht te verdrijven.
- Sluit de portierruiten wanneer de airconditioning in gebruik is. Als er via de ruiten buitenlucht binnenkomt, verloopt de koeling minder efficiënt.
- Te veel koeling is niet goed voor de gezondheid. Het is raadzaam de binnentemperatuur niet meer dan 5 tot 6 °C lager in te stellen dan de buitentemperatuur.
- Zorg ervoor dat wanneer u het systeem inschakelt, de luchtinlaat voor de voorruit niet bedekt is met blaadjes, enz. Als er bladeren in de luchtinlaatkamer komen, kan de luchtstroom beperkt worden en kunnen de waterafvoerkanalen verstopt raken.

Aanbevolen koel- en smeermiddel voor de airconditioning

Als de airconditioning minder efficiënt lijkt te werken dan gebruikelijk, kan het zijn dat er koelmiddel lekt. Wij raden u aan het systeem te laten nakijken.
De airconditioning in uw auto dient te worden gevuld met koudemiddel HFC-134a en smeermiddel SUN-PAG56.
Het gebruik van andere koude- of smeermiddelen kan ernstige schade veroorzaken, waardoor het hele airconditioningsysteem vervangen dient te worden. Het koudemiddel mag niet in de atmosfeer terechtkomen.
Het nieuwe koudemiddel van het type HFC-134a tast de ozonlaag niet aan.
Het is raadzaam om gebruikt en gerecycled koudemiddel te bewaren voor hergebruik.

Als de airconditioning gedurende lange tijd niet gebruikt wordt

De airconditioning dient elke week ten minste vijf minuten te worden gebruikt, zelfs bij koud weer. Dit om te voorkomen dat de onderdelen in de compressor vastlopen, en om ervoor te zorgen dat de airconditioning in een goede staat blijft.

Luchtreiniger

E00708400561

Dit airconditioningsysteem is uitgerust met een interieurfilter om pollen en stof uit de lucht te verwijderen.
De filterende werking van het interieurfilter neemt af naarmate het filter vuiler wordt. Vervang het filter daarom periodiek. Raadpleeg het “ONDERHOUDSBOEKJE” voor de onderhoudsintervallen.

OPMERKING

- De levensduur van het filter kan onder bepaalde omstandigheden afnemen, bijvoorbeeld bij het veelvuldig rijden op een stoffig wegdek en een frequent gebruik van de airconditioning. Vervang de luchtreiniger wanneer u de indruk hebt dat de luchtstroom kleiner is dan normaal of wanneer de voorruit en zijruiten snel beslaan.
  Wij raden u aan deze te laten controleren.

*Radio/CD-speler met digitale LW/MW/FM-tuner**

E00708501325

Het audiosysteem kan alleen worden gebruikt als het contactslot in de “ON”- of “ACC”-stand staat.

OPMERKING

- Zet het contactslot in de “ACC”-stand om naar het audiosysteem te luisteren als de motor is afgezet.
  Als het contactslot in de “ACC”-stand blijft staan, wordt de voedingsspanning na verloop van tijd automatisch uitgeschakeld en kunt u niet langer naar het audiosysteem luisteren. De spanning wordt weer ingeschakeld als het contactslot uit de “ACC”-stand wordt gezet. Zie Automatische uitschakelfunctie van het contactslot in de “ACC”-stand op bladzijde 4-16.
- Als er een mobiele telefoon wordt gebruikt in de auto, kan het audiosysteem ruis produceren. Dit betekent niet dat er iets mis is met uw audiosysteem. Als dit het geval is, gebruik de mobiele telefoon dan zo ver mogelijk weg van het audiosysteem.
- Schakel het audiosysteem onmiddellijk uit wanneer er water of voorwerpen in terecht zijn gekomen, of wanneer er rook of een vreemde geur uitkomt. Wij raden u aan het te laten controleren. Probeer het nooit zelf te repareren. Blijf het systeem niet gebruiken zonder het te laten nakijken door een erkende specialist.

Bedieningspaneel volume en toon

E00708600693

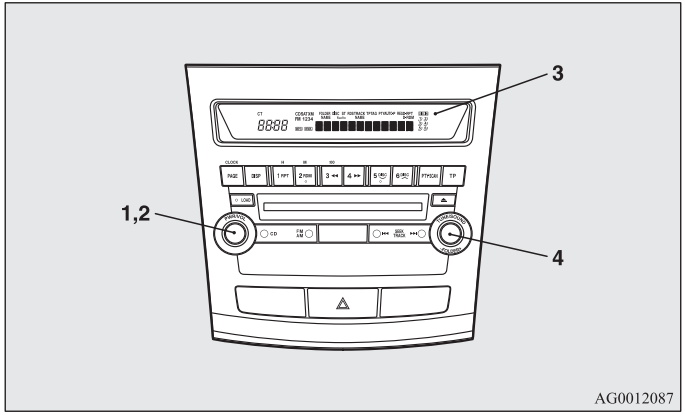

1- PWR (aan/uit)-knop
2- Knop VOL (volumeregeling)
3- Weergave
4- Knop SOUND (geluidsregeling)

Het volume instellen

E00708700258

VOL (volumeregeling)

Draai de knop VOL (2) rechtsom om het volume te verhogen en linksom om het te verlagen.

De toonregeling

E00708800738

Druk op de knop SOUND (4) en selecteer: TYPE (geluidssfeer) → FIELD (klank) → BASS (bassen) → MID (middentonen) → TREBLE (hoge tonen) → FADER (fader) → BALANCE (balans) → audio-afstelmodus UIT.

FUNCTIE QUICK ACCESS

Houd voor een snelle toegang tot de instellingen van de geluidsweergave de knop SOUND (4) ingedrukt en draai de knop rechtsom of linksom voor de gewenste instelling. Laat de knop los om de instelling te wijzigen.

FUNCTIE HOLD

Als de knop SOUND (4) tijdens het instellen van de geluidsweergave gedurende langer dan 2 seconden ingedrukt wordt gehouden, wordt de functie “Hold” geactiveerd. De geselecteerde geluidsweergave wordt vastgehouden tot de knop SOUND (4) nogmaals gedurende meer dan 2 seconden wordt ingedrukt.

TYPE (selecteren geluidssfeer)

1. Draai aan de knop SOUND (4) om de gewenste muziekstijl te selecteren.
2. Druk op de knop SOUND (4) om het audiosysteem op de gewenste muziekstijl in te stellen.

Akoestische instellingen	Beschrijving
CLASSIC (klassiek)	De optimale akoestische instellingen voor klassieke muziek, waarbij de geluidsverdeling gelijkmatig moet zijn.
JAZZ	De optimale akoestische instellingen voor jazzmuziek, waarbij de bassen, middentonen en hoge tonen verschillend moeten zijn ingesteld.
POP	De optimale akoestische instellingen voor populaire muziek, waarbij de vocalen helder moeten klinken en de bassen en hoge tonen gedempt moeten worden.
ROCK	De optimale akoestische instellingen voor rockmuziek, waarbij de middentonen worden benadrukt.
HIP-HOP	De optimale akoestische instellingen voor hiphopmuziek, waarbij een krachtig geluid met diepe bassen is gewenst.

FIELD (selecteren klank)

1. Draai aan de knop SOUND (4) om de gewenste muziekstijl te selecteren.
2. Druk op de knop SOUND (4) om het audiosysteem op de gewenste muziekstijl in te stellen.

Type klank	Beschrijving
NORMAL (normaal)	Deze klank heeft een geluidseffect waarbij de vocalen zich vóór en de instrumenten zich rondom de luisteraar bevinden.
STAGE (podium)	Deze klank heeft een geluidseffect waarbij de vocalen zich recht voor de bestuurder bevinden, zoals op een podium.
LIVE	Deze klank heeft een geluidseffect dat vergelijkbaar is met de beleving van een liveoptreden, waarbij het geluid uit alle richtingen komt.
HALL (zaal)	Deze klank heeft een geluidseffect dat vergelijkbaar is met dat van een concertzaal met een galmende akoestiek.

BASS (regeling van lage tonen)

Draai aan de knop SOUND (4) om de lage tonen in te stellen.

MID (regeling van middentonen)

Draai aan de knop SOUND (4) om de middentonen in te stellen.

TREBLE (regeling van hoge tonen)

Draai aan de knop SOUND (4) om de hoge tonen in te stellen.

FADER (balansregeling voor/achter)

Draai aan de knop SOUND (4) om de balans tussen het geluidsvolume van de luidsprekers voor en achter te regelen.

BALANCE (balansregeling links/rechts)

Draai aan de knop SOUND (4) om de balans tussen het geluidsvolume van de luidsprekers voor en achter te regelen.

OPMERKING

- Als de instelling op 0 wordt gezet, klinkt een pieptoon.
- Als de instellingen TYPE (geluidssfeer) of FIELD (klank) worden gewijzigd, wordt het geluid onderbroken. Dit duidt niet op een storing.
- De audio-afstelmodus wordt onderbroken als de radio of CD-speler wordt bediend, of als er binnen 10 seconden geen instelling plaatsvindt.

SCV-functie (snelheidsafhankelijke volumeregeling)

E00726800088

De SCV-functie stelt automatisch de instellingen voor volume, bas, middentonen en hoge tonen in overeenkomstig de rijsnelheid.
De SCV-functie kan in- en uitgeschakeld worden.
Zie “Functie-instelmodus” op bladzijde 5-31.

Bedieningspaneel en display audio

E00708900771

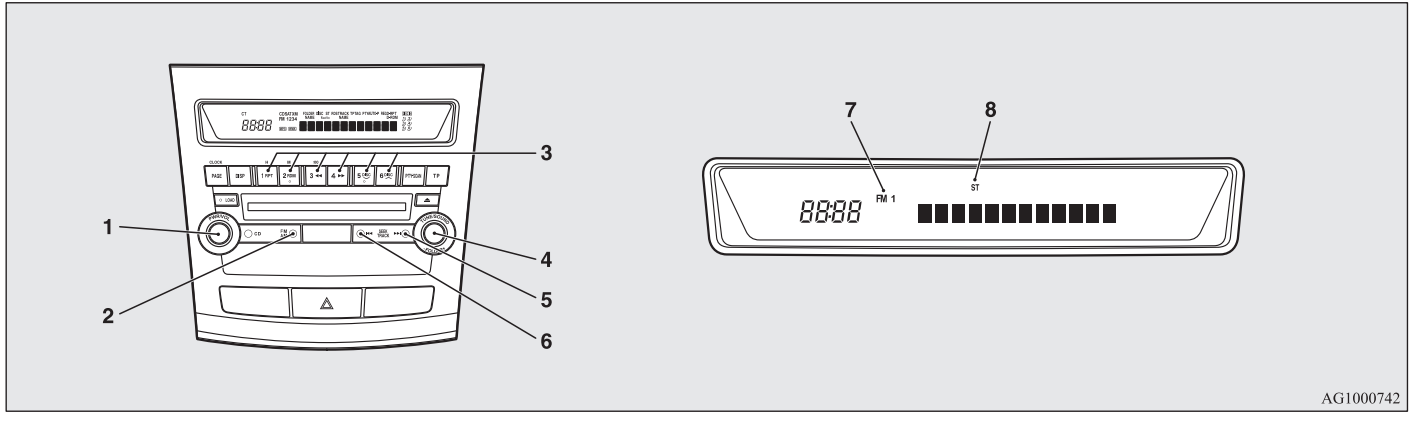

1- PWR (aan/uit)-knop
2- AM/FM (FM/MW/LW-selectie)-toets
3- Geheugen-selectietoetsen
4- TUNE-knop
5- SEEK (omhoog zoeken)-toets
6- SEEK (omlaag zoeken)-toets
7- FM (FM1/FM2/FM3)-indicator
8- ST (stereo)-indicator

Naar de radio luisteren

E00709000522

1. Druk op de PWR-schakelaar (1) of de AM/FM-toets (2) om de radio aan te zetten.
   Druk nogmaals op de PWR-toets om de radio uit te zetten.
2. Druk op de AM/FM-toets (2) om de gewenste frequentieband te selecteren.
3. Draai aan de TUNE-schakelaar (4) of druk of de SEEK-toets (5 of 6) of de geheugen-selectietoetsen (3) om op een zender af te stemmen.

De radio afstemmen

E00709100419

Automatisch afstemmen
Nadat u op de SEEK-toets (5 of 6) drukt, wordt er automatisch een zender ontvangen en geselecteerd.

Handmatig afstemmen
Telkens als de TUNE-schakelaar (4) wordt gedraaid, wijzigt de frequentie. Draai aan de schakelaar om de gewenste zender te kiezen.

Frequenties in het geheugen opslaan

E00716100831

Handmatige instelling
U kunt maximaal 18 stations binnen de FM-band (6 FM1, 6 FM2 en 6 FM3 stations) en 6 stations binnen de MW- en LW-band aan de geheugen-selectietoetsen (3) toewijzen. (Zenders die al zijn toegewezen aan de geheugen-selectietoetsen worden vervangen door nieuw toegewezen zenders.)

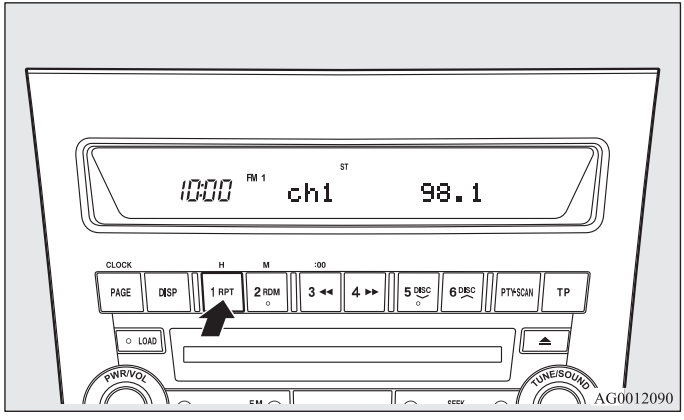

Volg de onderstaande stappen.

1. Druk op de SEEK-toets (5 of 6) of draai aan de TUNE-knop (4) om af te stemmen op de frequentie die u in het geheugen wilt opslaan.
2. Druk gedurende ten minste 3 seconden op een van de geheugen-selectietoetsen (2).
   Het geluid wordt kort onderbroken wanneer de frequentie in het geheugen wordt opgeslagen. Het toetsnummer voor de opgeslagen frequentie wordt samen met de frequentie weergegeven.
3. De vooraf ingestelde frequentie wordt opgeroepen door op de toets te drukken en deze binnen 1 seconde los te laten.

OPMERKING

- Wanneer de accukabel wordt losgenomen, worden alle opgeslagen frequenties gewist.

Automatische instelling
Via deze methode worden alle handmatig ingestelde stations binnen de geselecteerde ontvangstband vervangen door stations binnen dezelfde band die automatisch zijn geselecteerd in de volgorde van signaalsterkte.
De radio selecteert automatisch 6 stations binnen de FM-band (alleen FM3 stations) en 6 stations binnen de MW- en LW-band.

Volg de onderstaande stappen.

1. Houd de AM/FM-toets (2) terwijl de radiomodus geselecteerd is 2 seconden of langer ingedrukt. De 6 zenders met de hoogste signaalsterkte worden automatisch toegewezen aan de geheugen-selectietoetsen (3), waarbij de zender met de laagste frequentie wordt toegewezen aan de toets met het laagste nummer.
2. Wanneer u vervolgens op een geheugen-selectietoets drukt en een kanaalnummer selecteert, start de ontvangst van de zender die aan dit nummer is toegewezen.

OPMERKING

- Wanneer u 2 seconden of langer op de AM/FM-toets (2) drukt terwijl u afstemt op de FM1- of FM2-band, schakelt de radio automatisch over op de FM3-band en wordt de functie voor automatisch zoeken en opslaan geactiveerd.

Radio-datasysteem (RDS)

E00709200276

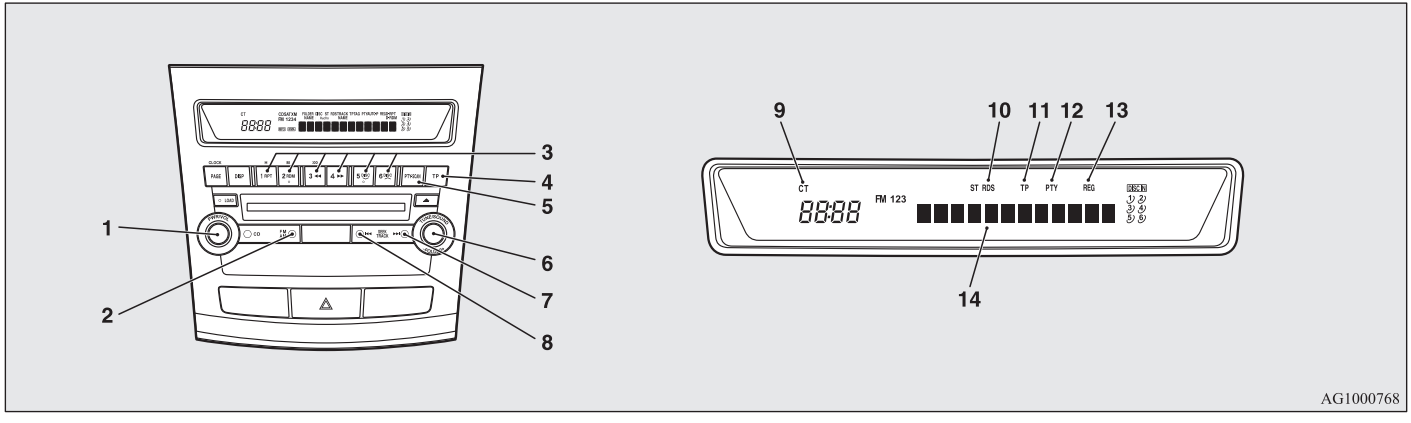

1- PWR (aan/uit)-knop
2- AM/FM (FM/MW/LW-selectie)-toets
3- Geheugen-selectietoetsen
4- TP (verkeersprogramma)-toets
5- PTY (programmatype)-toets
6- TUNE-knop
7- SEEK (omhoog zoeken)-toets
8- SEEK (omlaag zoeken)-toets
9- CT (tijd)-indicator
10- RDS (radio-datasysteem)-indicator
11- TP (verkeersprogramma)-indicator
12- PTY (programmatype)-indicator
13- REG (regionaal programma)-indicator
14- Weergave

RDS maakt als aanvulling op normale FM-radioprogramma's gebruik van PI (programma-identificatie)-signalen en AF (alternatieve frequentie)-lijsten. RDS vangt de FM-stations op die hetzelfde programma uitzenden vanaf de AF-lijst en stemt automatisch af op het station met de sterkste signaalsterkte.
Daardoor kunt u ook tijdens een lange autorit naar een programma blijven luisteren, zonder dat u opnieuw hoeft af te stemmen op een ander station dat hetzelfde programma uitzendt wanneer u het bereik van het station dat u op dat moment ontvangt, verlaat.
De RDS-radio maakt daarnaast een ontvangst via programmasoortselectie mogelijk, een onderbreking bij verkeersmeldingen die worden ontvangen via EON (Versterkt ander netwerk), waarschuwingsmeldingen en een begrensde/onbegrensde ontvangst van regionale stations.

AF (alternatieve frequenties)-functie

E00720900074

De AF-functie vindt zenders die hetzelfde programma uitzenden en stemt automatisch af op de zender uit de AF-lijst met het sterkste signaal.
De AF-functie is altijd ingeschakeld, behalve als u deze functie met de hand uitschakelt.

De AF-functie kan in- en uitgeschakeld worden.
Zie “Functie-instelmodus” op bladzijde 5-31.

CT (tijd)-functie

E00721000069

De klok kan automatisch worden ingesteld met behulp van het signaal van de plaatselijke RDS-zenders. Zie “Digitale klok” op bladzijde 5-80.

REG (regionaal programma)-functie

E00721100060

De REG-functie beperkt het aantal zenders om alleen de zenders te ontvangen die regionale programma's uitzenden.
Regionale programma's en regionale netwerken zijn verschillend georganiseerd, afhankelijk van het land of het gebied (zij kunnen veranderen naar gelang het tijdstip, de staat of het zendgebied). Als u dus de regionale programma's niet automatisch wenst te ontvangen, kunt u REG ON zo instellen dat u geen regionale programma's ontvangt.

De REG-functie kan in- en uitgeschakeld worden.
Zie “Functie-instelmodus” op bladzijde 5-31.

PI (programma-identificatie)-zoekfunctie

E00721200074

Wanneer de ontvangst van een voorgeprogrammeerde zender zwak wordt tijdens een verre reis, zoekt de radio een andere frequentie van de zender met dezelfde PI-code in de AF-lijst.
Als de radio geen andere frequenties vindt voor de desbetreffende zender, gaat deze frequenties zoeken van regionale radiozenders. Als de radio een regionale zender heeft gevonden, verschijnt de REG-indicator (13) op het display.
Als de radio geen regionale zender kan vinden, springt de radio terug naar de voorgeprogrammeerde zender.

In sommige auto's kan de PI-functie in- en uitgeschakeld worden.
Zie “Functie-instelmodus” op bladzijde 5-31.

OPMERKING

- Tijdens het zoeken is het audiosysteem niet hoorbaar. Op het display wordt WAIT (wachten) of SEARCH (zoeken) weergegeven.

PTY (programmatype)

E00721300206

RDS-uitzendingen worden ingedeeld aan de hand van het programmatype (PTY). Gebruik de TUNE-knop (6) om het gewenste programmatype te selecteren.

1. NEWS (nieuws)
2. AFFAIRS (reportages)
3. INFO (informatief)
4. SPORT (sport)
5. EDUCATE (onderwijs)
6. DRAMA (drama)
7. CULTURE (cultuur)
8. SCIENCE (wetenschap)
9. VARIED (gevarieerd)
10. POP M (pop)
11. ROCK M (rock)
12. EASY M (easy listening)
13. LIGHT M (licht klassiek)
14. CLASSICS (klassiek)
15. OTHER M (andere muziek)
16. WEATHER (weerberichten)
17. FINANCE (financieel)
18. CHILDREN (kinderprogramma's)
19. SOCIAL (maatschappelijk)
20. RELIGION (godsdienst)
21. PHONE IN (belprogramma voor luisteraars)
22. TRAVEL (reizen)
23. LEISURE (vrije tijd)
24. JAZZ
25. COUNTRY (regionaal)
26. NATION M (nationale muziek)
27. OLDIES
28. FOLK M (volksmuziek)
29. DOCUMENT (documentaires)

Zoek een uitzending van het gewenste programmatype als volgt op:

1. Druk op de PTY-toets (5).
2. Draai de TUNE-knop (6) of druk op een geheugen-selectietoets (3) om het gewenste programmatype te selecteren.
3. Twee seconden nadat een programmatype is geselecteerd, begint de radio te zoeken naar een uitzending van het geselecteerde programmatype. Tijdens het zoeken knippert het gekozen programmatype op het display.
4. Wanneer de radio een zender met het geselecteerde programmatype ontvangt, verschijnt op het display de naam van die zender.

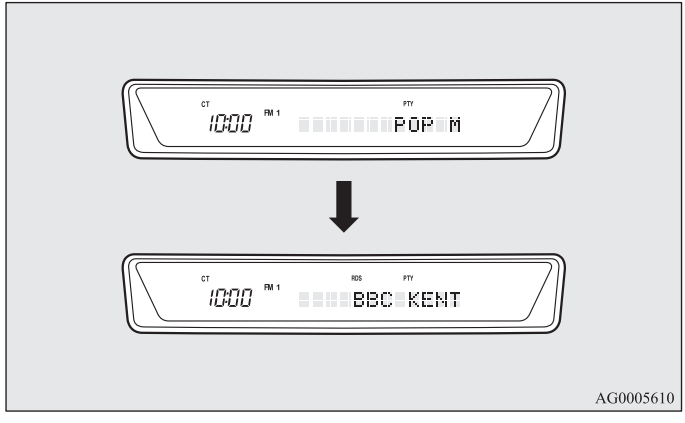

OPMERKING

- Als de SEEK-toets (7 of 8) wordt ingedrukt, probeert de radio een andere uitzending van hetzelfde als het huidige programmatype te vinden.
- Als er geen zender wordt gevonden met het geselecteerde programmatype, verschijnt gedurende ongeveer 5 seconden EMPTY (leeg) op het display en keert de radio terug naar de vorige zender.

Programmatypes in het geheugen opslaan

E00721400063

Er kunnen maximaal 6 programmatypes in het geheugen worden opgeslagen.
Volg de onderstaande stappen.

1. Druk op de TUNE-schakelaar (6) om op het programmatype af te stemmen, dat in het geheugen opgeslagen moet worden.
2. Druk gedurende ten minste 3 seconden op een van de geheugen-selectietoetsen (2). Het geluid wordt kort onderbroken wanneer het programmatype in het geheugen wordt opgeslagen. Het toetsnummer voor het opgeslagen programmatype wordt samen met het programmatype weergegeven.
3. De vooraf ingestelde frequentie wordt opgeroepen door op de toets te drukken en deze binnen 2 seconden los te laten.

De taal van de PTY-weergave wijzigen

E00721500123

U kunt de taal van uw voorkeur selecteren (Engels, Frans, Duits, Zweeds, Spaans en Italiaans).

1. Druk gedurende ten minste 2 seconden op de TUNE-schakelaar (6) om de taal van de PTY-weergave te selecteren. Zie “Functie-instelmodus” op bladzijde 5-31.
2. Draai de TUNE-schakelaar (6) om een taal te selecteren.

OPMERKING

- Nadat u een modus hebt geselecteerd, kunt u de functie-instelmodus verlaten door een van de onderstaande acties uit te voeren:
  - Druk gedurende ten minste 2 seconden op de TUNE-schakelaar (6).
  - Voer gedurende 10 seconden geen enkele handeling uit.

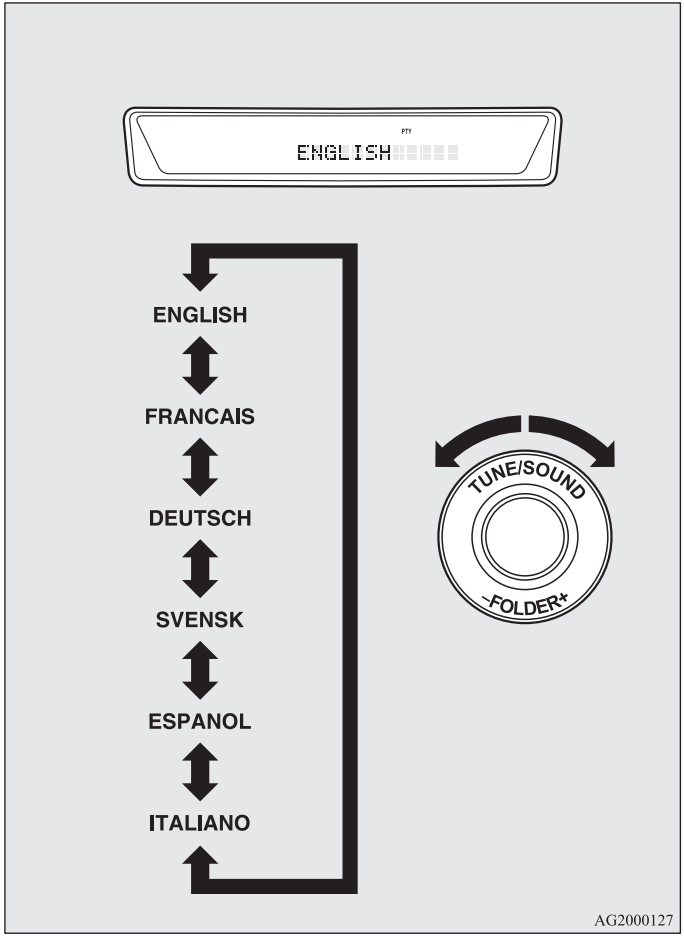

Verkeersinformatie

E00721600182

Tijdens de ontvangst van FM-uitzendingen of het afspelen van cd's stemt de radio automatisch af op uitzendingen met verkeersinformatie.
Selecteer deze functie door de onderstaande instructies te volgen.

1. Druk op de TP-toets (4). Op het display verschijnt TP (11).
   Als er RDS-data kunnen worden gelezen, verschijnt "RDS" (10) op het display. Als dit niet het geval is, wordt gedurende ongeveer 5 seconden NO RDS op het display weergegeven.
2. Als de radio verkeersinformatie vaststelt op de geselecteerde zender of op een andere zender, verschijnt gedurende 5 seconden TRAF INF (verkeersinformatie) op het display, en wordt gedurende 2 seconden de frequentie weergegeven. Daarna wordt de naam van het station dat de verkeersinformatie uitzendt, weergegeven. Voor het beluisteren van normale programma's en het luisteren naar verkeersinformatie wordt het volumeniveau apart ingesteld. Het volumeniveau wordt daarom automatisch aan het volumeniveau van de laatst uitgezonden verkeersinformatie aangepast. Na afloop van de uitzending met verkeersinformatie keert de radio terug naar het eerder ontvangen programma en het overeenkomstige volumeniveau.
3. Druk op de TP-toets (4) om terug te keren naar de vorige instelling.

OPMERKING

- Wanneer "TP" brandt, stopt de radio alleen bij TP-stations wanneer op de TUNE-toets (6 of 4) is gedrukt.

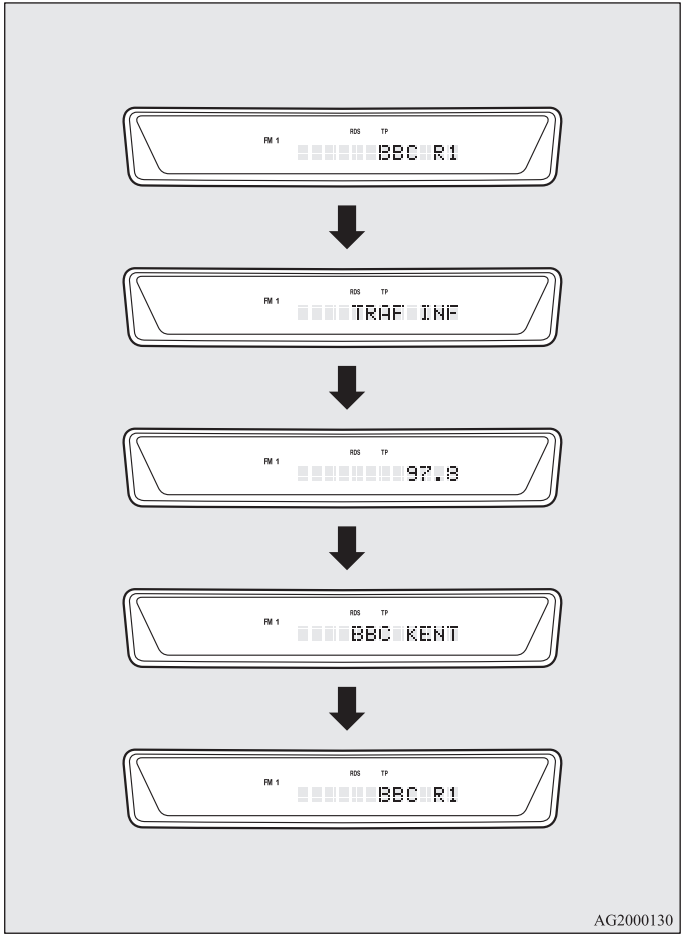

TP (verkeersinformatie)-zoekfunctie

E00721800083

Als de stand-byfunctie van het verkeersinformatieprogramma ingeschakeld is (terwijl de TP-indicator (11) op het display wordt weergegeven) en er ongeveer 45 seconden verstreken zijn sinds de RDS-indicator (9) uitging als gevolg van een zwak signaal, of als de zender waarop is afgestemd, veranderd wordt van een TP-zender in een zender die geen verkeersinformatie uitzendt, is er 5 keer een piepsignaal te horen terwijl de stand-byfunctie automatisch op alle golflengtes naar een TP-zender zoekt.

De TP-zoekfunctie kan in- en uitgeschakeld worden.
Zie “Functie-instelmodus” op bladzijde 5-31.

Calamiteitenuitzendingen

E00721700112

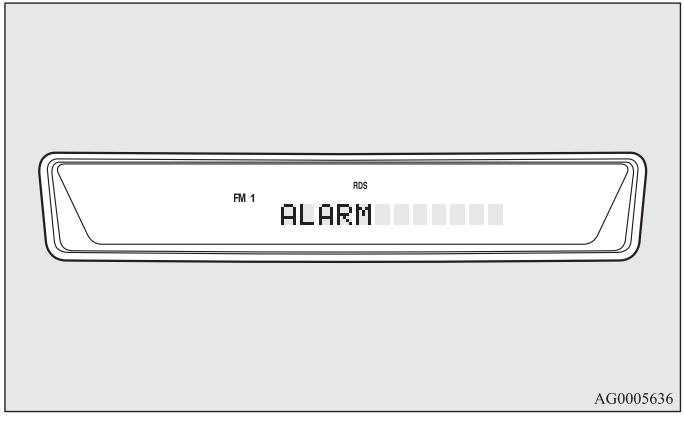

Wanneer een calamiteitenuitzending wordt ontvangen tijdens een FM-uitzending of het afspelen van een cd terwijl het contactslot in de “ON”- of “ACC”-stand staat, wordt op het display “ALARM” weergegeven en wordt het actuele programma onderbroken voor de calamiteitenuitzending. Voor het beluisteren van normale programma's en het luisteren naar calamiteitenuitzendingen wordt het volumeniveau apart ingesteld. Het volumeniveau wordt daarom automatisch aan het volumeniveau van de calamiteitenuitzending of laatst uitgezonden verkeersinformatie aangepast. Na afloop van de calamiteitenuitzending keert de radio terug naar het eerder ontvangen programma en het overeenkomstige volumeniveau.

Functie-instelmodus

E00722500250

U kunt de volgende functies wijzigen:

- AF
- CT
- REG
- TP-S
- PI-S
- Taal van het PTY-display
- SCV

1. Schakel de functie-instelmodus in door de TUNE-knop (6) gedurende ten minste 2 seconden ingedrukt te houden.

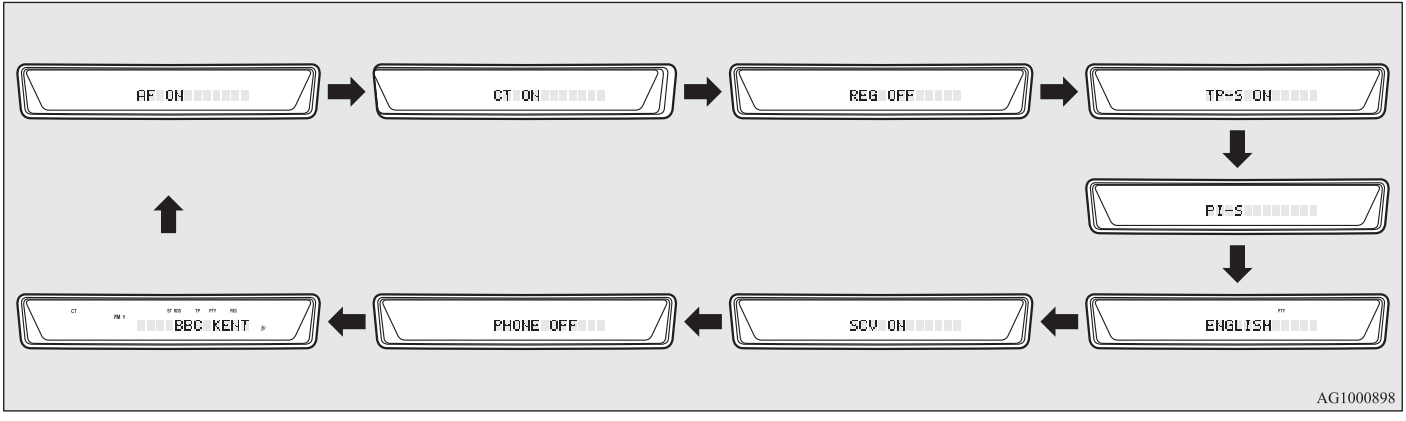

2. Druk herhaaldelijk op de TUNE-knop (6) om de modus te selecteren die u wenst te wijzigen.
De volgorde is: AF → CT → REG → TP-S → PI-S → Taal van PTY-display → SCV → PHONE → Functie-instelmodus UIT.

OPMERKING
- Hoewel PHONE (telefoon) op het display wordt weergegeven, is deze functie niet beschikbaar.

3. Selecteer de gewenste instelling voor elke modus die in- of uitgeschakeld moet worden zoals hieronder aangegeven.
   De instelling verschijnt op het display.

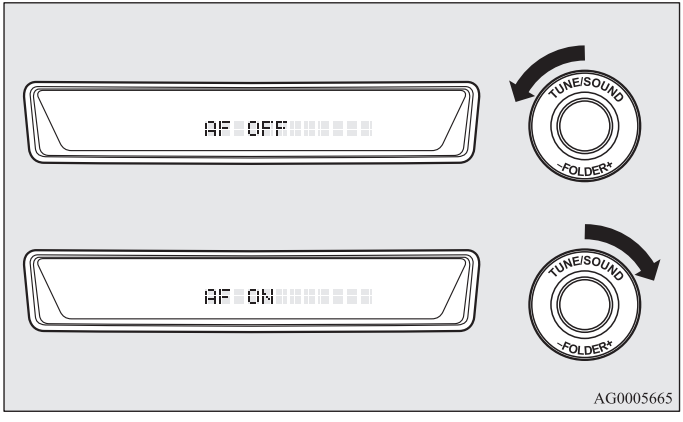

OPMERKING

- Nadat u een modus hebt geselecteerd, kunt u de functie-instelmodus verlaten door een van de onderstaande acties uit te voeren:
  - Druk gedurende ten minste 2 seconden op de TUNE-knop (6).
  - Voer gedurende 10 seconden geen enkele handeling uit.
- Voor instructies om de taal van het PTY-display in te stellen, zie “De taal van het PTY-display wijzigen” op bladzijde 5-28.

Bedieningspaneel en display cd-speler

E00709500774

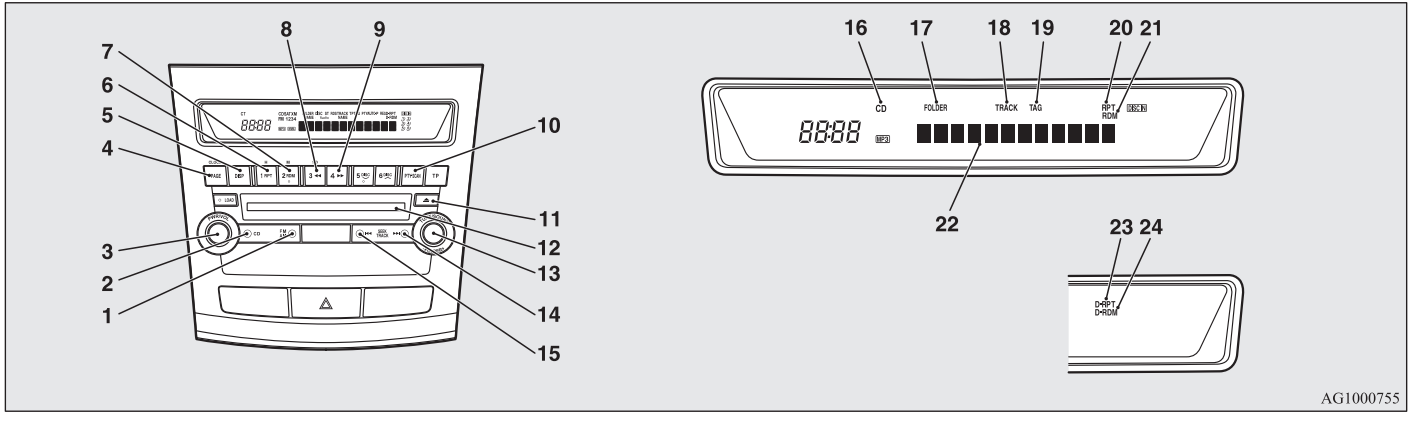

1- AM/FM-toets
2- CD (cd-wisselmodus)-toets
3- PWR (aan/uit)-knop
4- PAGE (titel zoeken)-toets
5- DISP (weergave)-toets
6- RPT (herhalen)-indicator
7- RDM (in willekeurige volgorde afspelen)-indicator
8- ◀◀ (snel terugspoelen)-toets
9- ▶▶ (snel vooruitspoelen)-toets
10- SCAN-toets
11- Uitwerptoets
12- Opening cd-speler
13- FOLDER-schakelaar
14- ▶▶I (volgend nummer)-toets
15- I◀◀ (vorig nummer)-toets
16- CD-indicator
17- FOLDER-indicator
18- TRACK (nummer)-indicator
19- TAG (tag)-indicator
20- RPT (herhalen)-indicator
21- RDM (in willekeurige volgorde afspelen)-indicator
22- Weergave
23- D-RPT-indicator
24- D-RDM-indicator

Een cd beluisteren

E00709601147

1. Plaats de cd met het etiket naar boven.
   Als er een cd is geplaatst, gaat de CD-indicator (16) branden en begint de cd-speler de cd af te spelen, ook al is de radio ingeschakeld. De cd-speler begint de cd ook af te spelen als op de CD-toets (2) wordt gedrukt als er een cd in de speler zit of als er een cd in de opening van de cd-speler (12) wordt geplaatst, ook al is de radio ingeschakeld.
2. Om de cd-speler uit te zetten moet u de PWR-knop (3) indrukken of overschakelen naar radiomodus door op de AM/FM-toets (1) te drukken, of druk op de uitwerptoets (11) om de cd uit te werpen.

OPMERKING

- Om de geluidssterkte en de toon bij te stellen, zie hoofdstuk “Regelen van de geluidssterkte en de toon” op bladzijde 5-18 en “De toonsterkte instellen” op bladzijde 5-18.
- Er is geen adapter nodig als er een cd van 8 cm wordt gebruikt. Plaats de cd in het midden van de cd-opening.
- Zie voor meer informatie over het hanteren van cd's “Hanteren van cd's” op bladzijde 5-76.

Een muziek-cd beluisteren

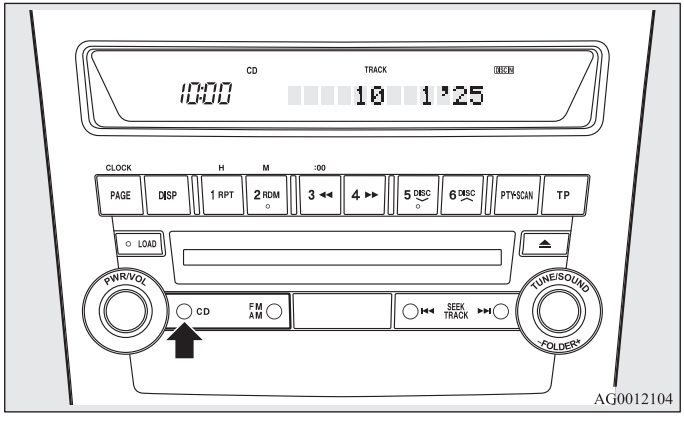

Druk op de CD-toets (2) als er al een cd in de speler zit. Het audiosysteem schakelt in de cd-modus en begint met afspelen. Het nummer en de afspeeltijd worden op het display weergegeven. De nummers op de cd worden opeenvolgend afgespeeld.

Een CD met mp3-bestanden beluisteren

Met deze CD-speler kunnen mp3-bestanden (MPEG Audio Layer-3) op CD-roms, CD-r's (opneembare CD's) en CD-rw's (herschrijfbare cd's) in ISO9660 level 1 en level 2 formaat en de Romeo en Joliet-formaten worden afgespeeld. Op iedere CD is ruimte voor 255 bestanden in maximaal 100 mappen van maximaal 16 lagen. Tijdens het afspelen van mp3-bestanden kan ID3-tag-informatie worden weergegeven. Zie “Weergave CD-tekst en titel mp3-bestand” op bladzijde 5-68 voor informatie over ID3-tags.

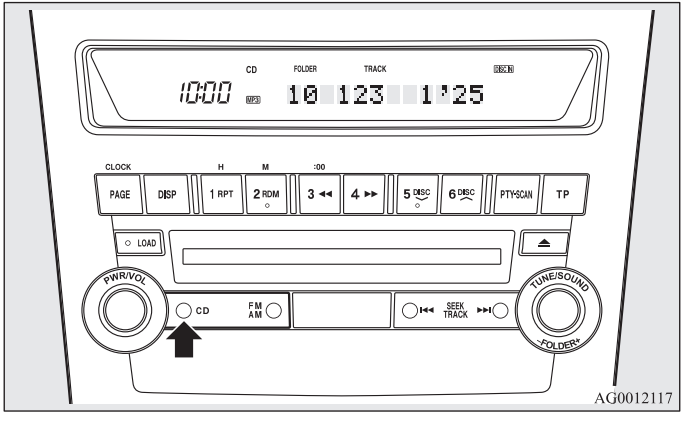

Druk op de CD-toets (2) als er al een CD in de speler zit. READING (lezen) wordt weergegeven, vervolgens start het afspelen. Het mapnummer, het nummer, de afspeeltijd en de mp3-indicator worden op het display weergegeven.

OPMERKING

- Tijdens het luisteren naar een CD met zowel CD-DA- (compact disc digital audio) als mp3-bestanden, kan er tussen de weergave van de CD-DA- en de mp3-bestanden worden gewisseld door de CD-toets gedurende ten minste 2 seconden ingedrukt te houden (tot een piepsignaal te horen is).
  Zie bladzijde 5-70 voor meer informatie over het aansluiten van externe audiobronnen.
- Bij cd's met zowel CD-DA- als mp3-bestanden, worden de CD-DA-bestanden automatisch als eerste afgespeeld.
- De weergavekwaliteit is afhankelijk van de brandersoftware en de bitrate. Zie voor meer informatie de gebruikershandleiding voor de brandersoftware.
- Afhankelijk van de indeling van de bestanden en mappen op de CD, duurt het mogelijk even voordat het afspelen begint.
- Deze eenheid is niet uitgerust met software voor het converteren en wegschrijven van mp3-bestanden.
- Mogelijk ondervindt u problemen bij het afspelen van mp3-bestanden of het weergeven van informatie van mp3-bestanden die met bepaalde software of cd-branders (CD-R/RW-drives) zijn opgenomen.
- Als er veel mappen en bestanden met andere dan mp3-bestanden zijn, duurt het mogelijk even voordat het afspelen begint.
- Deze eenheid neemt geen mp3-bestanden op.
- Zie “Opmerkingen over CD-R/RW's” op bladzijde 5-78 voor meer informatie.

⚠ OPGELET

- **Bij het afspelen van bestanden die niet in MP3-formaat zijn opgenomen maar wel de extensie .MP3 hebben, is het mogelijk dat ruis wordt weergegeven en dat de luidsprekers beschadigd worden. Ook uw gehoor kan dan beschadigd raken.**

Volgorde mapselectie/afspelen MP3-bestanden (voorbeeld)

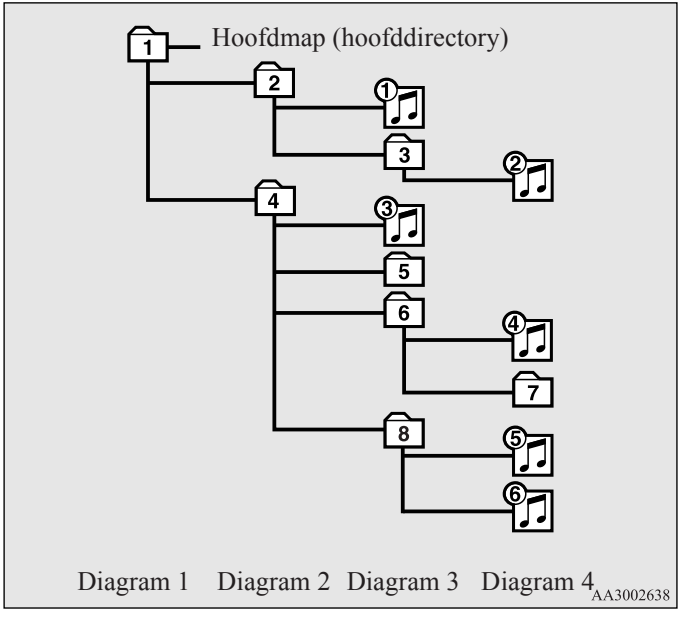

Mapselectie
in de volgorde 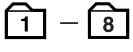

Bestandselectie
in de volgorde 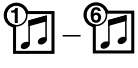

5

Snel vooruit-/terugspoelen van de cd

Snel vooruitspoelen

De cd wordt vooruitgespoeld zolang de ▶▶-toets (9) wordt ingedrukt.
Het afspelen begint zodra de toets wordt losgelaten.

Snel terugspoelen

De cd wordt teruggespoeld zolang de ◀◀-toets (8) wordt ingedrukt.
Het afspelen begint zodra de toets wordt losgelaten.

Een gewenste map selecteren (alleen voor cd's met MP3-bestanden)

U kunt de gewenste map selecteren door de FOLDER-knop (13) te draaien.

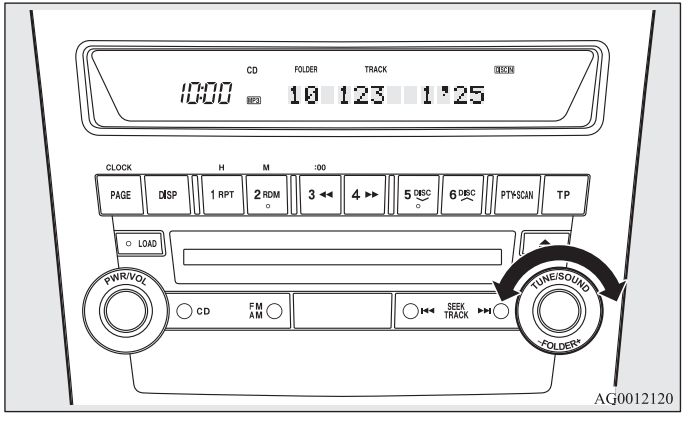

Map omhoog

Draai de FOLDER-knop (13) rechtsom totdat het gewenste mapnummer op het display wordt weergegeven.

Map omlaag

Draai de FOLDER-knop (13) linksom totdat het gewenste mapnummer op het display wordt weergegeven.

Een gewenst nummer selecteren

U kunt nummers op een CD overslaan met de ⏮- of ⏭-toets (15 of 14).

Volgend nummer

Iedere keer dat op de ⏭-toets (14) wordt gedrukt, wordt er een nummer overgeslagen.
Op het display wordt het geselecteerde nummer weergegeven.

Vorig nummer

Iedere keer dat op de ⏮-toets (15) wordt gedrukt, wordt er een nummer overgeslagen.
Op het display wordt het geselecteerde nummer weergegeven.

Nummers herhalen

Een nummer herhalen

Druk op de RPT-toets (6) om hetzelfde nummer te herhalen.
Als de RPT-toets wordt ingedrukt, gaat de RPT-indicator (20) branden.
Druk nogmaals op de toets om deze modus te verlaten.

Liedjes in dezelfde map herhalen (alleen cd's met MP3-bestanden)

Druk tijdens het afspelen van een liedje gedurende ten minste 2 seconden op de RPT-toets (6) (totdat u een piepsignaal hoort).
De D-RPT-indicator (23) gaat branden en alle nummers in de huidige map worden opnieuw afgespeeld.
Druk nogmaals op de toets om deze modus te verlaten.

OPMERKING

- Bij CD's met zowel CD-DA- als MP3-bestanden worden in de herhaalmodus alleen bestanden van hetzelfde formaat herhaald (alleen CD-DA-bestanden of alleen MP3-bestanden).

De afspeelvolgorde van de nummers veranderen

Een CD in willekeurige volgorde afspelen (alleen muziek-CD's)
Als de RDM-toets (7) is ingedrukt, gaat de RDM-indicator (21) branden en worden de nummers in willekeurige volgorde afgespeeld. Druk nogmaals op de toets om deze modus te verlaten.

Een map in willekeurige volgorde afspelen (alleen CD's met MP3-bestanden)
Als de RDM-toets (7) is ingedrukt, gaat de RDM-indicator (21) branden en worden de nummers van de huidige map in willekeurige volgorde afgespeeld. Druk nogmaals op de toets om deze modus te verlaten.

Alle mappen op een CD in willekeurige volgorde afspelen (alleen CD's met MP3-bestanden)
Druk gedurende ten minste 2 seconden op de RDM-toets (7) (totdat u een piepsignaal hoort). De D-RDM-indicator (24) gaat branden en de nummers in alle mappen op de CD worden in willekeurige volgorde afgespeeld. Druk nogmaals op de toets om deze modus te verlaten.

OPMERKING
- Bij CD's met zowel CD-DA- als MP3-bestanden worden in de herhaalmodus alleen bestanden van hetzelfde formaat herhaald (alleen CD-DA-bestanden of alleen MP3-bestanden).

Het begin van elk nummer vinden op een af te spelen CD

Druk op de SCAN-toets (10). SCAN (scannen) verschijnt op het display (22) en de CD-speler speelt de eerste 10 seconden van elk nummer op de CD af. Tijdens het scannen knippert het nummer op het display.
Druk nogmaals op de toets om deze modus te verlaten.

OPMERKING
- Als alle nummers op de CD gescand zijn, wordt de CD afgespeeld vanaf het begin van het nummer dat werd afgespeeld toen het scannen werd gestart.
- Het scannen wordt afgebroken wanneer u overschakelt naar de radio of een andere CD-functie.
- Bij CD's met zowel CD-DA- als MP3-bestanden worden in de scanmodus alleen bestanden van hetzelfde formaat gelezen (alleen CD-DA-bestanden of alleen MP3-bestanden).

CD's uitwerpen

Wanneer op de uitwerptoets (11) wordt gedrukt, stopt de CD automatisch en wordt hij uitgeworpen. Het systeem schakelt automatisch over naar de radio.

OPMERKING
- Als u de uitgeworpen CD niet binnen 15 seconden hebt verwijderd, wordt deze opnieuw geplaatst.

Weergave cd-tekst en titel mp3-bestand

E00725000328

Deze cd-speler kan cd-tekst en titels van mp3-bestanden weergeven, inclusief ID3-tag-informatie.

Cd-tekst

De cd-speler kan cd- en nummertitels weergeven voor cd's met gecodeerde informatie over de cd- en nummertitel. Druk herhaaldelijk op de DISP-toets (5) om in onderstaande volgorde een keuze te maken: cd-titel → nummertitel → normale weergavemodus.

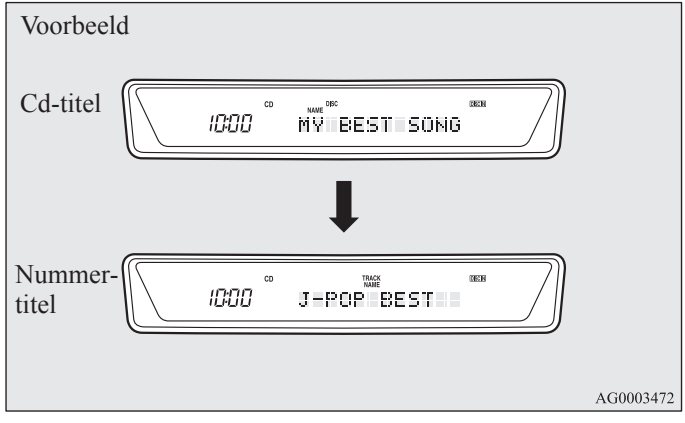

OPMERKING

- Er kunnen maximaal 12 karakters worden weergegeven. Indien een cd- of nummertitel uit meer dan 12 karakters bestaat, druk dan op de PAGE-toets (4) om de volgende 12 karakters weer te geven.
- Als er geen titelinformatie beschikbaar is, wordt NO TITLE op het display weergegeven.
- Karakters die de cd-speler niet kan weergeven, worden als "•" weergegeven.

Mp3-titels

De cd-speler kan map- en nummertitels weergeven voor cd's met gecodeerde informatie over de map- en nummertitel. Druk herhaaldelijk op de DISP-toets (5) om in onderstaande volgorde een keuze te maken: maptitel → nummertitel → normale weergavemodus.

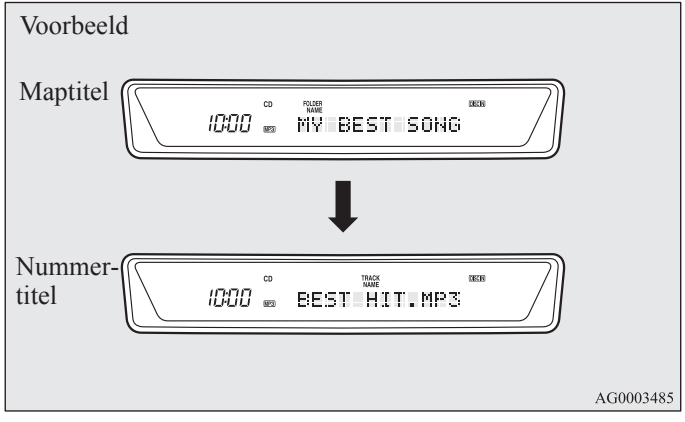

ID3-tag-informatie

De cd-speler kan ID3-tag-informatie weergeven voor bestanden die zijn opgenomen met ID3-tag-informatie.

1. Druk gedurende ten minste 2 seconden op de DISP-toets (5) om de ID3-tag-informatie in te schakelen. De TAG-indicator (19) wordt op het display weergegeven.
2. Druk herhaaldelijk op de DISP-toets om in onderstaande volgorde een keuze te maken: albumtitel → nummertitel → artiestnaam → normale weergavemodus.

OPMERKING

- Druk nogmaals gedurende ten minste 2 seconden op de DISP-toets om de maptitel opnieuw weer te geven.
- Als er geen titelinformatie beschikbaar is, wordt NO TITLE op het display weergegeven.
- Er kunnen maximaal 12 karakters worden weergegeven. Indien een map- of nummertitel of een onderdeel van de ID3-tag-informatie uit meer dan 12 karakters bestaat, druk dan op de PAGE-toets (4) om de volgende 12 karakters weer te geven.
- Maptitels en nummertitels kunnen worden weergegeven tot een lengte van maximaal 32 karakters. Onderdelen van ID3-tag-informatie kunnen worden weergegeven tot een lengte van maximaal 30 karakters.
- Karakters die de cd-speler niet kan weergeven, worden als “•” weergegeven.

*Radio/CD-wisselaar met digitale LW/MW/FM-tuner**

E00708501338

Het audiosysteem kan alleen worden gebruikt als het contactslot in de “ON”- of “ACC”-stand staat.

OPMERKING

- Zet het contactslot in de “ACC”-stand om naar het audiosysteem te luisteren als de motor is afgezet.
  Als het contactslot in de “ACC”-stand staat, wordt de voedingsspanning na verloop van tijd automatisch uitgeschakeld en kunt u niet langer naar het audiosysteem luisteren. De spanning wordt weer ingeschakeld als het contactslot uit de “ACC”-stand wordt gezet. Zie Automatische uitschakelfunctie van het contactslot in de “ACC”-stand op bladzijde 4-16.
- Als er een mobiele telefoon wordt gebruikt in de auto, kan het audiosysteem ruis produceren. Dit betekent niet dat er iets mis is met uw audiosysteem. Als dit het geval is, gebruik de mobiele telefoon dan zo ver mogelijk weg van het audiosysteem.
- Schakel het audiosysteem onmiddellijk uit wanneer er water of voorwerpen in terecht zijn gekomen, of wanneer u rook of een vreemde geur waarneemt. Wij raden u aan het te laten controleren. Probeer het nooit zelf te repareren. Blijf het systeem niet gebruiken zonder het te laten nakijken door een erkende specialist.
- De audioversterker bevindt zich onder de rechter voorstoel (indien aanwezig). Stel de audioversterker niet bloot aan sterke schokken. Hierdoor kan de audioversterker defect raken.

Bedieningspaneel volume en toon

E00708600707

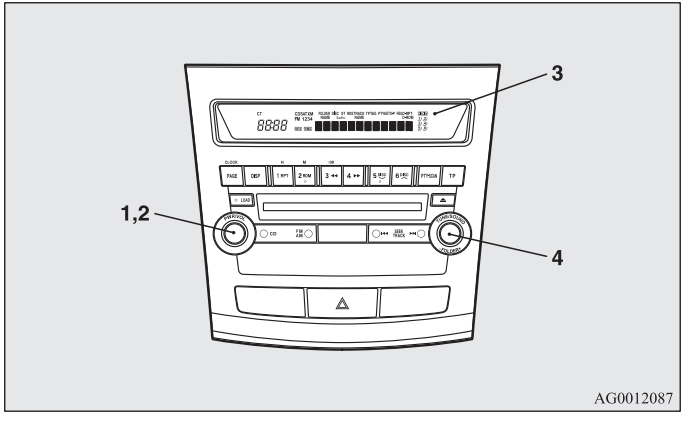

1- PWR (aan/uit)-knop
2- Knop VOL (volumeregeling)
3- Weergave
4- Knop SOUND (geluidsregeling)

Het volume instellen

E00708700261

VOL (volumeregeling)

Draai de knop VOL (2) rechtsom om het volume te verhogen en linksom om het te verlagen.

De toonsterkte instellen

E00708800741

Druk op de knop SOUND (4) en selecteer: SUB PUNCH (diepe bassen) → TYPE (geluidssfeer) → FIELD (klank) → BASS (bassen) → MID (middentonen) → TREBLE (hoge

tonen) → FADER (fader) → BALANCE (balans) → audio-afstelmodus UIT.

OPMERKING

- De instelling SUB LEVEL (diepe bassen) kan alleen worden gewijzigd bij auto's met een hoogwaardige geluidsinstallatie.
  Bij auto's zonder een hoogwaardige geluidsinstallatie wordt na het indrukken van de knop SOUND (4) de optie TYPE (geluidssfeer) het eerst weergegeven.

FUNCTIE QUICK ACCESS

Houd voor een snelle toegang tot de instellingen van de geluidsweergave de knop SOUND (4) ingedrukt en draai de knop rechtsom of linksom voor de gewenste instelling. Laat de knop los om de instelling te wijzigen.

FUNCTIE HOLD

Als de knop SOUND (4) tijdens het instellen van de geluidsweergave gedurende langer dan 2 seconden ingedrukt wordt gehouden, wordt de functie “Hold” geactiveerd. De geselecteerde geluidsweergave wordt vastgehouden tot de knop SOUND (4) nogmaals gedurende meer dan 2 seconden wordt ingedrukt.

SUB PUNCH (volumeregeling subwoofer)

Met behulp van deze functie kunt u het volume van de subwoofer selecteren.

TYPE (selecteren geluidssfeer)

1. Draai aan de knop SOUND (4) om de gewenste muziekstijl te selecteren.
2. Druk op de knop SOUND (4) om het audiosysteem op de gewenste muziekstijl in te stellen.

Akoestische instellingen	Beschrijving
CLASSIC (klassiek)	De optimale akoestische instellingen voor klassieke muziek, waarbij de geluidsverdeling gelijkmatig moet zijn.
JAZZ	De optimale akoestische instellingen voor jazzmuziek, waarbij de bassen, middentonen en hoge tonen verschillend moeten zijn ingesteld.
POP	De optimale akoestische instellingen voor populaire muziek, waarbij de vocalen helder moeten klinken en de bassen en hoge tonen gedempt moeten worden.
ROCK	De optimale akoestische instellingen voor rockmuziek, waarbij de middentonen worden benadrukt.
HIP-HOP	De optimale akoestische instellingen voor hiphopmuziek, waarbij een krachtig geluid met diepe bassen is gewenst.

FIELD (selecteren klank)

1. Draai aan de knop SOUND (4) om de gewenste muziekstijl te selecteren.
2. Druk op de knop SOUND (4) om het audiosysteem op de gewenste muziekstijl in te stellen.

Type klank	Beschrijving
NORMAL (normaal)	Deze klank heeft een geluidseffect waarbij de vocalen zich vóór en de instrumenten zich rondom de luisteraar bevinden.
STAGE (podium)	Deze klank heeft een geluidseffect waarbij de vocalen zich recht voor de bestuurder bevinden, zoals op een podium.
LIVE	Deze klank heeft een geluidseffect dat vergelijkbaar is met de beleving van een live-optreden, waarbij het geluid uit alle richtingen komt.
HALL (zaal)	Deze klank heeft een geluidseffect dat vergelijkbaar is met dat van een concertzaal met een galmende akoestiek.

BASS (regeling van lage tonen)

Draai aan de knop SOUND (4) om de lage tonen in te stellen.

MID (regeling van middentonen)

Draai aan de knop SOUND (4) om de middentonen in te stellen.

TREBLE (regeling van hoge tonen)

Draai aan de knop SOUND (4) om de hoge tonen in te stellen.

FADER (balansregeling voor/achter)

Draai aan de knop SOUND (4) om de balans tussen het geluidsvolume van de luidsprekers voor en achter te regelen.

BALANCE (balansregeling links/rechts)

Draai aan de knop SOUND (4) om de balans tussen het geluidsvolume van de luidsprekers voor en achter te regelen.

OPMERKING

- Als de instelling op 0 wordt gezet, klinkt een pieptoon.
- Als de instellingen SUB PUNCH, TYPE (geluidssfeer) of FIELD (klank) worden gewijzigd, wordt het geluid onderbroken. Dit duidt niet op een storing.
- De audio-afstelmodus wordt onderbroken als de radio of CD-speler wordt bediend, of als er binnen 10 seconden geen instelling plaatsvindt.

SCV-functie (snelheidsafhankelijke volumeregeling)

E00726800091

De SCV-functie stelt automatisch de instellingen voor volume, bas, middentonen en hoge tonen in overeenkomstig de rijsnelheid.
De SCV-functie kan in- en uitgeschakeld worden.
Zie “Functie-instelmodus” op bladzijde 5-56.

Bedieningspaneel en display audio

E00708900784

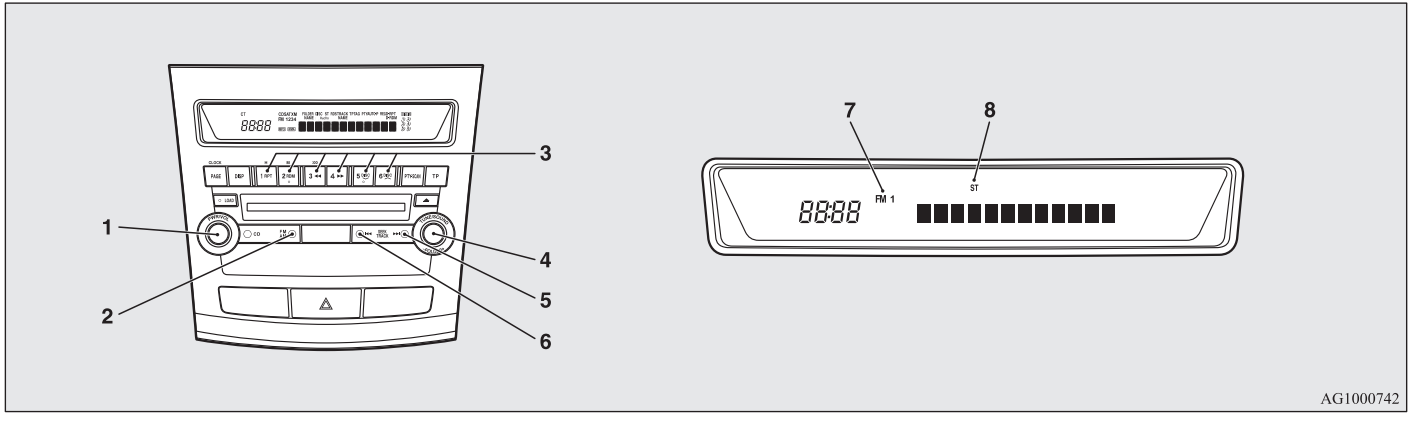

1- PWR (aan/uit)-knop
2- AM/FM (FM/MW/LW-selectie)-toets
3- Geheugen-selectietoetsen
4- TUNE-knop
5- SEEK (omhoog zoeken)-toets
6- SEEK (omlaag zoeken)-toets
7- FM (FM1/FM2/FM3)-indicator
8- ST (stereo)-indicator

Naar de radio luisteren

E00709000548

1. Druk op de PWR-schakelaar (1) of de AM/FM-toets (2) om de radio aan te zetten.
   Druk nogmaals op de PWR-toets om de radio uit te zetten.
2. Druk op de AM/FM-toets (2) om de gewenste frequentieband te selecteren.
3. Draai aan de TUNE-schakelaar (4) of druk of de SEEK-toets (5 of 6) of de geheugen-selectietoetsen (3) om op een zender af te stemmen.

De radio afstemmen

E00709100422

Automatisch afstemmen
Nadat u op de SEEK-toets (5 of 6) drukt, wordt er automatisch een zender ontvangen en geselecteerd.

Handmatig afstemmen
Telkens als de TUNE-schakelaar (4) wordt gedraaid, wijzigt de frequentie. Draai aan de schakelaar om de gewenste zender te kiezen.

Frequenties in het geheugen opslaan

E00716100844

Handmatige instelling
U kunt maximaal 18 stations binnen de FM-band (6 FM1, 6 FM2 en 6 FM3 stations) en 6 stations binnen de MW- en LW-band aan de geheugen-selectietoetsen (3) toewijzen. (Zenders die al zijn toegewezen aan de geheugen-selectietoetsen worden vervangen door nieuw toegewezen zenders.)

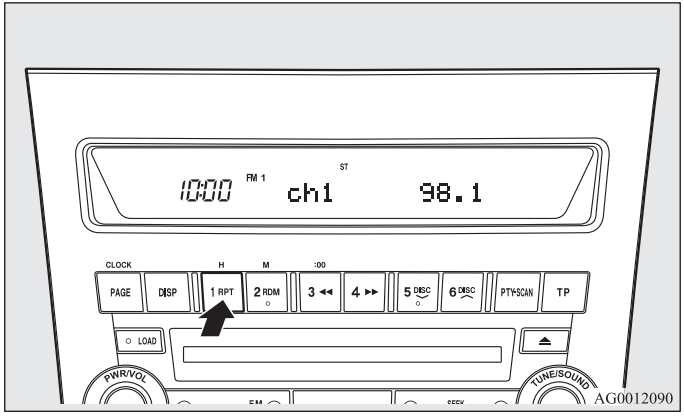

Volg de onderstaande stappen.

1. Druk op de SEEK-toets (5 of 6) of draai aan de TUNE-knop (4) om af te stemmen op de frequentie die u in het geheugen wilt opslaan.
2. Druk gedurende ten minste 3 seconden op een van de geheugen-selectietoetsen (2).
   Het geluid wordt kort onderbroken wanneer de frequentie in het geheugen wordt opgeslagen. Het toetsnummer voor de opgeslagen frequentie wordt samen met de frequentie weergegeven.
3. De vooraf ingestelde frequentie wordt opgeroepen door op de toets te drukken en deze binnen 1 seconde los te laten.

OPMERKING

- Wanneer de accukabel wordt losgenomen, worden alle opgeslagen frequenties gewist.

Automatische instelling

Via deze methode worden alle handmatig ingestelde stations binnen de geselecteerde ontvangstband vervangen door stations binnen dezelfde band die automatisch zijn geselecteerd in de volgorde van signaalsterkte.
De radio selecteert automatisch 6 stations binnen de FM-band (alleen FM3 stations) en 6 stations binnen de MW- en LW-band.

Volg de onderstaande stappen.

1. Houd de AM/FM-toets (2) terwijl de radiomodus geselecteerd is 2 seconden of langer ingedrukt. De 6 zenders met de hoogste signaalsterkte worden automatisch toegewezen aan de geheugen-selectietoetsen (3), waarbij de zender met de laagste frequentie wordt toegewezen aan de toets met het laagste nummer.
2. Wanneer u vervolgens op een geheugen-selectietoets drukt en een kanaalnummer selecteert, start de ontvangst van de zender die aan dit nummer is toegewezen.

OPMERKING

- Wanneer u 2 seconden of langer op de AM/FM-toets (2) drukt terwijl u afstemt op de FM1- of FM2-band, schakelt de radio automatisch over op de FM3-band en wordt de functie voor automatisch zoeken en opslaan geactiveerd.

Radio-datasysteem (RDS)

E00709200289

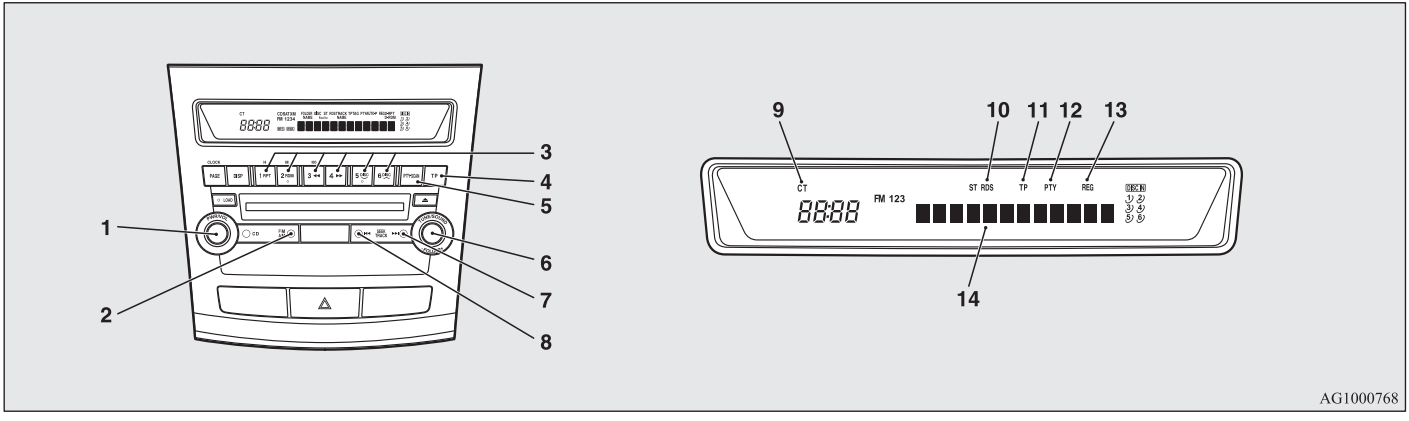

AG1000768

1- PWR (aan/uit)-knop
2- AM/FM (FM/MW/LW-selectie)-toets
3- Geheugen-selectietoetsen
4- TP (verkeersprogramma)-toets
5- PTY (programmatype)-toets
6- TUNE-knop
7- SEEK (omhoog zoeken)-toets
8- SEEK (omlaag zoeken)-toets
9- CT (tijd)-indicator
10- RDS (radio-datasysteem)-indicator
11- TP (verkeersprogramma)-indicator
12- PTY (programmatype)-indicator
13- REG (regionaal programma)-indicator
14- Weergave

RDS maakt als aanvulling op normale FM-radioprogramma's gebruik van PI (programma-identificatie)-signalen en AF (alternatieve frequentie)-lijsten. RDS vangt de FM-stations op die hetzelfde programma uitzenden vanaf de AF-lijst en stemt automatisch af op het station met de sterkste signaalsterkte.
Daardoor kunt u ook tijdens een lange autorit naar een programma blijven luisteren, zonder dat u opnieuw hoeft af te stemmen op een ander station dat hetzelfde programma uitzendt wanneer u het bereik van het station dat u op dat moment ontvangt, verlaat.
De RDS-radio maakt daarnaast een ontvangst via programmasoortselectie mogelijk, een onderbreking bij verkeersmeldingen die worden ontvangen via EON (Versterkt ander netwerk), waarschuwingsmeldingen en een begrensde/onbegrensde ontvangst van regionale stations.

AF (alternatieve frequenties)-functie

E00720900087

De AF-functie vindt zenders die hetzelfde programma uitzenden en stemt automatisch af op de zender uit de AF-lijst met het sterkste signaal.
De AF-functie is altijd ingeschakeld, behalve als u deze functie met de hand uitschakelt.

De AF-functie kan in- en uitgeschakeld worden.
Zie “Functie-instelmodus” op bladzijde 5-56.

CT (tijd)-functie

E00721000072

De klok kan automatisch worden ingesteld met behulp van het signaal van de plaatselijke RDS-zenders. Zie “Digitale klok” op bladzijde 5-80.

REG (regionaal programma)-functie

E00721100073

De REG-functie beperkt het aantal zenders om alleen de zenders te ontvangen die regionale programma's uitzenden.
Regionale programma's en regionale netwerken zijn verschillend georganiseerd, afhankelijk van het land of het gebied (zij kunnen veranderen naar gelang het tijdstip, de staat of het zendgebied). Als u dus de regionale programma's niet automatisch wenst te ontvangen, kunt u REG ON zo instellen dat u geen regionale programma's ontvangt.

De REG-functie kan in- en uitgeschakeld worden.
Zie “Functie-instelmodus” op bladzijde 5-56.

PI (programma-identificatie)-zoekfunctie

E00721200087

Wanneer de ontvangst van een voorgeprogrammeerde zender zwak wordt tijdens een verre reis, zoekt de radio een andere frequentie van de zender met dezelfde PI-code in de AF-lijst.
Als de radio geen andere frequenties vindt voor de desbetreffende zender, gaat deze frequenties zoeken van regionale radiozenders. Als de radio een regionale zender heeft gevonden, verschijnt de REG-indicator (13) op het display.
Als de radio geen regionale zender kan vinden, springt de radio terug naar de voorgeprogrammeerde zender.

In sommige auto's kan de PI-functie in- en uitgeschakeld worden.
Zie “Functie-instelmodus” op bladzijde 5-56.

OPMERKING

- Tijdens het zoeken is het audiosysteem niet hoorbaar. Op het display wordt WAIT (wachten) of SEARCH (zoeken) weergegeven.

PTY (programmatype)

E00721300219

RDS-uitzendingen worden ingedeeld aan de hand van het programmatype (PTY). Gebruik de TUNE-knop (6) om het gewenste programmatype te selecteren.

1. NEWS (nieuws)
2. AFFAIRS (reportages)
3. INFO (informatief)
4. SPORT (sport)
5. EDUCATE (onderwijs)
6. DRAMA (drama)
7. CULTURE (cultuur)
8. SCIENCE (wetenschap)
9. VARIED (gevarieerd)
10. POP M (pop)
11. ROCK M (rock)
12. EASY M (easy listening)
13. LIGHT M (licht klassiek)
14. CLASSICS (klassiek)
15. OTHER M (andere muziek)
16. WEATHER (weerberichten)
17. FINANCE (financieel)
18. CHILDREN (kinderprogramma's)
19. SOCIAL (maatschappelijk)
20. RELIGION (godsdienst)
21. PHONE IN (belprogramma voor luisteraars)
22. TRAVEL (reizen)
23. LEISURE (vrije tijd)
24. JAZZ
25. COUNTRY (regionaal)
26. NATION M (nationale muziek)
27. OLDIES
28. FOLK M (volksmuziek)
29. DOCUMENT (documentaires)

Zoek een uitzending van het gewenste programmatype als volgt op:

1. Druk op de PTY-toets (5).
2. Draai de TUNE-knop (6) of druk op een geheugen-selectietoets (3) om het gewenste programmatype te selecteren.
3. Twee seconden nadat een programmatype is geselecteerd, begint de radio te zoeken naar een uitzending van het geselecteerde programmatype. Tijdens het zoeken knippert het gekozen programmatype op het display.
4. Wanneer de radio een zender met het geselecteerde programmatype ontvangt, verschijnt op het display de naam van die zender.

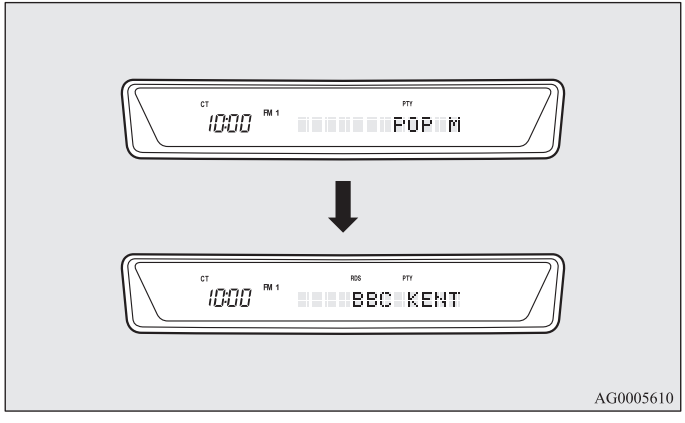

OPMERKING

- Als de SEEK-toets (7 of 8) wordt ingedrukt, probeert de radio een andere uitzending van hetzelfde als het huidige programmatype te vinden.
- Als er geen zender wordt gevonden met het geselecteerde programmatype, verschijnt gedurende ongeveer 5 seconden EMPTY (leeg) op het display en keert de radio terug naar de vorige zender.

Programmatypes in het geheugen opslaan

E00721400076

Er kunnen maximaal 6 programmatypes in het geheugen worden opgeslagen.
Volg de onderstaande stappen.

1. Druk op de TUNE-schakelaar (6) om op het programmatype af te stemmen, dat in het geheugen opgeslagen moet worden.
2. Druk gedurende ten minste 3 seconden op een van de geheugen-selectietoetsen (2). Het geluid wordt kort onderbroken wanneer het programmatype in het geheugen wordt opgeslagen. Het toetsnummer voor het opgeslagen programmatype wordt samen met het programmatype weergegeven.
3. De vooraf ingestelde frequentie wordt opgeroepen door op de toets te drukken en deze binnen 2 seconden los te laten.

De taal van de PTY-weergave wijzigen

E00721500136

U kunt de taal van uw voorkeur selecteren (Engels, Frans, Duits, Zweeds, Spaans en Italiaans).

1. Druk gedurende ten minste 2 seconden op de TUNE-schakelaar (6) om de taal van de PTY-weergave te selecteren. Zie “Functie-instelmodus” op bladzijde 5-56.
2. Draai de TUNE-schakelaar (6) om een taal te selecteren.

OPMERKING

- Nadat u een modus hebt geselecteerd, kunt u de functie-instelmodus verlaten door een van de onderstaande acties uit te voeren:
  - Druk gedurende ten minste 2 seconden op de TUNE-schakelaar (6).
  - Voer gedurende 10 seconden geen enkele handeling uit.

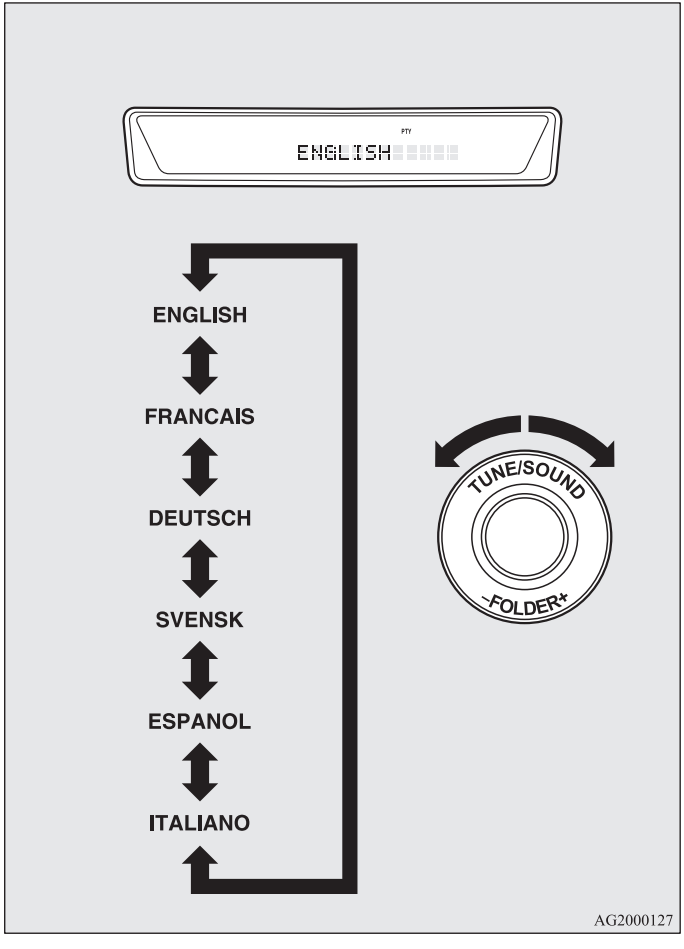

Verkeersinformatie

E00721600124

Tijdens de ontvangst van FM-uitzendingen of het afspelen van cd's stemt de radio automatisch af op uitzendingen met verkeersinformatie.
Selecteer deze functie door de onderstaande instructies te volgen.

1. Druk op de TP-toets (4). Op het display verschijnt TP (11).
   Als er RDS-data kunnen worden gelezen, verschijnt RDS (10) op het display. Als dit niet het geval is, wordt gedurende ongeveer 5 seconden NO RDS op het display weergegeven.
2. Als de radio verkeersinformatie vaststelt op de geselecteerde zender of op een andere zender, verschijnt gedurende 5 seconden TRAF INF (verkeersinformatie) op het display, en wordt gedurende 2 seconden de frequentie weergegeven. Vervolgens wordt op het display de naam weergegeven van de zender die de verkeersinformatie uitzendt, waarnaar u gaat luisteren. Voor het beluisteren van normale programma's en het luisteren naar verkeersinformatie wordt het volumeniveau apart ingesteld. Het volumeniveau wordt daarom automatisch aan het volumeniveau van de laatst uitgezonden verkeersinformatie aangepast. Na afloop van de uitzending met verkeersinformatie keert de radio terug naar het eerder ontvangen programma en het overeenkomstige volumeniveau.
3. Druk op de TP-toets (4) om terug te keren naar de vorige instelling.

OPMERKING

- Als TP brandt, stopt de radio alleen bij TP-zenders, zelfs als de TUNE-schakelaar (6) wordt gedraaid.

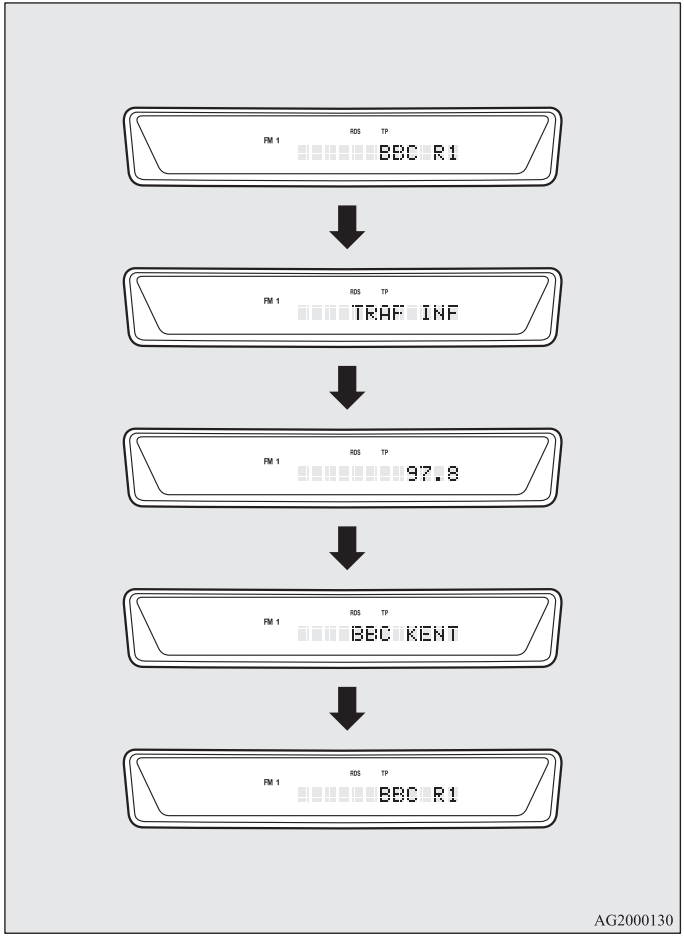

TP (verkeersinformatie)-zoekfunctie

E00721800096

Als de stand-byfunctie van het verkeersinformatieprogramma ingeschakeld is (terwijl de TP-indicator (11) op het display wordt weergegeven) en er ongeveer 45 seconden verstreken zijn sinds de RDS-indicator (9) uitging als gevolg van een zwak signaal, of als de zender waarop is afgestemd, veranderd wordt van een TP-zender in een zender die geen verkeersinformatie uitzendt, is er 5 keer een piepsignaal te horen terwijl de stand-byfunctie automatisch op alle golflengtes naar een TP-zender zoekt.

De TP-zoekfunctie kan in- en uitgeschakeld worden.
Zie “Functie-instelmodus” op bladzijde 5-56.

Calamiteitenuitzendingen

E00721700125

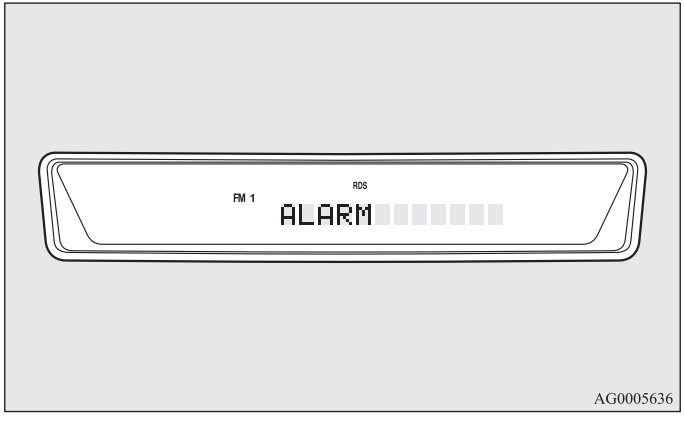

Wanneer een calamiteitenuitzending wordt ontvangen tijdens een FM-uitzending of het afspelen van een cd terwijl het contactslot in de “ON”- of “ACC”-stand staat, wordt op het display “ALARM” weergegeven en wordt het actuele programma onderbroken voor de calamiteitenuitzending. Voor het beluisteren van normale programma's en het luisteren naar calamiteitenuitzendingen wordt het volumeniveau apart ingesteld. Het volumeniveau wordt daarom automatisch aan het volumeniveau van de calamiteitenuitzending of laatst uitgezonden verkeersinformatie aangepast. Na afloop van de calamiteitenuitzending keert de radio terug naar het eerder ontvangen programma en het overeenkomstige volumeniveau.

Functie-instelmodus

E00722500263

U kunt de volgende functies wijzigen:

- AF
- CT
- REG
- TP-S
- PI-S
- Taal van het PTY-display
- SCV

1. Schakel de functie-instelmodus in door de TUNE-knop (6) gedurende ten minste 2 seconden ingedrukt te houden.

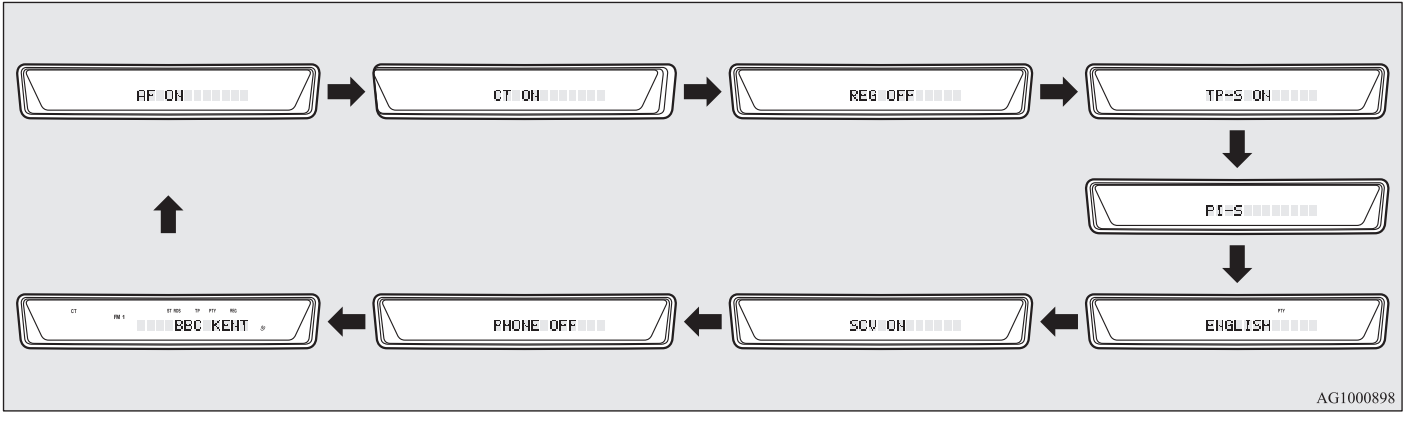

2. Druk herhaaldelijk op de TUNE-knop (6) om de modus te selecteren die u wenst te wijzigen.
   De volgorde is: AF → CT → REG → TP-S → PI-S → Taal van PTY-display → SCV → PHONE → Functie-instelmodus UIT.

OPMERKING

- Hoewel PHONE (telefoon) op het display wordt weergegeven, is deze functie niet beschikbaar.

3. Selecteer de gewenste instelling voor elke modus die in- of uitgeschakeld moet worden zoals hieronder aangegeven.
   De instelling verschijnt op het display.

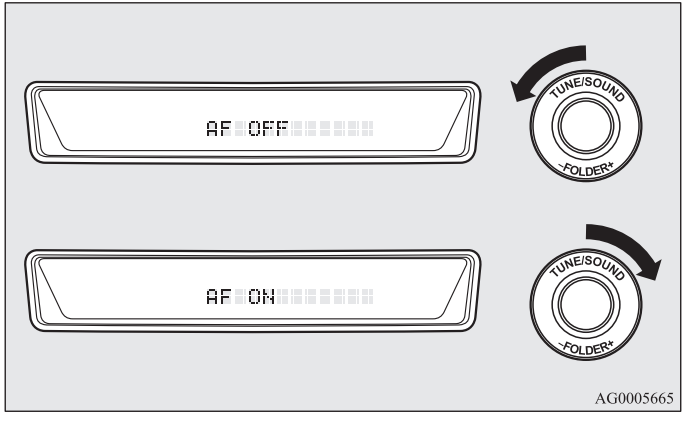

OPMERKING

- Nadat u een modus hebt geselecteerd, kunt u de functie-instelmodus verlaten door een van de onderstaande acties uit te voeren:
  - Druk gedurende ten minste 2 seconden op de TUNE-knop (6).
  - Voer gedurende 10 seconden geen enkele handeling uit.
- Voor instructies om de taal van het PTY-display in te stellen, zie “De taal van het PTY-display wijzigen” op bladzijde 5-53.

Bedieningspaneel en display cd-speler

E00709500787

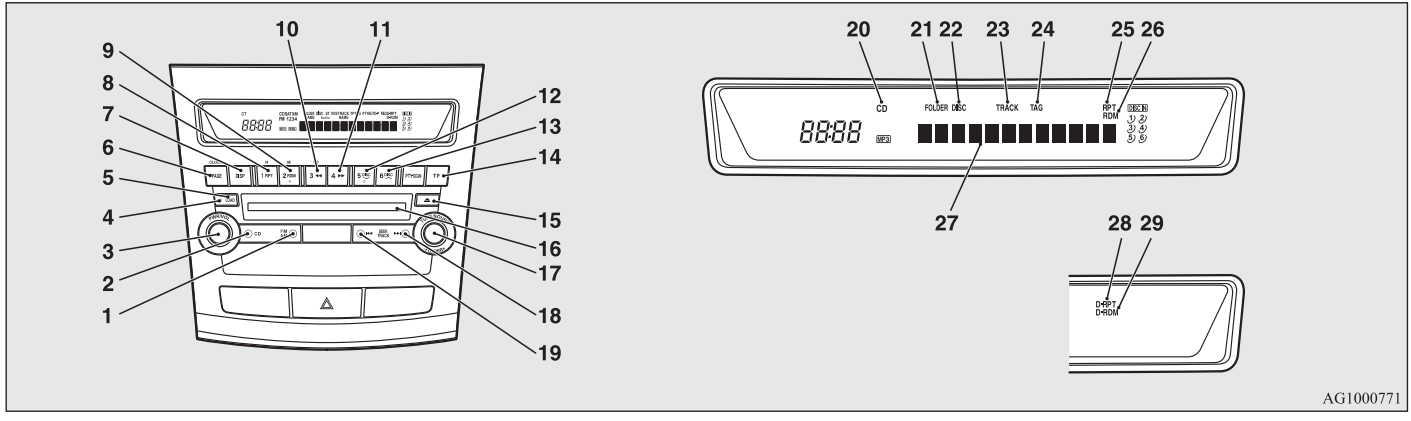

1- AM/FM-toets
2- CD (cd-wisselmodus)-toets
3- PWR (aan/uit)-knop
4- LOAD-indicator
5- LOAD-toets
6- PAGE (titel zoeken)-toets
7- DISP (weergave)-toets
8- RPT (herhalen)-indicator
9- RDM (in willekeurige volgorde afspelen)-indicator
10- ◀◀ (snel terugspoelen)-toets
11- ▶▶ (snel vooruitspoelen)-toets
12- DISC (volgende cd)-toets
13- DISC (vorige cd)-toets
14- SCAN-toets
15- Uitwerptoets
16- Opening cd-speler
17- FOLDER-schakelaar
18- ▶▶I (volgend nummer)-toets
19- I◀◀ (vorig nummer)-toets
20- CD-indicator
21- FOLDER-indicator
22- DISC (cd)-indicator
23- TRACK (nummer)-indicator
24- TAG (tag)-indicator
25- RPT (herhalen)-indicator
26- RDM (in willekeurige volgorde afspelen)-indicator
27- Weergave
28- D-RPT-indicator
29- D-RDM-indicator

Een CD beluisteren

E00709601150

De CD kan worden geplaatst of uitgeworpen door op de LOAD-toets (5) of de uitwerptoets (15) te drukken, ook al is het audiosysteem uitgeschakeld.

1. Druk op de PWR-knop (3) om het audiosysteem aan of uit te zetten. Het audiosysteem wordt ingeschakeld in de laatst gebruikte modus.
2. Druk op de CD-toets (2) om de CD-modus te selecteren. De automatische CD-wisselaar begint met afspelen als er al een CD is geplaatst.
3. Om de CD-speler uit te zetten moet u de PWR-knop (3) indrukken of overschakelen naar radiomodus door op de AM/FM-toets (1) te drukken, of druk op de uitwerptoets (15) om de CD uit te werpen.

OPMERKING

- Zie hoofdstuk “Regelen van de geluidssterkte en de toon” op bladzijde 5-18 en “De toonsterkte instellen” op bladzijde 5-18 voor informatie over het bijstellen van de geluidssterkte en de toon.
- Er kunnen maximaal 6 CD's in de CD-wisselaar worden geplaatst.
- Deze automatische CD-wisselaar kan geen CD's van 8 cm afspelen.
- Zie voor meer informatie over het hanteren van CD's “Hanteren van CD's” op bladzijde 5-76.

CD's plaatsen

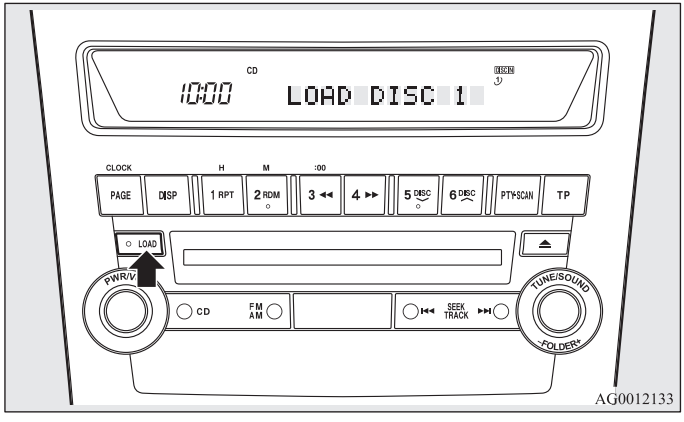

Eén CD plaatsen

1. Druk kort op de LOAD-toets (5).
2. Op het display wordt WAIT (wachten) weergegeven en de automatische CD-wisselaar wordt voorbereid op het plaatsen van een CD.
3. Wanneer de wisselaar is voorbereid, gaat de LOAD-indicator (4) branden en wordt “LOAD DISC No. (1-6)” (laden CD nr. (1-6)) op het display weergegeven.
4. Wanneer een CD in de opening van de wisselaar is geplaatst, begint de wisselaar de CD af te spelen.

OPMERKING

- Als er meerdere openingen zijn, kunt u de gewenste opening kiezen door op de DISC-toetsen (12 of 13) te drukken.

- Als u binnen 15 seconden nadat de wisselaar is voorbereid geen CD plaatst, wordt de stand-bymodus voor het laden uitgeschakeld.

Alle CD's plaatsen

1. Druk gedurende ten minste 2 seconden op de LOAD-toets (5) (totdat u een piepsignaal hoort).
2. De automatische CD-wisselaar selecteert de eerste CD-opening en schakelt over in de stand-bymodus voor het laden.
3. Plaats een CD als “LOAD DISC No. (1-6)” (laden CD nr. (1-6)) op het display wordt weergegeven. De wisselaar selecteert dan de volgende lege opening en schakelt daarna weer over in de stand-bymodus voor het laden.
4. Herhaal de bovenstaande stappen totdat in alle openingen een CD is geplaatst. Na het plaatsen van de laatste CD begint het afspelen.

OPMERKING
- Als u nogmaals op de LOAD-toets (5) drukt terwijl de wisselaar in de stand-bymodus voor het laden staat, wordt de stand-bymodus uitgeschakeld.

CD's uitwerpen

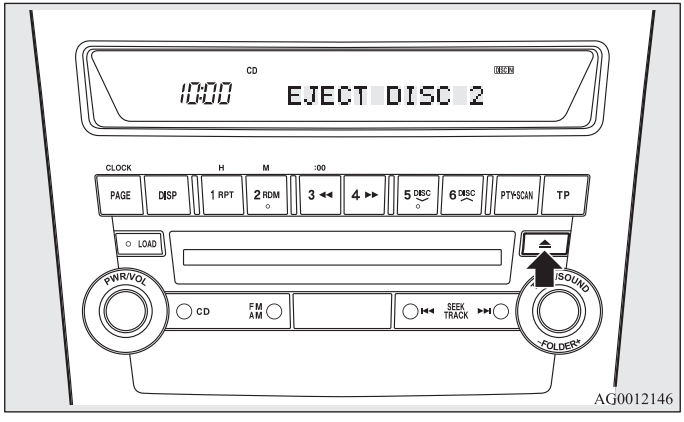

Eén CD uitwerpen
Druk kort op de uitwerptoets (15) om de geselecteerde CD uit te werpen.

OPMERKING
- Als u op de uitwerptoets (15) drukt terwijl “LOAD DISC No. (1-6)” (laden CD nr. (1-6)) op het display wordt weergegeven, wordt de stand-bymodus voor het laden uitgeschakeld en wordt de volgende CD uitgeworpen.
- Als u de uitgeworpen CD niet binnen 15 seconden hebt verwijderd, wordt deze opnieuw geplaatst en wordt de uitwerpmodus uitgeschakeld. De opnieuw geplaatste CD wordt niet afgespeeld.

Alle CD's uitwerpen

1. Druk gedurende ten minste 2 seconden op de uitwerptoets (15) (totdat u een piepsignaal hoort).
2. De geselecteerde CD wordt uitgeworpen. Wanneer u de uitgeworpen CD verwijdert, wordt automatisch de volgende CD uitgeworpen.
3. Herhaal de bovenstaande stappen totdat alle CD's zijn uitgeworpen. De wisselaar schakelt vervolgens over in de stand-bymodus voor het laden.

OPMERKING

- Als u de uitgeworpen CD niet binnen 15 seconden hebt verwijderd, wordt deze opnieuw geplaatst en wordt de uitwerpmodus uitgeschakeld. De opnieuw geplaatste CD wordt niet afgespeeld.

Een gewenste CD selecteren

U kunt de gewenste CD selecteren met behulp van de DISC-toets (12 of 13). De actieve CD wordt op het display aangegeven.

Volgende CD

Druk herhaaldelijk op de DISC-toets (13) totdat het gewenste CD-nummer op het display wordt weergegeven.

Vorige CD

Druk herhaaldelijk op de DISC-toets (12) totdat het gewenste CD-nummer op het display wordt weergegeven.

Een muziek-CD beluisteren

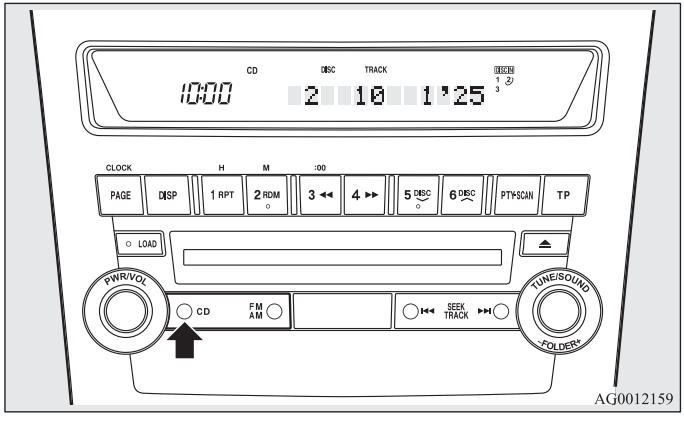

Druk op de CD-toets (2) als er al CD's in de wisselaar zitten. De wisselaar schakelt in de CD-modus en begint met afspelen. Het CD-nummer, het nummer en de afspeeltijd worden op het display weergegeven. De CD's in de wisselaar worden opeenvolgend afgespeeld.

Een CD met MP3-bestanden beluisteren

Met deze automatische CD-wisselaar kunnen MP3-bestanden (MPEG Audio Layer-3) op CD-roms, CD-s (opneembare CD's) en CD-rw's (herschrijfbare CD's) in ISO9660 level 1 en level 2 formaat en de Romeo en Joliet-formaten worden afgespeeld. Op iedere CD is ruimte voor 255 bestanden in maximaal 100 mappen van maximaal 16 lagen. Tijdens het afspelen van MP3-bestanden kan ID3-tag-informatie worden weergegeven. Zie “Weergave CD-tekst en titel MP3-bestand” op bladzijde 5-68 voor informatie over ID3-tags.

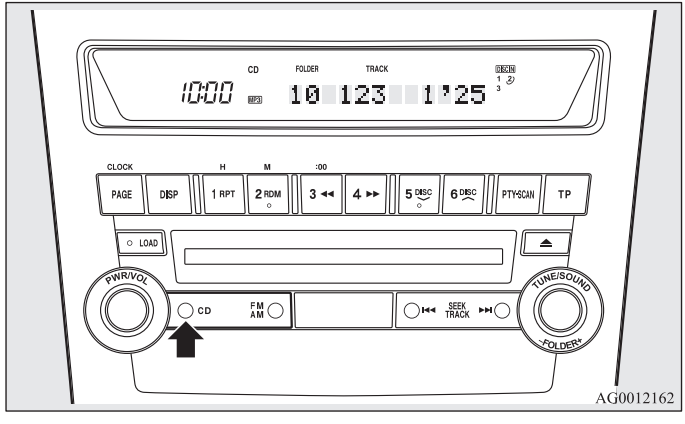

Druk op de CD-toets (2) als er al CD's in de wisselaar zitten. READING (lezen) wordt weergegeven, vervolgens start het afspelen. Het mapnummer, het nummer, de afspeeltijd en de MP3-indicator worden op het display weergegeven.

OPMERKING

- Tijdens het luisteren naar een CD met zowel CD-DA- (compact disc digital audio) als mp3-bestanden, kan er tussen de weergave van de CD-DA- en de MP3-bestanden worden gewisseld door de CD-toets gedurende ten minste 2 seconden ingedrukt te houden (tot een piepsignaal te horen is).
  Zie bladzijde 5-70 voor meer informatie over het aansluiten van externe audiobronnen.
- Bij CD's met zowel CD-DA- als MP3-bestanden, worden de CD-DA-bestanden automatisch als eerste afgespeeld.
- De weergavekwaliteit is afhankelijk van de brandersoftware en de bitrate. Zie voor meer informatie de gebruikershandleiding voor de brandersoftware.
- Afhankelijk van de indeling van de bestanden en mappen op de CD, duurt het mogelijk even voordat het afspelen begint.
- Deze eenheid is niet uitgerust met software voor het converteren en wegschrijven van MP3-bestanden.
- Mogelijk ondervindt u problemen bij het afspelen van MP3-bestanden of het weergeven van informatie van MP3-bestanden die met bepaalde software of CD-branders (CD-R/RW-drives) zijn opgenomen.
- Als er veel mappen en bestanden met andere dan MP3-bestanden zijn, duurt het mogelijk even voordat het afspelen begint.
- Deze eenheid neemt geen MP3-bestanden op.
- Zie “Opmerkingen over CD-R/RW's” op bladzijde 5-78 voor meer informatie.

⚠ OPGELET

- **Bij het afspelen van bestanden die niet in MP-3 formaat zijn opgenomen maar wel de extensie .mp3 hebben, is het mogelijk dat ruis wordt weergegeven en dat de luidsprekers beschadigd worden. Ook uw gehoor kan dan beschadigd raken.**

Volgorde mapselectie/afspelen MP3-bestanden (voorbeeld)

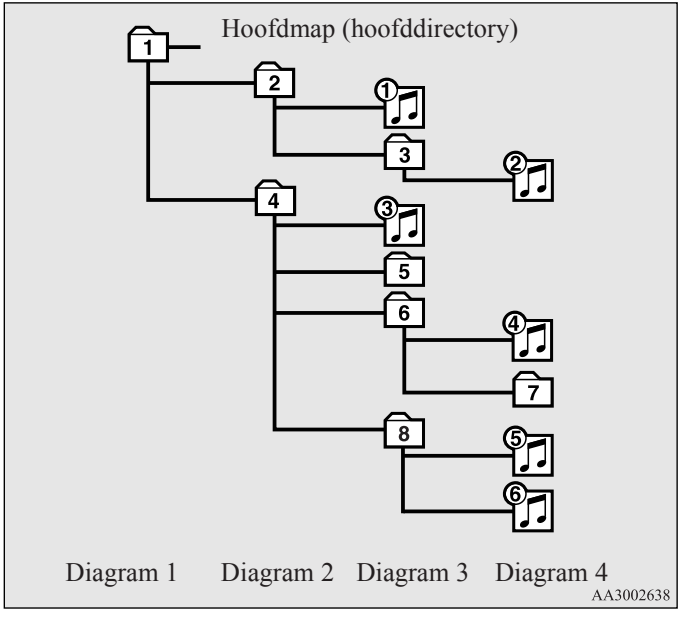

Mapselectie
in de volgorde

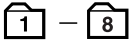

Bestandselectie
in de volgorde

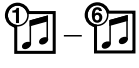

Snel vooruit-/terugspoelen van de CD

Snel vooruitspoelen

De CD wordt vooruitgespoeld zolang de ▶▶-toets (11) wordt ingedrukt.
Het afspelen begint zodra de toets wordt losgelaten.

Snel terugspoelen

De CD wordt teruggespoeld zolang de ◀◀-toets (10) wordt ingedrukt.
Het afspelen begint zodra de toets wordt losgelaten.

Een gewenste map selecteren (alleen voor CD's met MP3-bestanden)

U kunt de gewenste map selecteren door de FOLDER-schakelaar (17) te draaien.

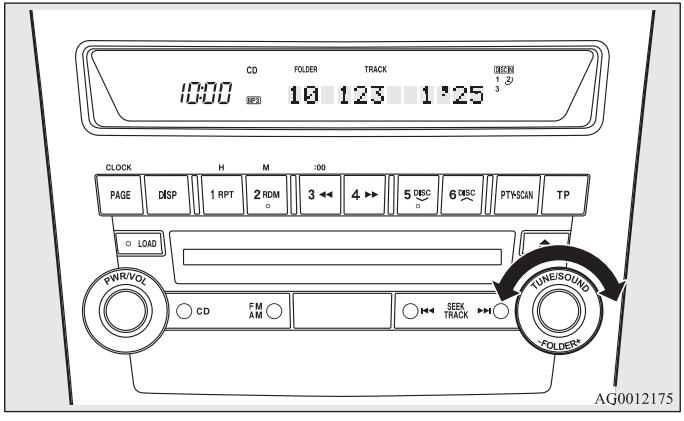

Map omhoog

Draai de FOLDER-knop (17) rechtsom totdat het gewenste mapnummer op het display wordt weergegeven.

Map omlaag

Draai de FOLDER-knop (17) linksom totdat het gewenste mapnummer op het display wordt weergegeven.

Een gewenst nummer selecteren

U kunt nummers op een CD overslaan met de ⏮- of ⏭-toets (19 of 18).

Volgend nummer

Iedere keer dat op de ⏭-toets (18) wordt gedrukt, wordt er een nummer overgeslagen.
Op het display wordt het geselecteerde nummer weergegeven.

Vorig nummer

Iedere keer dat op de ⏮-toets (19) wordt gedrukt, wordt er een nummer overgeslagen.
Op het display wordt het geselecteerde nummer weergegeven.

Nummers herhalen

Een nummer herhalen

Druk op de RPT-toets (8) om hetzelfde nummer te herhalen.
Als de RPT-toets wordt ingedrukt, gaat de RPT-indicator (25) branden.
Druk nogmaals op de toets om deze modus te verlaten.

Een CD herhalen (alleen muziek-CD's)

Druk tijdens het afspelen van een nummer gedurende ten minste 2 seconden op de RPT-toets (8) (totdat u een piepsignaal hoort). De D-RPT-indicator (28) gaat branden en alle liedjes op de CD worden opnieuw afgespeeld.
Druk nogmaals op de toets om deze modus te verlaten.

Liedjes in dezelfde map herhalen (alleen CD's met MP3-bestanden)

Druk tijdens het afspelen van een nummer gedurende ten minste 2 seconden op de RPT-toets (8) (totdat u een piepsignaal hoort). De D-RPT-indicator (28) gaat branden en alle nummers in de huidige map worden opnieuw afgespeeld.
Druk nogmaals op de toets om deze modus te verlaten.

OPMERKING

- Bij CD's met zowel CD-DA- als MP3-bestanden worden in de herhaalmodus alleen bestanden van hetzelfde formaat herhaald (alleen CD-DA-bestanden of alleen MP3-bestanden).

De afspeelvolgorde van de nummers veranderen

Een CD in willekeurige volgorde afspelen (alleen muziek-CD's)
Als de RDM-toets (9) is ingedrukt, gaat de RDM-indicator (26) branden en worden de nummers in willekeurige volgorde afgespeeld. Druk nogmaals op de toets om deze modus te verlaten.

Een map in willekeurige volgorde afspelen (alleen CD's met MP3-bestanden)
Als de RDM-toets (9) is ingedrukt, gaat de RDM-indicator (26) branden en worden de nummers van de huidige map in willekeurige volgorde afgespeeld. Druk nogmaals op de toets om deze modus te verlaten.

In willekeurige volgorde afspelen van alle CD's in de wisselaar (alleen muziek-CD's)
Druk gedurende ten minste 2 seconden op de RDM-toets (9) (totdat u een piepsignaal hoort). De D-RDM-indicator (29) gaat branden en de nummers van alle CD's in de wisselaar worden in willekeurige volgorde afgespeeld. Druk nogmaals op de toets om deze modus te verlaten.

Alle mappen op een CD in willekeurige volgorde afspelen (alleen CD's met MP3-bestanden)
Druk gedurende ten minste 2 seconden op de RDM-toets (9) (totdat u een piepsignaal hoort). De D-RDM-indicator (29) gaat branden en de nummers in alle mappen op de CD worden in willekeurige volgorde afgespeeld. Druk nogmaals op de toets om deze modus te verlaten.

OPMERKING
- Als een CD met MP3-bestanden in de wisselaar is geplaatst, wordt deze CD tijdens het in willekeurige volgorde afspelen van de CD's overgeslagen en wordt de volgende muziek-CD afgespeeld.
- Bij CD's met zowel CD-DA- als MP3-bestanden worden in de herhaalmodus alleen bestanden van hetzelfde formaat herhaald (alleen CD-DA-bestanden of alleen MP3-bestanden).

Het begin van elk nummer vinden op een af te spelen CD

Druk op de SCAN-toets (14). SCAN (scannen) verschijnt op het display en de wisselaar speelt de eerste 10 seconden van elk nummer op de CD af. Tijdens het scannen knippert het nummer op het display.
Druk nogmaals op de toets om deze modus te verlaten.

OPMERKING
- Als alle nummers op de CD gescand zijn, wordt de CD afgespeeld vanaf het begin van het nummer dat werd afgespeeld toen het scannen werd gestart.
- Het scannen wordt afgebroken wanneer u overschakelt naar de radio of een andere CD-functie.

- Bij CD's met zowel CD-DA- als MP3-bestanden worden in de scanmodus alleen bestanden van hetzelfde formaat gelezen (alleen CD-DA-bestanden of alleen MP3-bestanden).

Weergave cd-tekst en titel mp3-bestand

E00725000331

Deze automatische cd-wisselaar kan cd-tekst en titels van mp3-bestanden weergeven, inclusief ID3-tag-informatie.

Cd-tekst

De automatische cd-wisselaar kan cd- en nummertitels weergeven voor cd's met geconverteerde informatie over de cd- en nummertitel. Druk herhaaldelijk op de DISP-toets (7) om in onderstaande volgorde een keuze te maken: cd-titel → nummertitel → normale weergavemodus.

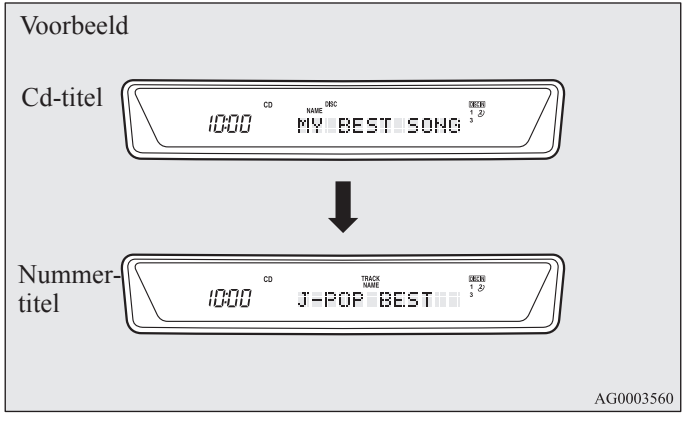

OPMERKING

- Er kunnen maximaal 12 karakters worden weergegeven. Indien een cd- of nummertitel uit meer dan 12 karakters bestaat, druk dan op de PAGE-toets (6) om de volgende 12 karakters weer te geven.
- Als er geen titelinformatie beschikbaar is, wordt NO TITLE op het display weergegeven.
- Karakters die de wisselaar niet kan weergeven, worden als "•" weergegeven.

Mp3-titels

De automatische cd-wisselaar kan map- en nummertitels weergeven voor cd's met opgenomen informatie over de map- en nummertitel. Druk herhaaldelijk op de DISP-toets (7) om in onderstaande volgorde een keuze te maken: maptitel → nummertitel → normale weergavemodus.

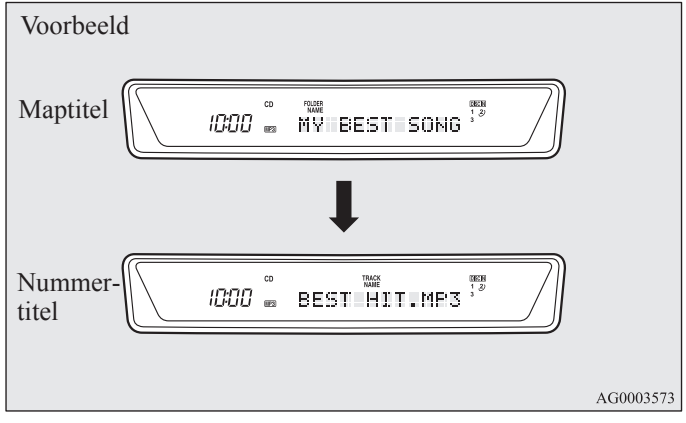

ID3-tag-informatie

De automatische cd-wisselaar kan ID3-tag-informatie weergeven voor bestanden die zijn opgenomen met ID3-tag-informatie.

1. Druk gedurende ten minste 2 seconden op de DISP-toets (7) om de ID3-tag-informatie in te schakelen. De TAG-indicator (24) wordt op het display weergegeven.
2. Druk herhaaldelijk op de DISP-toets om in onderstaande volgorde een keuze te maken: albumtitel → nummertitel → artiestnaam → normale weergavemodus.

OPMERKING

- Druk nogmaals gedurende ten minste 2 seconden op de DISP-toets (7) om de maptitel opnieuw weer te geven.
- Als er geen titelinformatie beschikbaar is, wordt NO TITLE op het display weergegeven.
- Er kunnen maximaal 12 karakters worden weergegeven. Indien een map- of nummertitel of een onderdeel van de ID3-tag-informatie uit meer dan 12 karakters bestaat, druk dan op de PAGE-toets (6) om de volgende 12 karakters weer te geven.
- Maptitels en nummertitels kunnen worden weergegeven tot een lengte van maximaal 32 karakters. Onderdelen van ID3-tag-informatie kunnen worden weergegeven tot een lengte van maximaal 30 karakters.
- Karakters die de wisselaar niet kan weergeven, worden als "•" weergegeven.

*Gebruik van een externe audiobron**

E00732200247

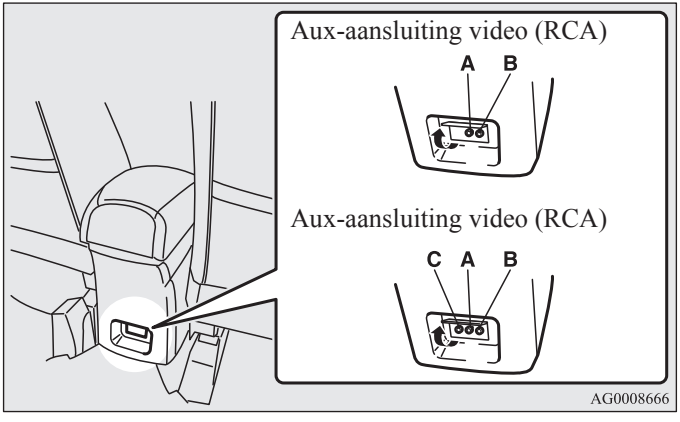

Aux-aansluiting audio (RCA)
A - Linker aansluiting audio-ingang (wit)
B - Rechter aansluiting audio-ingang (rood)
Aux-aansluiting (RCA)
A - Linker aansluiting audio-ingang (wit)
B - Rechter aansluiting audio-ingang (rood)
C - Aansluiting video-ingang (geel)

U kunt via de luidsprekers naar in de handel verkrijgbare audioapparatuur luisteren (zoals een draagbaar audiosysteem), door de audioapparatuur aan te sluiten op de aansluitingen van de audio-ingangen (A of B) (pennen).

OPMERKING

- Raadpleeg de afzonderlijke handleiding van het display voor de achterbank of het Mitsubishi Multi-Communication System voor informatie over het gebruik van de video-ingang (RCA).

De modus van de a/v-ingang inschakelen

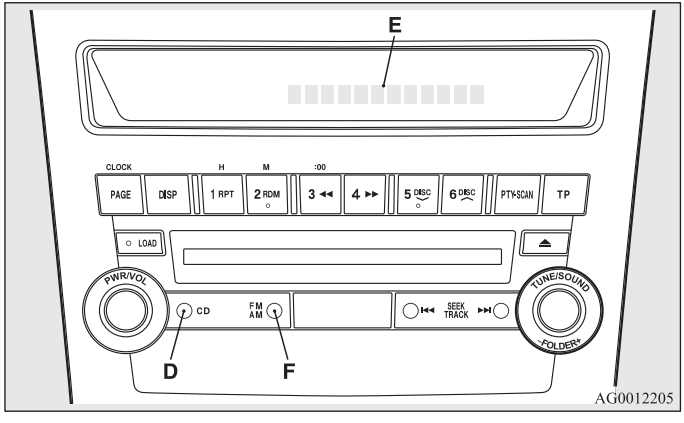

1. Gebruik een in de handel verkrijgbare audiokabel om de audioapparatuur op de aansluiting van de a/v-ingang (A of B) aan te sluiten.

2. **[Auto's met een Premium Sound System]**
   Druk gedurende ten minste 2 seconden op de CD-toets (D).
   Op het display (E) wordt “AUX” weergegeven en vervolgens wordt de audio-ingang ingeschakeld.
   [Auto's met display achter]
   Druk gedurende ten minste 2 seconden op de CD-toets (D).
   Op het display (E) wordt “AUX REAR” weergegeven en vervolgens wordt de audio-ingang ingeschakeld.
   Druk, wanneer het display voor de achterbank is ingeschakeld, op de SOURCE-toets van het display voor de achterpassagiers om de videomodus in te schakelen. (Raadpleeg voor meer informatie de afzonderlijke handleiding van het display voor de achterbank.)
3. Druk op de AM/FM-toets (F) of de CD-toets (D) om de modus van de a/v-ingang uit te schakelen en naar een andere modus over te schakelen.

⚠ *OPGELET*

- **Bedien de aangesloten audioapparatuur niet tijdens het rijden.**
  Hierdoor kunt u afgeleid worden, wat tot een ongeval kan leiden.

OPMERKING
- De aangesloten audioapparatuur kan niet via het audiosysteem van de auto worden bediend.
- Raadpleeg de handleiding van de audioapparatuur voor informatie over het aansluiten en bedienen van de apparatuur.

Afspelen van een CD/DVD via het display voor de achterbank (indien aanwezig)

E00755100054

Het is mogelijk om audiobestanden af te spelen met het display voor de achterbank en de luidsprekers van de auto te gebruiken.

Druk op de CD-toets om de modus display achterbank te selecteren.
Bij elk druk op de CD-toets verandert de modus in de volgende modus in deze volgorde: CD-modus → modus display achterbank → CD-modus.

Met het audiosysteem kunt u de volgende functies van het display voor de achterbank bedienen.

Bron	Bediening
CD	Selectie van nummer
MP3/WMA	Selectie van Map/Nummer
Video-CD	Selectie van Track/Scène
Video-DVD	Selectie van Titel/Hoofdstuk
Audio-DVD	Selectie van Groep/Track

Druk op de TRACK-toets of de FOLDER-toets van het audiosysteem om uw keuze te maken.

OPMERKING
- Kijk voor meer informatie over het display voor de achterbank in de aparte gebruikershandleiding.

*Stuurwieltoetsen voor audiobediening**

E00710000056

De toetsen van de afstandsbediening bevinden zich links op het stuur.
Deze kunnen worden gebruikt als het contactslot in de “ON”- of “ACC”-stand staat.

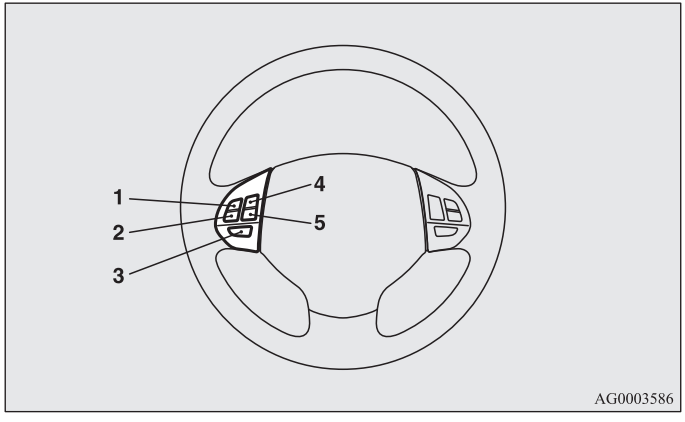

1- Toets volume omhoog
2- Toets volume omlaag
3- Aan-/uit-toets/keuzetoets
4- Toets omhoog zoeken/volgend nummer/snel vooruitspoelen
5- Toets omlaag zoeken/vorig nummer/snel terugspoelen

OPMERKING
- Druk bij het bedienen van de stuurwieltoetsen voor audiobediening nooit meerdere toetsen in.

Het audiosysteem inschakelen

Druk op de aan-/uit-toets (3) om het audiosysteem in te schakelen. Het systeem wordt dan ingeschakeld in de laatst gebruikte modus. Houd de aan-/uit-toets gedurende ten minste 2 seconden totdat u een piepsignaal hoort om het audiosysteem uit te schakelen.

Aanpassen volume

Toets volume omhoog - 1

Zolang de toets wordt ingedrukt, wordt het volume verhoogd.

Toets volume omlaag - 2

Zolang de toets wordt ingedrukt, wordt het volume verlaagd.

Modus selecteren

Druk op de keuzetoets (3) om de gewenste modus te selecteren. De modus wijzigt in de onderstaande volgorde.
FM1 → FM2 → FM3 → MW → LW → CD → FM1

Naar de radio luisteren

Druk op de keuzetoets (3) om de gewenste frequentieband (LW/MW/FM) te selecteren.

Automatisch afstemmen

Toets omhoog zoeken - 4/toets omlaag zoeken - 5

Nadat u op deze toetsen hebt gedrukt, wordt de geselecteerde zender ontvangen.

Een cd beluisteren

Druk op de keuzetoets (3) en selecteer de cd-modus.

Snel vooruit-/terugspoelen van de cd

Druk op de toets snel vooruitspoelen (4) of de toets snel terugspoelen (5) om de cd snel vooruit of terug te spoelen.

Snel vooruitspoelen

U kunt de cd snel vooruitspoelen door de toets snel vooruitspoelen (4) ingedrukt te houden. Zolang de toets wordt ingedrukt, wordt de cd snel vooruitgespoeld.

Snel terugspoelen

U kunt de cd snel terugspoelen door de toets snel terugspoelen (5) ingedrukt te houden. Zolang de toets wordt ingedrukt, wordt de cd snel teruggespoeld.

OPMERKING

- Bij cd's met mp3-bestanden kunnen de nummers in dezelfde map snel vooruit of snel terug te spoelen.

Een gewenst nummer selecteren

Met toets volgend nummer (4) of de toets vorig nummer (5) kunt u het gewenste nummer selecteren.

OPMERKING

- Als u een keer op de toets vorig nummer (5) drukt terwijl er een liedje speelt, keert de cd terug naar het begin van dat liedje.

Storingscodes

E00710100800

AG1000159

Als een storingscode (1) op het display wordt weergegeven, volg dan de handelingen in de onderstaande tabel op.

Weergave storing	Storing	Onderwerp	Oplossing
NO DISC	Er is geen CD geplaatst	Er bevinden zich geen CD's in de speler.	Plaats een CD.
ERROR 01	Leesfout	CD is niet juist geplaatst of er zit condens op CD.	Plaats de CD met het etiket naar boven. Verwijder de condens van de CD.
ERROR 02	Defecte CD	CD is vuil, beschadigd of vervormd, of auto trilt te erg.	Reinig of vervang CD. Probeer opnieuw als trillingen over zijn.
ERROR 03	Defect systeem	Storing in laden of uitwerpen. Plaatsmechanisme is van zijn plaats.	Werp CD uit en plaats opnieuw. Laat systeem nakijken als CD niet geplaatst kan worden.
ERROR HOT	Het audiosysteem is oververhit.	De interne temperatuurbeveiliging is ingeschakeld.	Laat systeem gedurende ongeveer 30 minuten afkoelen.

Weergave storing	Storing	Onderwerp	Oplossing
ERROR	Storing in communicatie of voeding	Storing in communicatie tussen extern apparaat en audiosysteem. Storing in voeding van extern apparaat.	Neem contact op met een officieel MITSUBISHI MOTORS-servicepunt.

Omgaan met cd's

E00723000151

- Gebruik alleen het type cd's met het onderstaande merkteken. (Het afspelen van cd-r's of cd-rw's kan problemen veroorzaken.)

- Door het gebruik van cd's met een speciale vorm, beschadigde cd's (bijvoorbeeld met een scheur) of cd's van slechte kwaliteit (zoals vervormde cd's of cd's met krassen) zoals afgebeeld, raakt de cd-speler mogelijk beschadigd.

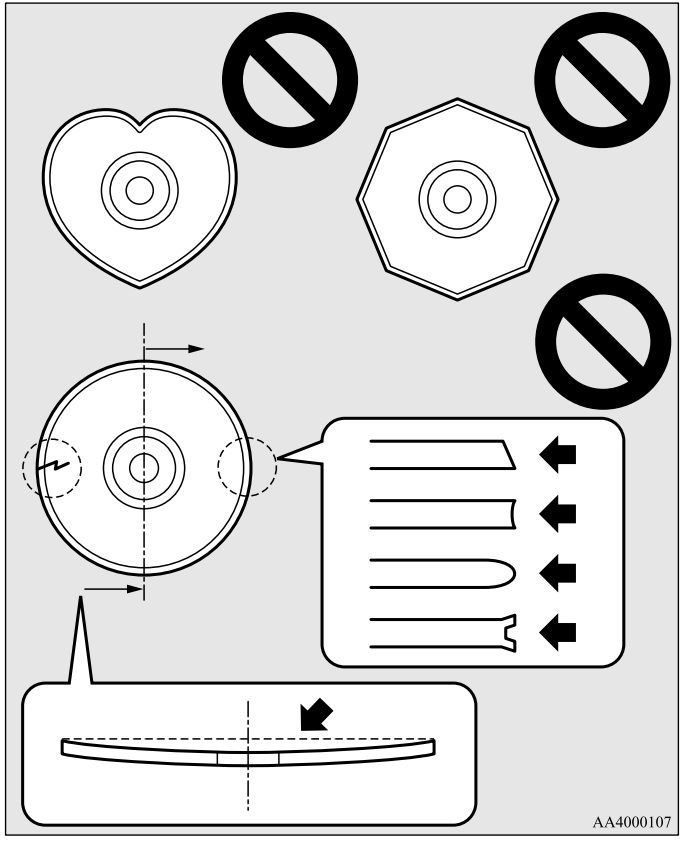

- Onder de volgende omstandigheden kan vocht op de cd's en in het systeem komen waardoor een normale werking onmogelijk wordt.
  - Wanneer het erg vochtig is (bijvoorbeeld als het regent).
  - Wanneer de temperatuur plotseling stijgt, bijvoorbeeld direct nadat de verwarming wordt ingeschakeld bij koud weer.

  Wacht in dit geval totdat het vocht is opgedroogd.
- Wanneer de cd-speler aan zware trillingen onderhevig is, zoals bij het rijden over onverharde wegen, kan dit leiden tot het verspringen van nummers.
- Bewaar cd's altijd in hun eigen doosje. Stel cd's nooit bloot aan direct zonlicht en leg ze ook niet op een plaats met een hoge temperatuur of luchtvochtigheid.
- Raak nooit de kant van de cd aan waarop geen etiket is bevestigd. Anders raakt de cd beschadigd, wat de geluidskwaliteit nadelig beïnvloedt. Houd een cd altijd bij de buitenrand en het gat in het midden vast.
- Gebruik een zachte, schone en droge doek om de cd schoon te maken. Wrijf altijd van het midden naar de buitenrand. Wrijf nooit in een cirkel. Gebruik nooit chemische stoffen zoals benzine, verfverdunner, spuitbusreinigers voor discs of antistatische stoffen om de cd te reinigen.

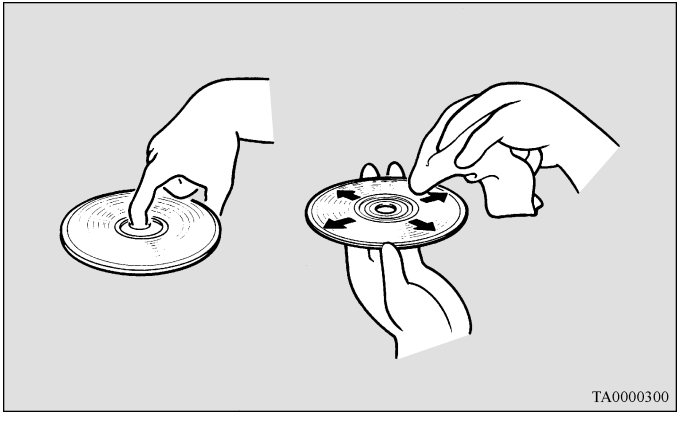

- Gebruik geen balpen, viltstift, potlood, enz. om op het etiket van de cd te schrijven.

- Breng geen extra labels (A) of stickers (B) aan op de cd's. Gebruik ook nooit een cd waarvan het label of de sticker begint los te komen of een cd met bijvoorbeeld lijmresten ten gevolge van een verwijderd label of sticker. Als u dergelijke cd's gebruikt, raakt de cd-speler mogelijk defect en kunt u de cd mogelijk niet uitwerpen.

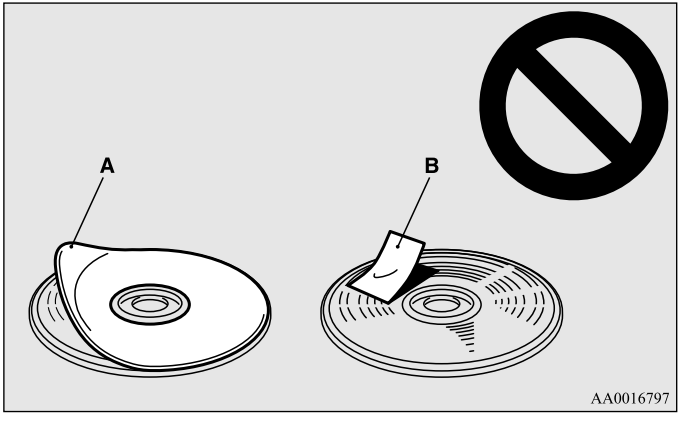

Opmerkingen over cd-r's/rw's

E00725100055

- Mogelijk ondervindt u problemen bij het afspelen van bepaalde cd-r's/cd-rw's die met een cd-brander (CD-R/RW-drives) zijn opgenomen, als gevolg van de opnamekenmerken of van vuil, vingerafdrukken, krassen, enz. op het oppervlak van de cd.
- Cd-r's/cd-rw's zijn minder goed bestand tegen hoge temperaturen en hoge luchtvochtigheid dan gewone muziek-cd's. Als de cd's langdurig in de auto liggen, kunnen ze beschadigd raken en kunnen mogelijk niet meer worden afgespeeld.
- Afhankelijk van de combinatie van de software, de cd-brander (CD-R/RW-drive) en de cd-r/cd-rw, wordt de cd mogelijk niet goed afgespeeld.
- Als de sessie niet is voltooid, kan deze speler de cd-r/cd-rw niet afspelen.
- Deze speler kan geen cd-r's/cd-rw's afspelen met andere gegevens dan CD-DA- of mp3-gegevens (video-cd, enz.).
- Volg de instructies voor het hanteren van cd-r's/cd-rw's.

⚠ *WAARSCHUWING*

- **Als u de cd-speler niet volgens de instructies bedient, kunt u worden blootgesteld aan schadelijke straling. Verwijder nooit de deksel en probeer de cd-speler ook niet zelf te repareren. Binnenin de speler zijn geen onderdelen die door de gebruiker kunnen worden onderhouden. Als de speler niet goed werkt, raden wij u aan deze te laten nakijken.**

Antenne

E00710500312

Dakantenne

Trek de antenne uit totdat u een klik hoort voordat u naar de radio gaat luisteren.

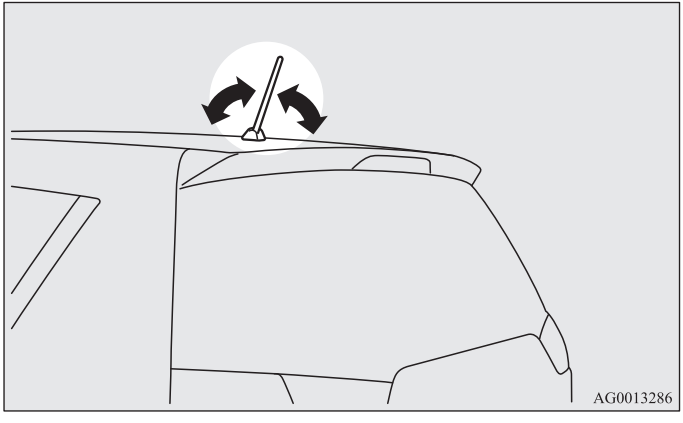

Verwijderen

Draai de staaf (A) tegen de klok in.

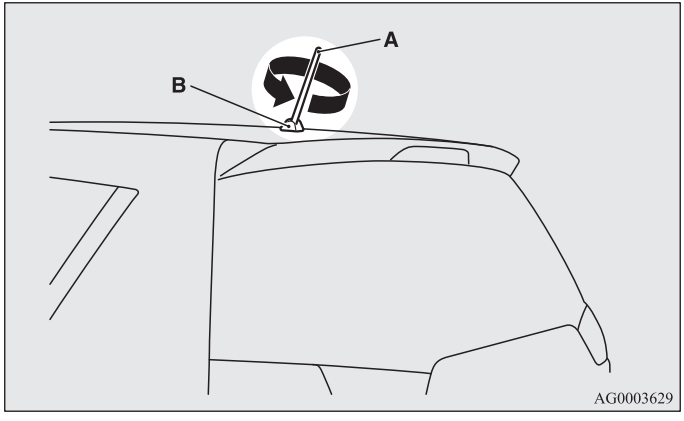

Monteren

Schroef de staaf (A) met de klok mee in de voet (B) tot hij stevig vastzit.

OPMERKING

- Verwijder de dakantenne in de volgende gevallen:
  - Wanneer u de auto door een wasstraat rijdt.
  - Als er een dekzeil over de auto getrokken wordt.
- Alvorens een ruimte met laag plafond binnen te rijden moet u de antenne neerklappen om te voorkomen dat zij het plafond raakt.

*Digitale klok**

E00711800266

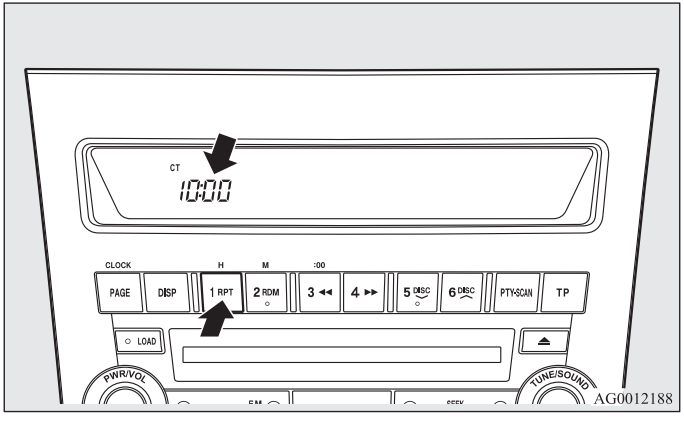

U kunt voor het instellen van de klok kiezen tussen automatisch en handmatig instellen:

Kies de automatische bediening of de handbediening als volgt:

1. Druk op de PWR-schakelaar (A) om de geluidsinstallatie aan te zetten.
2. Ga naar de functie-instelmodus door 2 seconden of langer op de TUNE-schakelaar (B) te drukken.

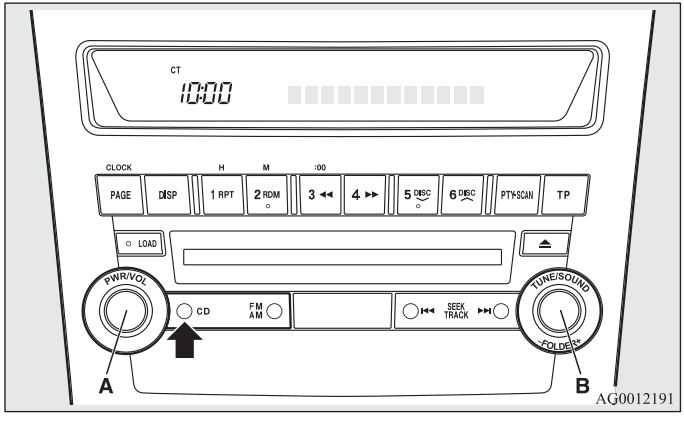

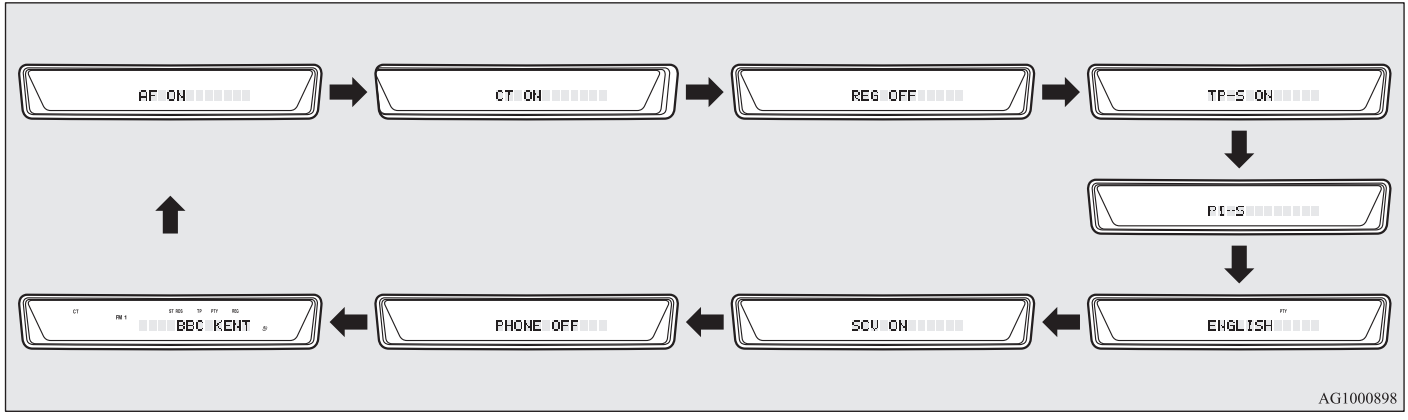

3. Druk herhaaldelijk op de TUNE-schakelaar (B) om de CT-modus (kloktijd) te kiezen.
   De volgorde is: AF → CT → REG → TP-S → PI-S → Taal van PTY-display → SCV → PHONE → Functie-instelmodus UIT.
   (Zie “Functie-instelmodus” op bladzijde 5-31, 5-56.)

OPMERKING

- Hoewel “PHONE” op het display verschijnt, werkt de PHONE-functie niet.

4. Draai de TUNE-schakelaar (B) naar links en naar rechts en kies ON of OFF.

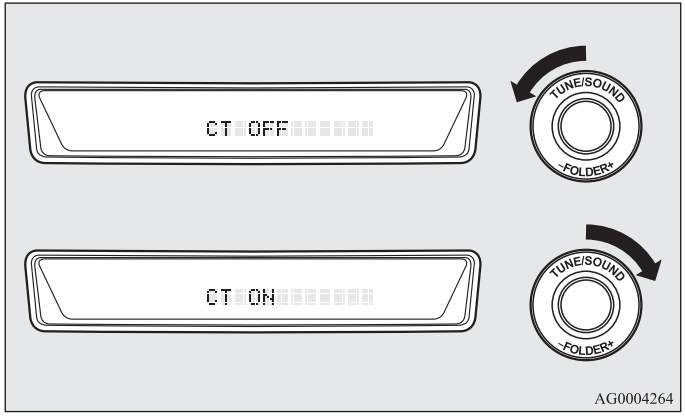

CT ON- Automatische bediening
CT OFF- Handbediening

OPMERKING

- Nadat u een modus heeft gekozen, kunt u de functie-instelmodus verlaten door een van onderstaande stappen uit te voeren:
  - Druk minstens 2 seconden op de TUNE-schakelaar (B).
  - Voer 10 seconden lang geen enkele handeling uit.

Automatische bediening

De automatische bediening kan de plaatselijke tijd automatisch instellen dankzij het signaal van de plaatselijke RDS-zenders. In deze stand wordt CT (A) op het display weergegeven. Zie “Radio-datasysteem (RDS)” op bladzijde 5-24, 5-49.

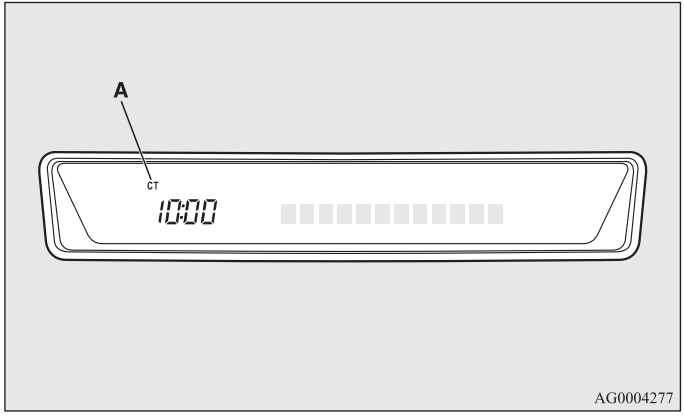

Handbediening

De handbediening is ook beschikbaar in het geval dat de “automatische bediening” een onjuiste tijd aanduidt wanneer nabijgelegen plaatselijke RDS-zenders zich in een vandere tijdzone bevinden. Zie “Radio-datasysteem (RDS)” op bladzijde 5-24, 5-49.

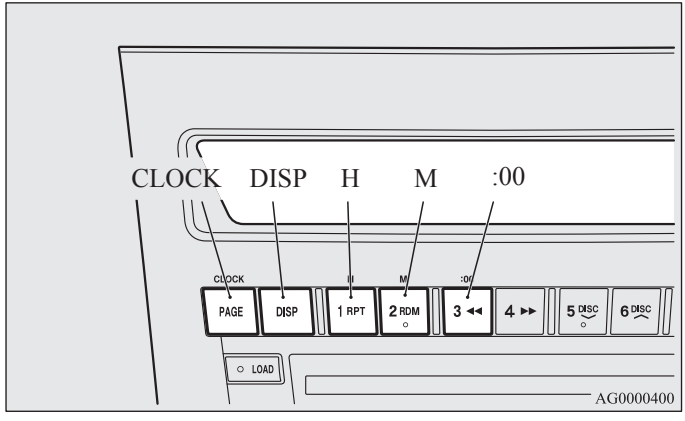

Om de tijd in te stellen moet u op de verschillende toetsen drukken, zoals hieronder beschreven wordt.

1. Houd de CLOCK-toets ingedrukt totdat het tijddisplay knippert.
2. Druk op de juiste toetsen om de tijd in te stellen.

“H”-toets -	Om het uur in te stellen
“M”-toets -	Om de minuten in te stellen
“:00”-toets -	Om de minuten op nul te zetten
10:00 - 10:29.....	wordt 10:00:00
10:30 - 10:59.....	wordt 11:00

3. Druk als de tijd is ingesteld op de DISP-toets en de tijdsweergave stopt met knipperen.
   Wanneer de tijd is ingesteld, stopt het knipperen automatisch.

OPMERKING

- Als de accukabels bijvoorbeeld voor reparatie zijn losgenomen, moet na het aansluiten van de accukabels de tijd opnieuw worden ingesteld.
- De digitale klok heeft geen secondendisplay. Wanneer de “minuten”-weergave is ingesteld en op nul teruggezet, begint de klok bij nul seconden voor de gekozen minuut.

*Handsfree interface-systeem voor Bluetooth®-telefoon met spraakherkenning**

E00726000107

Het handsfree interface-systeem voor Bluetooth®-telefoons met spraakherkenning maakt gebruik van Bluetooth ® draadloze communicatie. Met dit systeem kunt u in uw auto handsfree bellen met een mobiele telefoon met Bluetooth®-ondersteuning.
Het systeem is uitgerust met een functie voor spraakherkenning, waardoor u handsfree kunt bellen via bepaalde spraakcommando's of met eenvoudige schakelaarbediening.

Het handsfree interface-systeem voor Bluetooth®-telefoons met spraakherkenning kan worden gebruikt als het contactslot in de “ON”-stand of de “ACC”-stand staat.

Sluit uw mobiele telefoon met Bluetooth®-ondersteuning aan op het handsfree interface-systeem voor Bluetooth®-telefoons met spraakherkenning om het systeem te gebruiken. Zie “Een mobiele telefoon koppelen” op bladzijde 5-95.

⚠ WAARSCHUWING

- **Hoewel u met het handsfree interface-systeem voor Bluetooth®-telefoons met spraakherkenning handsfree kunt telefoneren, dient u er altijd voor te zorgen dat u tijdens het gesprek niet afgeleid raakt van het verkeer.**
  Alles wat u afleidt van het veilig besturen van de auto, dus ook het gebruik van een mobiele telefoon, verhoogt de kans op een ongeval. Stel u op de hoogte van en houd u aan de plaatselijke wetgeving met betrekking tot het gebruik van een mobiele telefoon tijdens het rijden.

OPMERKING

- Als het contactslot in de “ACC”-stand blijft staan, wordt de voedingsspanning na verloop van tijd automatisch uitgeschakeld en kunt u niet langer gebruik maken van de Bluetooth® telefoon met spraakherkenning. De spanning wordt weer ingeschakeld als het contactslot uit de “ACC”-stand wordt gezet. Zie Automatische uitschakelfunctie van het contactslot in de “ACC”-stand op bladzijde 4-16.
- Als de accu van uw mobiele telefoon leeg is of als de telefoon uit staat, kan het handsfree interface-systeem voor Bluetooth®-telefoons met spraakherkenning niet worden gebruikt.
- Handsfree bellen is niet mogelijk in gebieden waar geen dekking is of waar de telefoon geen bereik heeft.

Bluetooth® is een geregistreerd handelsmerk van BLUETOOTH SIG, INC.

Stuurwieltoetsen

E00727200018

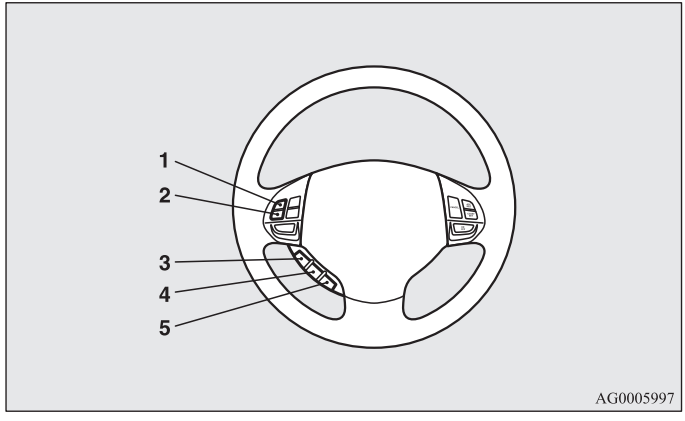

1- Toets volume omhoog
2- Toets volume omlaag
3- Toets SPEECH
4- Toets PICK-UP
5- Toets HANG-UP

Toets volume omhoog

Druk op deze toets om het volume te verhogen.

Toets volume omlaag

Druk op deze toets om het volume te verlagen.

Toets SPEECH

- Druk op deze toets om de modus voor spraakherkenning te wijzigen.
  Zolang het systeem in de modus voor spraakherkenning staat, wordt “Listening” (luisteren) op het audiodisplay weergegeven.
- Als u kort op de toets drukt terwijl de modus voor spraakherkenning is ingeschakeld, wordt spraakweergave onderbroken en kunt u gesproken aanwijzingen geven.
  Als u de toets langer indrukt, wordt de modus voor spraakherkenning uitgeschakeld.
- Als u de toets tijdens een gesprek kort indrukt, wordt spraakherkenning ingeschakeld en kunt u gesproken aanwijzingen geven.

Toets PICK-UP

- Druk op deze toets als u wordt gebeld en de oproep wilt beantwoorden.
- Wanneer tijdens een gesprek een tweede oproep wordt ontvangen, druk dan op deze toets om de eerste gesprekspartner in de wacht te zetten en de nieuwe oproep te beantwoorden.
  - In dergelijke gevallen kunt u tussen de gesprekspartners overschakelen door kort op de toets te drukken. De ene gesprekspartner wordt in de wacht gezet wanneer u naar de andere gesprekspartner overschakelt.

- Druk om in dergelijke gevallen een derde gesprekspartner toe te laten op de toets SPEECH om de modus voor spraakherkenning in te schakelen en zeg vervolgens “Join call” (aan het gesprek deelnemen).

Toets HANG-UP

- Druk op deze toets als u wordt gebeld en de oproep wilt weigeren.
- Druk tijdens een gesprek op deze toets om het huidige gesprek te beëindigen.
  Wanneer een andere gesprekspartner in de wacht staat of als er een nieuwe oproep wordt ontvangen, schakelt u naar dat gesprek over.

OPMERKING

- Wanneer u op de toets SPEECH drukt om de modus voor spraakherkenning in te schakelen bij een aan het systeem gekoppelde mobiele telefoon, wordt de huidige informatie van de mobiele telefoon, zoals “levensduur accu”, “signaalsterkte” of “roaming”, op het audiodisplay weergegeven.* (Zie “Een mobiele telefoon aansluiten” op bladzijde 5-95.)
  *: Sommige mobiele telefoons sturen deze informatie niet naar het handsfree interface-systeem voor Bluetooth®-telefoons met spraakherkenning.
- Alleen wanneer het in de wacht zetten en het voeren van gesprekken met drie gesprekspartners door uw mobiele telefoon worden ondersteund, kunnen dergelijke diensten door het handsfree interface-systeem voor Bluetooth®-telefoons met spraakherkenning worden gebruikt.

Functie voor spraakherkenning

E00727300093

Het handsfree interface-systeem voor Bluetooth®-telefoons beschikt over spraakherkenning. Uw stem wordt herkend via een microfoon in de interieurverlichting (voor), waardoor u handsfree kunt bellen door middel van gesproken aanwijzingen.
Spraakherkenning is beschikbaar voor Engels, Spaans, Frans, Duits en Italiaans. De fabrieksinstelling is Engels.
Sommige van de onderstaande gesproken aanwijzingen hebben een aantal alternatieve aanwijzingen. Zie “Aanwijzingen en alternatieven” op bladzijde 5-111 voor een overzicht van de gesproken aanwijzingen in elke taal en de overeenkomstige alternatieve aanwijzingen.

OPMERKING

- Als de door u gegeven aanwijzing anders is dan de vastgelegde aanwijzing of niet herkend wordt door omgevingsgeluiden en dergelijke, wordt u door het handsfree interface-systeem voor Bluetooth®-telefoons met spraakherkenning maximaal drie keer gevraagd om de aanwijzing nogmaals te geven.

De taal selecteren

U kunt de taal op twee manieren wijzigen.

OPMERKING

- Hoe meer gegevens in het telefoonboek zijn opgenomen, hoe langer het duurt om de taal te wijzigen.

Wijzig de taal via het commando “Language” (taal)

1. Druk op de toets SPEECH.
2. Zeg “Setup” (instellingen).
3. Zeg “Language.” (Taal)
4. De stembegeleiding zegt “Select a language: English, Spanish, French, German or Italian” (Selecteer een taal: Engels, Spaans, Frans, Duits of Italiaans). Noem de gewenste taal. (Zeg bijvoorbeeld: “English” (Engels).
5. De stembegeleiding zegt “English (Spanish, French, German or Italian) selected. Is this correct?” (Engels (Spaans, Frans, Duits of Italiaans) geselecteerd. Is dit juist?). Zeg “Yes” (Ja) om te beginnen met het wijzigen van de taal. Zeg “No” (Nee) om terug te keren naar stap 4.
6. Wanneer de stembegeleiding zegt “English (Spanish, French, German or Italian) selected” (Engels (Spaans, Frans, Duits, Italiaans) geselecteerd), wordt het wijzigen van de taal voltooid en keert het systeem terug naar het hoofdmenu.

Het systeem herkent het door u aangegeven commando en wijzigt de taal

Zeg in het hoofdmenu

English (**Français**, **Español**, **Deutsch** of **Italiano**)

en de handsfree Bluetooth® interface met spraakherkenning herkent het commando in de desbetreffende taal en vraagt of u de taal wilt wijzigen in die taal.

1. De stembegeleiding zegt “Would you like to change the language to English (Spanish, French, German or Italian)?” (Wilt u de taal wijzigen in Engels (Spaans, Frans, Duits of Italiaans)?)
2. Als u “Yes” (Ja) zegt, zegt de stembegeleiding “Please Wait, Switching to English (Spanish, French, German or Italian) Phone Book” (Een ogenblik geduld. Telefoonboek Engels (Spaans, Frans, Duits of Italiaans) wordt ingeschakeld) en wordt de taal gewijzigd.
   Zeg “No” (Nee) als u de taal niet wilt wijzigen.
3. Wanneer de stembegeleiding zegt “English (Spanish, French, German or Italian) selected” (Engels (Spaans, Frans, Duits, Italiaans) geselecteerd), wordt het wijzigen van de taal voltooid en keert het systeem terug naar het hoofdmenu.

Functie voor het registreren van gebruikersprofielen

E00727400094

Met het handsfree interface-systeem voor Bluetooth®-telefoons met spraakherkenning kan een gebruikersprofiel worden geregistreerd om per persoon per taal een stemprofiel aan te maken.

Uw stemkenmerken en uitspraak worden in dit stemprofiel geregistreerd. Hierdoor kan het handsfree interface-systeem voor Bluetooth®-telefoons met spraakherkenning uw gesproken aanwijzingen gemakkelijker herkennen.

U kunt een geregistreerd stemprofiel op elk gewenst moment in- of uitschakelen.

Registreren van gebruikersprofielen

Het registreren van een gebruikersprofiel duurt ongeveer 10 - 15 minuten.

Volg voor het beste resultaat de procedure terwijl u in de bestuurdersstoel en in een rustige omgeving zit (als het niet regent en waait en de ruiten van de auto gesloten zijn).

Volg de onderstaande procedure voor het registreren van een gebruikersprofiel.

1. Zet uw auto op een veilige plaats stil, zet de versnellingspook in de neutraalstand (handgeschakelde versnellingsbak) of de keuzehendel in de stand “P” (parkeren) (automatische of continu variabele transmissie) en trek de handrem aan.

OPMERKING

- Alleen wanneer de auto geparkeerd is, kan een gebruikersprofiel worden geregistreerd. Parkeer de auto op een veilige plaats alvorens een gebruikersprofiel te selecteren.
- Schakel uw telefoon tijdens het registreren van het gebruikersprofiel uit om te voorkomen dat het proces wordt verstoord.

2. Druk op de toets SPEECH.
3. Zeg “Voice training” (stem inleren).
4. De stembegeleiding zegt “This operation must be performed in a quiet environment while the vehicle is stopped. See the owner’s manual for the list of required training phrases. Press and release the SPEECH button when you are ready to start. Press and hold the HANG-UP button to cancel at any time”. (Deze procedure moet worden uitgevoerd in een rustige omgeving terwijl de auto stilstaat. Zie het instructieboekje voor een lijst van de vereiste inleerzinnen. Druk op de toets SPEECH wanneer u wilt beginnen. U kunt de procedure te allen tijde annuleren door de toets HANG-UP ingedrukt te houden.) Druk op de toets SPEECH om de procedure voor het registreren van een gebruikersprofiel te starten.

OPMERKING

- Als u niet binnen 3 minuten na het indrukken van de toets SPEECH met de procedure voor het registreren van een gebruikersprofiel bent begonnen, wordt de functie voor het registreren onderbroken.
  De stembegeleiding zegt “Speaker Enrollment has timed out” (registreren van gebruikersprofiel is onderbroken). Er is een geluidssignaal te horen en de modus voor spraakherkenning wordt uitgeschakeld.
- Oproepen die tijdens het registreren van een gebruikersprofiel binnenkomen, kunnen niet worden beantwoord.

5. Fase 1 wordt door de stembegeleiding opgeroepen. Herhaal de overeenkomstige zin uit het overzicht “Commando's registratie” op bladzijde 5-123.
   Het systeem registreert uw stem en gaat vervolgens verder met de registratie van het volgende commando. Ga hiermee door totdat alle zinnen zijn geregistreerd.

OPMERKING

- Druk op de toets SPEECH om de laatste gesproken aanwijzing te herhalen.
- Als u de toets HANG-UP binnen 5 seconden na het oplezen van een profielnummer door de stembegeleiding indrukt, klinkt er een pieptoon en stopt het registreren van een gebruikersprofiel.

6. Nadat alle gesproken aanwijzingen zijn opgelezen, zegt de stembegeleiding “Speaker Enrollment is complete” (registreren van gebruikersprofiel is voltooid). Het systeem beëindigt het registreren van een gebruikersprofiel en keert terug naar het hoofdmenu.

OPMERKING

- Door het voltooien van het registreren van een gebruikersprofiel wordt automatisch het stemprofiel ingeschakeld.
- De commando's “Help” en “Cancel” (annuleren) werken niet in deze stand.

In- en uitschakelen van het stemprofiel en het inleren

U kunt een geregistreerd stemprofiel op elk gewenst moment in- of uitschakelen.
U kunt het systeem ook opnieuw inleren.
Gebruik hiervoor de volgende procedure.

1. Druk op de toets SPEECH.
2. Zeg “Voice training” (stem inleren).
3. Als u het registreren van een gebruikersprofiel al eens hebt voltooid, zegt de stembegeleiding “Enrolment is enabled. Would you like to disable or retrain?” (Registreren is ingeschakeld. Wilt u dit uitschakelen of opnieuw inleren?) of “Enrolment is disabled. Would you like to enable or retrain?” (Registreren is uitgeschakeld. Wilt u dit inschakelen of opnieuw inleren?)
4. Wanneer registratie is ingeschakeld, is het stemprofiel ingeschakeld. Wanneer registratie is uitgeschakeld, is het stemprofiel uitgeschakeld. Geef het door u gewenste commando.
   Zeg “Retrain” (opnieuw inleren) om de procedure voor het registreren van het gebruikersprofiel te starten en een nieuw stemprofiel aan te maken. (Zie “Registreren van gebruikersprofielen” op bladzijde 5-88.)

OPMERKING

- Als u “Retrain” zegt, gaat u verder met stap 4 van “Registreren van gebruikersprofielen”. Zet uw auto op een veilige plaats stil, zet de versnellingspook in de neutraalstand (handgeschakelde versnellingsbak) of de keuzehendel in de stand “P” (parkeren) (automatische of continu variabele transmissie) en trek de handrem aan. Als u de auto niet hebt stilgezet en de versnelling in respectievelijk in 'N' of 'P' hebt gezet, is het niet mogelijk om een gebruikersprofiel te registreren. De stembegeleiding zegt “This operation must be performed in a quiet environment while the vehicle is stopped” (deze procedure moet worden uitgevoerd in een rustige omgeving terwijl de auto stilstaat) en het systeem keert terug naar het hoofdmenu.

Helpfunctie

E00727700013

Het handsfree interface-systeem voor Bluetooth®-telefoons met spraakherkenning is voorzien van een helpfunctie.
Wanneer u “Help” (help) zegt terwijl het systeem op een gesproken aanwijzing wacht, geeft het systeem u een lijst van commando's die u kunt gebruiken.

Annuleren

E00727800043

Er zijn twee manieren om te annuleren. Als u in het hoofdmenu zit, zegt u “Cancel” (annuleren) om het handsfree interface-systeem met Bluetooth®-telefoons te verlaten. Als u elders in het systeem zit, zegt u “Cancel” (annuleren) om terug te keren naar het hoofdmenu.

MUTE-functie

E00727900015

U kunt tijdens een gesprek te allen tijde de microfoon van de auto dempen.
U kunt de MUTE-functie inschakelen en de microfoon dempen door op de toets SPEECH te drukken en vervoglens “Mute” (dempen) te zeggen.
U kunt de MUTE-functie en het dempen van de microfoon uitschakelen door op dezelfde manier “Mute off” (dempen uitschakelen) te zeggen.

Functie-instelling bevestigen

E00728000013

Het handsfree interface-systeem voor Bluetooth®-telefoons met spraakherkenning is voorzien van een bevestigingsfunctie.
Wanneer de bevestigingsfunctie is ingeschakeld, hebt u meer mogelijkheden dan gebruikelijk om een commando te bevestigen wanneer u de verschillende instellingen van het handsfree interface-systeem voor Bluetooth®-telefoons met spraakherkenning worden bewerkt. Hierdoor wordt de kans kleiner dat een instelling onbedoeld wordt gewijzigd.
De bevestigingsfunctie kan via de onderstaande procedure worden in- en uitgeschakeld.

1. Druk op de toets SPEECH.
2. Zeg “Setup” (instellingen).
3. Zeg “Confirmation prompts” (bevestigingsverzoeken).
4. De stembegeleiding zegt “Confirmation prompts are <on/off>. Would you like to turn confirmation prompts <off/on>” (Bevestigingsverzoeken <aan/uit>. Wilt u de bevestigingsverzoeken <uitschakelen/inschakelen>?).
   Zeg “Yes” (ja) om de instelling te wijzigen of “No” (nee) om de huidige instelling te behouden.
5. De stembegeleiding zegt “Confirmation prompts are <off/on>” (Bevestigingsverzoeken <aan/uit>) en het systeem keert terug naar het hoofdmenu.

Beveiligingsfunctie

E00728100014

U kunt uit het oogpunt van beveiliging een wachtwoord instellen voor het handsfree interface-systeem voor Bluetooth®-telefoons met spraakherkenning.
Wanneer de beveiligingsfunctie is ingeschakeld, dient u een 4-cijferig wachtwoord in te spreken om alle functies, behalve de ontvangst, van het handsfree interface-systeem voor Bluetooth®-telefoons met spraakherkenning te gebruiken.

Het wachtwoord instellen

E00728200015

Volg onderstaande procedure om door het instellen van een wachtwoord de beveiligingsfunctie in te schakelen.

1. Druk op de toets SPEECH.
2. Zeg “Setup” (instellingen).
3. Zeg “Password” (wachtwoord).
4. De stembegeleiding zegt “Password is disabled. Would you like to enable it?” (Wachtwoord is uitgeschakeld. Wilt u het inschakelen?) Antwoord “Yes” (ja).
   Antwoord “No” (nee) om het instellen van het wachtwoord te annuleren en terug te keren naar het hoofdmenu.
5. De stembegeleiding zegt “Please say a 4-digit password. Remember this password. It will be required to use this system” (Noem een 4-cijferig wachtwoord. Onthoud dit wachtwoord. U hebt het nodig om dit systeem te kunnen gebruiken.). Noem 4 cijfers tussen 0 en 9 om het wachtwoord in te voeren.
6. Ter bevestiging vraagt de stembegeleiding “Password <4-digit password>. Is this correct?” (Wachtwoord <4-cijferig wachtwoord>. Is dit juist?). Antwoord “Yes” (ja).
   Antwoord “No” (nee) om terug te keren naar het invoeren van het wachtwoord in stap 5.
7. Wanneer de registratie van het wachtwoord is voltooid, zegt de stembegeleiding “Password is enabled” (wachtwoord is ingeschakeld) en keert het systeem terug naar het hoofdmenu.

Invoeren van het wachtwoord

E00728300016

Als een wachtwoord is ingesteld, de beveiligingsfunctie is ingeschakeld en de toets SPEECH wordt ingedrukt om de modus voor spraakherkenning in te schakelen, zegt de stembegeleiding “Hands-free System is locked. State the password to continue” (Handsfreesysteem is vergrendeld. Noem het wachtwoord om verder te gaan.). Noem het 4-cijferige wachtwoord om het wachtwoord in te voeren.
Als het ingevoerde wachtwoord onjuist is, zegt de stembegeleiding “Incorrect Password. Please try again” (Onjuist wachtwoord. Probeer het opnieuw.). Voer het juiste wachtwoord in.

OPMERKING

- Ook wanneer de beveiligingsfunctie is ingeschakeld, kunt u zonder een wachtwoord in te voeren nog noodoproepen plaatsen.
  Nadat de stembegeleiding “Hands-free System is locked. State the password to continue” (Handsfreesysteem is vergrendeld. Noem het wachtwoord om verder te gaan.) zegt, zegt u “Emergency” (noodgeval). De functie voor het maken van noodoproepen is nu beschikbaar. (Zie “Noodoproepen” op bladzijde 5-102.)
- U kunt het wachtwoord zo vaak u wilt opnieuw invoeren.
- Indien u uw wachtwoord vergeten bent, zegt u “Cancel” (annuleren) om de modus voor inspreken te verlaten en gaat u vervolgens naar een officieel MITSUBISHI-servicepunt.

Uitschakelen van het wachtwoord

E00728400017

Volg onderstaande procedure om door het uitschakelen van het wachtwoord de beveiligingsfunctie uit te schakelen.

1. Druk op de toets SPEECH.
2. Zeg “Setup” (instellingen).
3. Zeg “Password” (wachtwoord).
4. De stembegeleiding zegt “Password is enabled. Would you like to disable it?” (Wachtwoord is ingeschakeld. Wilt u het uitschakelen?) Antwoord “Yes” (ja).
   Antwoord “No” (nee) om het uitschakelen van het wachtwoord te annuleren en terug te keren naar het hoofdmenu.
5. Wanneer het uitschakelen van het wachtwoord is voltooid, zegt de stembegeleiding “Password is disabled” (wachtwoord is uitgeschakeld) en keert het systeem terug naar het hoofdmenu.

Een mobiele telefoon koppelen

E00728500063

Sluit uw mobiele telefoon met Bluetooth®-ondersteuning aan op het handsfree interface-systeem voor Bluetooth®-telefoons met spraakherkenning om het systeem te gebruiken.

Er kunnen maximaal zeven mobiele telefoons met Bluetooth®-ondersteuning in het handsfree interface-systeem voor Bluetooth®-telefoons met spraakherkenning worden opgeslagen. Van alle geregistreerde mobiele telefoons wordt echter die met de hoogste prioriteit automatisch aan het handsfree interface-systeem voor Bluetooth®-telefoons met spraakherkenning gekoppeld.

OPMERKING

- Mogelijk zijn bepaalde mobiele telefoons met Bluetooth®-ondersteuning niet geschikt voor het handsfree interface-systeem voor Bluetooth®-telefoons met spraakherkenning.

Volg de onderstaande procedure om een mobiele telefoon met Bluetooth®-ondersteuning aan het handsfree interface-systeem voor Bluetooth®-telefoons met spraakherkenning te koppelen.

1. Zet uw auto op een veilige plaats stil, zet de versnellingspook in de neutraalstand (handgeschakelde versnellingsbak) of de keuzehendel in de stand “P” (parkeren) (automatische of continu variabele transmissie) en trek de handrem aan.

OPMERKING

- Alleen als de auto geparkeerd is, kan een mobiele telefoon met Bluetooth®-ondersteuning aan het handsfree interface-systeem voor Bluetooth®-telefoons worden gekoppeld. Zet uw auto op een veilige plaats stil alvorens een mobiele telefoon aan het systeem te koppelen.

2. Druk op de toets SPEECH.
3. Zeg “Setup” (instellingen).
4. Zeg “Pairing options” (koppelopties).
5. De stembegeleiding zegt “Do you want to Pair a phone, delete a phone or list paired phones?” (Wilt u een telefoon koppelen, wissen of gekoppelde telefoons weergeven?). Zeg “Pair a phone” (telefoon koppelen).

OPMERKING

- Er kunnen maximaal 7 mobiele telefoons met Bluetooth®-ondersteuning worden opgeslagen.
  Als er al 7 telefoons zijn opgeslagen, wis dan een telefoon en koppel vervolgens de nieuwe. (Zie “Een telefoon wissen” op bladzijde 5-99.)

6. Nadat de stembegeleiding “Please say a 4-digit pairing code” (noem een 4-cijferige koppelcode) heeft uitgesproken, noemt u een 4-cijferig getal. Het 4-cijferige getal wordt als koppelcode voor de telefoon opgeslagen.
   Wanneer de bevestigingsfunctie is ingeschakeld, bevestigt het systeem of het genoemde getal wordt geaccepteerd. Antwoord “Yes” (ja).
   Zeg “No” (nee) om terug te keren naar de selectie van de koppelcode.

OPMERKING

- De hier ingevoerde koppelcode wordt alleen gebruikt voor de bevestiging van de koppeling van de Bluetooth-telefoon. Dit kan elk willekeurig 4-cijferig getal zijn.
  Onthoud de koppelcode. U hebt deze later tijdens het koppelen nog nodig.
  Afhankelijk van de geselecteerde instellingen van de Bluetooth®-verbinding, dient u dit nummer mogelijk iedere keer in te voeren als de telefoon verbinding probeert te maken met het handsfree interface-systeem voor Bluetooth®-telefoons met spraakherkenning. Zie de handleiding van uw mobiele telefoon voor de standaardinstellingen.

7. De stembegeleiding zegt “Start pairing procedure on phone. See phone’s manual for instructions” (Begin koppelprocedure op telefoon. Zie handleiding telefoon voor aanwijzingen). Raadpleeg de handleiding van uw mobiele telefoon en voer de in stap 6 opgeslagen koppelcode in de telefoon in.
8. Wanneer het systeem een mobiele telefoon met Bluetooth®-ondersteuning heeft gevonden, zegt de stembegeleiding “Please say the name of the phone after the beep” (noem na de pieptoon de naam van de telefoon). Noem na de pieptoon de gewenste telefoon.

OPMERKING

- Wanneer het systeem geen mobiele telefoon met Bluetooth®-ondersteuning herkent, wordt het koppelproces beëindigd en geeft het systeem een piepsignaal om vervolgens terug te keren naar de normale status.
  Voer de koppelprocedure nogmaals uit nadat u hebt bevestigd of het handsfree interface-systeem voor Bluetooth®-telefoons uw mobiele telefoon met Bluetooth®-ondersteuning ondersteunt.

9. De stembegeleiding zegt “Assign a priority level between 1 and 7. One is the highest priority.” (geef een prioriteit aan van 1 - 7, waarbij 1 de hoogste prioriteit aangeeft). Noem een getal van 1 - 7 om een prioriteit in te stellen voor de mobiele telefoon.

OPMERKING

- Indien u een prioriteit selecteert die al voor een andere telefoon is ingesteld, vraagt het systeem of u die prioriteit wilt overschrijven.
  Antwoord “Yes” (ja) om de prioriteit te overschrijven.
  Antwoord “No” (nee) om terug te keren naar het selecteren van de prioriteit in stap 9.

10. Als de stembegeleiding “<naam telefoon> set to priority <prioriteit>” (<naam telefoon> op prioriteit <prioriteit> ingesteld) heeft gezegd, begint het systeem met de koppelprocedure. Wacht tot de koppelprocedure is voltooid.
    Wanneer de bevestigingsfunctie is ingeschakeld, bevestigt het systeem of het genoemde getal wordt geaccepteerd. Antwoord “Yes” (ja).
    Antwoord “No” (nee) om terug te keren naar het selecteren van de prioriteit in stap 9.
11. Wanneer de koppelprocedure is voltooid, zegt de stembegeleiding “Pairing Complete” (koppelen voltooid). Er is een geluidssignaal te horen en de modus voor spraakherkenning wordt uitgeschakeld.

Selecteren van de telefoon

E00732300017

Wanneer meerdere aangesloten telefoons zich in het bereik van het handsfree interface-systeem voor Bluetooth®-telefoons met spraakherkenning bevinden, komt de telefoon met de hoogste prioriteit (ingesteld bij het koppelen) met het systeem in verbinding.
Volg de volgende procedure om verbinding te maken met een andere aangesloten telefoon met een lagere prioriteit.

1. Druk op de toets SPEECH.
2. Zeg “Setup” (instellingen).
3. Zeg “Select phone” (telefoon selecteren).
4. Nadat de stembegeleiding “Please say” (spreek uit) heeft uitgesproken, spreekt deze alle prioriteitsnummers in combinatie met de naam van de telefoon uit in de ingestelde volgorde, te beginnen met het hoogste prioriteitsniveau (1 t/m 7).
    Spreek het prioriteitsnummer uit van de telefoon die u met het systeem wilt verbinden.

OPMERKING

- U kunt op elk moment verbinding maken met een telefoon door op de toets SPEECH te drukken en het prioriteitsnummer uit te spreken, ook al heeft het systeem de prioriteitsnummers en de bijbehorende namen van de telefoons nog niet uitgesproken.

5. Als de stembegeleiding “<naam telefoon> selected” (“<naam telefoon> geselecteerd”) heeft uitgesproken, maakt het systeem opnieuw verbinding met de mobiele telefoon. Wacht een moment tot het proces is voltooid.
    Als de bevestigingsverzoeken zijn geactiveerd, zal het systeem u opnieuw vragen of u wilt dat het systeem verbinding maakt met de betreffende telefoon. Antwoord “Yes” (ja) om door te gaan en de telefoon te verbinden met het systeem. Wanneer u “No” (nee) antwoordt, vraagt het systeem “Which phone please?” (Welke telefoon dan?). Spreek het prioriteitsnummer uit van de telefoon die u met het systeem wilt verbinden.

6. Wanneer de verbinding met de mobiele telefoon is voltooid, spreekt de stembegeleiding “<naam telefoon> will temporarily override phone priorities” (<naam telefoon> krijgt tijdelijk voorrang) en keert het systeem vervolgens terug naar het hoofdmenu.

OPMERKING
- Om het prioriteitsniveau van een bepaalde telefoon te wijzigen, moet deze opnieuw worden aangesloten. (Zie “Een mobiele telefoon aansluiten” op bladzijde 5-95.)

Lijst van opgeslagen mobiele telefoons beluisteren

E00728700052

Volg de onderstaande procedure om een lijst van de huidige opgeslagen mobiele telefoons te beluisteren.

1. Druk op de toets SPEECH.
2. Zeg “Setup” (instellingen).
3. Zeg “Pairing options” (koppelopties).
4. De stembegeleiding zegt “Do you want to pair a phone, delete a phone or list paired phones?” (Wilt u een telefoon koppelen, wissen of gekoppelde telefoons weergeven?). Zeg “list paired phones” (gekoppelde telefoons opsommen).
5. Het handsfree interface-systeem voor Bluetooth®-telefoons met spraakherkenning noemt de gekoppelde telefoons in volgorde op, te beginnen met de telefoon met de hoogste prioriteit.
6. Wanneer alle telefoonnamen zijn opgenoemd, zegt de stembegeleiding “End of List, would you like to start from the beginning?” (Einde opsomming. Wilt u de lijst nog eens horen?).
   Antwoord “Yes” (ja) om de lijst nogmaals te horen. Wanneer u klaar bent, antwoordt u “No” (nee) om terug te keren naar het hoofdmenu.

OPMERKING
- Als u tijdens het opnoemen van de lijst op de toets SPEECH drukt en “Continue” (doorgaan) of “Previous” (vorige) zegt, gaat het systeem verder of terug in de lijst. Zeg “Continue” (doorgaan) om naar de telefoon met de volgende hoogste prioriteit te gaan of “Previous” (vorige) om terug te keren naar de telefoon met het voorgaande prioriteitsniveau.

Een telefoon wissen

E00728800037

Volg de onderstaande procedure om een mobiele telefoon met Bluetooth®-ondersteuning uit het handsfree interface-systeem voor Bluetooth®-telefoons met spraakherkenning te wissen.

1. Druk op de toets SPEECH.
2. Zeg “Setup” (instellingen).
3. Zeg “Pairing options” (koppelopties).
4. De stembegeleiding zegt “Do you want to pair a phone, delete a phone or list paired phones?” (Wilt u een telefoon koppelen, wissen of gekoppelde telefoons weergeven?). Zeg “Delete a phone” (telefoon wissen).
5. Nadat de stembegeleiding “Please say” (spreek uit) heeft uitgesproken, spreekt deze alle prioriteitsnummers in combinatie met de naam van de telefoon uit in de ingestelde volgorde, te beginnen met het hoogste prioriteitsniveau (1 t/m 7). Nadat alle gekoppelde telefoons zijn opgenoemd, zegt de stembegeleiding “or all” (of alles).
   Spreek het prioriteitsnummer uit van de telefoon die u uit het systeem wilt wissen.
   Zeg “All” (alles) indien u alle gekoppelde telefoons uit het systeem wilt wissen.
6. Ter bevestiging vraagt de stembegeleiding “Removing <naam telefoon> (all) is this correct?” (<naam telefoon> (alles) verwijderen. Is dit juist?).
   Antwoord “Yes” (ja) om de telefoon(s) te wissen. Als u “No” (nee) antwoordt, vraagt de stembegeleiding “Which phone please?” (welke telefoon?). Herhaal het prioriteitsnummer van de telefoon die u uit het systeem wilt wissen.
7. Wanneer het wissen is voltooid, zegt de stembegeleiding “Deleted” (gewist). Er is een geluidssignaal te horen en de modus voor spraakherkenning wordt uitgeschakeld.
   Als om een of andere reden het wissen mislukt, zegt de stembegeleiding “Delete failed” (wissen mislukt). Er is een geluidssignaal te horen en de modus voor spraakherkenning wordt uitgeschakeld. Herhaal de procedure vanaf stap 1.

Bellen

E00728900012

Er moet een mobiele telefoon met Bluetooth®-ondersteuning aan het handsfree interface-systeem voor Bluetooth®-telefoons met spraakherkenning zijn gekoppeld om via het systeem te kunnen bellen. Als een mobiele telefoon niet aan het systeem is gekoppeld, doe dit dan alsnog volgens de aanwijzingen in “Een mobiele telefoon koppelen” op bladzijde 5-95.

Bellen via een telefoonnummer

E00729000049

U kunt iemand opbellen door het telefoonnummer op te noemen.

1. Druk op de toets SPEECH.
2. Zeg “Dial” (kiezen).

3. Nadat de stembegeleiding “Number Please” (wat is het nummer) heeft uitgesproken, noemt u het telefoonnummer.

   Het handsfree interface-systeem voor Bluetooth®-telefoons belt vervolgens het nummer.
   Wanneer de bevestigingsfunctie is ingeschakeld, wordt het telefoonnummer nogmaals bevestigd. Antwoord “Yes” (ja) om dat nummer te bellen.
   Zeg “No” (nee) om het telefoonnummer te wijzigen en noem vervolgens nogmaals het telefoonnummer.

OPMERKING

- Het systeem herkent in het Engels zowel “zero” als “oh” (letter o) voor het getal 0. Zie voor meer informatie “Aanwijzingen en alternatieven” op bladzijde 5-111.
- Het handsfree Bluetooth® interfacesysteem ondersteunt lokale telefoonnummers bestaande uit minimaal 2 cijfers tot maximaal 14 cijfers. Ook internationale nummers die beginnen met 00 of +, bestaande uit maximaal 19 cijfers worden ondersteund. Net als servicenummers die beginnen met een * of # en met maximaal 5 cijfers achter het * of #. 0 is een toegestaan nummer voor het inroepen van assistentie.
  Alle andere nummers worden niet verstuurd via het handsfreesysteem maar moeten rechtstreeks op de telefoon worden ingevoerd.

Bellen via het noemen van een naam uit het telefoonboek

E00729100011

U kunt iemand opbellen door een naam te noemen die is opgeslagen in het telefoonboek van het handsfree interface-systeem voor Bluetooth®-telefoons met spraakherkenning.
Zie “Functie telefoonboek” op bladzijde 5-103 voor meer informatie over het telefoonboek.

1. Druk op de toets SPEECH.
2. Zeg “Call” (bellen).
3. Nadat de stembegeleiding “Name Please” (wat is de naam) heeft uitgesproken, noemt u de naam van de in het telefoonboek opgeslagen persoon die u wilt bellen.
4. Als er meerdere telefoonnummers voor die persoon zijn opgeslagen, vraagt de stembegeleiding “Would you like to call <naam> at {home}, {work}, {mobile} or {pager}?” (Wilt u <naam> {thuis}, {op het werk}, {mobiel} of {op de pieper} bellen?). Geef aan welk nummer u wilt bellen.

OPMERKING

- Als er voor de gekozen locatie geen telefoonnummer is opgeslagen, zegt de stembegeleiding “{home/work/mobile/pager} not found for <naam>. Would you like to add location or try again, or say “cancel” to return to main menu.” ({thuis/werk/mobiel/pieper} niet gevonden voor <naam>. Wilt u een locatie toevoegen of het opnieuw proberen, of zeg “cancel” (annuleren) om terug te keren naar het hoofdmenu.).
  Zeg “Try again” (probeer nogmaals) om opnieuw te bellen, “Add location” (locatie toevoegen) om een nieuwe locatie aan het telefoonboek toe te voegen, of “Cancel” (annuleren) om op te hangen.

5. Nadat de stembegeleiding “Calling <naam> at <locatie>” (<naam> <locatie> bellen) heeft gezegd, belt het hands-free interface-systeem voor Bluetooth®-telefoons met spraakherkenning die persoon.
   Wanneer de bevestigingsfunctie is ingeschakeld, vraagt het systeem of de naam van de persoon die gebeld wordt juist is. Antwoord “Yes” (ja) om die naam te gebruiken.
   Zeg “No” (nee) om de naam of locatie te wijzigen. Het systeem keert terug naar stap 3.

Nummerherhaling

E00729200012

U kunt het laatst gekozen nummer herhalen op basis van het overzicht van gekozen nummers dat in de telefoon is opgeslagen.
Volg onderstaande procedure voor nummerherhaling.

1. Druk op de toets SPEECH.
2. Zeg “Redial” (laatst gekozen nummer herhalen).

Noodoproepen

E00729300039

In noodgevallen kunt u snel “112” bellen. De eenvoudige handeling om “112” te bellen wordt hieronder beschreven.

1. Druk op de SPEECH-toets.
2. Zeg“Emergency” (noodgeval).

   Het handenvrije Bluetooth® mobiele telefooninterfacesysteem met spraakherkenning belt vervolgens automatisch “112”.

   Op dat moment vraagt het systeem te bevestigen of het “112” moet bellen. Antwoord “Yes” (ja) op de vraag of “112” moet worden gebeld.

   Als u “No” (nee) antwoordt, wordt de spraakherkenningsmodus uitgeschakeld en wordt het nummer niet gebeld.

OPMERKING

- Afhankelijk van de streek (het land) waarin de oproep wordt gedaan, komen noodoproepen mogelijk niet door.

Verzendfunctie

E00729400043

Druk tijdens een telefoongesprek op de toets SPEECH om de modus voor spraakherkenning in te schakelen en zeg vervolgens “<getallen> SEND” (<getallen> verzenden) om DTMF-tonen op te roepen.

Als u bijvoorbeeld tijdens een gesprek het indrukken van een toets als antwoord op een automatisch systeem wilt simuleren, drukt u op de toets SPEECH en zegt u “1 2 3 4 pound SEND” (1 2 3 4 hekje versturen). Het systeem verstuurt de signalen voor 1234# via uw mobiele telefoon.

Overschakelen tussen handsfree-modus en handheld-modus

E00730900019

Het handsfree interface-systeem voor Bluetooth®-telefoons met spraakherkenning kan overschakelen tussen de handsfree-modus (handsfree bellen) en de handheld-modus (voor gewoon bellen).

Als u tijdens een handsfree-gesprek op de toets SPEECH drukt en “Transfer call” (oproep doorsturen) zegt, kunt u de handsfree-modus uitschakelen en het gesprek vervolgen in de handheld-modus.

Druk nogmaals op de toets SPEECH en zeg “Transfer call” om terug te keren naar de handsfree-modus.

Oproepen ontvangen

E00729600016

Wanneer een oproep wordt ontvangen terwijl het contactslot in de “ACC”- of “ON”-stand staat, wordt het audiosysteem automatisch ingeschakeld en hoort u de binnenkomende oproep, zelfs als het audiosysteem oorspronkelijk uit stond.

De beltoon van de telefoon klinkt uit de luidspreker aan de zijde van de voorpassagier.

Als op het moment dat een oproep wordt ontvangen de radio of cd-speler aanstaat, wordt het geluid door het audiosysteem gedempt zodat u de binnenkomende oproep hoort.

Druk op de toets PICK-UP op het stuurwiel om de oproep aan te nemen.

Wanneer het gesprek is beëindigd, keert het audiosysteem terug naar de vorige status.

Functie telefoonboek

E00729700017

Het handsfree interface-systeem voor Bluetooth®-telefoons met spraakherkenning beschikt naast het telefoonboek van de mobiele telefoon over een eigen telefoonboek.
Dit telefoonboek wordt gebruikt voor het bellen via de functie voor spraakherkenning.
U kunt per taal maximaal 32 namen in het telefoonboek opslaan.
Bij iedere naam horen 4 locaties: THUIS, WERK, MOBIEL en PIEPER. U kunt voor iedere locatie 1 telefoonnummer opslaan.
Het hoofdmenu van het telefoonboek wordt gebruikt om informatie in het telefoonboek op te slaan of te bewerken.
Volg de onderstaande procedure om het hoofdmenu van het telefoonboek op te roepen.

1. Druk op de toets SPEECH.
2. Zeg “Phonebook” (telefoonboek).
3. De stembegeleiding zegt “Select one of the following: new entry, edit, list names, delete or erase all, or say cancel to return to main menu” (selecteer een van de volgende onderwerpen: nieuw artikel, bewerken, namen opsommen, wissen of alles wissen, of zeg “cancel” (annuleren) om terug te keren naar het hoofdmenu) en wacht vervolgens op uw commando.

OPMERKING

- De in het telefoonboek opgeslagen informatie zal niet verloren gaan als de accukabel wordt losgenomen.

Nieuw artikel

E00729800021

U kunt een nieuw artikel in het telefoonboek opslaan door “New entry” (nieuw artikel) te zeggen terwijl u in het hoofdmenu van het telefoonboek zit. Er kunnen maximaal 32 artikelen worden opgeslagen. Volg de onderstaande procedure om een nieuw artikel op te slaan.

1. Als u het maximum nog niet hebt bereikt, zegt de stembegeleiding “Name Please” (wat is de naam). Noem de gewenste naam om deze op te slaan.

OPMERKING

- Als u het maximum hebt bereikt, zegt de stembegeleiding “Phone Book full. Do you want to delete a name or say cancel to return to Main Menu.” (Telefoonboek vol. Wilt u een naam wissen of zeg annuleren om terug te keren naar het hoofdmenu). Zeg “Delete” (annuleren) om een artikel te wissen of “Cancel” (annuleren) om terug te keren naar het hoofdmenu.

2. Wanneer de naam is geregistreerd, vraagt de stembegeleiding “HOME, WORK, MOBILE, OR PAGER?” (thuis, werk, mobiel of pieper). Noem de locatie waarvoor u een nummer wilt opslaan.

OPMERKING

- Wanneer de bevestigingsfunctie is ingeschakeld, wordt de locatie nogmaals bevestigd. Antwoord “Yes” (ja) om de huidige locatie op te slaan.
  Antwoord “No” (nee) om terug te keren naar het selecteren van de locatie in stap 2.
  Als er voor de geselecteerde locatie een telefoonnummer is opgeslagen, zegt de stembegeleiding “The current number is <nummer>, number please” (Het huidige nummer is <nummer>. Wat is het nummer?).
  Als u het telefoonnummer niet wilt wijzigen, noemt u het oorspronkelijke nummer om te zorgen dat dit opgeslagen blijft.

3. Noem het telefoonnummer om het te registreren.

OPMERKING

- Het systeem herkent in het Engels zowel “zero” als “oh” (letter o) voor het getal 0. Zie voor meer informatie “Aanwijzingen en alternatieven” op bladzijde 5-111.
- Wanneer de bevestigingsfunctie is ingeschakeld, wordt het telefoonnummer nogmaals bevestigd. Antwoord “Yes” (ja) om het huidige telefoonnummer op te slaan.
  Zeg “No” (nee) om terug te keren naar het opslaan van het telefoonnummer in stap 3.

4. Wanneer het telefoonnummer is geregistreerd, zegt de stembegeleiding “Number stored. Would you like to add another number for this entry?” (Nummer opgeslagen. Wilt u een ander nummer voor dit artikel toevoegen?).
   Antwoord “Yes” (ja) om voor het huidige artikel een ander telefoonnummer voor een andere locatie toe te voegen. Het systeem keert terug naar de selectie van de locatie in stap 2.
   Antwoord “No” (nee) om de registratieprocedure te beëindigen en terug te keren naar het hoofdmenu.

Bewerken

E00729900019

U kunt de informatie in het telefoonboek bewerken door “Edit” (bewerken) te zeggen terwijl u in het hoofdmenu van het telefoonboek zit.

1. De stembegeleiding zegt “Please say the name of the entry you would like to edit, or say “list names,” or say “cancel” to return to the main menu” (noem de naam van het artikel dat u wilt bewerken, of zeg “list names” (namen opsommen), of zeg “cancel” (annuleren) om naar het hoofdmenu terug te keren). Noem de naam van het artikel dat u wilt bewerken.

OPMERKING

- Als u “List Names” (namen opsommen) zegt, noemt het systeem iedere 5 seconden op volgorde iedere in het telefoonboek opgeslagen naam op. Zie “Het systeem een lijst van namen in het telefoonboek laten geven” op bladzijde [E00730000010].

2. De stembegeleiding vraagt “Home, Work, Mobile or Pager?” (thuis, werk, mobiel of pieper?). Selecteer de locatie waarvoor u het telefoonnummer wilt wijzigen.

OPMERKING

- Wanneer de bevestigingsfunctie is ingeschakeld, bevestigd het systeem nogmaals de bewerkte naam en locatie. Antwoord “Yes” (ja) om die informatie te bewerken.
  Antwoord “No” (nee) om terug te keren naar stap 1.

3. Nadat de stembegeleiding “Number Please” (wat is het nummer) heeft uitgesproken, noemt u het telefoonnummer om dit te registreren.
   Als er voor de geselecteerde locatie een telefoonnummer is opgeslagen, zegt de stembegeleiding “The current number is <huidige nummer>. New number, please” (Het huidige nummer is <huidige nummer>. Wat is het nieuwe nummer?). Noem het nieuwe telefoonnummer om het nummer te wijzigen.

OPMERKING

- Wanneer de bevestigingsfunctie is ingeschakeld, wordt het telefoonnummer nogmaals bevestigd. Antwoord “Yes” (ja) om dat nummer te bellen.
  Zeg “No” (nee) om het telefoonnummer te wijzigen en noem vervolgens nogmaals het telefoonnummer.

4. Wanneer de procedure voor het wijzigen van het telefoonnummer is voltooid, zegt de stembegeleiding “Number changed. Would you like to call this number, edit another entry, or say cancel to return to main menu?” (Nummer gewijzigd. Wilt u dit nummer bellen, een ander artikel bewerken, of naar het hoofdmenu terugkeren door “cancel” (annuleren) te zeggen?).
   Zeg “Call” (bellen) om het nummer direct te bellen, “Edit” (bewerken) om een ander nummer te bewerken, of “Cancel” (annuleren) om het bewerken te beëindigen en terug te keren naar het hoofdmenu.

Het systeem een lijst van telefoonboekingangen laten opnoemen

E00730000023

U kunt een lijst met de namen die het telefoonboek staan, beluisteren door “List names” (namen opsommen) in het hoofdmenu van het telefoonboek te zeggen.

1. Het handenvrije Bluetooth® mobiele telefooninterfacesysteem met spraakherkenning leest achtereenvolgens de ingangen in het telefoonboek op.
2. Wanneer de gesproken begeleiding de hele lijst heeft opgenoemd, zegt deze “End of List, would you like to start from the beginning?” (Einde van de lijst, wilt u opnieuw bij het begin beginnen?).
   Als u de lijst opnieuw vanaf het begin wilt controleren, antwoordt u “Yes” (ja).
   Als u klaar bent, antwoordt u “No” (nee) om naar het hoofdmenu terug te keren.

OPMERKING

- U kunt een naam die wordt genoemd bellen, bewerken of verwijderen. Druk op de SPEECH-toets en zeg “Call” (bellen) als u de naam wilt bellen, “Edit” (bewerken) om deze te bewerken of “Delete” (verwijderen) om deze te verwijderen.
  Het systeem laat een pieptoon horen en voert dan uw commando uit.
- Als u op de SPEECH-toets drukt en “Continue” (doorgaan) of “Previous” (vorige) zegt terwijl de lijst wordt opgelezen, gaat het systeem voorwaarts of achterwaarts door de lijst. Zeg “Continue” (doorgaan) om naar de volgende ingang verder te gaan of “Previous” (vorige) om naar de vorige ingang terug te gaan.

Een opgeslagen nummer wissen

E00730100011

U kunt een telefoonnummer uit het telefoonboek wissen door “Delete” (wissen) te zeggen terwijl u in het hoofdmenu van het telefoonboek zit.

1. De stembegeleiding zegt “Please say the name of the entry you would like to delete, or say “list names,” or say “cancel” to return to the main menu” (noem de naam van het artikel dat u wilt wissen, of zeg “list names” (namen opsommen), of zeg “cancel” (annuleren) om naar het hoofdmenu terug te keren). Noem de naam van het artikel dat u wilt wissen.

OPMERKING

- Indien de door u genoemde naam niet in het telefoonboek staat, zegt de stembegeleiding “Name not found. Would you like to try again or say “Cancel” to return to main menu?” (Naam niet gevonden. Wilt u het nogmaals proberen of zeg “Cancel” (annuleren) om naar het hoofdmenu terug te keren.).
  Zeg “Try again” (probeer nogmaals) om het nogmaals te proberen of “Cancel” (annuleren) om het wissen te beëindigen en terug te keren naar het hoofdmenu.
- Als u “List Names” (namen opsommen) zegt, noemt het systeem op volgorde een in het telefoonboek opgeslagen artikel op. Zie “Het systeem een lijst van artikelen in het telefoonboek laten geven” op bladzijde 5-106.

2. Als er voor de geselecteerde naam voor meerdere locaties telefoonnummers zijn opgeslagen, zegt de stembegeleiding “Would you like to delete [Home,] [Work,] [Mobile,] [Pager,] or all” (Wilt u [thuis], [werk], [mobiel], [pieper] of alles wissen?). Selecteer de locatie met het telefoonnummer dat u wilt wissen.
   Zeg “All” (alles) als u de telefoonnummers voor alle locaties wilt wissen.
3. Het systeem vraagt ter bevestiging of u het telefoonnummer van de geselecteerde locatie wilt wissen. Antwoord “Yes” (ja) om het nummer te wissen.
   Antwoord “No” (nee) om het wissen te annuleren en terug te keren naar stap 1.
4. Wanneer het wissen van het telefoonnummer is voltooid, zegt de stembegeleiding “<naam> <locatie> deleted” (<naam> <locatie> gewist) en keert het systeem vervolgens terug naar het hoofdmenu.

OPMERKING

- Als u alle telefoonnummers wist die voor de 4 locaties van een artikel zijn opgeslagen, wordt het artikel zelf uit het telefoonboek gewist.

Het telefoonboek wissen

E00730200012

U kunt alle opgeslagen informatie uit het telefoonboek wissen door “Erase all” (alles wissen) te zeggen terwijl u in het hoofdmenu van het telefoonboek zit.

1. Ter bevestiging vraagt de stembegeleiding “Are you sure you want to erase everything from your phonebook?” (Weet u zeker dat u alles uit het telefoonboek wilt wissen?). Antwoord “Yes” (ja).
   Antwoord “No” (nee) om het wissen van alle in het telefoonboek opgeslagen informatie te annuleren en terug te keren naar het hoofdmenu.
2. Het systeem geeft nogmaals een bevestiging. Antwoord “Yes” (ja) om door te gaan.
   Antwoord “No” (nee) om het wissen van alle in het telefoonboek opgeslagen informatie te annuleren en terug te keren naar het hoofdmenu.
3. Wanneer alle informatie uit het telefoonboek is gewist, zegt de stembegeleiding “Phonebook Erased” (telefoonboek gewist) en keert het systeem vervolgens terug naar het hoofdmenu.

Spraakcommandostructuur

E00730400027

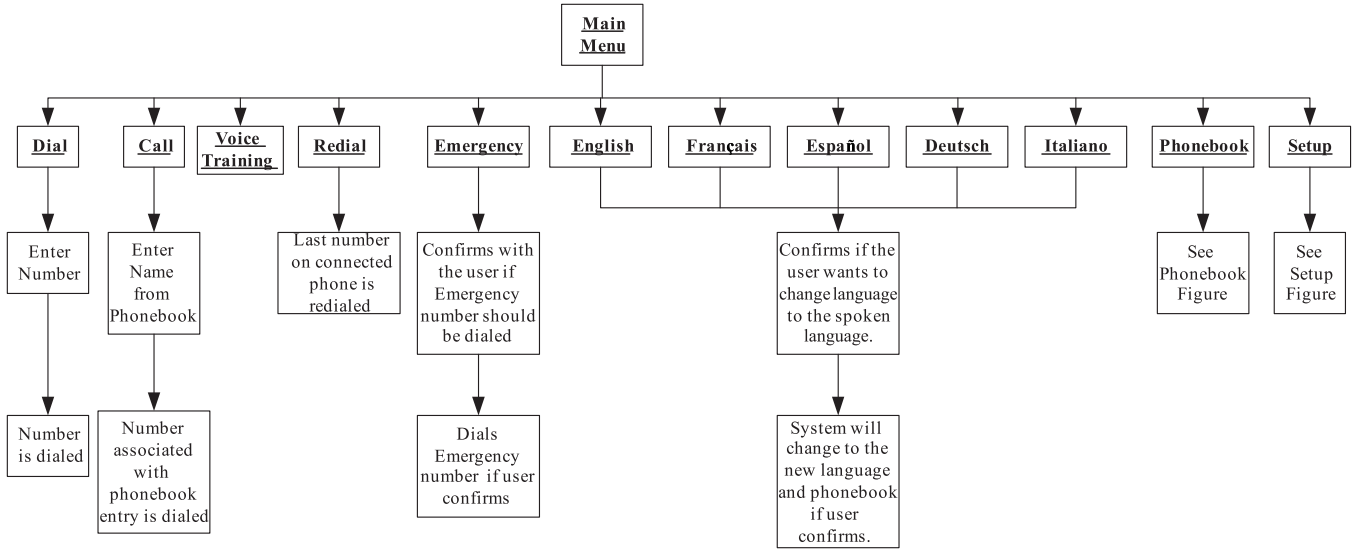

Note: **Associated Voice commands are shown in bold face and are underlined.**

AG5000623

Stemcommandosystem - Telefoonboek

E00730500031

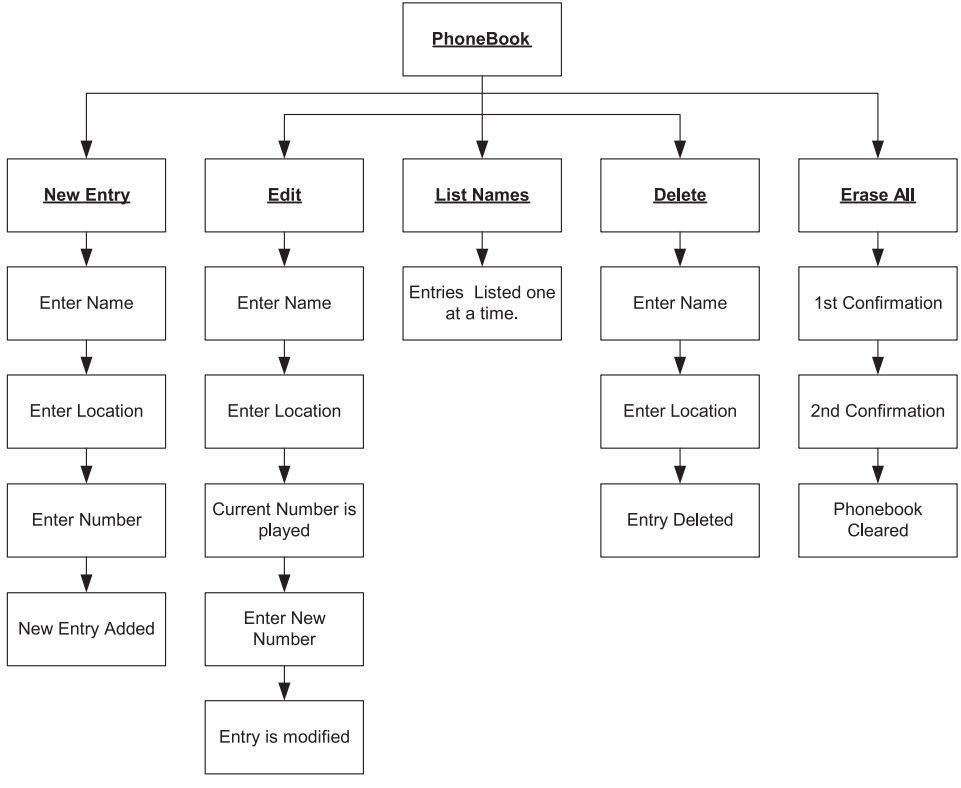

Note: Available Voice commands are shown in bold face and are underlined.

AG5000636

Spraakcommandostructuur - Instellingen

E00730600029

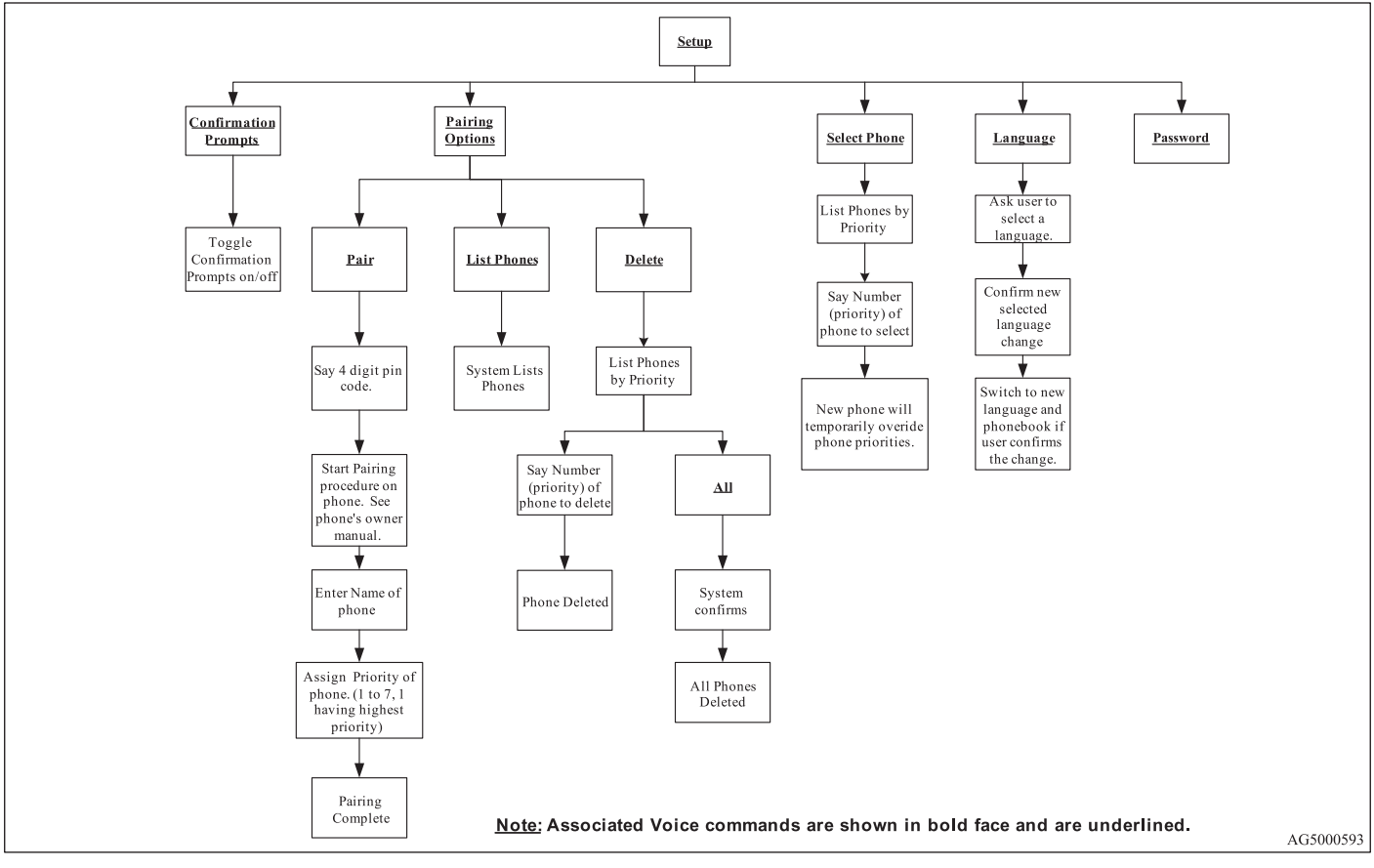

Aanwijzingen en alternatieven

E00730700059

Commando	Taal	Hoofdcommando	Alternatieve commando's
SETUP (instellingen)	Engels	Setup	-
	Frans	Configurer	-
	Spaans	Configuración	-
	Italiaans	Configura	-
	Duits	Einrichtung	-
PHONE BOOK (telefoonboek)	Engels	Phone book	-
	Frans	Répertoire	-
	Spaans	Agenda	-
	Italiaans	Rubrica	-
	Duits	Telefonbuch	-
DIAL (kiezen)	Engels	Dial	-
	Frans	Composer	-
	Spaans	Marcar	-
	Italiaans	Componi	-
	Duits	Wählen	-
CALL (bellen)	Engels	Call	-
	Frans	Appeler	-
	Spaans	Llamar	-
	Italiaans	Chiama	-
	Duits	Anrufen	-
REDIAL (laatst gekozen nummer herhalen)	Engels	Redial	-
	Frans	Recomposer	-
	Spaans	Volver A Marcar	-
	Italiaans	Ricomponi	-
	Duits	Wahlwiederholung	-
EMERGENCY (noodgeval)	Engels	Emergency	-
	Frans	Numéro D’urgence	-
	Spaans	Emergencia	-
	Italiaans	Emergenze	-
	Duits	Notfall	-

Commando	Taal	Hoofdcommando	Alternatieve commando's
PHONE OPTIONS (telefoonopties)	Engels	Pairing Options	-
	Frans	Options De Jumelage	-
	Spaans	Opciones De Emparejamiento	-
	Italiaans	Opzioni Di Assegnazione	-
	Duits	Kopplungsoptionen	Ankopplungsoptionen
PAIR A PHONE (telefoon koppelen)	Engels	Pair A Phone	-
	Frans	Jumeler un Téléphone	-
	Spaans	Emparejar Un Teléfono	-
	Italiaans	Assegna Un Telefono	Assegnare un telefono
	Duits	Ein Telefon ankoppeln	-

Commando	Taal	Hoofdcommando	Alternatieve commando's
DELETE A PHONE (een telefoon wissen)	Engels	Delete A Phone	-
	Frans	Supprimer Un Téléphone	-
	Spaans	Eliminar Un Teléfono	-
	Italiaans	Elimina Un Telefono	Eliminare Un Telefono
	Duits	Ein Telefon Löschen	-
LIST PAIRED PHONES (gekoppelde telefoons opsommen)	Engels	List Paired Phones	-
	Frans	Liste Des Téléphones Jumelés	-
	Spaans	Listar Teléfonos Emparejados	-
	Italiaans	Elenca Telefoni Assegnati	-
	Duits	Auflistung angekoppelten Telefone	Auflistung der angekoppelten Telefone

Commando	Taal	Hoofdcommando	Alternatieve commando's
SELECT PHONE (telefoon selecteren)	Engels	Select Phone	-
	Frans	Sélectionner Un Téléphone	-
	Spaans	Seleccionar Teléfono	-
	Italiaans	Seleziona telefono	-
	Duits	Telefon Auswählen	-
PREVI-OUS (vorige)	Engels	Previous	-
	Frans	Précédent	-
	Spaans	Anterior	-
	Italiaans	Precedente	-
	Duits	Vorhergehender Name	-
TRANS-FER CALL (oproep doorsturen)	Engels	Transfer Call	-
	Frans	Transférer L'appel	-
	Spaans	Transferir Llamada	-
	Italiaans	Trasferisci Chia-mata	-
	Duits	Anruf weiterleiten	-

Commando	Taal	Hoofdcommando	Alternatieve commando's
ADD LOCA-TION (loca-tie toevoegen)	Engels	Add Location	-
	Frans	Ajouter {Un} Emplacement	-
	Spaans	Agregar {Una} Ubicación	-
	Italiaans	Aggiungere {Una} Destinazione	-
	Duits	Standort hinzufügen	-
CONFIR-MATIONS (bevestigin-gen)	Engels	Confirmation Prompts	-
	Frans	Invites De Confir-mation	-
	Spaans	Mensajes De Con-firmación	-
	Italiaans	Richieste Di Con-ferma	-
	Duits	Eingabeaufforde-rungen zur Bestätigung	-
LANGU-AGE (taal)	Engels	Language	-
	Frans	Langue	-
	Spaans	Idioma	-
	Italiaans	Lingua	-
	Duits	Sprache	-

Commando	Taal	Hoofdcommando	Alternatieve commando's
NEW ENTRY (nieuw artikel)	Engels	New Entry	-
	Frans	Nouvelle Inscription	-
	Spaans	Nueva Entrada	-
	Italiaans	Nuova Voce	-
	Duits	Neuer Eintrag	-
DELETE (wissen)	Engels	Delete	-
	Frans	Supprimer	-
	Spaans	Eliminar	-
	Italiaans	Elimina	-
	Duits	Löschen	-
EDIT (bewerken)	Engels	Edit	-
	Frans	Modifier	-
	Spaans	Editar	-
	Italiaans	Modifica	-
	Duits	Bearbeiten	-

Commando	Taal	Hoofdcommando	Alternatieve commando's
CALL THIS NUMBER (bel dit nummer)	Engels	Call This Number	-
	Frans	Appeler Ce Numéro	-
	Spaans	Llamar A Este Número	-
	Italiaans	Chiama Questo Numero	-
	Duits	Diese Nummer anrufen	-
EDIT ANOTHER ENTRY (een ander artikel bewerken)	Engels	Edit Another Entry	-
	Frans	Modifier Une Autre Inscription	-
	Spaans	Editar Otra Entrada	-
	Italiaans	Modifica Un’altra Voce	Modificare Un’altra Voce
	Duits	Weiteren Eintrag bearbeiten	-
TRY AGAIN (probeer nogmaals)	Engels	Try Again	-
	Frans	Réessayer	-
	Spaans	Intentarlo De Nuevo	-
	Italiaans	Riprovare	-
	Duits	Erneut versuchen	-

Commando	Taal	Hoofdcommando	Alternatieve commando's
ERASE ALL (alles wissen)	Engels	Erase All	-
	Frans	Effacer Tout	-
	Spaans	Borrar Todo	-
	Italiaans	Cancella Tutte	-
	Duits	Alles löschen	-
LIST NAMES (namen opsommen)	Engels	List Names	-
	Frans	Liste Des Noms	-
	Spaans	Listar Nombres	-
	Italiaans	Elenca Nomi	-
	Duits	Auflistung Namen	-
HOME (thuis)	Engels	Home	-
	Frans	Maison, à La Maison	-
	Spaans	Casa, en Su Casa	-
	Italiaans	Casa, a Casa	-
	Duits	Zuhause	-

Commando	Taal	Hoofdcommando	Alternatieve commando's
WORK (op het werk)	Engels	Work	-
	Frans	Travail, au Travail	-
	Spaans	Trabajo, en Su Trabajo	-
	Italiaans	Lavoro, al Lavoro	-
	Duits	Arbeit, auf der Arbeit	-
MOBILE (mobiel)	Engels	Mobile	-
	Frans	Mobile, sur Le Mobile	-
	Spaans	Móvil, en Su Móvil, Al Móvil	-
	Italiaans	Cellulare, sul Cellulare	-
	Duits	Handy, auf dem Handy	-
PAGER (pieper)	Engels	Pager	-
	Frans	Pageur, sur Le Pageur	-
	Spaans	Busca, al Busca	-
	Italiaans	Cercapersone, sul Cercapersone	-
	Duits	Pager, auf dem Pager	-

Commando	Taal	Hoofdcommando	Alternatieve commando's
HELP (help)	Engels	Help	-
	Frans	Aide	-
	Spaans	Ayuda	-
	Italiaans	Aiuto	-
	Duits	Hilfe	-
CONTI-NUE (door-gaan)	Engels	Continue	-
	Frans	Continuer	-
	Spaans	Continuar	-
	Italiaans	Continua	-
	Duits	Weiter	-
ALL (alles)	Engels	All	-
	Frans	Tous	-
	Spaans	Todos	-
	Italiaans	Tutte	-
	Duits	Alle	-
CANCEL (annuleren)	Engels	Cancel	-
	Frans	Annuler	-
	Spaans	Cancelar	-
	Italiaans	Annulla	-
	Duits	Abbrechen	-

Commando	Taal	Hoofdcommando	Alternatieve commando's
MUTE (dempen)	Engels	Mute	-
	Frans	Sourdine	-
	Spaans	Silencio	-
	Italiaans	Disattiva Audio	-
	Duits	Stummschaltung Ein	-
MUTE OFF (dempen uit)	Engels	Mute Off	-
	Frans	Désactiver La Sourdine	-
	Spaans	Silencio Desactivado	-
	Italiaans	Attiva Audio	-
	Duits	Stummschaltung Aus	-
Yes	Engels	Yes	-
	Frans	Oui	-
	Spaans	Sí	-
	Italiaans	Sì	-
	Duits	Ja	-

Commando	Taal	Hoofdcommando	Alternatieve commando's
NO (nee)	Engels	No	-
	Frans	Non	-
	Spaans	No	-
	Italiaans	No	-
	Duits	Nein	-
Zero (nul)	Engels	Zero	-
	Frans	Zéro	-
	Spaans	Cero	-
	Italiaans	Zero	-
	Duits	Null	-
One (één)	Engels	One	-
	Frans	Un	Une
	Spaans	Uno	Una
	Italiaans	Uno	Una
	Duits	Eins	-
Two (twee)	Engels	Two	-
	Frans	Deux	-
	Spaans	Dos	-
	Italiaans	Due	-
	Duits	Zwei	Zwo

Commando	Taal	Hoofdcommando	Alternatieve commando's
Three (drie)	Engels	Three	-
	Frans	Trois	-
	Spaans	Tres	-
	Italiaans	Tre	-
	Duits	Drei	-
Four (vier)	Engels	Four	-
	Frans	Quatre	-
	Spaans	Cuatro	-
	Italiaans	Quattro	-
	Duits	Vier	-
Five (vijf)	Engels	Five	-
	Frans	Cinq	-
	Spaans	Cinco	-
	Italiaans	Cinque	-
	Duits	Fünf	-
Six (zes)	Engels	Six	-
	Frans	Six	-
	Spaans	Seis	-
	Italiaans	Sei	-
	Duits	Sechs	-

Commando	Taal	Hoofdcommando	Alternatieve commando's
Seven (zeven)	Engels	Seven	-
	Frans	Sept	-
	Spaans	Siete	-
	Italiaans	Sette	-
	Duits	Sieben	-
Eight (acht)	Engels	Eight	-
	Frans	Huit	-
	Spaans	Ocho	-
	Italiaans	Otto	-
	Duits	Acht	-
Nine (negen)	Engels	Nine	-
	Frans	Neuf	-
	Spaans	Nueve	-
	Italiaans	Nove	-
	Duits	Neun	-
Star (sterre-tje)	Engels	Star	Asterisk (*)
	Frans	Étoile (*)	-
	Spaans	Asterisco (*)	-
	Italiaans	Asterisco (*)	-
	Duits	Stern (*)	-

Commando	Taal	Hoofdcommando	Alternatieve commando's
Pound (hekje)	Engels	Hash (#)	-
	Frans	Dièse (#)	-
	Spaans	Almohadilla (#)	-
	Italiaans	Cancelletto (#)	-
	Duits	Raute (#)	-
Spoken Language (gesproken taal) (Engels)	Engels	English	-
	Frans	Anglais	-
	Spaans	Inglés	-
	Italiaans	Inglese	-
	Duits	Englisch	-
Spoken Language (gesproken taal) (Frans)	Engels	French	-
	Frans	Français	-
	Spaans	Francés	-
	Italiaans	Francese	-
	Duits	Französisch	-
Spoken Language (gesproken taal) (Spaans)	Engels	Spanish	-
	Frans	Espagnol	-
	Spaans	Español	-
	Italiaans	Spagnolo	-
	Duits	Spanisch	-

Commando	Taal	Hoofdcommando	Alternatieve commando's
Spoken Language (gesproken taal) (Italiaans)	Engels	Italian	-
	Frans	Italien	-
	Spaans	Italiano	-
	Italiaans	Italiano	-
	Duits	Italienisch	-
Spoken Language (gesproken taal) (Duits)	Engels	German	-
	Frans	Allemand	-
	Spaans	Alemán	-
	Italiaans	Tedesco	-
	Duits	Deutsch	-
PHONE BOOK NEW ENTRY (nieuw artikel telefoonboek)	Engels	Phone book New Entry	-
	Frans	Répertoire Nouvelle Inscription	-
	Spaans	Agenda - Nueva Entrada	-
	Italiaans	Nuova Voce Della Rubrica	-
	Duits	Neuer Eintrag ins Telefonbuch	-

Commando	Taal	Hoofdcommando	Alternatieve commando's
PHONE BOOK EDIT (telefoonboek bewerken)	Engels	Phone book Edit	-
	Frans	Répertoire Modifier	-
	Spaans	Agenda - Editar	-
	Italiaans	Modifica Nella Rubrica	-
	Duits	Telefonbuch bearbeiten	-
PHONE BOOK DELETE (telefoonboek wissen)	Engels	Phone book Delete	-
	Frans	Répertoire Supprimer	-
	Spaans	Agenda - Eliminar	-
	Italiaans	Elimina Dalla Rubrica	-
	Duits	Löschen	-
PHONE BOOK ERASE ALL (telefoonboek alles wissen)	Engels	Phone book Erase All	-
	Frans	Répertoire Effacer Tout	-
	Spaans	Agenda - Borrar Todo	-
	Italiaans	Cancella Tutte Dalla Rubrica	-
	Duits	Alle Telefonbucheinträge Löschen	-

Commando	Taal	Hoofdcommando	Alternatieve commando's
PHONE BOOK LIST NAMES (lijst telefoonboek)	Engels	Phone book List Names	-
	Frans	Liste Des Noms	-
	Spaans	Agenda-listar Nombres	-
	Italiaans	Elenca Nomi Della Rubrica	-
	Duits	Auflistung Telefonbuchnamen	-
SETUP CONFIRMATIONS (bevestigingen instellingen)	Engels	Setup Confirmation Prompts	-
	Frans	Configurer Les Invites De Confirmation	-
	Spaans	Configurar Mensajes De Confirmación	-
	Italiaans	Configura Richieste Di Conferma	-
	Duits	Einrichtung Der Eingabeaufforderungen Zur Bestätigung	-

Commando	Taal	Hoofdcommando	Alternatieve commando's
SETUP SELECT PHONE (instelling selectie telefoon)	Engels	Setup Select Phone	-
	Frans	Configurer Sélectionner Un Téléphone	-
	Spaans	Configurar Selección De Teléfono	-
	Italiaans	Configura Selezione Telefono	-
	Duits	Einrichtung Der Telefonauswahl	-
SETUP PHONE PAIRING (instelling koppeling telefoon)	Engels	Setup Pairing Options	-
	Frans	Configurer Les Options De Jumelage	-
	Spaans	Configurar Opciones De Emparejamiento	-
	Italiaans	Configura Opzioni Di Assegnazione	-
	German	Einrichtung Ankopplungsoptionen	-

Commando	Taal	Hoofdcommando	Alternatieve commando's
DELETE A NAME (een naam wis-sen)	Engels	Delete A Name	-
	Frans	Supprimer Un Nom	-
	Spaans	Eliminar Un Nom-bre	-
	Italiaans	Eliminare Un Nome	-
	Duits	Einen Namen Löschen	-
SETUP LANGU-AGE (instelling taal)	Engels	Setup Language	-
	Frans	Configurer La Langue	-
	Spaans	Configurar Idioma	-
	Italiaans	Configura Lingua	-
	Duits	Einrichtung Sprache	-
SETUP PASS-WORD (instelling wacht-woord)	Engels	Setup Password	-
	Frans	Configurer Le PIN	-
	Spaans	Configurar Contra-seña	-
	Italiaans	Configura Codice Di Accesso	-
	Duits	Einrichtung Pass-wort	-

Commando	Taal	Hoofdcommando	Alternatieve commando's
VOICE TRAI-NING (stem inleren)	Engels	Voice Training	-
	Frans	Entraînement À La Parole	-
	Spaans	Aprendizaje De Voz	-
	Italiaans	Addestramento Vocale	-
	Duits	Stimmtraining	-
PASS-WORD (wacht-woord)	Engels	Password	-
	Frans	PIN	-
	Spaans	Contraseña	-
	Italiaans	Codice Di Accesso	-
	Duits	Passwort	-
RETRAIN (opnieuw inleren)	Engels	Retrain	-
	Frans	Refaire L’entraînement	-
	Spaans	Volver A Educar	-
	Italiaans	Ripetere {L’}addestramento	-
	Duits	Erneut Trainieren	-

Commando	Taal	Hoofdcommando	Alternatieve commando's
ENABLE (inschakelen)	Engels	Enable	-
	Frans	Activer	L'activer
	Spaans	Activar	-
	Italiaans	Attivare	-
	Duits	Aktivieren	-
DISABLE (uitschakelen)	Engels	Disable	-
	Frans	Désactiver	-
	Spaans	Desactivar	-
	Italiaans	Disattivare	-
	Duits	Deaktivieren	-
JOIN CALLS (aan gesprekken deelnemen)	Engels	Join Calls	-
	Frans	Intégrer L'appel	-
	Spaans	Unir Llamadas	-
	Italiaans	Unisci Chiamate	-
	Duits	Konferenzgespräch Herstellen	-
SEND (verzenden)	Engels	<getallen> Send	-
	Frans	<getallen> Envoyer	-
	Spaans	<getallen> Enviar	-
	Italiaans	<getallen> Invia	-
	Duits	<getallen> Senden	-

Instellingen

E00732400050

# = “Hash” * = “Star”	# = “Dièse” * = “Étoile”	# = “Cancelletto” * = “Asterisco”	# = “Raute” * = “Stern”	# = “Almohadilla” * = “Asterisco”

Uit-spraak #	Engels	Frans	Italiaans	Duits	Spaans
1	# 790	# 790	# 790	# 790	# 790
2	* 671	* 671	* 671	* 671	* 671
3	212 - 4903	212 - 4903	212 - 4903	212 - 4903	212 - 4903
4	235 - 3494	235 - 3494	235 - 3494	235 - 3494	235 - 3494
5	315- 5657	315- 5657	315- 5657	315- 5657	315- 5657
6	456 - 7930	456 - 7930	456 - 7930	456 - 7930	456 - 7930
7	793 - 5462	793 - 5462	793 - 5462	793 - 5462	793 - 5462
8	794 - 1826	794 - 1826	794 - 1826	794 - 1826	794 - 1826
9	826 - 3145	826 - 3145	826 - 3145	826 - 3145	826 - 3145
10	962 - 7305	962 - 7305	962 - 7305	962 - 7305	962 - 7305
11	(531) 742 - 9860	(531) 742 - 9860	(531) 742 - 9860	(531) 742 - 9860	(531) 742 - 9860
12	(632) 807 - 4591	(632) 807 - 4591	(632) 807 - 4591	(632) 807 - 4591	(632) 807 - 4591
13	(800) 222 - 5015	(800) 222 - 5015	(800) 222 - 5015	(800) 222 - 5015	(800) 222 - 5015
14	(888) 555 - 1212	(888) 555 - 1212	(888) 555 - 1212	(888) 555 - 1212	(888) 555 - 1212
15	0123456789	0123456789	0123456789	0123456789	0123456789
16	55 66 77 88 99	55 66 77 88 99	55 66 77 88 99	55 66 77 88 99	55 66 77 88 99
17	44 33 22 11 00	44 33 22 11 00	44 33 22 11 00	44 33 22 11 00	44 33 22 11 00

Uit-spraak #	Engels	Frans	Italiaans	Duits	Spaans
18	Call 293 - 5804	Appeler 293 - 5804	Chiama 293 - 5804	Anrufen 293 - 5804	Llamar 293 - 5804
19	Call * 350	Appeler * 350	Chiama * 350	Anrufen * 350	Llamar * 350
20	Call 1 (234) 567 - 8901	Appeler 1 (234) 567 - 8901	Chiama 1 (234) 567 - 8901	Anrufen 1 (234) 567 - 8901	Llamar 1 (234) 567 - 8901
21	Dial 639 - 1542	Composer 639 - 1542	Componi 639 - 1542	Wählen 639 - 1542	Marcar 639 -1542
22	Dial # 780	Composer # 780	Componi # 780	Wählen # 780	Marcar # 780
23	Dial (987) 654 - 3210	Composer (987) 654 - 3210	Componi (987) 654 - 3210	Wählen (987) 654 - 3210	Marcar (987) 654 - 3210
24	1058# 3794# Send	1058# 3794# Envoyer	1058# 3794# Invia	1058# 3794# Senden	1058# 3794# Enviar
25	27643# 4321# Send	27643# 4321# Envoyer	27643# 4321# Invia	27643# 4321# Senden	27643# 4321# Enviar
26	Cancel	Annuler	Annulla	Abbrechen	Cancelar
27	Continue	Continuer	Continua	Weiter	Continuar
28	Emergency	Numéro d’urgence	Emergenze	Notfall	Emergencia
29	Erase All	Effacer tout	Cancella tutte	Alles löschen	Borrar Todo
30	Help	Aide	Aiuto	Hilfe	Ayuda
31	Home, Work, Mobile, Pager	Maison, Travail, Mobile, Pageur	Casa, Lavoro, Cellu-lare, Cercapersone	Zuhause, Arbeit, Handy, Pager	Casa, Trabajo, Móvil, Busca
32	List Names	Liste des noms	Elenca nomi	Auflistung Namen	Listar nombres
33	No	Non	No	Nein	No
34	Phone book: Delete	Répertoire: Supprimer	Elimina dalla rubrica	Telefonbuch: löschen	Agenda - eliminar
35	Phone book: New Entry	Répertoire: Nouvelle inscription	Nuova voce della rubrica	Neuer Eintrag ins Tele-fonbuch	Agenda - nueva entrada

Uit-spraak #	Engels	Frans	Italiaans	Duits	Spaans
36	Previous	Précédent	Precedente	Vorhergehender Name	Anterior
37	Phone book: Erase All	Répertoire: Effacer tout	Cancella tutte dalla rubrica	Alle Telefonbuchein-träge löschen	Agenda - borrar todo
38	Redial	Recomposer	Ricomponi	Wahlwiederholung	Volver a marcar
39	Retrain	Refaire I'entraînement	Ripetere l'addestra-mento	Erneut trainieren	Volver a educar
40	Setup Confirmation Prompts	Configurer les invites de confirmation	Configura richieste di conferma	Einrichtung der Eingabeaufforderun-gen zur Bestätigung	Configurar mensajes de confirmación
41	Setup Language	Configurer la langue	Configura lingua	Einrichtung: Sprache	Configurar idioma
42	Setup Pairing Options	Configurer les options de jumelage	Configura opzioni di assegnzione	Einrichtung: Ankop-plungsoptionen	Configurar opciones de emparejamiento
43	Pair A Phone	Jumeler un téléphone	Assegna un telefono	Ein Telefon ankoppeln	Emparejar un teléfono
44	Transfer Call	Transférer l'appel	Trasferisci chiamata	Anruf weiterleiten	Transferir llamada
45	Yes	Oui	Sí	Ja	Sí

Zonnekleppen

E00711200765

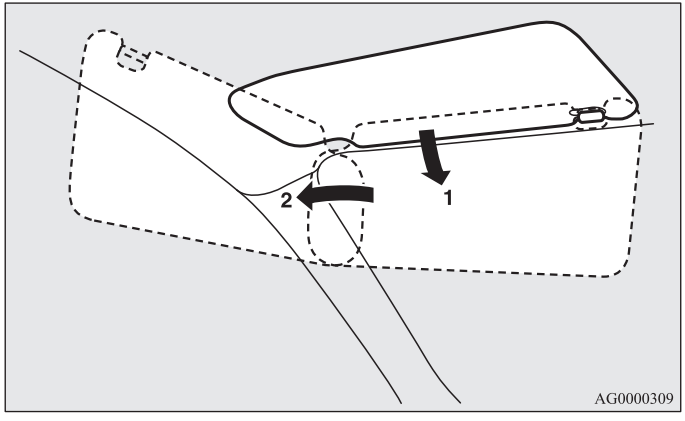

1- Om verblinding vanaf de voorzijde te voorkomen
2- Om verblinding vanaf de zijkant te voorkomen

Kaarthouder

De zonneklep is voorzien van een kaarthouder (A).

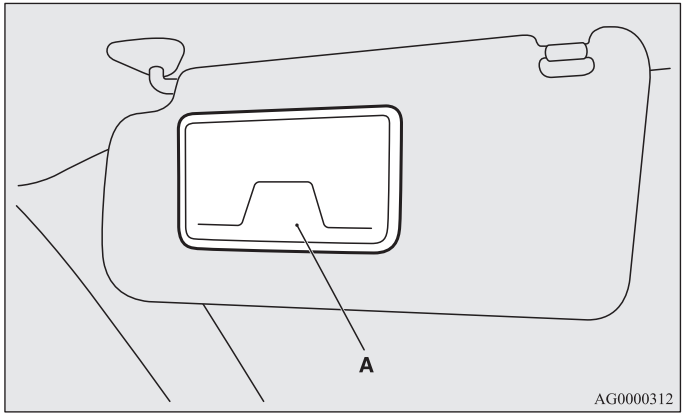

Make-upspiegel

E00711300548

De zonnekleppen zijn aan de achterzijde voorzien van een make-upspiegel.

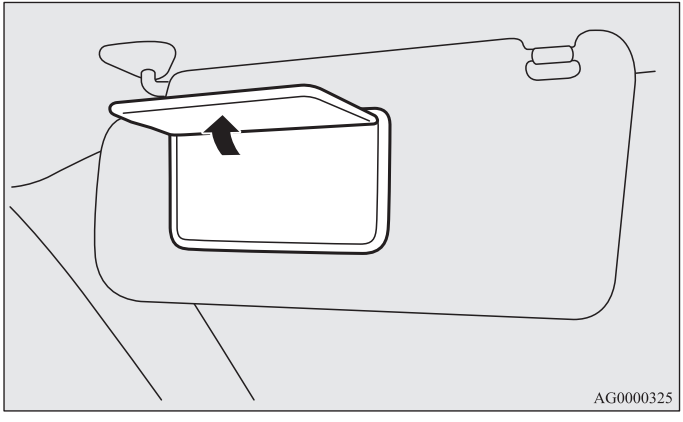

Stekker voor accessoires

E00711600730

⚠ *OPGELET*

- **Sluit alleen apparaten aan die werken bij 12 V en 120 W of minder.**
  Wanneer u tegelijkertijd meerdere aansluitingen gebruikt, zorg er dan voor dat het totale stroomverbruik van de elektrische apparaten niet hoger is dan 120 W bij 12 V.
- **Door het elektrische apparaat langdurig te gebruiken terwijl de motor niet draait, kan de accu leegraken.**
- **Als de stekker voor accessoires niet in gebruik is, sluit het deksel dan. Anders kan de stekker verstopt raken door vuil, en kortsluiting maken.**

Gebruik de aansluiting door het deksel te openen en de stekker in de aansluiting te steken.

OPMERKING

- De drie verschillende aansluitingen kunnen tegelijkertijd worden gebruikt.

De stekker voor accessoires kan worden gebruikt wanneer het contactslot in de “ON”- of “ACC”-stand staat.

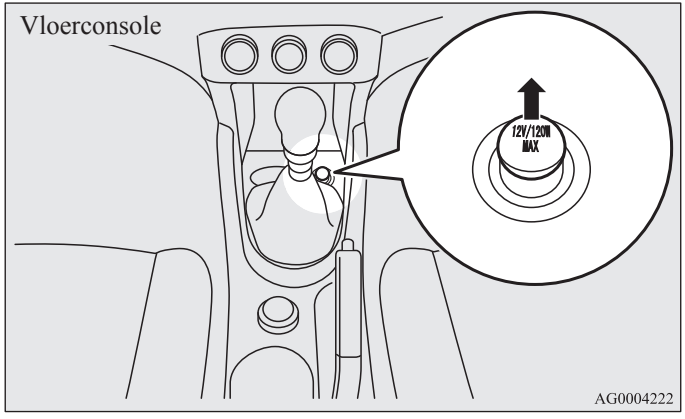

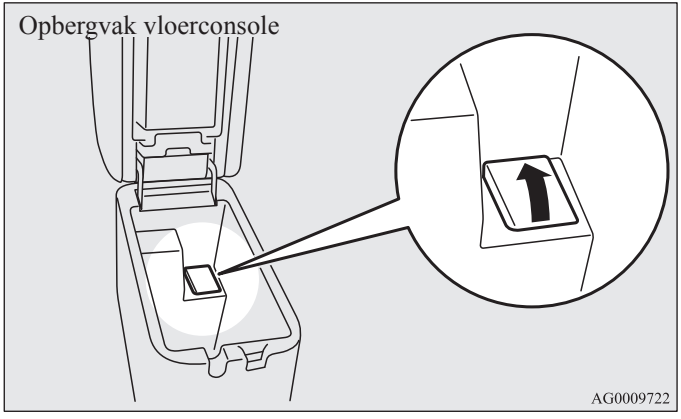

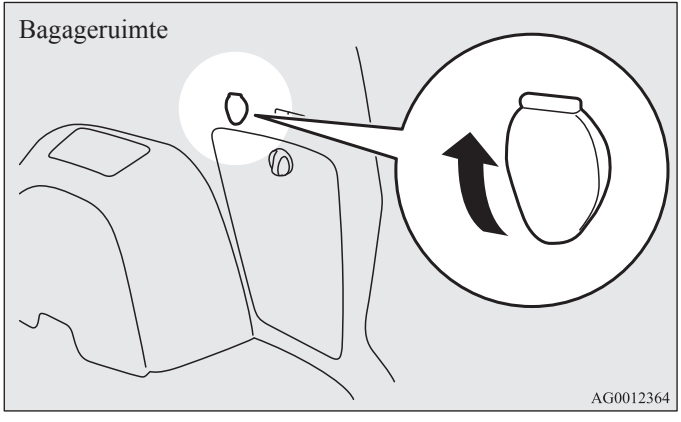

Interieurverlichting

E00712000526

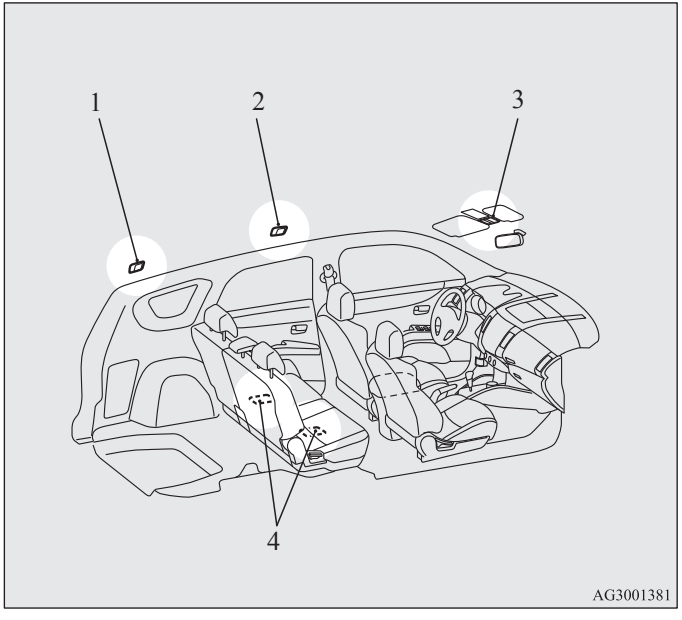

1- Bagageruimteverlichting
2- Interieurverlichting (achter)
3- Kaartleeslampen & interieurverlichting (voor)
4- Beenruimteverlichting*→ Blz. 8-60

OPMERKING

● Als u de verlichting ingeschakeld laat zonder dat de motor draait, raakt de accu leeg.
Zorg dat alle verlichting is uitgeschakeld voordat u de auto verlaat.

Interieurverlichting

E00712100947

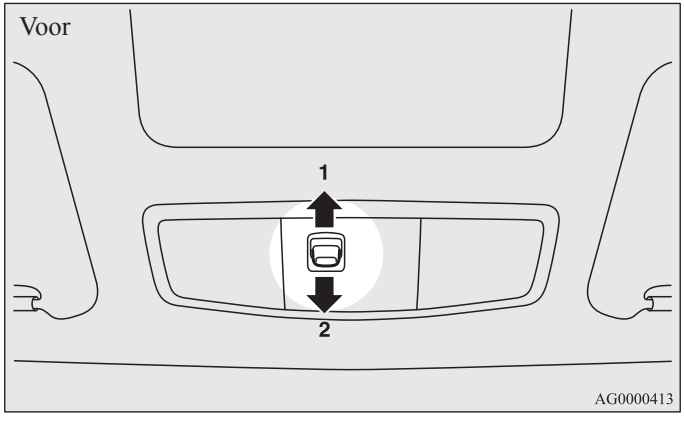

1- (PORTIER)
De verlichting gaat branden als een van de portieren of de achterklep wordt geopend. Hij gaat ongeveer 15 seconden nadat het portier of de achterklep gesloten is weer uit.
In de volgende gevallen gaat de verlichting echter direct uit:

- Wanneer de portieren en de achterklep worden gesloten en het contactslot in de “ON”-stand wordt gezet.

- Wanneer de portieren en de achterklep worden gesloten en de auto wordt vergrendeld met behulp van de centrale portiervergrendeling.
- Wanneer de afstandsbediening wordt gebruikt om de auto af te sluiten (bij auto's met een centrale portiervergrendeling met afstandsbediening).
- Wanneer de afstandsbediening wordt gebruikt om de auto af te sluiten (bij auto's met afstandsbediening).

OPMERKING

- Wanneer de sleutel uit het contactslot wordt genomen terwijl de portieren en de achterklep gesloten zijn, gaat de verlichting branden en na ongeveer 15 seconden uit.
- Als de motor gestart werd met de Smart Key en het contactslot wordt in de “LOCK”-stand gedraaid terwijl de portieren en de achterklep gesloten zijn, gaat de verlichting branden en na circa 15 seconden uit.
- De tijd waarna de verlichting dooft kan worden ingesteld. Neem voor meer informatie contact op met een officieel MITSUBISHI MOTORS-servicepunt. Bij auto's met HDD-navigatie & Mitsubishi Multi-Communication System (MMCS) kan het afstellen worden uitgevoerd met behulp van het display. Raadpleeg de afzonderlijke handleiding voor meer informatie.

2- (UIT)
De verlichting blijft uitgeschakeld ongeacht of de portieren en de achterklep geopend of gesloten zijn.

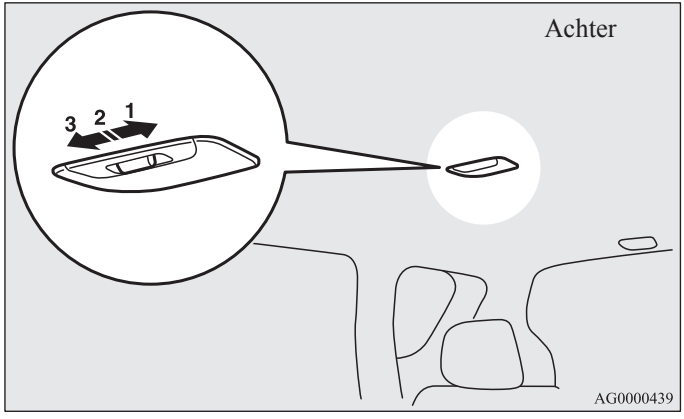

1- (AAN)
De verlichting brandt ongeacht of de portieren en de achterklep geopend of gesloten zijn.
2- (●)
De verlichting gaat branden als een van de portieren of de achterklep wordt geopend. Hij gaat ongeveer 15 seconden nadat het portier of de achterklep gesloten is weer uit.
In de volgende gevallen gaat de verlichting echter direct uit:

- Wanneer de portieren en de achterklep worden gesloten en het contactslot in de “ON”-stand wordt gezet.
- Wanneer de portieren en de achterklep worden gesloten en de auto wordt vergrendeld met behulp van de centrale portiervergrendeling.
- Wanneer de afstandsbediening wordt gebruikt om de auto af te sluiten (bij auto's met een centrale portiervergrendeling met afstandsbediening).

- Wanneer de afstandsbediening wordt gebruikt om de auto af te sluiten (bij auto's met Smart Key).

OPMERKING

- Wanneer de sleutel uit het contactslot wordt genomen terwijl de portieren en de achterklep gesloten zijn, gaat de verlichting na ongeveer 15 seconden uit.
- Als de motor gestart is met de Smart Key terwijl het contactslot in de “LOCK”-stand staat en de portieren en de achterklep gesloten zijn, gaat de verlichting na circa 15 seconden uit.
- Wanneer de interieurverlichting in de “ON”-stand staat, gaat de verlichting niet uit, ook al zijn de portieren en achterklep gesloten.
- De tijd waarna de verlichting dooft kan worden gewijzigd. Neem voor meer informatie contact op met een officieel MITSUBISHI MOTORS-servicepunt. Bij auto's met HDD-navigatie & Mitsubishi Multi-Communication System (MMCS) kan het afstellen worden uitgevoerd met behulp van het display. Raadpleeg de afzonderlijke handleiding voor meer informatie.

3- (UIT)

De verlichting blijft uitgeschakeld ongeacht of de portieren en de achterklep geopend of gesloten zijn.

Kaartleeslampen

E00712400041

Druk op het lampglas (A) om de verlichting in te schakelen. Druk nogmaals om de verlichting uit te schakelen.

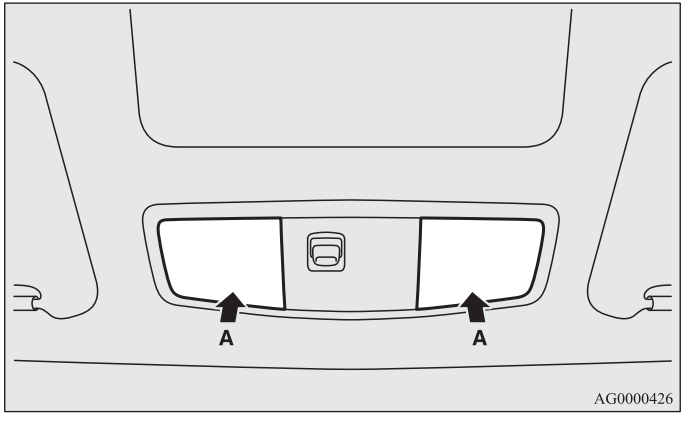

Bagageruimteverlichting

E00712700275

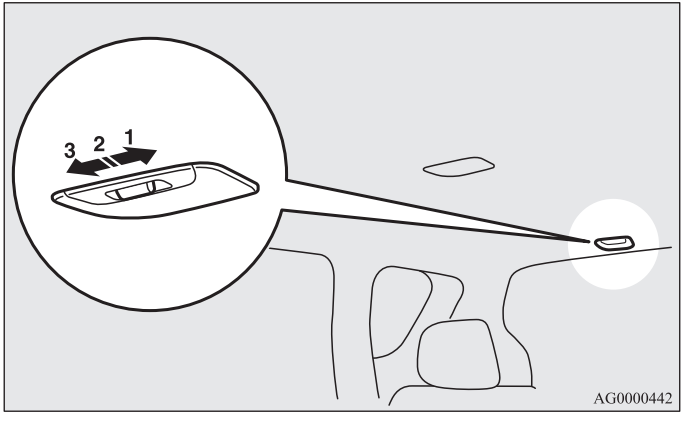

1- (AAN)
De verlichting brandt ongeacht of de achterklep geopend of gesloten wordt.
2- (●)
De verlichting brandt wanneer de achterklep wordt geopend en dooft wanneer de achterklep wordt gesloten.
3- (UIT)
De verlichting brandt ongeacht of de achterklep geopend of gesloten wordt.

Automatische uitschakelfunctie van de verlichting (interieurverlichting, enz.)

E00712900756

Als de interieurverlichting ingeschakeld blijft terwijl het contactslot in een andere stand dan de “ON”- of “ACC”-stand staat, dooft de verlichting automatisch na ongeveer 30 minuten. De interieurverlichting gaat weer branden als het contactslot in de “ON”- of “ACC”-stand wordt gezet, als een portier of de achterklep wordt geopend of gesloten, of als de centrale portiervergrendeling met afstandsbediening of de Smart Key wordt gebruikt.

OPMERKING

- De automatische uitschakelfunctie van de interieurverlichting kan worden gedeactiveerd. Neem voor meer informatie en ondersteuning contact op met uw dichtstbijzijnde officiële MITSUBISHI MOTORS-servicepunt.
  Bij auto's met HDD-navigatie & Mitsubishi Multi-Communication System (MMCS) kan het afstellen worden uitgevoerd met behulp van het display. Raadpleeg de afzonderlijke handleiding voor meer informatie.

Opbergvakken

E00713100973

⚠ *OPGELET*

- **Laat geen aanstekers, koolzuurhoudende drankjes en brillen in het interieur achter wanneer u de auto in de volle zon parkeert. Het interieur wordt zeer heet, waardoor aanstekers en andere ontvlambare voorwerpen kunnen ontbranden en blikjes drinken (inclusief blikjes bier) kunnen scheuren. Daarnaast kunnen brillen met kunststof glazen en andere kunststof materialen vervormen of barsten.**
- **Houd de deksels van opbergvakken tijdens het rijden gesloten. Een deksel of de inhoud van het opbergvak kan anders letsel veroorzaken.**

OPMERKING

- Laat bij het verlaten van de auto geen waardevolle spullen in de opbergvakken achter.

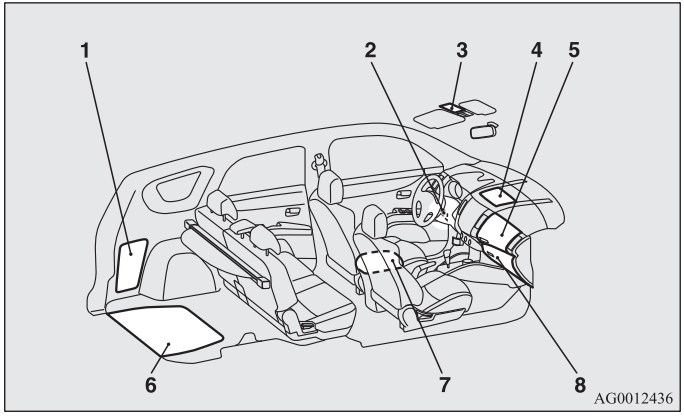

1- Zijpaneel*
2- Opbergvak
3- Zonnebrilhouder*
4- Bovenste dashboardkastje
5- Bovenste dashboardkastje
6- Opbergruimte in de laadvloer*
7- Opbergvak vloerconsole
8- Onderste dashboardkastje

Bovenste dashboardkastje

E00726100065

Druk op de knop (A) en til het deksel op om het kastje te openen.
Druk de klep naar beneden om het kastje te sluiten.

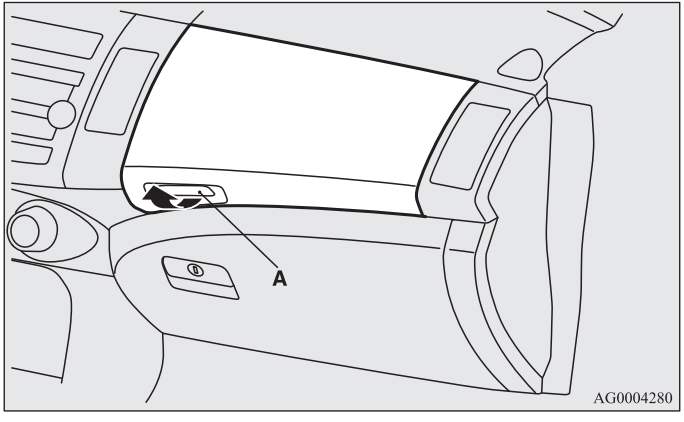

*De verwarm- en koelfunctie gebruiken**

Het bovenste dashboardkastje kan worden gebruikt om de inhoud (bijvoorbeeld flesjes drinken) warm of koud te houden met de warme of koude lucht van de airconditioning.

1. Draai de knop van het bovenste dashboardkastje naar de stand ≋.
   Draai de knop naar de stand ⊠ wanneer u de verwarm- en koelfunctie niet gebruikt.

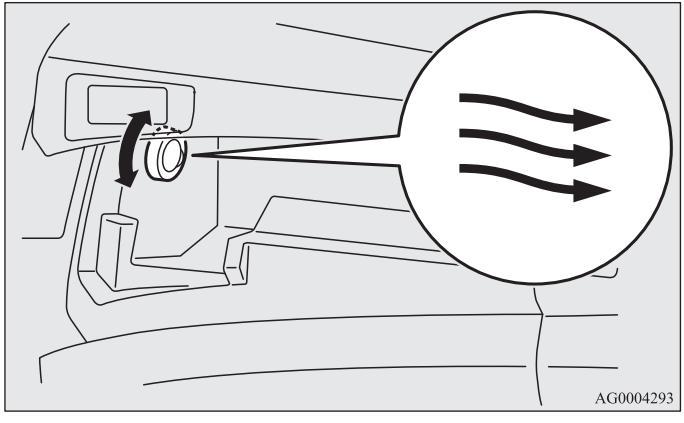

2. Stel de temperatuurregelknop van de airconditioning (A) in op de gewenste temperatuur.
3. Stel de aanjagerknop (B) in op de gewenste luchtstroom.

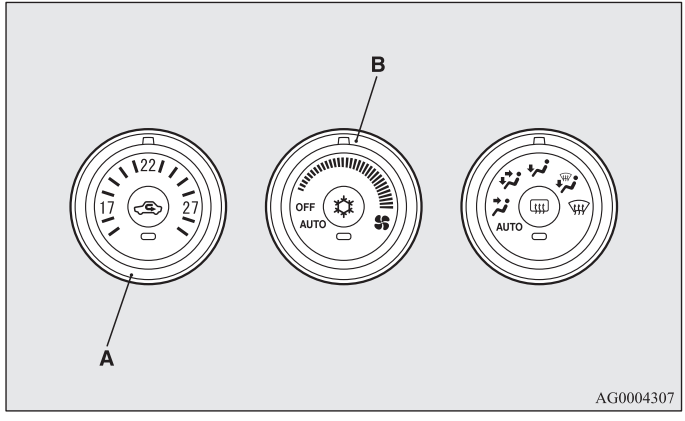

Zie “Automatische airconditioning” op bladzijde 5-7 voor meer informatie over het gebruik van de airconditioning.

⚠ OPGELET

- **Wanneer de auto in de volle zon staat, wordt het erg warm in de auto. Laat daarom geen blikjes met koolzuurhoudende drankjes of flessen in de auto achter.**
  De blikjes of flessen kunnen scheuren. Lees eerst de waarschuwingen op de verpakking wanneer u drankjes in het dashboardkastje legt.

OPMERKING

- De temperatuur in het dashboardkastje is hetzelfde als die van de lucht die uit de ventilatieroosters stroomt. Het is dus niet mogelijk om de inhoud van het kastje sterk te verwarmen of te koelen.
  Selecteer de stand voor efficiënt verwarmen of koelen. Zie “Veranderen van de stand van de luchtstroomknop” op bladzijde 5-4.
- Leg geen chocola, snoepjes of andere producten die vatbaar zijn voor temperatuurveranderingen of kunnen bederven in het bovenste dashboardkastje.

Onderste dashboardkastje

E0726200125

Het onderste dashboardkastje kan met de sleutel worden vergrendeld en ontgrendeld.

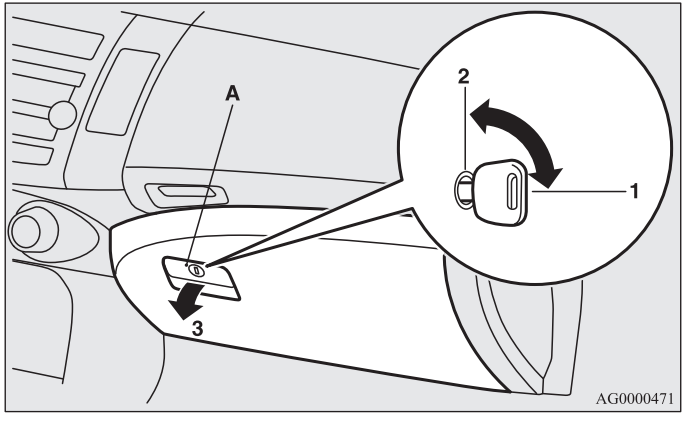

1. Vergrendelen
2. Ontgrendelen
3. Open het dashboardkastje door het deksel naar u toe te trekken (A).

OPMERKING

- Indien de auto is uitgerust met een Smart Key-systeem, kan het onderste dashboardkastje met de noodsleutel worden vergrendeld en ontgrendeld.
  Zie “Noodsleutel” op bladzijde 1-27
- Als de verlichting is ingeschakeld en de lichtschakelaar in de “AUTO”-stand staat, stand “≣DⁿE” of “≣D”, gaat de verlichting van het dashboardkastje branden.

Pennenhouder

Binnenin het onderste dashboardkastje bevindt zich een pennenhouder.

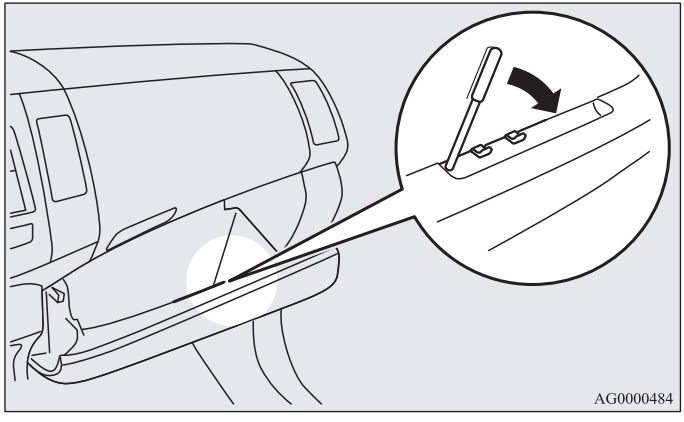

OPMERKING

- Niet alle formaten pennen kunnen in de houder worden opgeborgen. Door het met kracht plaatsen van grote pennen kan de houder beschadigd raken.

Kaarthouder

Binnenin het onderste dashboardkastje bevindt zich een kaarthouder.

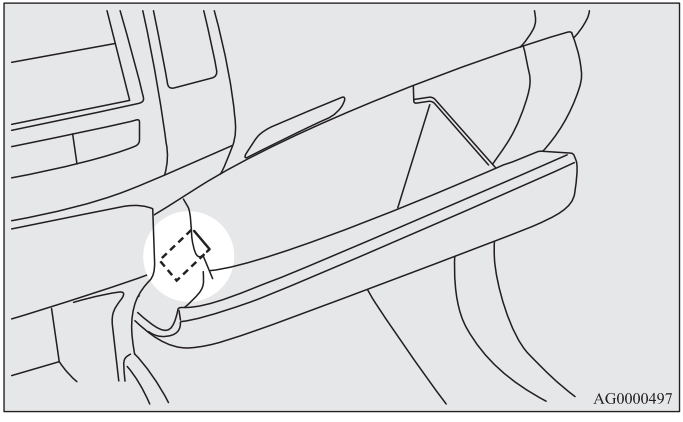

OPMERKING

- Hierin kunnen maximaal twee kaarten worden geplaatst.

Opbergvak vloerconsole

E00723300457

Het opbergvak in de vloerconsole bestaat uit een bovenste en onderste compartiment.
De vloerconsole fungeert tevens als armsteun.

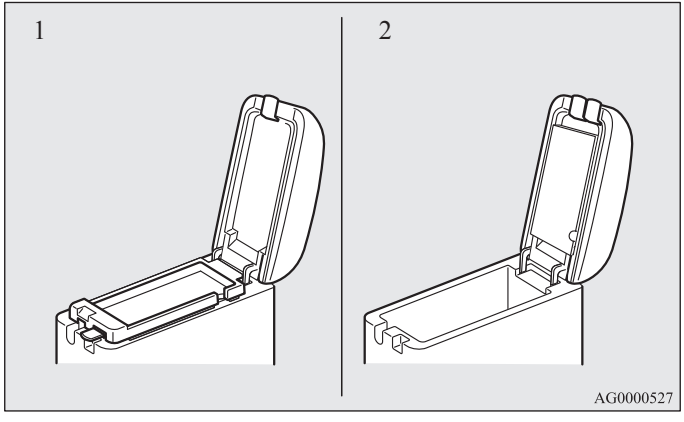

1- Bovenste compartiment
2- Onderste compartiment

Bovenste compartiment

Trek het rechter ontgrendelingshendeltje (A) omhoog en til het deksel op om het bovenste compartiment te openen.

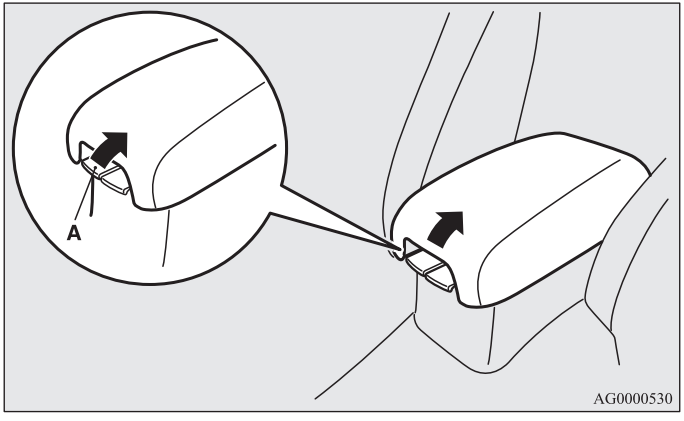

Onderste compartiment

Trek het linker ontgrendelingshendeltje (A) omhoog en til het deksel op om het onderste compartiment te openen.

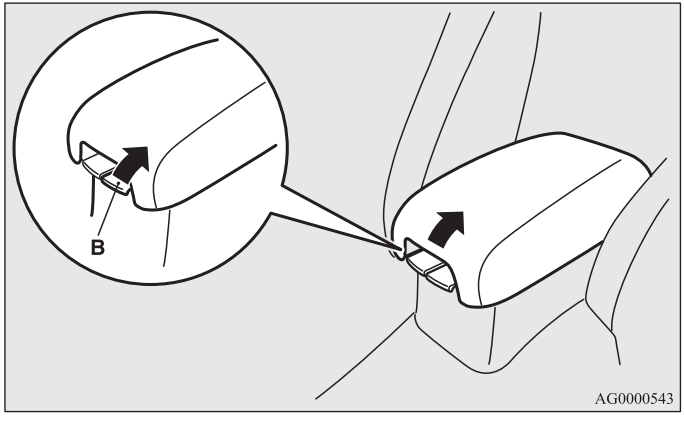

Tissuehouder

De tissuehouder (C) bevindt zich aan de onderzijde van de klep van het opbergvak in de vloerconsole.

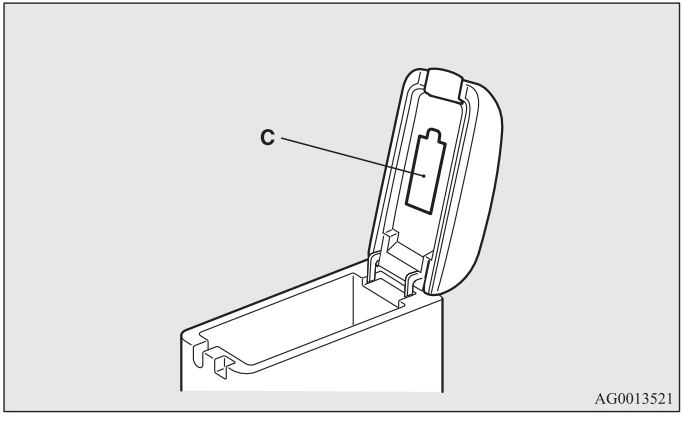

Bovenste dashboardkastje

E00726300012

Druk midden voor op de klep totdat een klik te horen is en open het kastje.
Sluit het kastje door op de klep te drukken totdat hij op zijn plaats klikt.

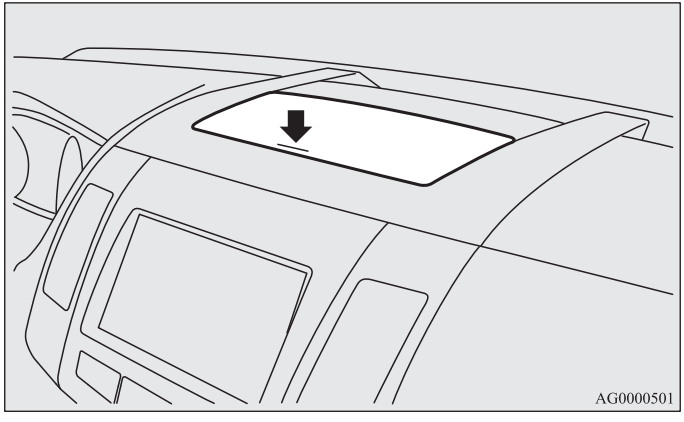

Opbergvak

E00718000313

Trek aan de klep om het opbergvak te openen.

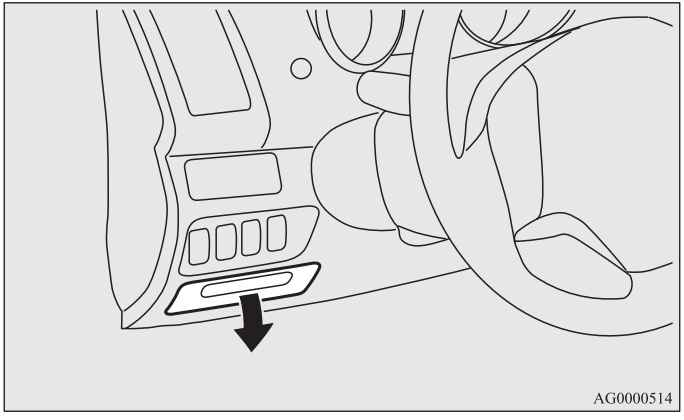

Zonnebrilhouder*

E00718600276

Druk op de klep om de houder te openen.
Sluit de houder door op de klep te drukken totdat deze vastklikt.

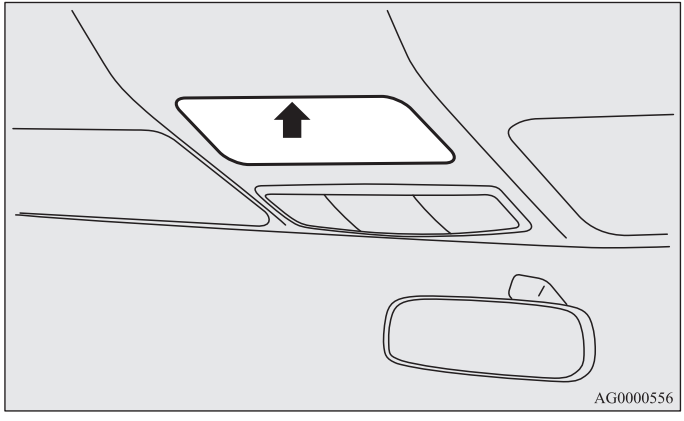

⚠ *OPGELET*

- **Gebruik de houder niet om voorwerpen zwaarder dan een zonnebril in op te bergen. Dergelijke voorwerpen kunnen uit de houder vallen.**

OPMERKING

- Sommige zonnebrillen passen mogelijk niet in de houder. Controleer dit alvorens de houder te gebruiken.

Zijpaneel*

E00730800018

De ruimte om voorwerpen op te bergen bevindt zich in de bagageruimte.

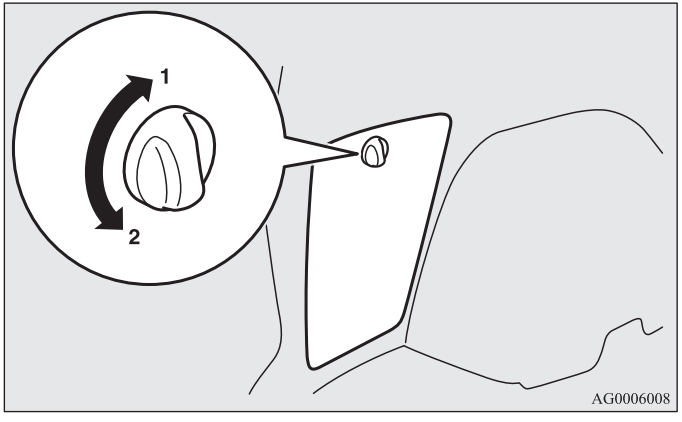

1- Sluiten
2- Openen

Opbergruimte in de laadvloer*

E00718700293

De ruimte om voorwerpen op te bergen bevindt zich in de bagageruimte.
Trek de bagagebodemplaat omhoog om de opbergruimte te gebruiken.

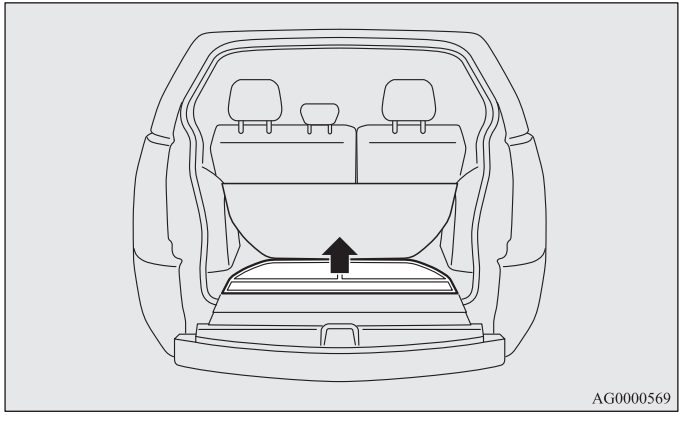

Bekerhouder

E00714500381

⚠ *OPGELET*

- **Drink niet terwijl u aan het rijden bent. Hierdoor kunt u afgeleid worden, wat tot een ongeval kan leiden.**

Voor de bestuurdersstoel

In het dashboard aan bestuurderszijde bevindt zich een ingebouwde bekerhouder.
Door op het midden van de klep te drukken, komt de houder iets naar buiten. Trek hem volledig uit om hem te gebruiken.

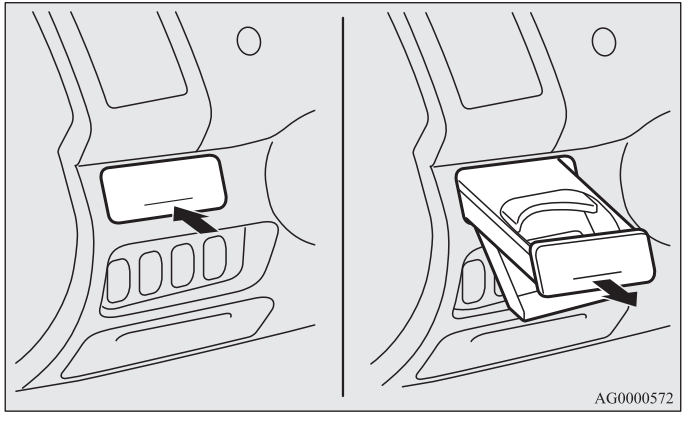

OPMERKING
- Druk de houder terug als u hem niet gebruikt.

Voor de voorstoelen

De bekerhouders bevinden zich voorin in het opbergvak van de vloerconsole.

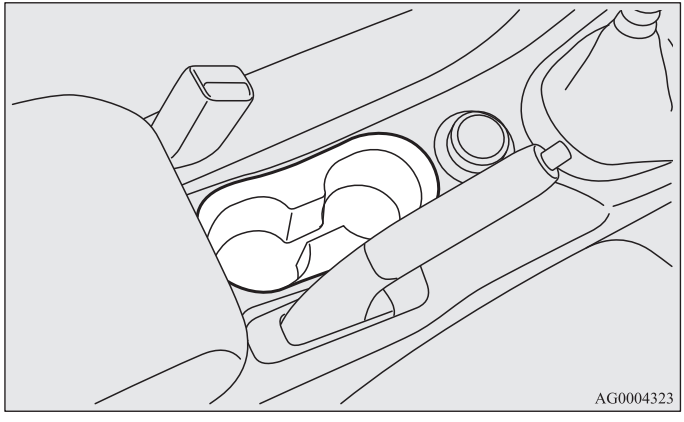

Voor de tweede zitrij

E00716900305

1. Klap de armsteun uit.

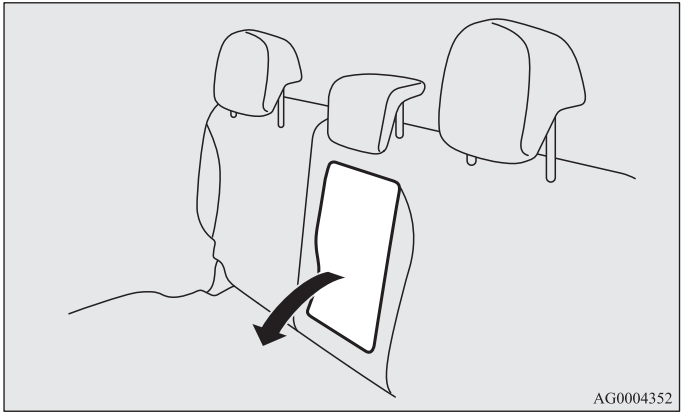

2. Houd de zijden van de klep (A) vast om hem te openen.

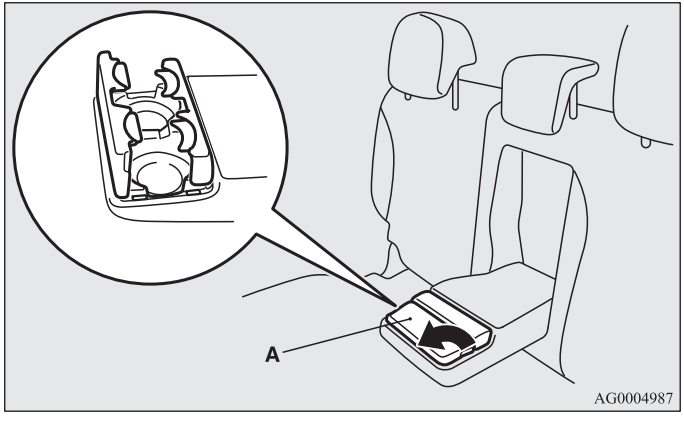

Fleshouder

E00718200083

⚠ *OPGELET*

- **Drink niet terwijl u aan het rijden bent. Hierdoor kunt u afgeleid worden, wat tot een ongeval kan leiden.**
- **Door trillingen en andere bewegingen tijdens het rijden kan er drank worden gemorst. Als u hete drank morst, kunt u brandwonden oplopen.**

OPMERKING
- Sluit flessen goed af voordat u ze opbergt.
- Mogelijk passen sommige flessen niet in de houder doordat ze te groot zijn of een verkeerde vorm hebben.

Voor de voorstoelen

Aan beide zijden bevinden zich fleshouders.

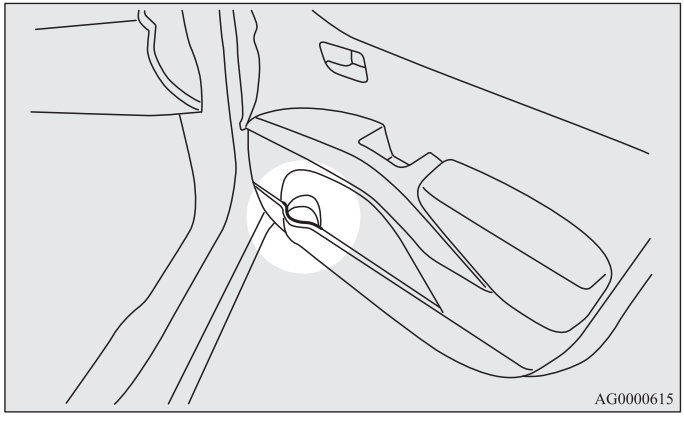

Voor de tweede zitrij

Aan beide zijden bevinden zich fleshouders.

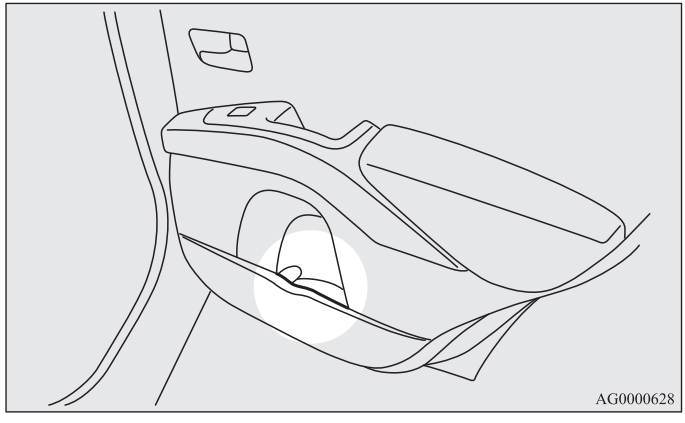

*Afdekhoes bagageruimte**

E00715500333

Gebruiken

1. Trek de afdekhoes uit en plaats deze in de daarvoor bestemde montageopening (A).

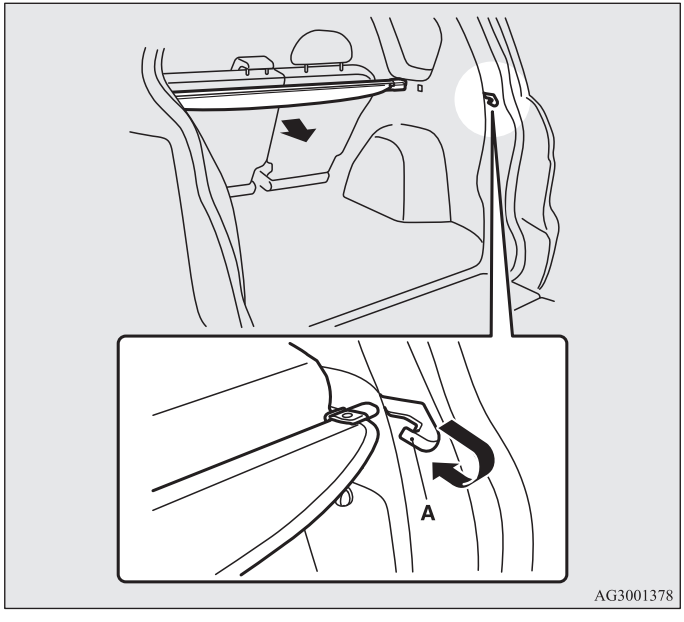

2. Verwijder de afdekhoes uit de bevestigingsrails. De afdekhoes wordt automatisch opgerold.

OPMERKING

● Plaats geen bagage op de afdekhoes van de bagageruimte.

Verplaatsen

Er zijn 2 montagegaten (B) voor de afdekhoes van de bagageruimte.

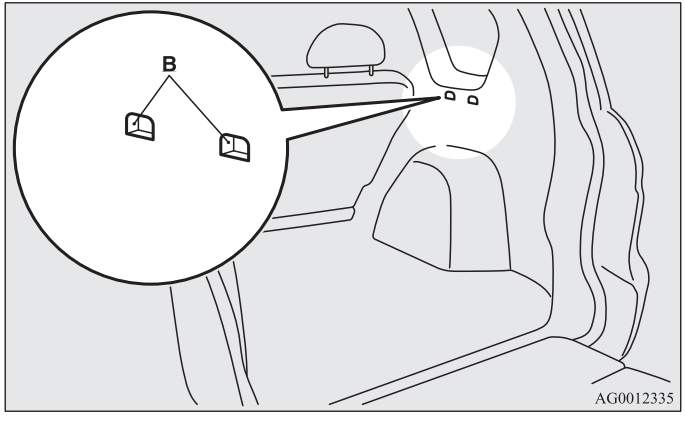

1. Verplaats een van de geleiders (C) naar de binnenzijde van de auto en plaats het uitstekende deel (D) in het montagegat dat u wilt gebruiken. Verplaats de geleider aan de andere kant op dezelfde manier.

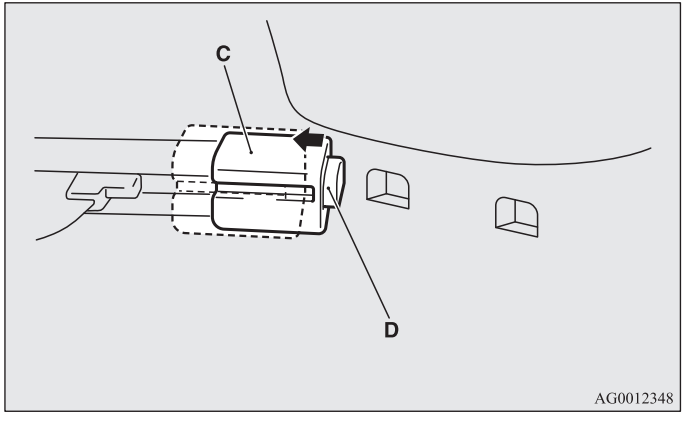

2. Controleer na het verplaatsen of de afdekhoes goed vastzit door er even voorzichtig aan te schudden.

OPMERKING

- Sla de afdekhoes terug als de rugleuning van de achterbank de afdekhoes raakt.
  De afdekhoes kan kapot gaan wanneer deze de achterbank raakt.

Verwijderen

1. Rol de afdekhoes op.
2. Verplaats een van de geleiders (C) naar de binnenzijde van de auto en til deze op om de afdekhoes te verwijderen.

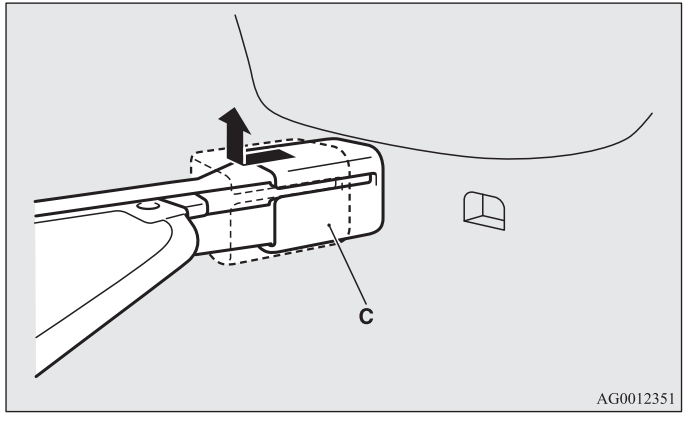

Voer de stappen voor het verwijderen in omgekeerde volgorde uit om de afdekhoes te plaatsen. Controleer of de afdekhoes goed vastzit door er even voorzichtig aan te schudden.

Steungrepen

E00732800038

De steungrepen (boven de portieren, in de hemelbekleding) kunnen geen volledig lichaamsgewicht dragen. Ze dienen alleen gebruikt te worden door personen die in de auto zitten.

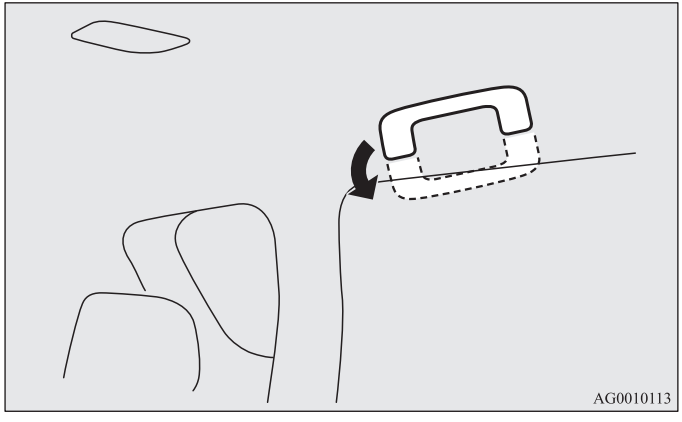

⚠ *OPGELET*

- **Gebruik de steungrepen niet om in of uit de auto te stappen. De steungrepen kunnen loslaten, waardoor u kunt vallen.**

Kledinghaak

E00725600308

Er bevindt zich een kledinghaak bij de handgreep achterin (aan de bestuurderszijde).

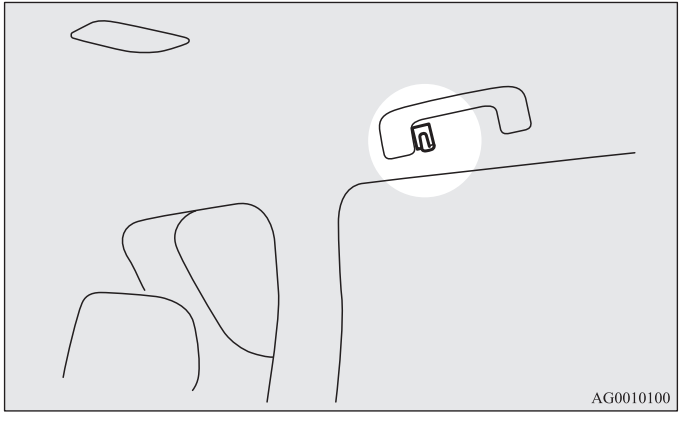

⚠ WAARSCHUWING

- **Hang geen kleerhanger of zwaar of scherp voorwerp aan de kledinghaak. Als de gordijnairbag wordt geactiveerd, kan een dergelijk voorwerp met grote kracht worden weggeslingerd of het activeren van de gordijnairbag gehinderd worden. Hang kleding direct aan de kledinghaak (zonder kleerhanger). Zorg dat er geen zware of scherpe voorwerpen in de zakken zitten van de kleding die u aan de kledinghaak hangt.**

Bagagehaken

E00715700292

Op de vloer en aan de zijkanten van de bagageruimte bevinden zich 4 haken.
Gebruik de haken op de vloer om de bagage vast te zetten.

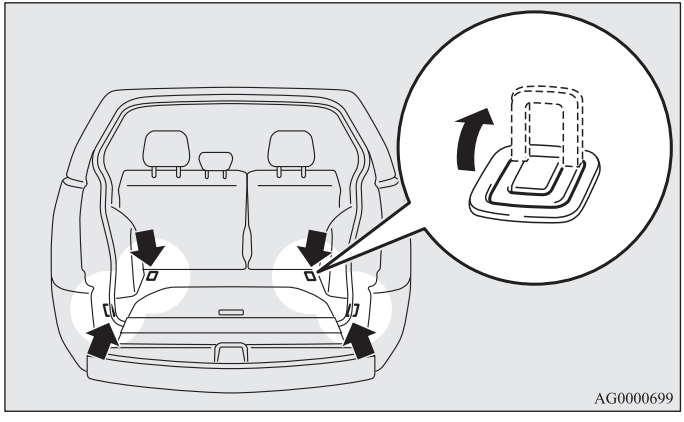

⚠ OPGELET

- **Stapel bagage nooit hoger dan de rugleuning. Bevestig de bagage altijd stevig.**
  Anders kunnen ernstige ongevallen ontstaan door een belemmerd zicht door de achterruit of doordat voorwerpen bij plotseling remmen door de auto kunnen slingeren.

Noodsituaties

Als de auto defect raakt 6- 2
Starten in noodgevallen 6- 2
Oververhitting van de motor 6- 7
Het brandstofsysteem ontluchten
(2200-modellen) 6- 10
Water uit het brandstoffilter verwijderen
(2200-modellen). 6- 11
Gereedschap en krik. 6- 14
Een wiel verwisselen 6- 17
Slepen. 6- 37
Rijden in ongunstige omstandigheden 6- 42

Als de auto defect raakt

E00800100563

Als de auto onderweg defect raakt, zet hem dan langs de kant van de weg en schakel de waarschuwingsknipperlichten in.
Zie “Schakelaar waarschuwingsknipperlichten” op bladzijde 3-70.

Als de motor stopt/defect raakt

De werking en bediening van de auto worden beïnvloed als de motor stopt. Let voordat u de auto op een veilige plaats stilzet op het volgende:

- De rembekrachtiger werkt niet meer en het rempedaal moet krachtiger worden ingetrapt. Trap het rempedaal krachtiger in dan gebruikelijk.
- Aangezien de stuurbekrachtigingspomp niet langer werkt, wordt de besturing zwaarder. Het kost meer kracht dan normaal om het stuurwiel te verdraaien.

Starten in noodgevallen

E00800501564

Als de motor niet kan worden gestart omdat de accu geheel of gedeeltelijk ontladen is, kan de motor met behulp van de accu van een andere auto en startkabels worden gestart.

⚠ *WAARSCHUWING*

- **Om de motor te starten met behulp van startkabels en een andere auto, moeten de volgende procedures uitgevoerd worden. Onjuiste procedures kunnen brand, een explosie of schade aan de auto's veroorzaken.**

⚠ *OPGELET*

- **Probeer de motor niet te starten door de auto te duwen of te slepen.**
  Hierdoor kan de auto beschadigd raken.
- **Draag altijd een beschermende bril wanneer u aan een accu werkt.**
- **Houd de accu buiten bereik van kinderen.**

1. Zet de voertuigen dicht genoeg bij elkaar om de startkabels aan te sluiten, maar zorg ervoor dat ze elkaar niet raken.

⚠ OPGELET

- **Controleer de andere auto. De andere auto moet over een 12V-accu beschikken.**
  Als de andere accu geen spanning van 12 volt heeft, kunnen beide auto's door kortsluiting beschadigd raken.

2. Trek de handrem bij beide auto's stevig aan. Zet de versnellingspook in de neutraalstand (bij auto's met handgeschakelde transmissie) of zet de selectiehendel in stand “P” (parkeren) (bij auto's met automatische transmissie of CVT). Zet het contactslot in de “LOCK”-stand.

⚠ WAARSCHUWING

- **Zet het contactslot van beide auto's van tevoren in de “LOCK”-stand. Let op dat de kabels en uw kleding niet in contact komen met de ventilator of de aandrijfriem. Hierdoor zou persoonlijk letsel kunnen ontstaan.**

3. Schakel de verlichting, de verwarming en andere elektrische verbruikers uit.

4. Zorg ervoor dat het elektrolytpeil van de accu in orde is. Zie “Accu” op bladzijde 8-14.

⚠ WAARSCHUWING

- **Als de elektrolyt niet zichtbaar is of bevroren lijkt, VOER DAN GEEN HULPSTART UIT!**
  Een accu kan barsten of ontploffen als de temperatuur onder het vriespunt ligt of als het elektrolytpeil te laag is.

5. Verwijder de afdekkap van de motor (bij auto's met dieselmotor).
   [2000-model]
   Beweeg de afdekkap van de motor aan de voorzijde omhoog om de 3 pluggen (A) los te maken. Trek vervolgens de afdekkap van de motor naar u toe om de plug (B) los te maken en de kap te verwijderen.

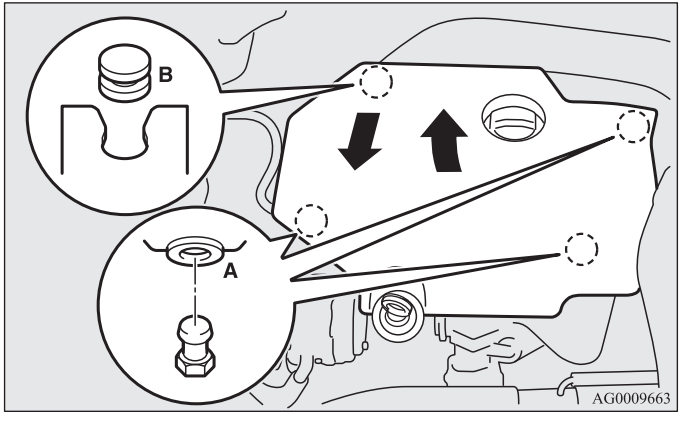

[2200-model]
Beweeg de afdekkap van de motor aan de voorzijde omhoog om de 4 pluggen (A) los te maken en verwijder de afdekkap.

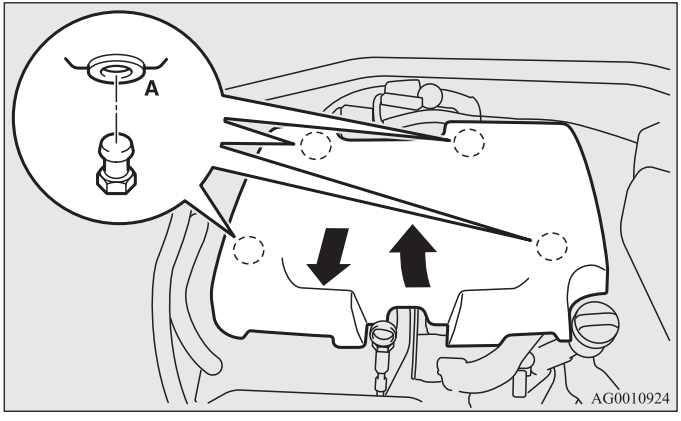

6. Verbind het ene uiteinde van de ene startkabel met de positieve (+) pool van de ontladen accu (C) en het andere uiteinde met de positieve (+) pool van de hulpaccu (D).

Auto's met benzinemotor

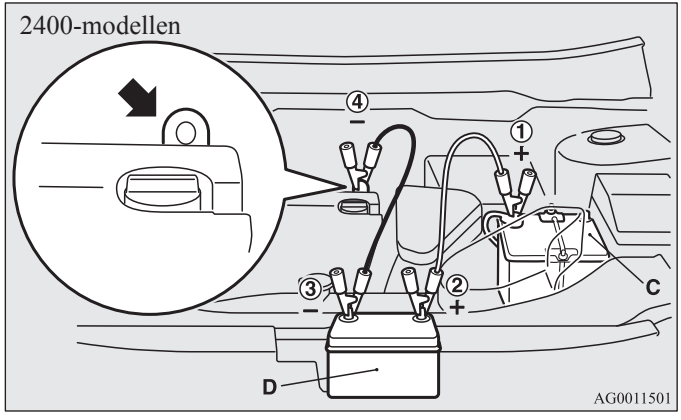

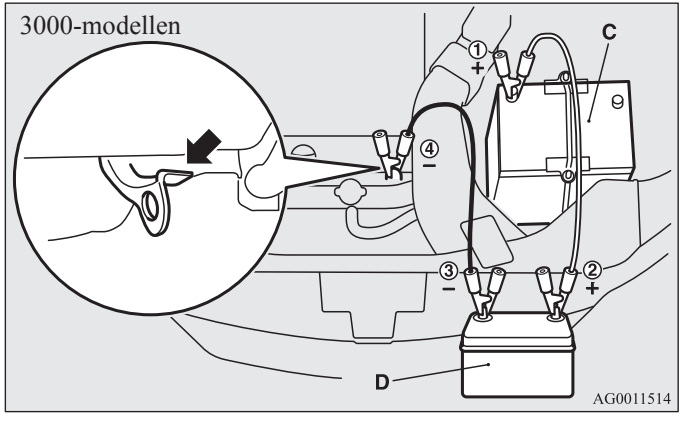

Auto's met dieselmotor

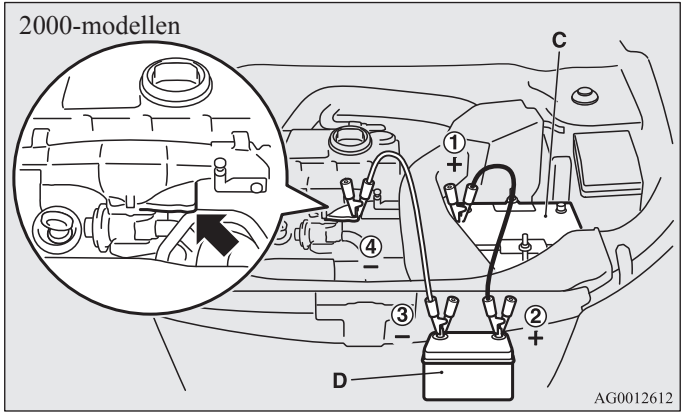

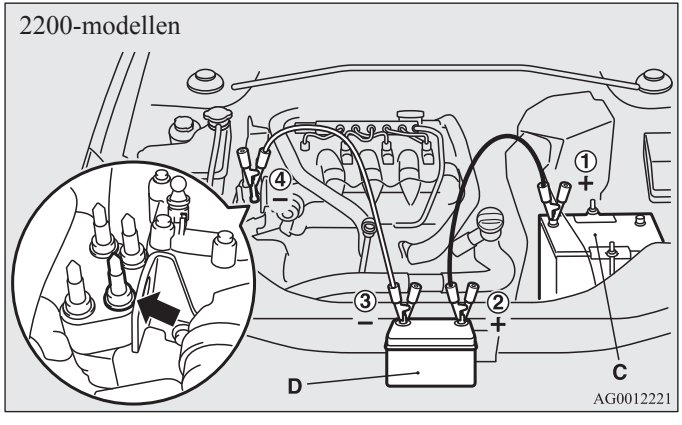

7. Verbind het ene uiteinde van de andere startkabel met de negatieve (-) pool van de hulpaccu en het andere uiteinde met het motorblok van de auto met de ontladen accu, zo ver mogelijk van de accu verwijderd.

⚠ WAARSCHUWING

- **Sluit de kabels altijd in de onderstaande volgorde aan: ① → ② → ③ → ④**
- **Controleer of aansluiting ④ op de juiste plaats bevestigd is (getoond in de afbeelding). Als deze aansluiting direct op de negatieve (-) accupool wordt gemaakt, kunnen de door de accu opgewekte brandbare gassen vlam vatten en ontploffen.**
- **Wanneer u de startkabel aansluit, verbind dan nooit de positieve (+) kabel met de negatieve (-) pool. Anders kunnen vonken de accu doen ontploffen.**

⚠ OPGELET

- **Zorg ervoor dat de startkabel niet in de koelventilator of in andere draaiende onderdelen in de motorruimte vastraakt.**
- **Gebruik de juiste kabels, die bij het formaat van de accu passen om te voorkomen dat de kabels oververhit raken.**
- **Controleer de startkabels voor gebruik op beschadiging en corrosie.**

8. Start de motor in de auto met de hulpaccu, laat de motor enkele minuten stationair draaien en start dan de motor in de auto met de ontladen accu.

⚠ OPGELET

- **Laat de motor van de auto met de hulpaccu draaien.**

9. Nadat de motor is gestart, moeten de startkabels in omgekeerde volgorde losgemaakt worden. Laat de motor enkele minuten draaien.

⚠ WAARSCHUWING

- **Als het noodzakelijk is om de accu op te laden terwijl deze in de auto is gemonteerd, neem dan de kabel van negatieve (-) pool van de accu los.**
- **Houd vonken, sigaretten en open vuur uit de buurt van de accu om te voorkomen dat deze ontploft.**
- **Zorg voor voldoende ventilatie wanneer u de accu in een gesloten ruimte oplaadt of gebruikt.**
- **Verwijder alle doppen voordat u de accu oplaadt.**
- **Elektrolyt is een bijtende zwavelzuuroplossing.**
  Als er elektrolyt (accuzuur) met uw handen, ogen, kleding of het lakoppervlak van uw auto in aanraking komt, moet u overvloedig met water spoelen. Als er elektrolyt in uw ogen komt, spoel ze dan onmiddellijk en overvloedig uit met water. Ga vervolgens zo snel mogelijk naar een dokter.

OPMERKING

- Als er met de auto wordt gereden terwijl de accu niet volledig is opgeladen, kan de motor onregelmatig draaien, waardoor het controlelampje van het antiblokkeersysteem kan gaan branden.
  Zie “Antiblokkeersysteem (ABS)” op bladzijde 4-59.

Oververhitting van de motor

E00800601581

Als de motor oververhit raakt, wordt de op het multi-informatiedisplay weergegeven informatie onderbroken en verschijnt de waarschuwingsmelding koelvloeistoftemperatuur. Vervolgens verschijnt de weergave van de koelvloeistoftemperatuur op het display en gaat het pictogram “” knipperen.

Neem de volgende maatregelen als dit gebeurt:

1. Breng de auto op een veilige plaats tot stilstand.
2. Controleer of er stoom uit de motorruimte komt.

   [Als er geen stoom uit de motorruimte komt.]
   Laat de motor draaien en zet de motorkap omhoog om de motorruimte te ventileren.

   [Als er stoom uit de motorruimte komt]
   Zet de motor af en wacht tot er geen stoom meer uit de motorruimte komt. Open vervolgens de motorkap om de motorruimte te ventileren. Start de motor opnieuw.

⚠ WAARSCHUWING

- **Open de motorkap niet terwijl er nog stoom uit de motorruimte komt. Hierdoor kan er stoom of heet water naar buiten spuiten, waardoor u brandwonden kunt oplopen. Ook als er geen stoom uit de motorruimte komt, kan er heet water naar buiten spuiten. Bovendien zullen sommige onderdelen zeer heet zijn. Wees voorzichtig bij het openen van de motorkap.**
- **Pas op voor hete stoom die de vuldop van het koelvloeistofreservoir zou kunnen blazen.**
- **Verwijder de radiateurdop (auto's met benzinemotor) of de dop van het expansievat (auto's met dieselmotor) niet als de motor warm is.**

3. Controleer of de koelventilator draait. Als de koelventilator niet draait, zet de motor dan onmiddellijk af en laat de motor nakijken.

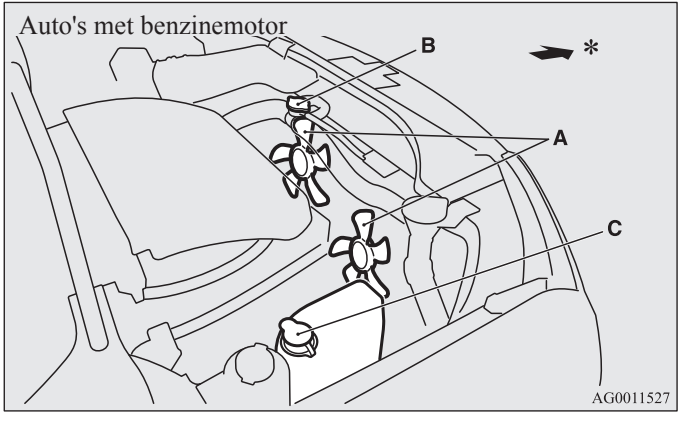

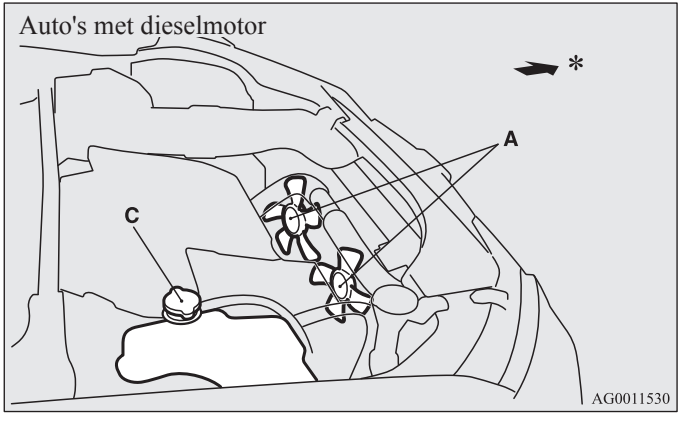

A - Koelventilator
B - Radiateurdop
C - Dop koelvloeistofreservoir
* : Voorzijde van de auto

⚠ WAARSCHUWING

- **Pas op dat uw handen of kleding niet in contact komen met de koelventilator.**

4. Zet de motor af als het staafdiagram in het venster van de koelvloeistoftemperatuur op het multi-informatiedisplay korter wordt.

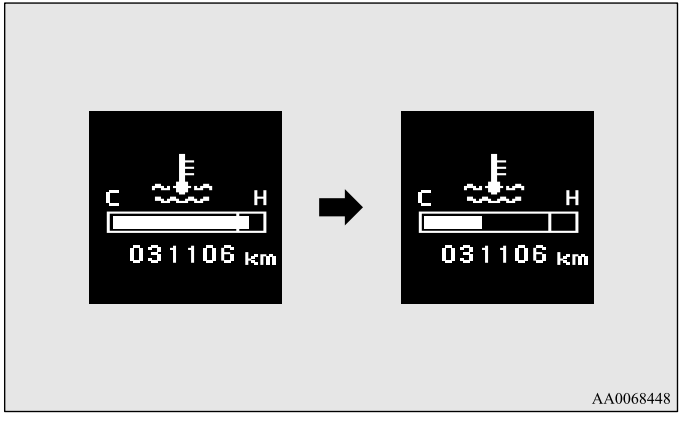

5. Controleer het koelvloeistofpeil in het expansievat (A).

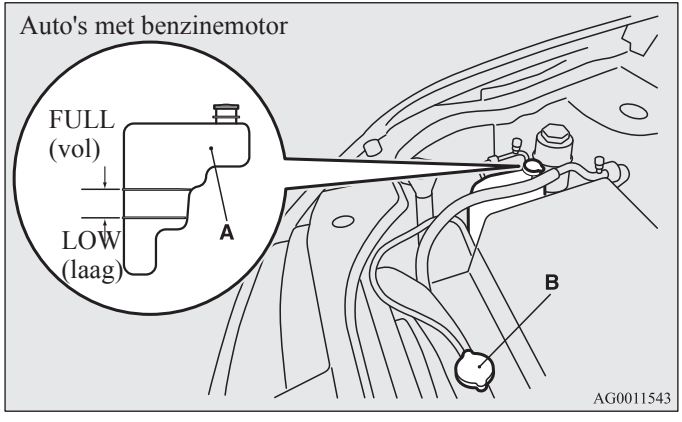

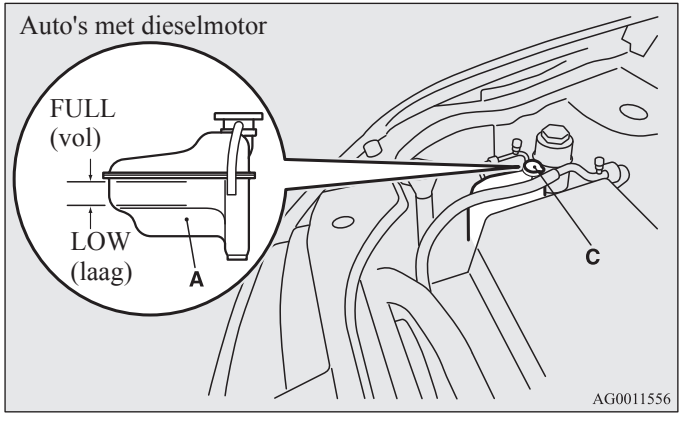

⚠ WAARSCHUWING

- **Als er koelvloeistof moet worden bijgevuld, wacht dan tot de motor is afgekoeld voordat u de radiateurdop (B) (auto's met benzinemotor) of de dop van het expansievat (C) (auto's met dieselmotor) verwijdert. Anders kan er hete stoom of kokende koelvloeistof uit de vulopening spuiten, waardoor u brandwonden op kunt lopen.**

6. Vul het expansievat met de benodigde hoeveelheid koelvloeistof. (Zie het hoofdstuk “Onderhoud”.)

⚠ OPGELET

- **Vul geen koelvloeistof bij wanneer de motor warm is. Het plotseling toevoegen van koude koelvloeistof kan schade aan de motor veroorzaken. Wacht totdat de motor afgekoeld is en vul de koelvloeistof geleidelijk bij.**

7. Controleer de radiateurslangen op koelvloeistoflekkage en de aandrijfriem op loszitten en beschadiging.
   Als er iets mis is met het koelsysteem of de aandrijfriem, raden wij u aan de auto te laten nakijken en repareren.

Het brandstofsysteem ontluchten (2200-modellen)

E00800700208

Als de auto tijdens het rijden zonder brandstof komt te zitten, moet het brandstofsysteem volgens de onderstaande procedure worden ontlucht.

1. Zet het contactslot gedurende 1 minuut in de “ON”-stand en zet het contactslot vervolgens weer in de “LOCK”-stand. Herhaal dit een of twee keer.
2. Zet het contactslot gedurende 10 tot 20 seconden in de “START”-stand om de motor te starten.

OPMERKING

- Herhaal de procedure vanaf stap 1 als de motor niet start.
- Na het tanken kan het langer duren voordat de motor start, maar nadat er even met de auto is gereden, start de motor weer normaal.

Water uit het brandstoffilter verwijderen (2200-modellen)

E00800800238

Als het waarschuwingslampje brandstoffilter op het dashboard tijdens het rijden gaat branden, bevat het brandstoffilter meer dan de toegestane hoeveelheid water. Als dit gebeurt, verwijder dan als volgt het water uit het brandstoffilter.

1. Zet de motor af.
2. Verwijder de twee clips (A) en de twee klemmen (B).

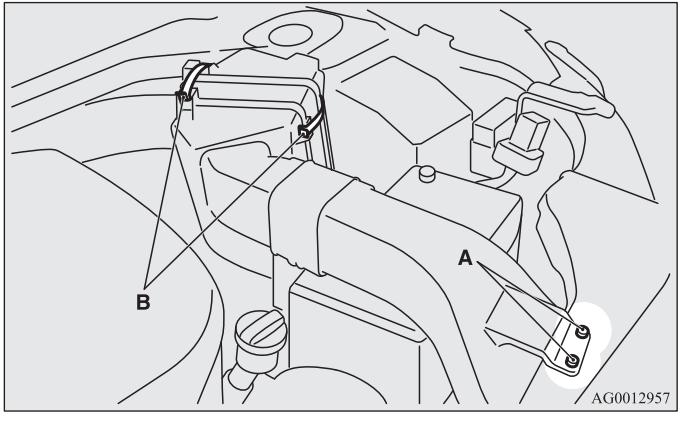

3. Schuif het kanaal (C) naar de voorzijde van de auto.

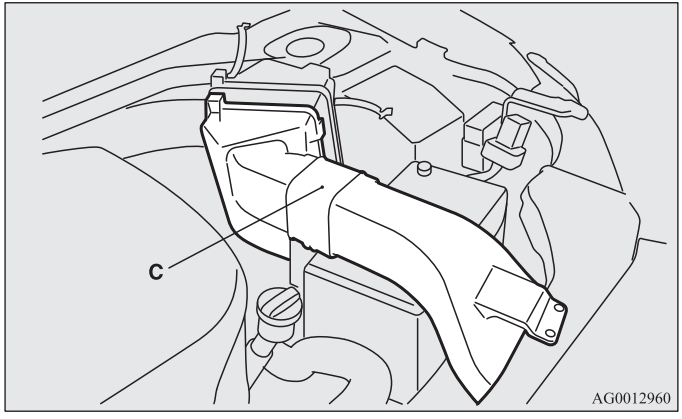

4. Neem het kanaal (C) los nadat u eerst het luchtfilter hebt verwijderd (D).

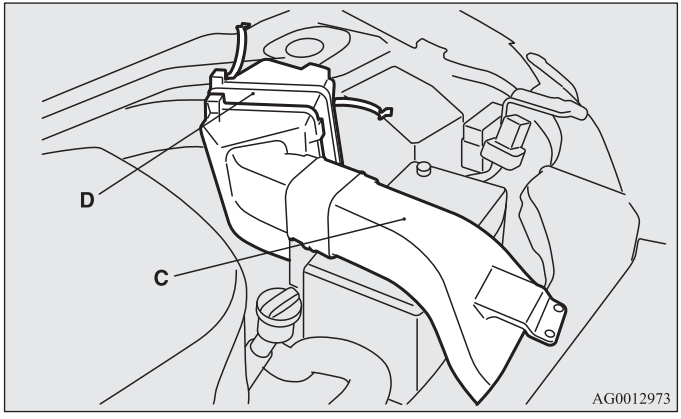

5. Lokaliseer het brandstoffilter (E).

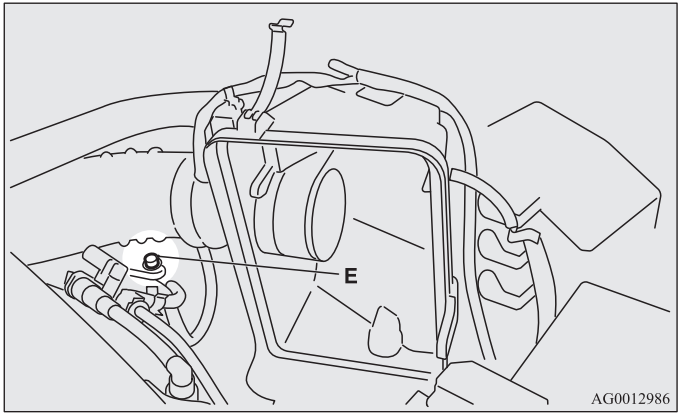

6. Draai de plug (G) van het brandstoffilter (E) los met een inbussleutel (5 mm).
   Door de plug los te draaien loopt het water uit de afvoerpijp (F). Zet een opvangbak onder de afvoerpijp (F) om te voorkomen dat het water op of in de auto terechtkomt.

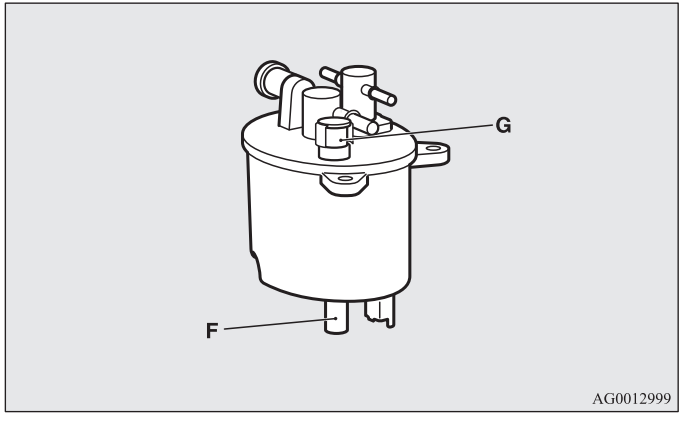

⚠ *OPGELET*

- **Verwijder water dat toch weglekt onmiddellijk, omdat brandstofresten gemengd met water kunnen ontsteken en brand kunnen veroorzaken.**

OPMERKING
- Tot 350 cc kan worden afgetapt.

7. Draai de plug (G) weer vast wanneer er geen water meer uitkomt.
8. Plaats het luchtfilter en de afdekkap terug in de oorspronkelijke positie.

OPMERKING
- Zorg dat de scharnieren onderaan de afdekkap stevig vastzitten nadat u het luchtfilter hebt teruggeplaatst.

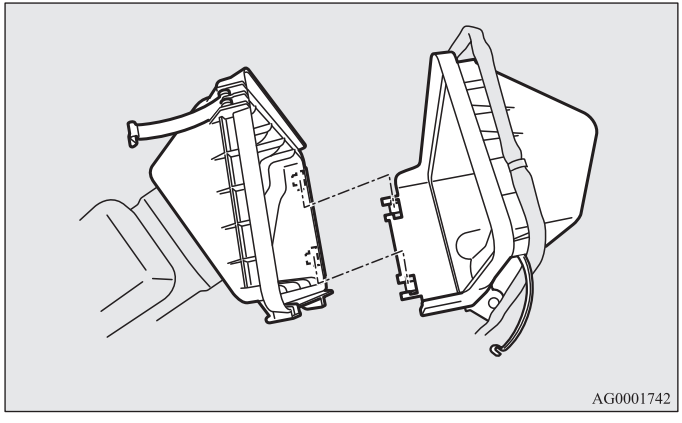

9. Plaats het kanaal terug in de oorspronkelijke positie.
10. Ontlucht het brandstofsysteem. (Zie “Het brandstofsysteem ontluchten” op bladzijde 6-10.)

11. Controleer of de waarschuwingsmelding brandstoffilter gaat branden wanneer het contact in de “ON”-stand wordt gezet en dooft zodra de motor is aangeslagen. Bij twijfel raden wij u aan een specialist te raadplegen voor de benodigde informatie.

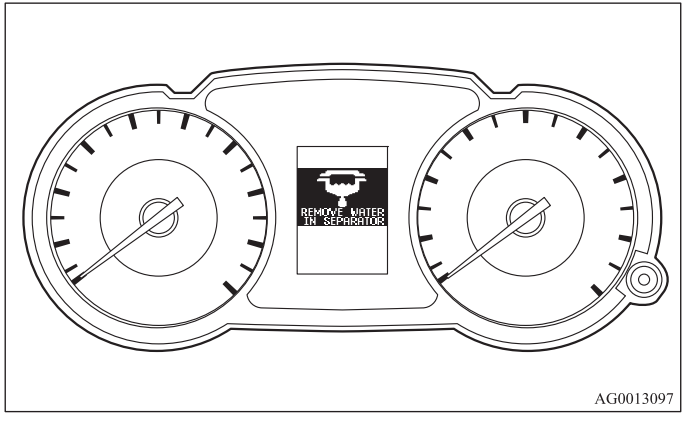

⚠ *OPGELET*

- **Rook niet en houd geen open vuur in de buurt van de auto wanneer u het brandstofsysteem ontlucht.**

Gereedschap en krik

E00800900633

Opslagruimte

Het gereedschap en de krik zijn opgeborgen aan de rechterzijde van de bagageruimte.
In noodgevallen dient u te weten waar het gereedschap en de krik opgeborgen zijn.

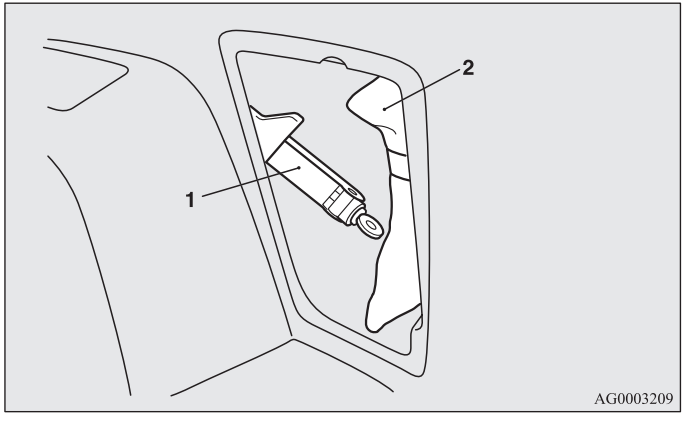

1- Krik
2- Gereedschap

Gereedschap

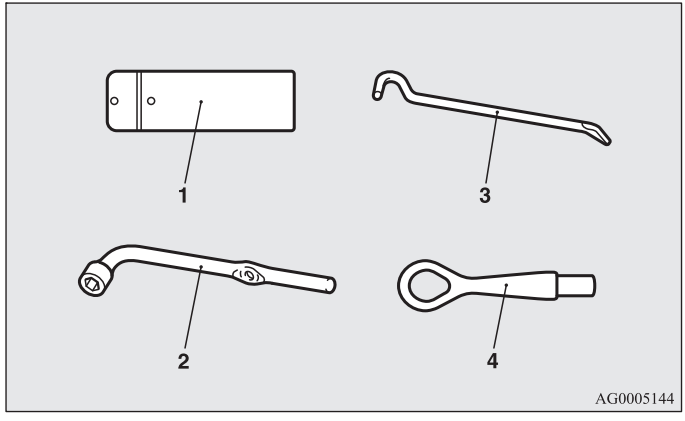

1- Gereedschapskist
2- Wielmoersleutel
3- Krikslinger
4- Sleepoog

Krik

Verwijderen

1. Draai de knop (A) linksom en verwijder het deksel (B).

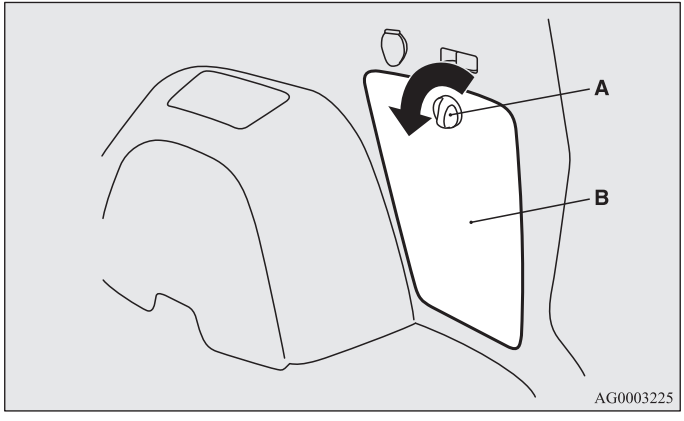

2. Verwijder de riem (C) en het gereedschap.

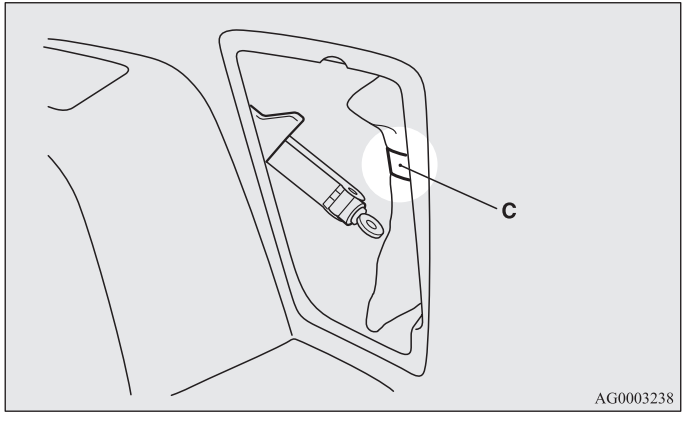

3. Draai de krik in en verwijder hem uit zijn opbergplaats (D).

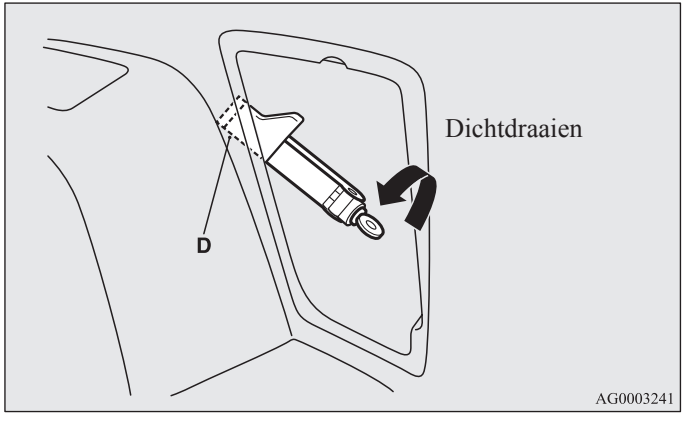

Opbergen

1. Draai de krik in en plaats hem terug in zijn opbergplaats.
2. Draai de krik uit en zet hem goed vast.

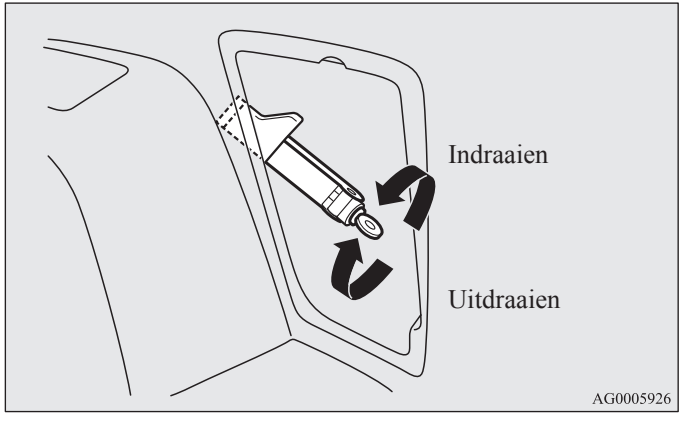

3. Plaats het gereedschap terug in de gereedschapstas, plaats de tas terug in zijn opbergplaats en zet de tas stevig vast met de riem.
4. Plaats het deksel en draai de knop rechtsom.

Een wiel verwisselen

E00801201861

Breng de auto op een veilige plaats tot stilstand alvorens een wiel te verwisselen.

1. Parkeer de auto op een vlakke en stevige ondergrond, vrij van losse steentjes, enz.
2. Trek de handrem stevig aan.
3. Auto's met handgeschakelde transmissie: zet het contactslot in de “LOCK”-stand en schakel de achteruitversnelling in.
   Auto's met automatische transmissie of CVT: zet de selectiehendel in stand “P” (parkeren) en zet het contactslot in de “LOCK”-stand.
4. Schakel de waarschuwingsknipperlichten in, zet de gevarendriehoek op voldoende afstand van de auto en laat alle passagiers uitstappen.

OPMERKING

- De gevarendriehoek behoort niet tot de standaarduitrusting van de auto. Het is aan te bevelen om er een aan te schaffen en in de auto te bewaren voor noodgevallen.

5. Om te voorkomen dat de auto gaat bewegen wanneer deze opgekrikt is, moet u een wielblok of een keg (A) plaatsen tegen de band die diagonaal tegenover de band van het te verwisselen wiel (B) staat.

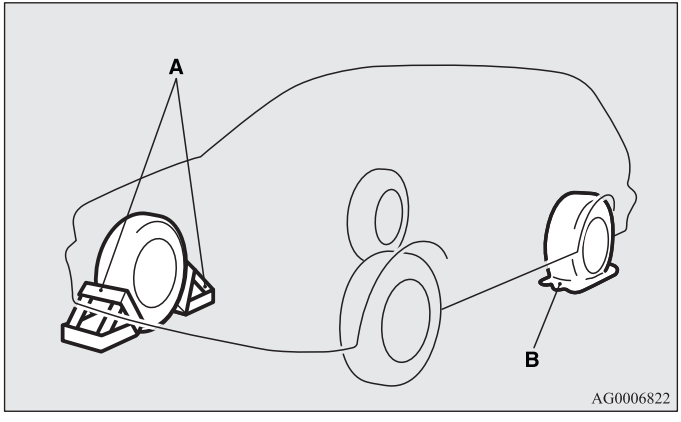

⚠ WAARSCHUWING

- **Zorg ervoor dat u het wielblok tegen de juiste band plaatst voordat u de auto opkrikt. Als de auto gaat bewegen terwijl deze is opgekrikt, kan de krik uit positie glijden, wat tot een ongeval kan leiden.**

OPMERKING

- Het in de afbeelding getoonde wielblok behoort niet tot de standaarduitrusting van de auto. Het is aan te bevelen om er een aan te schaffen en in de auto te bewaren voor noodgevallen.
- Als er geen wielblokken beschikbaar zijn, gebruik dan een steen of een ander voorwerp dat groot en zwaar genoeg is om het wiel op zijn plaats te houden.

6. Leg het reservewiel en de wielmoersleutel klaar.
Zie “Gereedschap en krik” op bladzijde 6-14.

Informatie over het reservewiel

E00803600237

Controleer de spanning in de reserveband regelmatig en zorg ervoor dat het reservewiel altijd klaar voor gebruik is.

Door het reservewiel altijd op de maximaal toelaatbare bandenspanning te houden, kan het onder alle omstandigheden (in de stad, op de autoweg, zwaar of licht geladen, enz.) worden gebruikt.
Het reservewiel bevindt zich onder de vloer van de bagageruimte.

⚠ OPGELET

- **De spanning moet regelmatig gecontroleerd worden en de band moet op de voorgeschreven spanning worden gehouden zolang deze niet gebruikt wordt. Rijden met een te lage bandenspanning kan ongevallen veroorzaken. Als u geen enkele andere mogelijkheid hebt dan met een te lage bandenspanning te rijden, matig dan uw snelheid en breng de band zo snel mogelijk op de juiste bandenspanning. (Zie “Bandenspanning” op bladzijde 8-17.)**
- **Wanneer de slijtage-indicator zichtbaar wordt, moet de band worden vervangen.**
  Zie “Toestand van de wielen” op bladzijde 8-18.

*Compact reservewiel**

Het compacte reservewiel bevindt zich onder de vloer van de bagageruimte. Dit reservewiel is ontworpen om ruimte te besparen in de bagageruimte en het lage gewicht maakt het gemakkelijk te hanteren in het geval van een lekke band.

⚠ OPGELET

- **Het compacte reservewiel is alleen bedoeld voor tijdelijk gebruik en moet worden verwijderd zodra het originele wiel kan worden hersteld of vervangen.**
- **Als een compact reservewiel wordt gebruikt, mag de auto niet sneller rijden dan 80 km/h.**
- **Het compacte reservewiel is wat bestuurbaarheid en stabiliteit betreft minder goed dan een normaal reservewiel. Vermijd snel optrekken, plotseling remmen en scherpe bochten als het compacte reservewiel gebruikt wordt.**
- **Het compacte reservewiel is speciaal voor uw auto bedoeld en mag niet voor een andere auto worden gebruikt.**

⚠ OPGELET

- **Gebruik geen sneeuwketting op het compacte reservewiel. Door de kleinere bandenmaat zou een sneeuwketting niet goed passen. Hierdoor kan het wiel beschadigd raken en de sneeuwketting losraken.**
  Wanneer u bij het gebruik van sneeuwkettingen een lekke voorband hebt, vervang dan eerst een achterwiel door het compacte reservewiel en gebruik daarna het verwijderde achterwiel om de lekke voorband te vervangen, zodat u dan de sneeuwketting weer op het voorwiel kunt monteren.

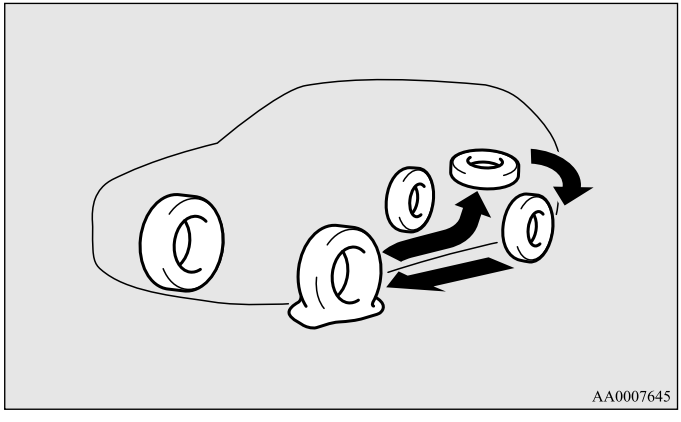

⚠ OPGELET

- **Door het compacte reservewiel te monteren wordt de totale hoogte van de auto iets verlaagd aangezien de doorsnede van het wiel kleiner is dan die van een normaal wiel.**
  Wees daarom voorzichtig bij het rijden over hobbels in de weg, om schade aan het onderstel van de auto te voorkomen.
- **Monteer nooit meer dan één compact reservewiel tegelijk.**

Verwijderen van het reservewiel

E00803500047

Bij auto's met compact reservewiel

1. Open de achterklep en verwijder met de krikslinger het afdekplaatje (A) van de bout van de reservewielhouder.
   Zie “Achterklep: openen” op bladzijde 1-51

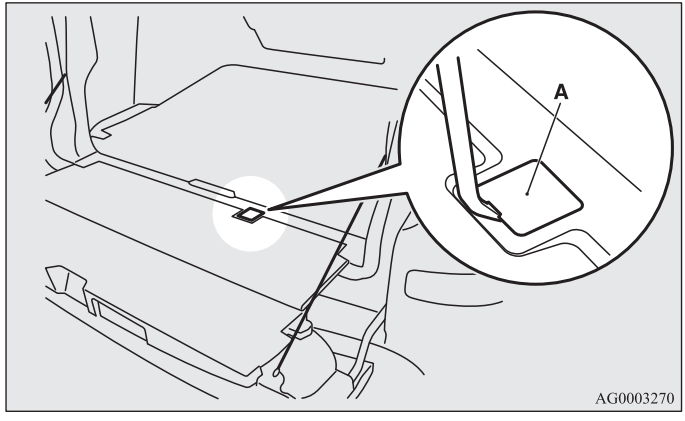

2. Draai de bevestigingsbout van de reservewielhouder linksom los met de wielmoersleutel.

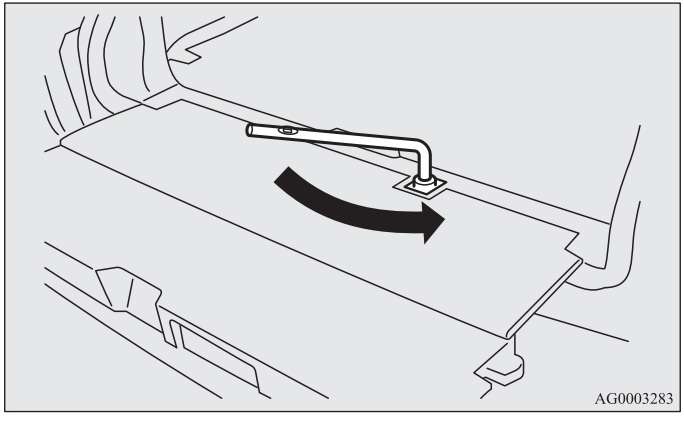

⚠ *OPGELET*

- **Wees voorzichtig bij het losdraaien van de bevestigingsbout van de reservewielhouder. Wanneer u de bout te ver losdraait, kan de haak uit het reservewiel komen, waardoor het valt.**

3. Klap de onderste klep omhoog totdat deze goed op zijn plaats klikt.
   Zie “Achterklep: openen” op bladzijde 1-51.

4. Til de reservewielhouder (B) op bij de in de afbeelding aangegeven pijl, verwijder de houder uit de haak (C) en neem vervolgens het reservewiel uit de houder.

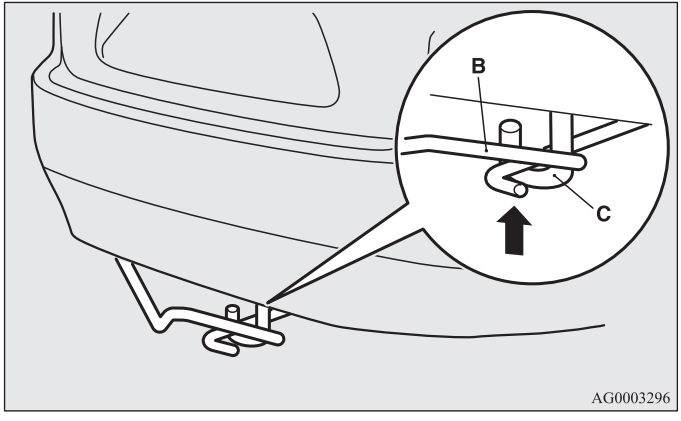

⚠ *OPGELET*

- **Houd de reservewielhouder bij het verwijderen uit de haak en het terughangen aan de haak goed vast, om te voorkomen dat de houder op uw voeten valt.**

OPMERKING

- Leg het reservewiel onder de carrosserie van de auto in de buurt van de krik. Dit is veiliger wanneer de krik wegglijdt.

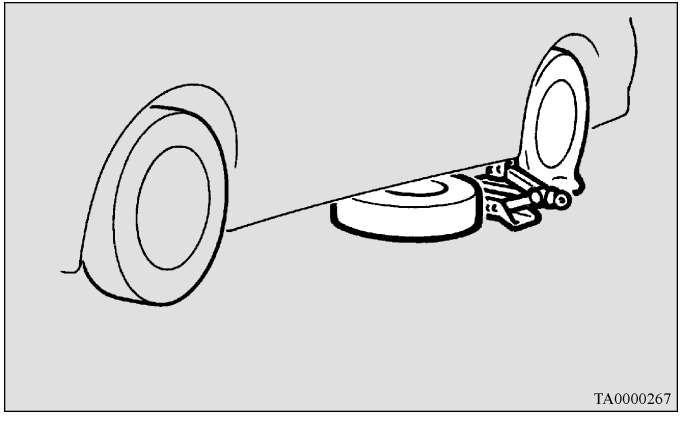

Bij auto's met standaard reservewiel

1. Open de achterklep en verwijder met de krikslinger het afdekplaatje (A).
   Zie “Achterklep: openen” op bladzijde 1-51.

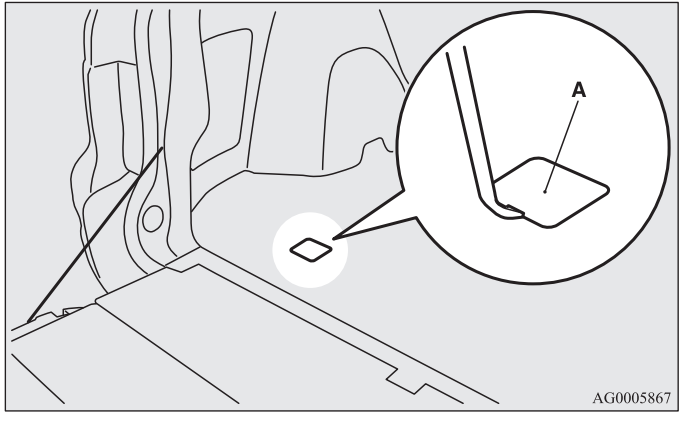

2. Steek de wielmoersleutel in het gat en draai deze linksom om het standaard reservewiel te laten zakken.

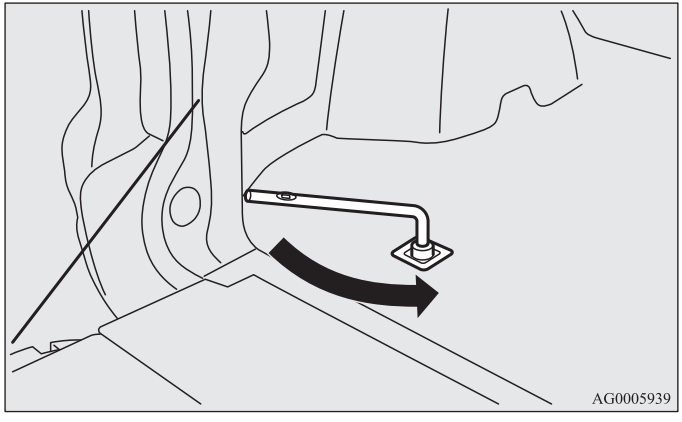

3. Klap de onderste klep omhoog totdat deze goed op zijn plaats klikt.
   Zie “Achterklep: openen” op bladzijde 1-51.

4. Maak de ketting los van de reservewielhouder.

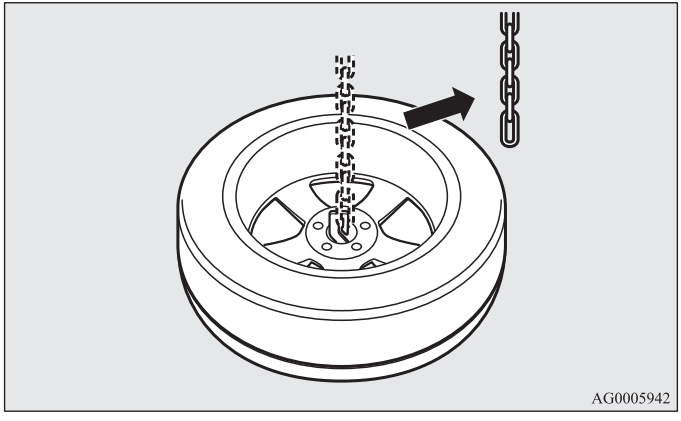

5. Neem het standaard reservewiel uit de reservewielhouder.

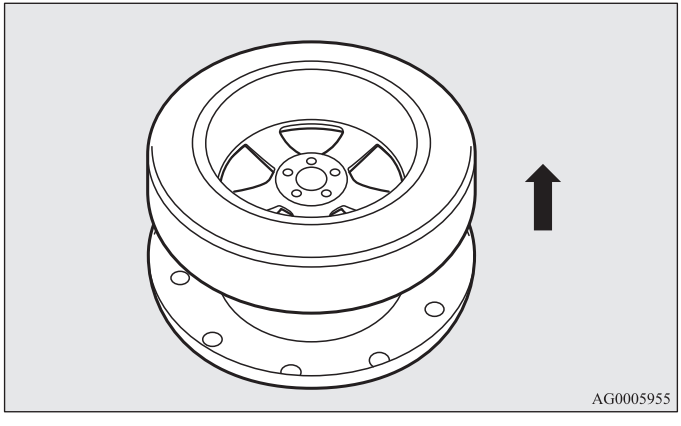

Een wiel verwisselen

E00803200145

1. Wanneer een wieldop is gemonteerd, verwijder deze dan eerst. (Zie “Wieldoppen”.)
   Draai vervolgens de wielmoeren een kwart omwenteling los met de wielmoersleutel. Verwijder de moeren nog niet.

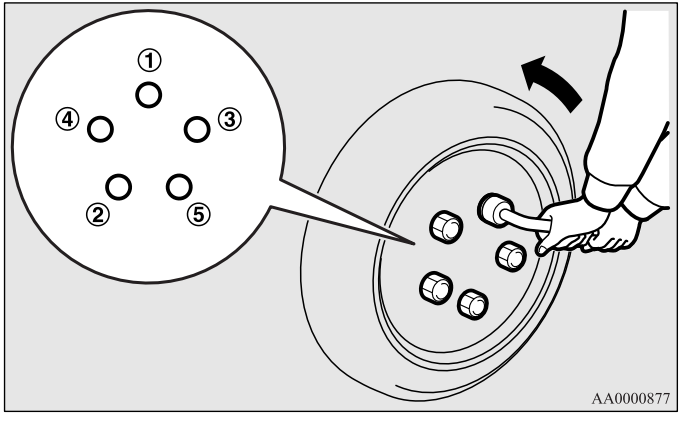

2. Plaats de krik onder een van de in de afbeelding getoonde kriksteunpunten (A). Gebruik het kriksteunpunt dat het dichtst bij het te verwisselen wiel zit.

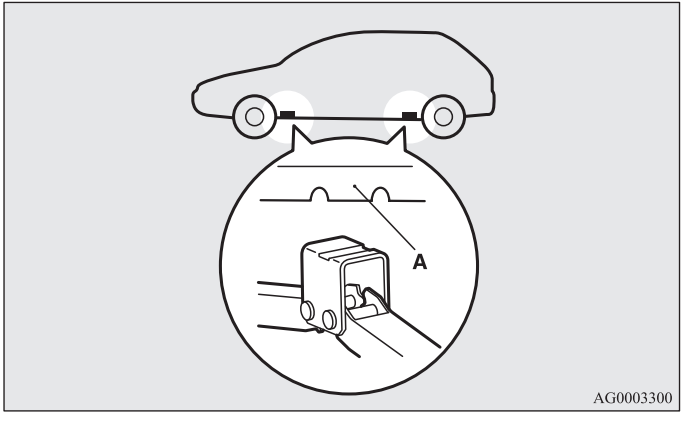

⚠ WAARSCHUWING

- **Plaats de krik alleen op de hier aangegeven punten. Als de krik op een ander punt wordt geplaatst, kan er een deuk in de auto komen of kan de krik omvallen, waardoor u persoonlijk letsel kunt oplopen.**
- **Gebruik de krik niet op een helling of een zachte ondergrond.**
  Anders kan de krik wegglijden, waardoor u persoonlijk letsel kunt oplopen. Gebruik de krik altijd op een vlakke, harde ondergrond. Controleer voor het plaatsen van de krik of er geen zand of grind onder de krik ligt.

3. Draai de krik met de hand tot de plaatwerkrand (B) in de groef (C) aan de bovenzijde van de krik valt.

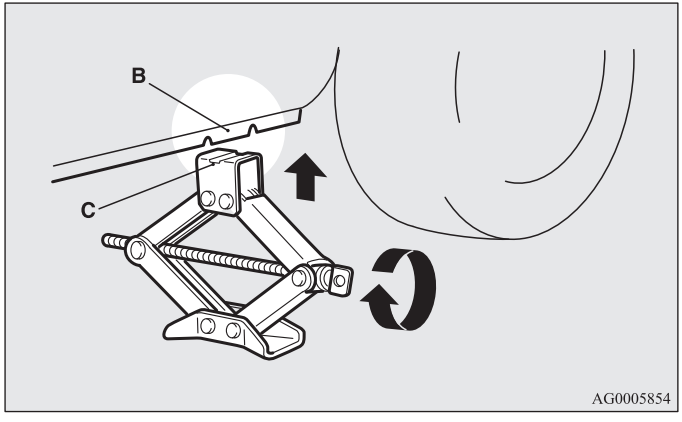

4. Steek de krikslinger (D) in de wielmoersleutel (E). Plaats daarna het uiteinde van de stang in het uiteinde van de krik, zoals in de afbeelding getoond.
   Draai langzaam aan de wielmoersleutel en de krik totdat het wiel iets van de grond loskomt.

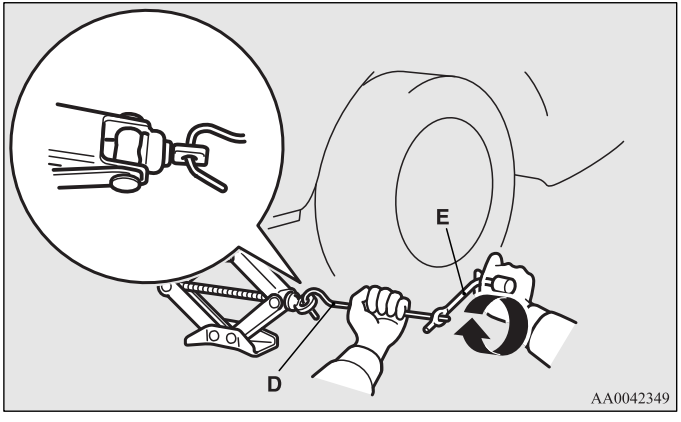

⚠ WAARSCHUWING

- **Stop met het opkrikken zodra het wiel van de grond is. Het is gevaarlijk om de auto nog verder op te krikken.**
- **Ga niet onder een opgekrikte auto liggen.**
- **Vermijd schokken en laat de auto niet langer dan nodig op de krik steunen. Dit is uiterst gevaarlijk.**
- **Gebruik alleen de bij de auto geleverde krik.**
- **Gebruik de krik alleen voor het verwisselen van een wiel.**
- **Er mag niemand in de auto zitten als u deze opkrikt.**

⚠ WAARSCHUWING

- **Start de motor niet en laat de motor niet draaien terwijl de auto is opgekrikt.**
- **Draai niet aan het opgekrikte wiel. Hierdoor zouden de wielen op de grond kunnen gaan draaien, waardoor de auto van de krik valt.**

5. Verwijder de wielmoeren met de wielmoersleutel, en verwijder vervolgens het wiel.

⚠ OPGELET

- **Ga voorzichtig om met het wiel wanneer u de band vervangt, om krassen aan het wieloppervlak te voorkomen.**

6. Verwijder eventuele modder, enz. van het naafoppervlak (F), de naafbouten (G) of in de montagegaten (G) in het wiel en monteer vervolgens het reservewiel.

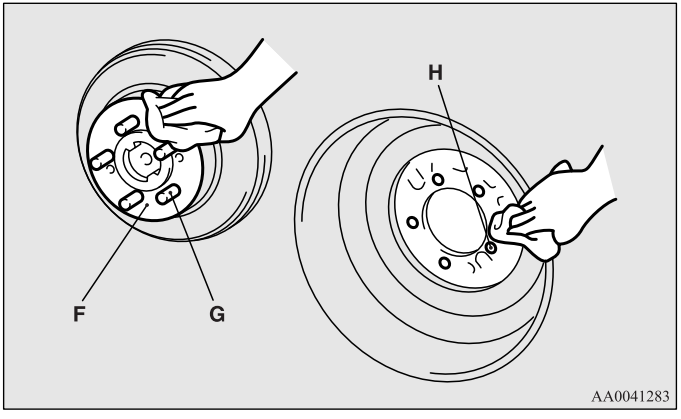

⚠ WAARSCHUWING

- **Zorg ervoor dat de wielen in lijn zijn wanneer u ze plaatst. De ventielen moeten naar buiten zijn gericht. Als het ventiel (I) niet zichtbaar is, hebt u het wiel binnenstebuiten gemonteerd.**
  Als de wielen binnenstebuiten worden gemonteerd, kan dat de rijeigenschappen beïnvloeden en de kans op een ongeval verhogen.

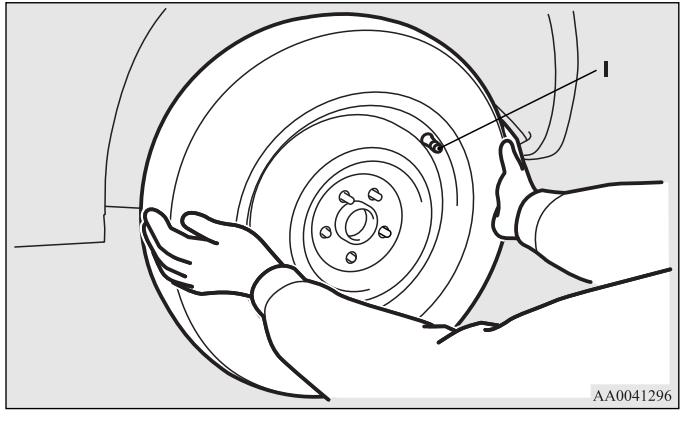

7. Draai de wielmoeren rechtsom om ze voorlopig handvast te zetten.

[Auto's met stalen velgen]

- Standaard reservewiel en compact reservewiel
  Draai de wielmoeren vast tot de getapte delen (A) van de wielmoeren licht contact maken met de zittingen (B) van de wielgaten en het wiel niet los meer zit.
  Draai de wielmoeren bij een compact reservewiel op dezelfde manier vast.

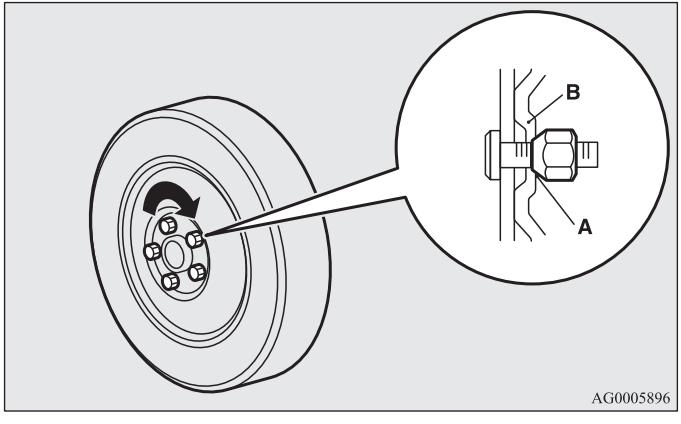

[Auto's met lichtmetalen velgen]

- Standaard wielen
  Draai bij standaard wielen de wielmoeren vast tot de getapte delen (C) van de wielmoeren licht contact maken met de zittingen van de wielgaten en het wiel niet los meer zit.

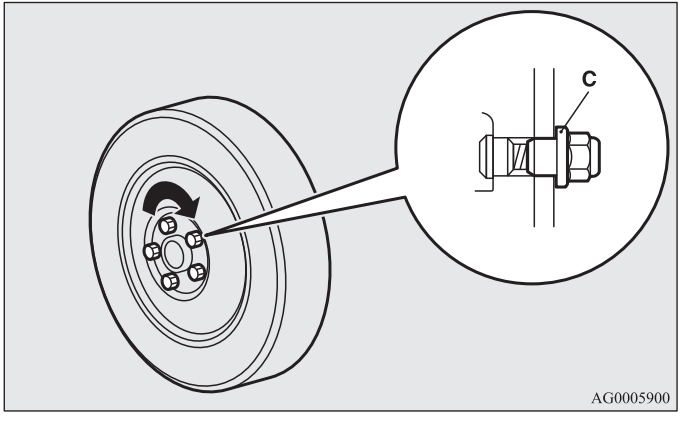

- Stalen velgen en compact reservewiel
  Draai bij het compacte reservewiel de wielmoeren voorlopig vast, zodat de getapte delen (A) van de wielmoeren licht contact maken met de zittingen (B) van de wielgaten en het wiel niet los meer zit.

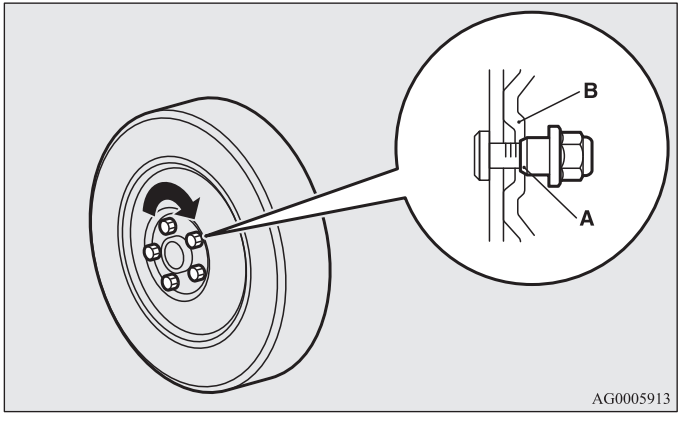

⚠ *OPGELET*

- **Breng nooit olie op wielbouten of -moeren aan. Daardoor zouden ze te strak kunnen worden vastgedraaid.**

OPMERKING

- Flensmoeren kunnen tijdelijk worden gebruikt bij het stalen wiel, maar plaats zo snel mogelijk het oorspronkelijke wiel en de oorspronkelijke band terug.
- Gebruik taps toelopende moeren wanneer alle 4 lichtmetalen velgen worden vervangen door stalen velgen (bijv. bij montage winterbanden).

8. Laat de auto voorzichtig zakken door de wielmoersleutel linksom te draaien tot het wiel op de grond staat.

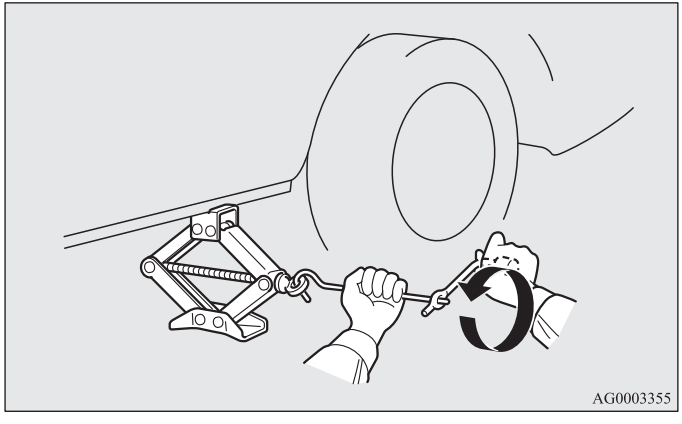

9. Draai vervolgens de moeren aan op de manier die in de afbeelding wordt getoond, totdat elke moer met het voorgeschreven aanhaalmoment aangedraaid is.

   Aanhaalmoment 88 ~ 108 Nm
   (Dit wordt bereikt door een kracht van 350 tot 520 N op het einde van de bij het voertuig geleverde wielmoersleutel uit te oefenen)

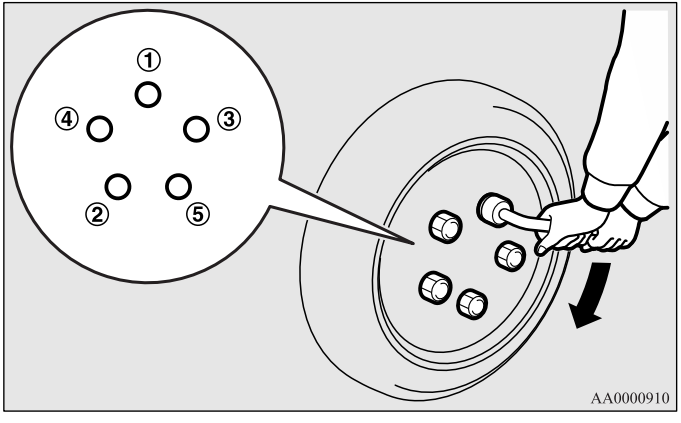

⚠ OPGELET

- **Gebruik nooit uw voet of een verlengpijp om extra kracht uit te oefenen op de wielmoersleutel. Als u dat doet, draait u de moer te vast.**

10. Plaats de wieldop als de auto hiermee is uitgerust.
    (Zie “Wieldoppen” op bladzijde 6-35.)
11. Laat de krik zakken, verwijder de krik, en berg de krik, de lekke band en het wielblok op. Laat de beschadigde band zo snel mogelijk repareren.
12. Controleer de bandenspanning bij het eerstvolgende tankstation. De voorgeschreven bandenspanning staat vermeld op het portierlabel. Zie de afbeelding.
    Als er geen portierlabel in de auto aanwezig is, zie dan “Bandenspanning” op bladzijde 8-17 voor de juiste bandenspanning.

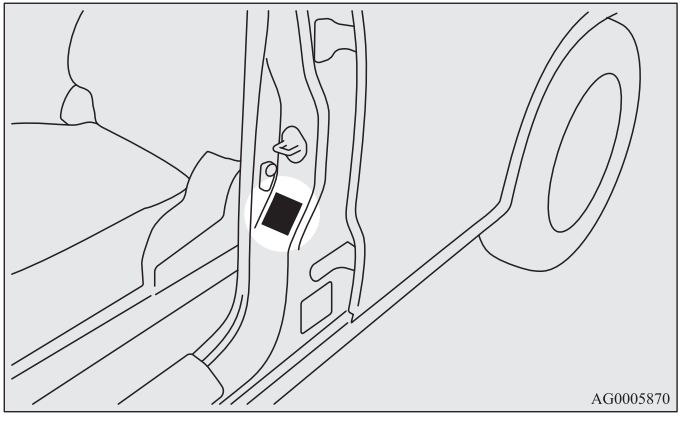

⚠ OPGELET

- **Het compacte reservewiel mag alleen tijdelijk worden gebruikt wanneer de standaardband lek is. Laat de lekke band zo snel mogelijk repareren en gebruik deze om het compacte reservewiel te vervangen.**

⚠ OPGELET

- **Wanneer de auto na het vervangen van een wiel ongeveer 1000 km gereden heeft, moet u het wiel op loszittende moeren controleren en moet u, zo nodig, de moeren aandraaien.**
- **Als het stuurwiel na het verwisselen van een wiel trilt, raden wij u aan de wielen te laten uitbalanceren.**
- **Gebruik nooit meerdere bandentypen door elkaar en gebruik nooit banden met een andere maat dan in de onderstaande tabel. Dit kan leiden tot vroegtijdige slijtage en slechte stuureigenschappen.**

Opbergen van het reservewiel

E00803700078

Bij auto's met compact reservewiel

1. Plaats het reservewiel in het midden van de reservewielhouder, met de buitenzijde van het wiel naar boven gericht.

⚠ OPGELET

- **Als het reservewiel met de buitenzijde naar beneden gericht wordt opgeborgen, kan het wiel of de reservewielhouder beschadigd raken. Wanneer u een beschadiging van het reservewiel ontdekt, gebruik het dan niet en neem contact op met een officieel MITSUBISHI MOTORS-servicepunt.**

2. Til de reservewielhouder (A) op en hang deze op aan de haak (B).

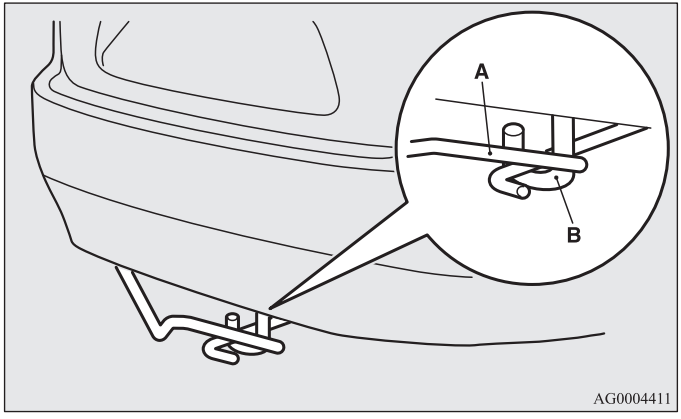

⚠ OPGELET

- **Maak de haak uitsluitend vast aan het daarvoor bestemde gedeelte van de reservewielhouder. Anders kan de haak de carrosserie van de auto beschadigen, of kan het reservewiel tijdens het rijden op de weg vallen en een ongeval veroorzaken.**

3. Open het onderste deel van de achterklep.
   Zie “Achterklep: openen” op bladzijde 1-51.
4. Draai de bevestigingsbout van de reservewielhouder rechtsom stevig vast met de wielmoersleutel.

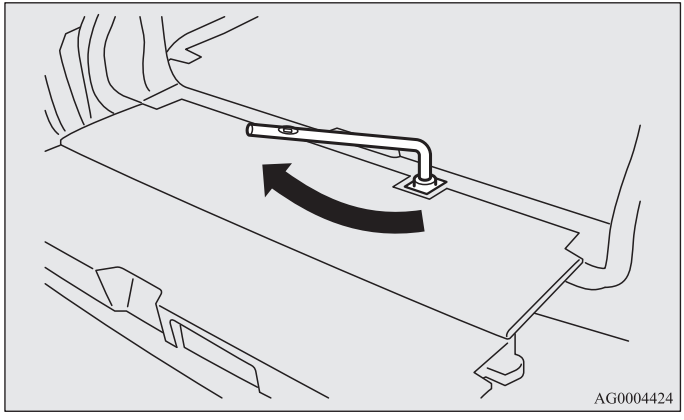

⚠ OPGELET

- **Controleer na het opbergen van het reservewiel of de reservewielhouder goed op zijn plaats zit en is vergrendeld. Als de reservewielhouder niet goed op zijn plaats is vergrendeld, kan deze los gaan zitten, op de weg vallen en een ongeval veroorzaken.**
- **Houd de reservewielhouder bij het verwijderen uit de haak en het terughangen aan de haak goed vast, om te voorkomen dat de houder op uw voeten valt.**

5. Plaats het afdekplaatje van de bevestigingsbout van de reservewielhouder.

Bij auto's met standaard reservewiel

1. Plaats het wiel op de reservewielhouder met de buitenzijde van het wiel naar beneden gericht.

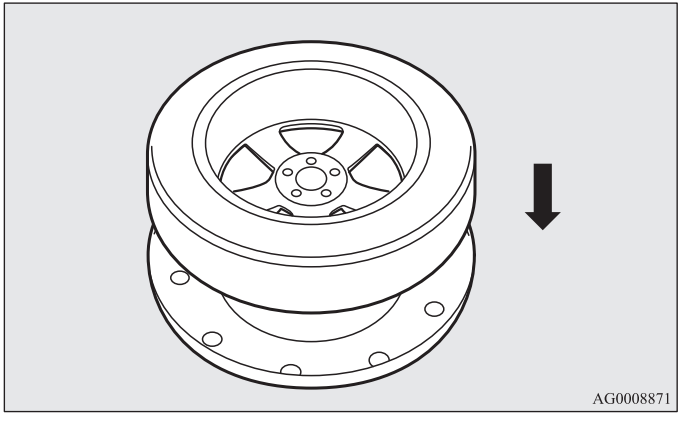

2. Bevestig de ketting aan de reservewielhouder.

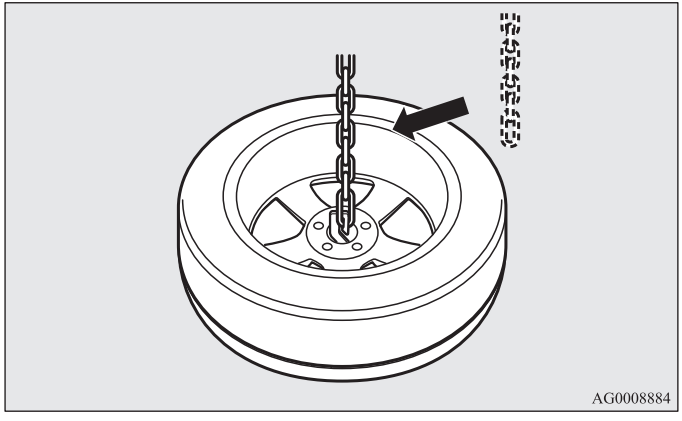

3. Open het onderste deel van de achterklep.
   Zie “Achterklep: openen” op bladzijde 1-51.

4. Draai aan de wielmoersleutel tot het wiel goed vastzit en de ketting strak staat. Draai de bout niet te vast.

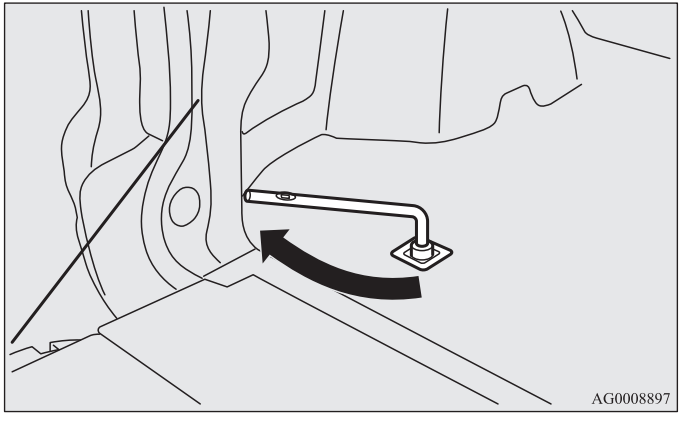

⚠ *OPGELET*

- **Controleer na het opbergen van het reservewiel of de reservewielhouder goed op zijn plaats zit en is vergrendeld.**
  Als de reservewielhouder niet goed op zijn plaats is vergrendeld, kan deze los gaan zitten, op de weg vallen en een ongeval veroorzaken.

OPMERKING

- Als de moer te vast wordt gedraaid, kan het mechanisme beschadigd raken, waardoor de ketting niet meer kan worden opgewonden.

5. Plaats het afdekplaatje (A).

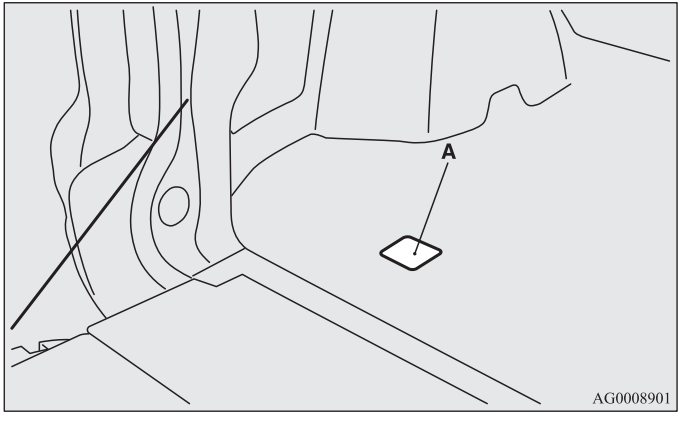

Het gereedschap en de krik opbergen

E00803800037

Voer de bovenstaande procedure voor het verwijderen van de krik, de slinger en de wielmoersleutel in omgekeerde volgorde uit.

Zie “Gereedschap en krik” op bladzijde 6-14.

Wieldoppen*

E00801300315

Verwijderen

Omwikkel het uiteinde van de krikslinger met een doek, steek de slinger diep in de uitsparing in de wieldop, en wrik de wieldop los van het wiel. Gebruik dezelfde procedure bij de andere uitsparingen van de wieldoppen, en wrik de wieldop los van het wiel om de wieldop compleet te verwijderen.

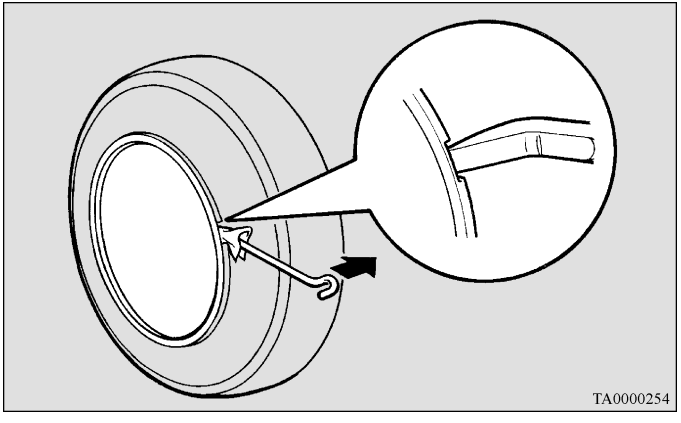

⚠ *OPGELET*

- **Wanneer u de wieldoppen met uw handen verwijdert, kunt u uw vingers verwonden.**

OPMERKING

- De wieldop is van kunststof. Wip het voorzichtig los.

Plaatsen

1. Controleer of de borglippen (A) aan de achterzijde van de wieldop niet gebroken zijn en goed op de ringen aansluiten (B). Plaats de wieldop niet wanneer u twijfelt en neem contact op met uw officiële MITSUBISHI MOTORS-servicepunt.

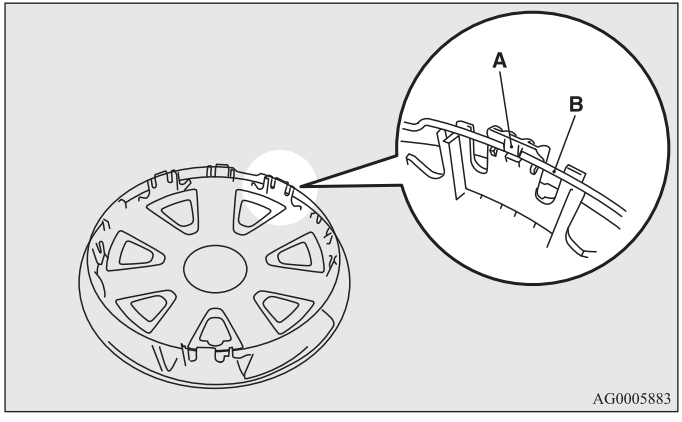

2. Zorg ervoor dat het ventiel (C) zich in de uitsparing (D) van de wieldop bevindt.

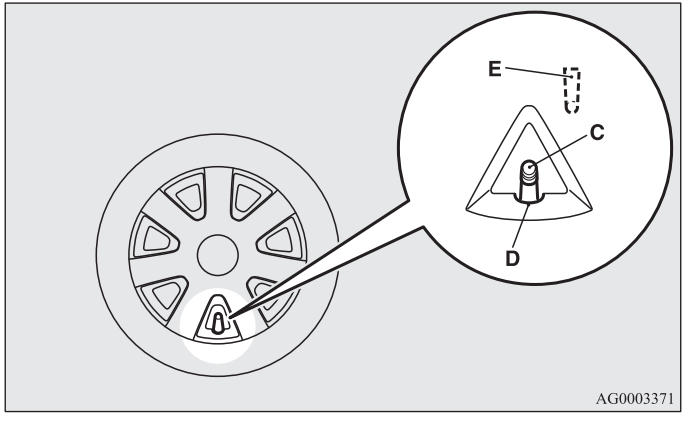

OPMERKING

- Het symbool (E) aan de achterzijde van de wieldop geeft de plaats van de uitsparing aan.

3. Druk het onderste deel (F) van de wieldop op het wiel.
4. Druk beide zijkanten (G) van de wieldop voorzichtig aan en houd deze met uw knieën vast.
5. Druk voorzichtig de wieldop aan de bovenzijde (H) vast.

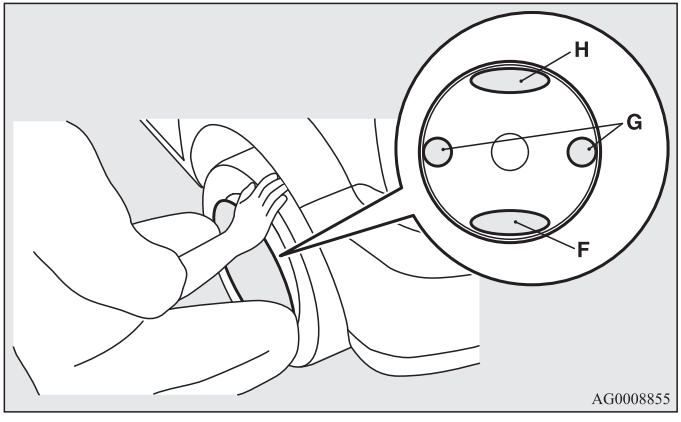

Slepen

E00801502164

Als uw auto gesleept moet worden

Als slepen noodzakelijk is, bevelen wij u aan om contact op te nemen met een officieel MITSUBISHI MOTORS-servicepunt of een erkend takelbedrijf.

In de volgende gevallen moet de auto met een takelwagen gesleept worden.

- De motor draait, maar de auto beweegt niet of produceert een abnormaal geluid.
- Een controle van de onderzijde van de auto wijst uit dat er olie of een andere vloeistof lekt.

Laat, wanneer een van de wielen vastzit in een greppel, de auto uitsluitend door een professionele sleepdienst lostrekken.
Neem voor hulp contact op met een officieel officieel MITSUBISHI MOTORS-servicepunt of een erkend takelbedrijf.

Alleen als er geen officieel MITSUBISHI MOTORS-servicepunt of erkend takelbedrijf beschikbaar is om uw auto te slepen, kunt u uw auto voorzichtig zelf slepen volgens de instructies die onder “Slepen in noodgevallen” in dit gedeelte gegeven worden.
De voorschriften met betrekking tot het slepen van auto's kunnen van land tot land verschillen. Houd u aan de wettelijke voorschriften van het land waarin u zich bevindt.

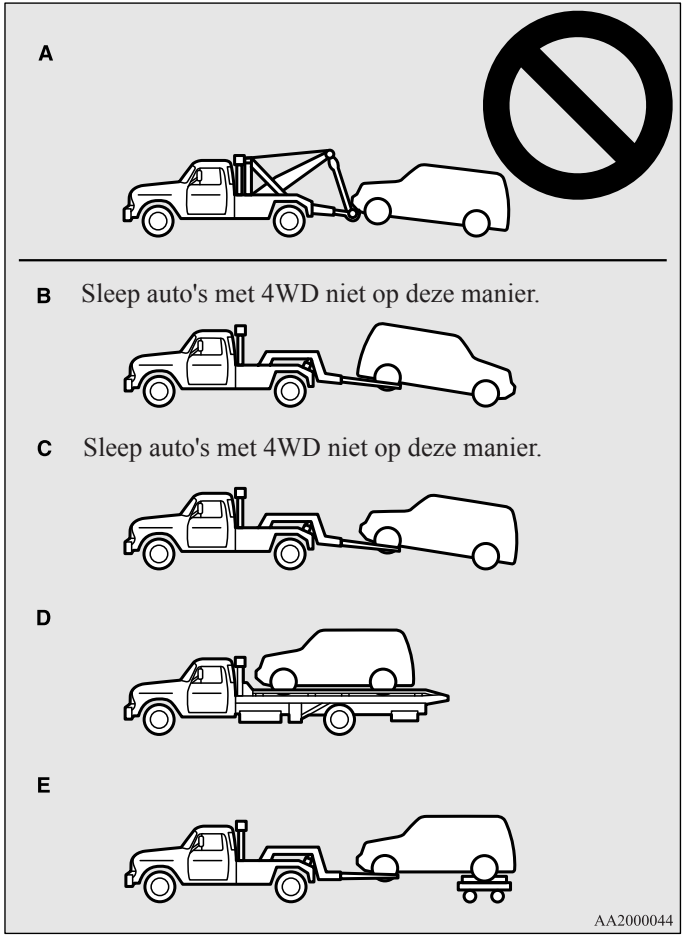

Slepen door een takelwagen

⚠ OPGELET

- **De auto mag niet gesleept worden door een takelwagen die de afgebeelde uitrusting met kabelstrop (type A) gebruikt. Het gebruik van een kabelstrop kan de bumper en voorzijde beschadigen.**
- **Sleep auto's met 4WD niet met de voor- of achterwielen op de grond (type B of type C), zoals aangegeven. Dit kan leiden tot schade aan de aandrijflijn of de auto kan uit het takelframe schieten.**
  Gebruik uitrusting type D of type E voor het slepen van auto's met 4WD.
- **Als bij 2WD-uitvoeringen de transmissie een storing vertoont of beschadigd is, vervoer de auto dan met alle wielen van de grond (type C, D of E), zoals is afgebeeld.**
- **Ook in de stand 2WD kunnen auto's met 4WD niet met de voor- of achterwielen op de grond worden gesleept.**
- **[Auto's met 2WD die zijn uitgerust met het actieve stabiliteitsregelsysteem (ASC)]**
  Als uw auto wordt gesleept terwijl het contactslot in de “ON”-stand staat en alleen de voor- of de achterwielen van de grond zijn, kan het tractieregelsysteem (TCL) in werking treden en een ongeluk veroorzaken. Als de auto wordt gesleept met de voorwielen van de grond, laat het contactslot dan in de “LOCK”- of “ACC”-stand staan. Als de auto wordt gesleept met de achterwielen van de grond, laat het contactslot dan in de “ACC”-stand staan.

Slepen met de achterwielen van de grond (type B)

Zet de versnellingshendel in stand “N” (vrijstand).
Zet het contactslot in de “ACC”-stand en zet het stuurwiel met een touw of iets dergelijks vast in de rechtuitstand. Zet het contactslot nooit in de “LOCK”-stand als de auto wordt gesleept.

Slepen met de voorwielen van de grond (type C)

Deactiveer de handrem.
Zet de versnellingshendel in stand “N” (vrijstand).

Slepen in noodgevallen

Als er in noodgevallen geen sleepdienst ter beschikking staat, mag uw auto tijdelijk met een kabel gesleept worden, vastgemaakt aan de sleephaak.
Let op de onderstaande punten als uw auto door een andere auto moet worden gesleept, of als u een andere auto sleept.

Als uw auto door een andere auto moet worden gesleept

1. De voorste sleephaak (A) bevindt zich op de plaats die in de afbeelding is aangegeven. Maak de sleepkabel aan de voorste sleephaak vast.

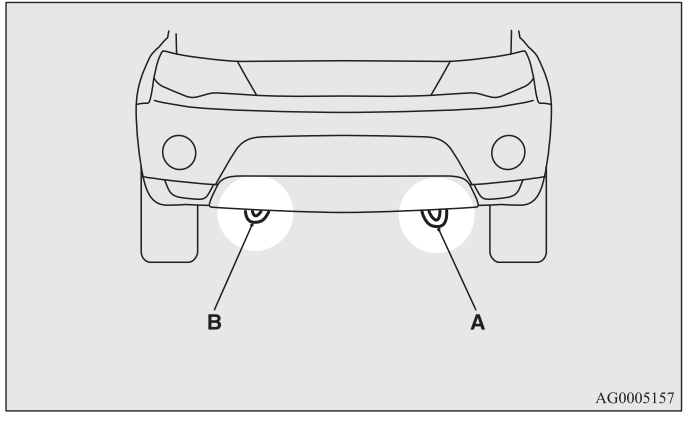

OPMERKING

- Gebruik de bevestigingshaak (B) niet voor slepen. Deze haak wordt alleen gebruikt wanneer de auto wordt vervoerd.
  Gebruik van andere onderdelen dan het daartoe bestemde sleepoog (A) kan schade aan de carrosserie veroorzaken.
- Het gebruik van een metalen kabel of ketting kan resulteren in schade aan de carrosserie. Het is het beste om een niet-metalen kabel te gebruiken. Als u een metalen kabel of ketting gebruikt, omwikkel de kabel of ketting dan op de punten waar deze de carrosserie raakt.
- Zorg ervoor dat de sleepkabel zo horizontaal mogelijk wordt gehouden. Een schuin bevestigde sleepkabel kan de carrosserie beschadigen.

2. Laat de motor draaien.
   Als de motor niet draait, zet het contactslot dan in de “ACC”- of de “ON”-stand om het stuurwiel te ontgrendelen.

⚠ WAARSCHUWING

- **Als de motor niet draait, werken de rembekrachtiging en de stuurbekrachtigingspomp niet. Hierdoor is er meer kracht nodig om het rempedaal in te trappen en het stuurwiel te verdraaien. De auto is daardoor moeilijker te bedienen dan normaal.**

⚠ OPGELET

- **Zet het contactslot niet in de “LOCK”-stand en verwijder de contactsleutel niet tijdens het rijden. Hierdoor wordt het stuurwiel vergrendeld, waardoor u de controle over de auto verliest.**

3. Zet de versnellingspook in de neutraalstand (handgeschakelde versnellingsbak) of de keuzehendel in de stand “P” (PARK) (automatische transmissie of CVT).
4. Schakel de waarschuwingsknipperlichten in als dit wettelijk verplicht is. (Houd u aan de plaatselijke wettelijke voorschriften)
5. Zorg er bij het slepen voor dat er nauw contact tussen de bestuurders van beide auto's bestaat en dat er met lage snelheid gereden wordt.

⚠ WAARSCHUWING

- **Vermijd snel optrekken, plotseling remmen en scherpe bochten, aangezien dit schade aan de sleephaken of de sleepkabel kan veroorzaken.**
  Bovendien kunnen hierdoor mensen in de nabijheid gewond raken.
- **Bij het slepen of gesleept worden op een lange helling kan het remsysteem oververhit raken, wat ten koste gaat van het remvermogen. Laat uw auto vervoeren door een takelwagen.**

⚠ OPGELET

- **Zorg ervoor dat, wanneer een auto met AT of CVT met alle vier wielen op de grond wordt gesleept door een andere auto, de snelheid en afstand voor het slepen nooit worden overschreden, om schade aan de transmissie te voorkomen.**

  Snelheid voor het slepen: 40 km/h
  Afstand voor het slepen: 40 km

  Houd u aan de plaatselijke wettelijke voorschriften met betrekking tot snelheid en afstand voor het slepen.

Als uw auto een andere auto sleept

1. Neem de sleephaak, de wielmoersleutel en de krikslinger uit de auto.
   Zie “Gereedschap en krik” op bladzijde 6-14.
2. Omwikkel het uiteinde van de krikslinger (C) met een doek en verwijder het afdekplaatje van de achterbumper.

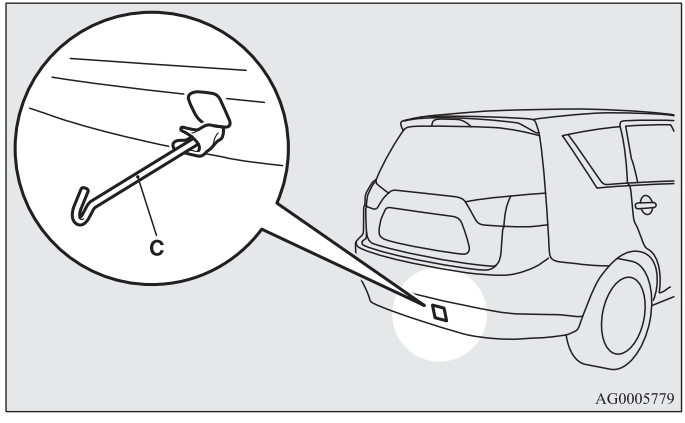

3. Gebruik de wielmoersleutel (D) om het sleepoog stevig vast te zetten.

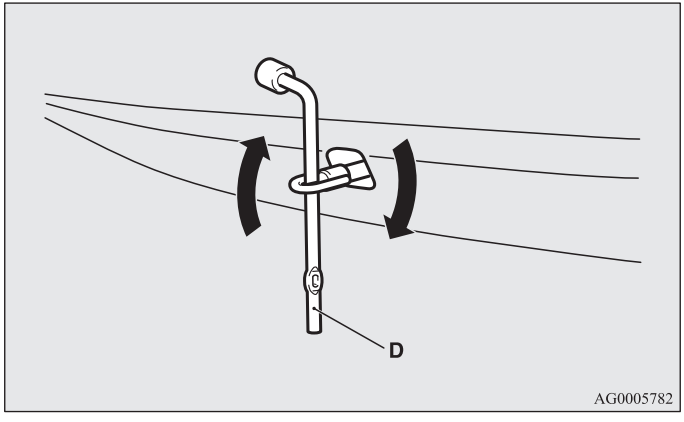

4. Bevestig de sleepkabel altijd aan het sleepoog. De instructies zijn overigens gelijk aan die bij “Als uw auto door een andere auto moet worden gesleept”.
5. Verwijder het sleepoog na het slepen en berg het sleepoog op de daarvoor bestemde plaats op.
   Zie “Gereedschap en krik” op bladzijde 6-14.
   Draai voordat u het het afdekplaatje plaatst het haakje in lijn met de uitsparing van de bumper en duw het afdekplaatje stevig op zijn plaats.

OPMERKING
- Sleep geen auto die zwaarder is dan uw eigen auto.

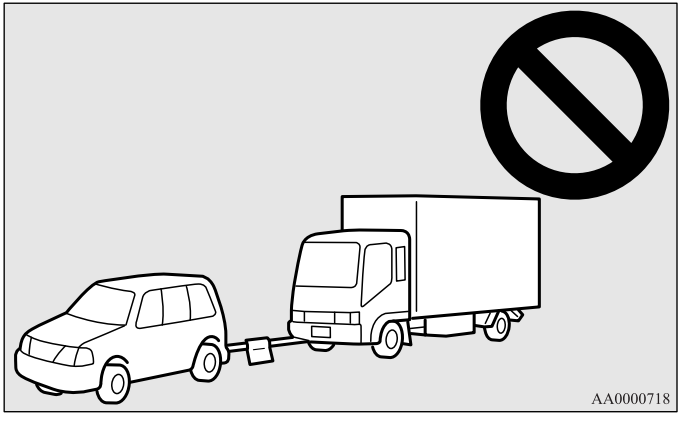

Rijden in ongunstige omstandigheden

E00801701420

Op overstroomde wegen

- Rijd niet over overstroomde wegen. Er kan dan water op de schijfremmen komen, waardoor de remmen tijdelijk niet goed werken. Als u toch over overstroomde wegen hebt gereden, trap het rempedaal dan lichtjes in om te controleren of de remmen nog goed werken. Als dat niet het geval is, trap het rempedaal dan tijdens het rijden enkele keren in om de remblokken te drogen.
- Bij het rijden in de regen of op een weg met veel plassen kan er zich een waterlaag vormen tussen de banden en het wegdek.
  Dit vermindert de wrijvingsweerstand van de band op de weg, waardoor de bestuurbaarheid en het remvermogen verminderen.

  Neem de volgende punten in acht om dit tegen te gaan:

  (a) Rijd met lage snelheid.
  (b) Rijd niet met versleten banden.
  (b) Zorg ervoor dat de banden altijd de voorgeschreven spanning hebben.

Op besneeuwde of beijzelde wegen

- Het gebruik van winterbanden of sneeuwkettingen is aan te bevelen voor het rijden op sneeuw en ijs.
  Zie de hoofdstukken “Sneeuwbanden” en “Sneeuwkettingen”.
- Rijd niet met hoge snelheid, trek niet plotseling op, trap niet plotseling op het rempedaal en maak geen scherpe bochten.
- Het intrappen van het rempedaal tijdens het rijden over besneeuwde of beijzelde wegen kan de banden doen slippen en schuiven. De banden kunnen slippen wanneer ze de grip op het wegdek verliezen. Daardoor kan het moeilijker zijn om de auto door normaal te remmen tot stilstand te brengen. Trap bij auto's met antiblokkeersysteem (ABS) stevig het rempedaal in en houd het ingetrapt.
- Zorg voor meer afstand tussen uw auto en het voertuig vóór u en vermijd plotseling remmen.

Op hobbelige en slechte wegen

Rijd op wegen met een hobbelig of slecht wegdek zo langzaam mogelijk.

⚠ *OPGELET*

- **Tijdens het rijden op wegen met een hobbelig of slecht wegdek kunnen de band en/of het wiel beschadigd raken.**

Onderhoud van het voertuig

Voorschriften bij de verzorging van de auto 7- 2
Het interieur van uw auto reinigen. 7- 2
De buitenkant van uw auto reinigen 7- 4

Voorschriften bij de verzorging van de auto

E00900100548

Met het oog op het waardebehoud van uw auto is een regelmatige en juiste verzorging noodzakelijk.
Respecteer bij de verzorging van uw auto altijd de voorschriften ter beperking van milieuverontreiniging.
Kies zorgvuldig de materialen die u gebruikt voor het wassen enz., om er zeker van te zijn dat ze geen agressieve middelen bevatten.
Bij twijfel raden we u aan om u bij de keuze van deze materialen te laten adviseren door een vakman.

⚠ *OPGELET*

- **Schoonmaakmiddelen kunnen gevaarlijk zijn. Lees altijd de aanwijzingen op de verpakking van het gebruikte schoonmaakmiddel.**
- **Gebruik, om beschadiging te voorkomen, nooit de volgende producten om uw auto schoon te maken.**
  - **Benzine**
  - **Verfverdunner**
  - **Benzeen**
  - **Petroleum**
  - **Terpentine**
  - **Nafta**
  - **Lakverdunner**
  - **Tetrachloormethaan**
  - **Nagellakverwijderaar**
  - **Aceton**

Het interieur van uw auto reinigen

E00900200220

Nadat u het interieur van uw auto met water, een schoonmaakproduct of iets dergelijks hebt gereinigd, moet u het droogwrijven op een goed geventileerde plaats in de schaduw.

⚠ *OPGELET*

- **Gebruik geen organische stoffen (oplosmiddelen, benzeen, petroleum, alcohol, benzine, enz.) noch alkalische of zure oplossingen.**
  Deze chemische stoffen kunnen het oppervlak doen verkleuren, bevlekken of doen barsten.
  Als u reinigings- of poetsmiddelen gebruikt, zorg er dan voor dat ze geen van de bovenvermelde stoffen bevatten.

Kunststof, vinyl, stoffen en velours onderdelen

E00900300159

1. Veeg voorzichtig schoon met een spons, met gaas of een zachte doek die in een oplossing van water en 3% neutraal reinigingsmiddel is gedrenkt.
2. Dompel de doek onder in schoon water en wring hem goed uit. Gebruik deze doek om het schoonmaakmiddel goed van het onderdeel af te vegen.

OPMERKING

- Gebruik geen schoonmaakmiddelen, conditioners en beschermingsmiddelen die siliconen of was bevatten.
  Dergelijke producten kunnen voor hinderlijke weerspiegelingen zorgen en het zicht wazig maken.

Interieurbekleding

E00900500076

1. Ga, om de waarde van uw nieuwe auto te behouden, voorzichtig om met de interieurbekleding en houd het interieur schoon.
   Gebruik een stofzuiger en een borstel om de stoelen schoon te maken. Wanneer vinyl en synthetisch leder vuil zijn, moeten ze met een geschikt schoonmaakproduct worden gereinigd. Een stoffen bekleding kan met een schoonmaakmiddel voor binnenbekleding of een oplossing van lauw water en 3 % neutraal reinigingsmiddel worden gereinigd.
2. Reinig de vloerbedekking met een stofzuiger en verwijder vlekken met een tapijtreiniger. Olie en vet kunnen worden verwijderd door lichtjes te deppen met een kleurvaste doek en een vlekverwijderaar.

Echt leder*

E00900600442

1. Veeg het leder voorzichtig schoon met gaasdoek of een andere zachte doek die is ondergedompeld in een oplossing van water en 5 % neutraal schoonmaakmiddel.
2. Dompel de doek onder in schoon water en wring hem goed uit. Gebruik deze doek om het schoonmaakmiddel goed van het leder af te vegen.
3. Breng een beschermingsmiddel voor leder aan op echt lederen oppervlakken.

OPMERKING

- Als echt leder nat wordt of met water wordt afgewassen, veeg het water dan zo snel mogelijk af met een droge, zachte doek.
  Vocht kan schimmelgroei veroorzaken.
- Oppervlakken van echt leder kunnen beschadigd raken als er hard met een nylon borstel of synthetische materialen overheen wordt gewreven.
- Organische oplosmiddelen zoals benzeen, petroleum, alcohol en benzine, en zure of alkalische oplosmiddelen kunnen leiden tot verkleuringen op echt lederen oppervlakken. Gebruik neutrale schoonmaakmiddelen.
- Verwijder vlekken en olieachtige substanties zo snel mogelijk omdat ze vlekken op de lederen bekleding kunnen veroorzaken.
- Echt lederen oppervlakken kunnen hard worden en krimpen als ze langdurig aan direct zonlicht worden blootgesteld. Parkeer uw auto daarom waar mogelijk in de schaduw.
- Als de binnentemperatuur van de auto in de zomer stijgt, kunnen producten van vinyl die op het echte leder worden achtergelaten aan de stoel gaan vastzitten.

De buitenkant van uw auto reinigen

E00900700108

Als de volgende substanties op uw auto blijven kleven, kunnen ze corrosie, verkleuring en vlekken veroorzaken; was daarom uw auto zo snel mogelijk.

- Zeewater, pekel.
- Roet en stof, ijzerpoeder van fabrieken, chemische stoffen (zuren, alkali, koolteer, enz.).
- Uitwerpselen van vogels, dode insecten, sap van bomen, enz.

Wassen

E00900901455

Vuil en stof op de weg kunnen chemische stoffen bevatten die bij langdurig contact de lak en de carrosserie van uw auto aantasten.

U kunt uw auto het beste tegen dergelijke schade beschermen door hem regelmatig te wassen en in de was te zetten. Dit draagt tevens bij tot de bescherming tegen omstandigheden zoals regen, sneeuw, zoute lucht, enz.

Was de auto niet in de volle zon. Parkeer de auto in de schaduw en sproei er water over om stof te verwijderen. Gebruik vervolgens een ruime hoeveelheid schoon water en een autowasborstel of spons om de auto van boven naar onder te wassen.

Gebruik indien nodig een milde autoshampoo. Spoel de auto grondig af en veeg hem droog met een zachte doek. Reinig na het wassen van de auto zorgvuldig de overgangen en randen van de portieren, motorkap, en andere delen waar vuil zou kunnen achterblijven.

⚠ *OPGELET*

- **Draag rubber handschoenen wanneer u de onderzijde van de auto of wielen wast, om letsel te voorkomen.**
- **Als uw auto ruitenwissers met regensensoren heeft, zet de ruitenwisserhendel dan in de “OFF”-stand om de regensensor uit te schakelen voordat de auto wordt gewassen. Anders zullen de ruitenwissers bewegen wanneer er water op de voorruit wordt gespoten en beschadigd raken.**
- **Laat uw auto liever niet in een autowasstraat wassen, aangezien de borstels krassen op de lak kunnen veroorzaken, waardoor de glans verloren gaat. Krassen zijn vooral zichtbaar op donkere kleuren.**
- **Zorg ervoor dat er geen water op de elektrische onderdelen in de motorruimte terechtkomt. Dit kan een nadelige invloed op het starten hebben.**
  Let ook goed op bij het wassen van de onderzijde van de auto. Sproei geen water in de motorruimte.
- **Sommige reinigingsapparaten oefenen een grote druk uit op de auto en sproeien er heet water op. Dit kan leiden tot vervormingen door hitte en beschadiging van de kunststofonderdelen van de auto, waardoor er water in het interieur kan binnendringen.**
  Dus,
  - **Zorg altijd voor een veilige afstand van minstens 40 cm tussen de carrosserie en het spuitstuk.**
  - **Als u in de buurt van de portierruiten aan het wassen bent, houd het spuitstuk dan op een minimale afstand van 50 cm en loodrecht op het glasoppervlak.**

⚠ OPGELET

- **Let bij gebruik van een automatische wasstraat op de volgende punten en raadpleeg de handleiding of een medewerker van de wasstraat. Als de volgende instructies niet worden opgevolgd, kan de auto beschadigd raken.**
  - **Klap de buitenspiegels in.**
  - **Verwijder de antenne.**
  - **Plak de ruitenwisserarmen vast met tape.**
  - **Als de auto is uitgerust met een achterspoiler of dakrails, raadpleeg dan een medewerker van de wasstraat voordat u de auto door de wasstraat rijdt.**
  - **Als uw auto ruitenwissers met regensensoren heeft, zet de ruitenwisserhendel dan in de "OFF"-stand om de regensensor uit te schakelen.**

Bij koud weer

Zout en chemische stoffen die in de winter op de wegen worden gestrooid, kunnen de carrosserie van de auto aantasten. Daarom moet de auto zo vaak mogelijk gewassen worden, zoals in de onderhoudsvoorschriften wordt beschreven. Het is raadzaam voor de winter een undercoating als beschermlaag te laten aanbrengen en de bescherming van de onderkant van de carrosserie voor en na het winterseizoen te laten controleren.
Veeg na het wassen de sponningrubbers van alle portieren goed droog om vastvriezen van de portieren te voorkomen.

OPMERKING

- Breng siliconenspray aan op de afdichtstrippen rond de portieren, de motorkap, enz. om te voorkomen dat deze vastvriezen.

In de was zetten

E00901000616

Het in de was zetten van de auto helpt te voorkomen dat zich vuil en chemische stoffen aan het lakwerk hechten. Breng na het wassen van de auto ten minste een keer per drie maanden een wasoplossing aan om het afstoten van water te bevorderen. Breng geen was aan wanneer uw auto in de volle zon staat. U dient de auto in de was te zetten nadat de oppervlakken zijn afgekoeld.

⚠ *OPGELET*

- **Gebruik geen was met schurende bestanddelen. Dergelijke was verwijdert roest en vlekken efficiënt van het lakwerk, maar tast de glans van de gelakte oppervlakken aan.**
  Bovendien zijn ze schadelijk voor glanzende oppervlakken zoals de grille, de sierlijsten, enz.
- **Gebruik geen benzine of verfverdunners om teer of andere vervuilingen van de lak van de auto te verwijderen.**
- **Breng geen was aan op matzwart gespoten onderdelen. Dat kan verkleuring of vlekken veroorzaken. Als er toch was terechtkomt op dergelijke oppervlakken, was deze dan weg met handwarm water en een zachte doek.**
- **Wees bij auto's met een schuif-/kanteldak voorzichtig wanneer u was aanbrengt rond de opening van het schuif-/kanteldak. Breng geen was aan op de afdichtstrip (zwart rubber). Als er was op de afdichtstrip komt, kan deze het schuif-/kanteldak niet langer waterdicht afsluiten.**

Poetsen

E00901100066

De auto mag alleen worden gepoetst als de lak vlekken vertoont of zijn glans heeft verloren. Onderdelen met een matte laklaag en kunststof bumpers mogen niet worden gepoetst. Door het poetsen kunnen vlekken ontstaan of kan de afwerkingslaag worden beschadigd.

Beschadigde lak

E00901200054

Kleine barstjes en krassen in de laklaag moeten zo snel mogelijk worden bijgewerkt met MITSUBISHI bijwerklak om corrosie te vermijden.
Controleer delen van de carrosserie aan de zijde van de weg of de banden zorgvuldig op beschadigingen van de laklaag door rondvliegende steentjes enz. Het codenummer van de lak voor uw auto vindt u op het identificatieplaatje van de auto in de motorruimte.

Reinigen van kunststof onderdelen

E00901300358

Gebruik een spons of een zeemleer.
Als er autowas op het grijze of zwarte ruwe oppervlak van de bumper, de sierlijsten of de lampen terechtkomt, wordt het oppervlak witachtig. Verwijder de was met lauw water en een zachte doek of zeemleer.

⚠ OPGELET

- **Gebruik geen schrobborstel of ander hard gereedschap, aangezien deze de kunststof oppervlakken kunnen beschadigen.**
- **Gebruik geen was dat schuurmiddelen bevat (poetspoeder), aangezien dit de kunststofoppervlakken kan beschadigen.**
- **Zorg ervoor dat er geen benzine, lichte olie, remvloeistof, motorolie, vet, verfverdunner of zwavelzuur (accu-elektrolyt) op de kunststofoppervlakken terechtkomt, want dat kan vlekken, scheurtjes of verkleuring van die onderdelen veroorzaken.**
  Als ze toch in aanraking komen met kunststofoppervlakken, veeg deze dan schoon met een zachte doek, een zeemleer of iets dergelijks en een waterige oplossing van neutraal reinigingsmiddel en spoel de aangetaste oppervlakken onmiddellijk af met water.

Verchroomde onderdelen

E00901400098

Om vlekken op en corrosie van verchroomde onderdelen te vermijden, moeten deze met water worden afgespoeld, zorgvuldig afgedroogd en met een speciale beschermende laag ingewreven. In de winter moet dit vaker gebeuren.

Lichtmetalen velgen*

E00901500347

1. Verwijder het vuil met een spons terwijl u water op het wiel sprenkelt.
2. Gebruik een neutraal schoonmaakmiddel op alle vuil dat niet gemakkelijk kan worden verwijderd met water.
   Spoel het neutrale schoonmaakmiddel weg na het wassen van het wiel.
3. Droog het wiel grondig met een zeemleer of een zachte doek.

⚠ OPGELET

- **Gebruik geen borstel of een ander hard instrument op de wielen.**
  Hierdoor kunnen krassen op de wielen ontstaan.
- **Gebruik geen schoonmaakmiddel dat een schurende stof bevat of zuur of alkalisch is. De coating op de wielen zou hierdoor kunnen afbladderen of verkleurd of vlekkerig worden.**
- **Spuit niet rechtstreeks heet water op de wielen met een stoomreiniger of een ander apparaat.**
- **De wielen kunnen door contact met zeewater en pekel op de weg corroderen. Spoel zulke stoffen zo snel mogelijk weg.**

Ruiten

E00901600117

De ruiten kunnen normaliter gewoon met een spons en water worden schoongemaakt.
Met een speciale glasreiniger kunt u vet, olie, dode insecten enz. verwijderen. Wrijf na de wasbeurt de ruiten droog met een schone, droge, zachte doek. Gebruik voor de ruiten nooit de doek waar u het lakwerk mee afdroogt. Anders kan eventueel aangebracht was zich aan het glas hechten en zo het zicht belemmeren.

OPMERKING

- Om de achterruit aan de binnenkant schoon te maken, moet u steeds een zachte doek gebruiken en over het glas wrijven in de lengterichting van de verwarmingsdraden om deze niet te beschadigen.

Wisserbladen

E00901700062

Gebruik een zachte doek en ruitenreiniger om vet, dode insecten enz. van de ruitenwisserbladen te verwijderen. Vervang de ruitenwisserbladen als ze de ruit niet meer degelijk reinigen (Zie pagina 8-23.)

Het schuif-/kanteldak reinigen*

E00902200051

Reinig de binnenkant van het schuif-/kanteldak met een zachte doek. Harde vuilafzettingen moeten worden afgeveegd met een in een warme oplossing van neutraal reinigingsmiddel gedoopte doek. Veeg de oplossing af met een in schoon water gedoopte spons.

OPMERKING

- De oppervlaktebehandeling aan de binnenkant van het glas kan worden verwijderd indien een harde doek of een organisch oplosmiddel (benzeen, petroleum, verdunner, enz.) wordt gebruikt.

Motorruimte

E00902100308

Reinig de motorruimte net voor en net na de winterperiode. Besteed daarbij vooral aandacht aan flenzen, spleten en perifere onderdelen waar er zich stof kan ophopen dat chemicaliën die op het wegdek werden gestrooid en andere corrosieve materialen bevat.
Indien in uw streek op het wegdek strooizouten en andere chemicaliën worden gebruikt, reinig de motorruimte dan minstens om de drie maanden.
Spat of sproei nooit water op de elektrische onderdelen in de motorruimte, want dit kan tot beschadigingen leiden.
Zorg ervoor dat de perifere onderdelen, de kunststofoppervlakken enz. niet in aanraking komen met zwavelzuur (accu-elektrolyt), aangezien dit scheuren, vlekken of verkleuring kan veroorzaken.
Als die stoffen er toch mee in aanraking komen, veeg de aangetaste oppervlakken dan schoon met een zachte doek, een zeemleer of iets dergelijks en een waterige oplossing van neutraal reinigingsmiddel en spoel ze onmiddellijk af met water.

Onderhoud

Voorzorgsmaatregelen voor onderhoud 8- 2
Katalysator 8- 3
Motorkap 8- 3
Motorolie 8- 6
Koelvloeistof 8- 9
Ruitensproeiervloeistof 8- 12
Remvloeistof/koppelingsvloeistof* 8- 12
Stuurbekrachtigingsvloeistof 8- 13
Accu 8- 14
Banden 8- 17
Inremmen van de handrem. 8- 23
Wisserbladen vervangen 8- 23
Algemeen onderhoud 8- 26
Bij koud weer en sneeuw 8- 27
Smeltzekeringen. 8- 27
Zekeringen 8- 28
Lampen vervangen. 8- 39

Voorzorgsmaatregelen voor onderhoud

E01000100474

Het regelmatig verzorgen van uw auto helpt om de waarde en het uiterlijk van de auto zo lang mogelijk te behouden.
De onderhoudswerkzaamheden die in deze handleiding worden beschreven, kunnen door de eigenaar worden uitgevoerd.
Wij raden u aan de auto periodiek te laten nakijken en onderhouden door een officieel MITSUBISHI MOTORS-servicepunt of andere specialist.
Als u een defect of ander probleem ontdekt, raden wij u aan dit te laten nakijken en repareren. Dit hoofdstuk bevat informatie over de controle- en onderhoudsprocedures die u zelf kunt uitvoeren. Volg bij elke procedure de instructies en waarschuwingen op.

⚠ *WAARSCHUWING*

- **Zorg er bij het controleren en onderhouden van de motorruimte voor dat de motor is afgezet en afgekoeld.**
- **Als het noodzakelijk is in de motorruimte te werken terwijl de motor draait, wees dan extra voorzichtig dat uw kleding, haar, enz. niet tussen de ventilator, aandrijfriemen of andere bewegende delen komen.**
- **De ventilator kan automatisch inschakelen, zelfs als de motor niet draait. Draai daarom het contactslot in de “LOCK”-stand en verwijder de sleutel uit het contactslot om uw veiligheid te garanderen tijdens het werken in de motorruimte.**
- **Rook niet, veroorzaak geen vonken, en houd geen open vuur in de buurt van de accu. De dampen zijn licht ontvlambaar.**

⚠ *WAARSCHUWING*

- **Wees extra voorzichtig bij werkzaamheden rondom de accu. De accu bevat giftig en bijtend zwavelzuur.**
- **Kruip niet onder de auto als deze slechts door een krik omhooggehouden wordt. Gebruik altijd bokken die geschikt zijn voor auto's.**
- **Het onjuist omgaan met onderdelen en materialen uit de auto kan gevaarlijk zijn. Wij raden u aan een specialist te raadplegen voor de benodigde informatie.**

Katalysator

E01000200765

Een uitlaatgasreinigingssysteem met katalysator is uiterst efficiënt in het beperken van schadelijke gassen. De katalysator is in het uitlaatsysteem geplaatst.
Het is van belang dat de motor goed afgesteld blijft om ervoor te zorgen dat de katalysator goed functioneert en om te voorkomen dat de katalysator beschadigd raakt.

⚠ *WAARSCHUWING*

- **Parkeer de auto, net als andere voertuigen, niet op plaatsen waar brandbare materialen zoals droog gras of droge bladeren in contact kunnen komen met een hete uitlaat, aangezien dit brandgevaar oplevert.**
- **Op de katalysator mag geen underbody coating worden aangebracht.**

OPMERKING
- Gebruik brandstof van het type dat is voorgeschreven in “Brandstofkeuze” op bladzijde 2.

Motorkap

E01000301226

Openen

1. Trek de ontgrendelingshendel naar u toe om de motorkap te ontgrendelen.

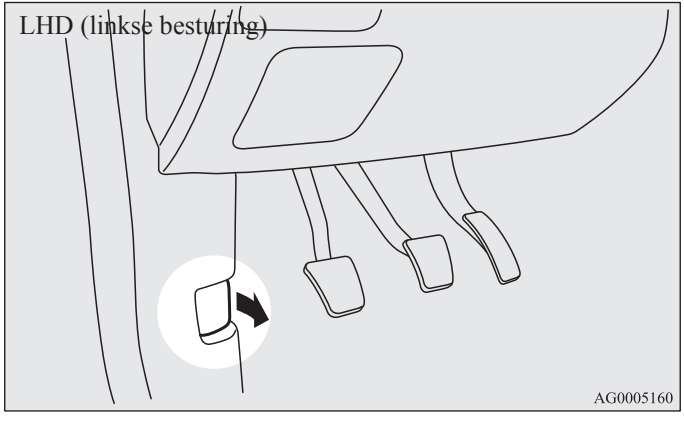

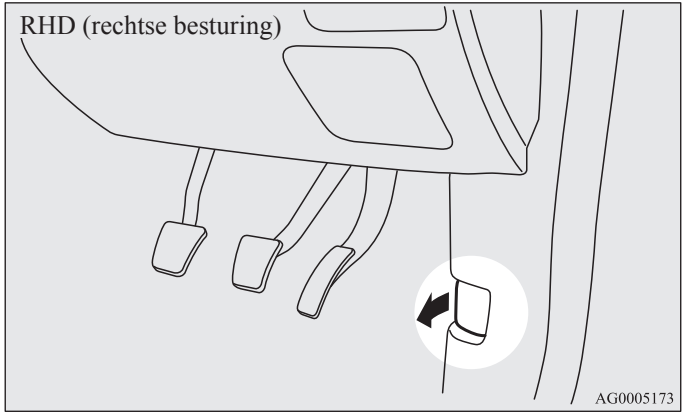

2. Til de motorkap op terwijl u het veiligheidsmechanisme ingedrukt houdt.

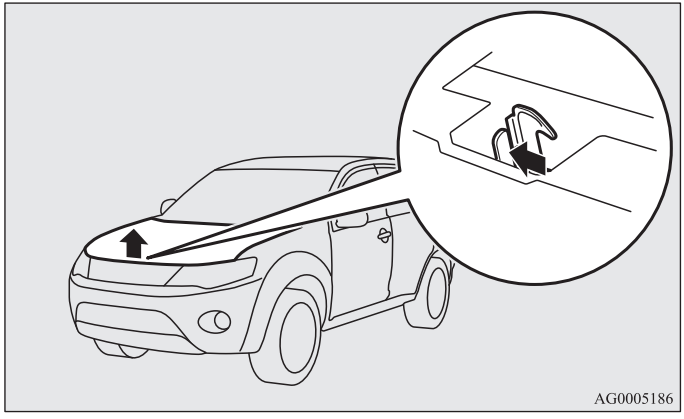

OPMERKING

- Open de motorkap alleen wanneer de ruitenwissers in de ruststand staan. Als de ruitenwissers in een andere stand staan, kunnen ze de lak of de motorkap beschadigen.

3. Ondersteun de motorkap door de motorkapsteun in de uitsparing te plaatsen.

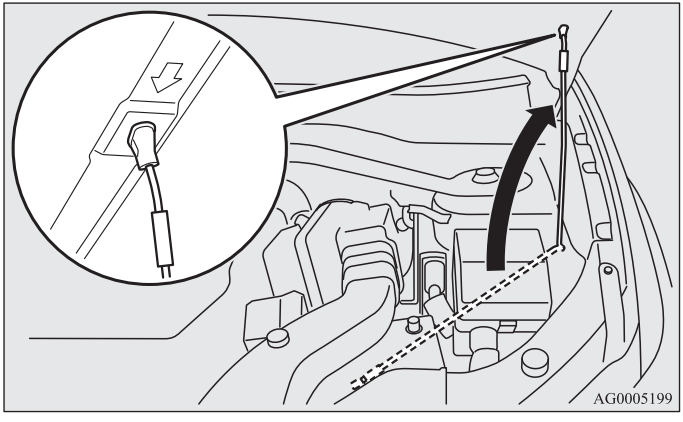

⚠ OPGELET

- **Houd er rekening mee dat de motorkapsteun los kan raken van de motorkap als de motorkap wordt opgetild door een stevige wind.**
- **Controleer nadat u de motorkapsteun in de uitsparing geplaatst hebt of de steun de motorkap goed ondersteunt, om te voorkomen dat de motorkap op uw hoofd of lichaam valt.**

Sluiten

1. Maak de motorkapsteun los en klem deze in de houder.
2. Laat de motorkap langzaam zakken tot ongeveer 30 cm boven de gesloten positie, en laat hem vervolgens los.
3. Controleer of de motorkap goed is gesloten door deze in het midden voorzichtig omhoog te trekken.

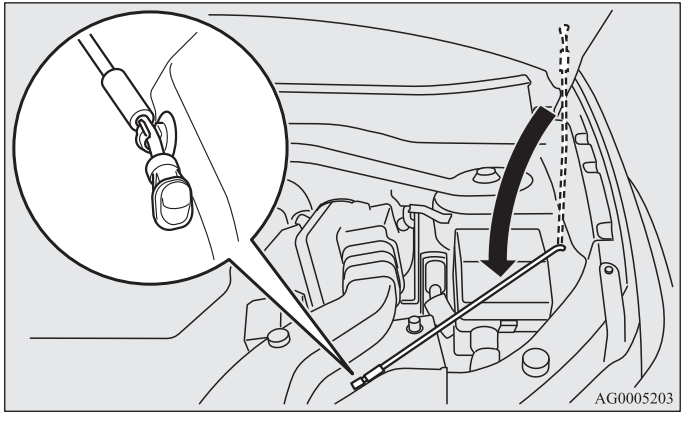

OPMERKING

- Als de motorkap op deze manier niet sluit, laat hem dan los vanaf een iets hogere positie.
- Druk de motorkap niet met kracht omlaag, aangezien deze hierdoor beschadigd kan raken.

⚠ OPGELET

- **Pas op dat u bij het sluiten niet met uw hand of vingers tussen de motorkap en de carrosserie komt.**

Motorolie

E01000401520

Oliepeil controleren en olie bijvullen

Auto's met benzinemotor

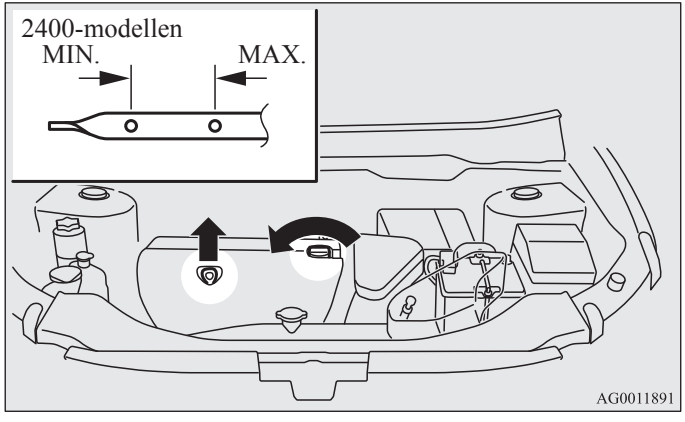

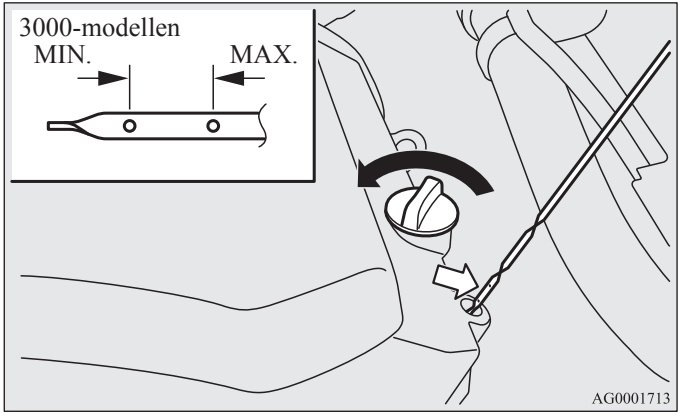

Auto's met dieselmotor

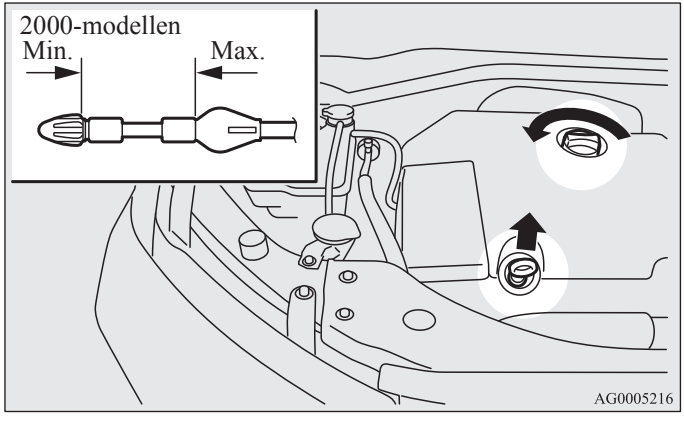

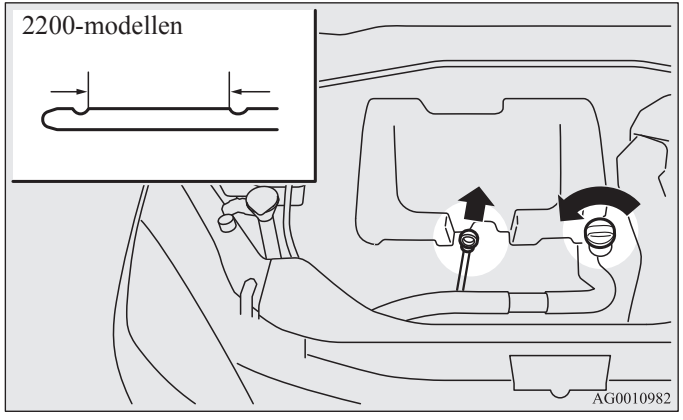

De olie die wordt gebruikt is van grote invloed op de motorprestaties, de levensduur en de starteigenschappen van de auto. Gebruik altijd olie van de aanbevolen kwaliteit en de juiste viscositeit.
Alle motoren verbruiken een zekere hoeveelheid olie bij hun normale werking. Het is daarom belangrijk om het oliepeil regelmatig en vóór een lange rit te controleren.

1. Parkeer de auto op een vlakke, horizontale ondergrond.
2. Zet de motor af.
3. Wacht enkele minuten.
4. Verwijder de peilstok en veeg deze af met een schone doek.
5. Steek de peilstok zo ver mogelijk in de opening.
6. Verwijder de peilstok en lees het oliepeil af. Dit dient altijd binnen het voorgeschreven bereik te liggen.
7. Als het oliepeil zich onder de minimumgrens bevindt, verwijder dan de dop op het kleppendeksel en vul genoeg olie bij om het peil tot binnen het voorgeschreven bereik te brengen. Vul niet te veel motorolie bij. Hierdoor kan motorschade ontstaan. Gebruik de voorgeschreven motorolie en meng geen verschillende soorten olie.
8. Sluit de dop goed af nadat u olie hebt bijgevuld.
9. Controlerr het oliepeil nogmaals door stap 4 t/m 6 te herhalen.

OPMERKING

- Het oliepeil controleren in 3000-modellen: verwijder de oliepeilstok en lees het oliepeil af door het bovenste deel van de oliepeilstok te controleren.
- Het motorolieverbruik wordt sterk beïnvloed door belading, toerental, enz. Afhankelijk van de rijstijl kan het verbruik oplopen tot 1,0 liter per 1.000 km.
- De kwaliteit van de motorolie zal snel achteruitgaan als de auto onder zware omstandigheden gebruikt wordt. Raadpleeg het onderhoudsschema.
- Zie voor meer informatie over het afvoeren van gebruikte motorolie blz. 8

Aanbevolen viscositeit van de motorolie

Auto's met benzinemotor

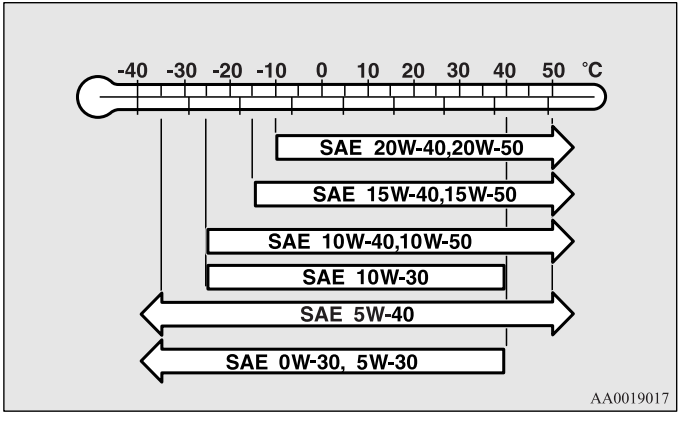

- Kies motorolie met het juiste SAE-viscositeitsnummer, afhankelijk van de temperatuur van de buitenlucht.
  De motoroliesoorten SAE 0W-30, 5W-30 en 5W-40 kunnen alleen worden gebruikt als deze voldoen aan de specificaties ACEA A3/B3, A3/B4 of A5/B5 en API SG (of hoger).
- Gebruik motorolie die aan de volgende classificatie voldoet:
  - API-classificatie: SG of hoger
  - ILSAC-gecertificeerde olie
  - ACEA-classificatie:
    "A1/B1, A3/B3, A3/B4 of A5/B5"

OPMERKING
- Het gebruik van additieven wordt niet aangeraden, aangezien deze de werking van de additieven die zich al in de motorolie bevinden, kunnen verminderen. Dit kan een defect in de mechanische onderdelen veroorzaken.

Auto's met dieselmotor

Gebruik motorolie die aan de volgende classificatie voldoet:
- 2000-modellen
  - "VW 50501/50601/50700"
- 2200-modellen
  - "TOTAL ACTIVA INEO ECS 5W-30"
  - "TOTAL QUARTZ INEO ECS 5W-30"
  - "TOTAL ACTIVA 7000 10W-40"
  - "TOTAL QUARTZ 7000 10W-40"
  - "TOTAL ACTIVA 9000 5W-40"
  - "TOTAL QUARTZ 9000 5W-40"

OPMERKING
- Het gebruik van additieven wordt niet aangeraden, aangezien deze de werking van de additieven die zich al in de motorolie bevinden, kunnen verminderen. Dit kan een defect in de mechanische onderdelen veroorzaken.

Koelvloeistof

E01000501114

Controle van het koelvloeistofpeil

In de motorruimte bevindt zich een doorzichtig expansievat (A).
Het koelvloeistofpeil in het expansievat moet tussen de merktekens “LOW” en “FULL” liggen als de motor koud is.

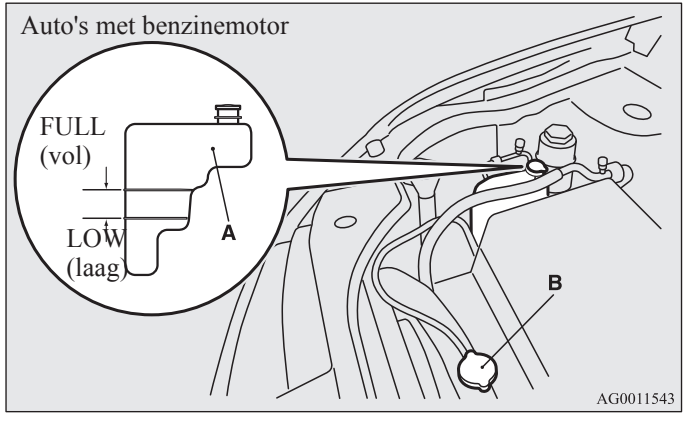

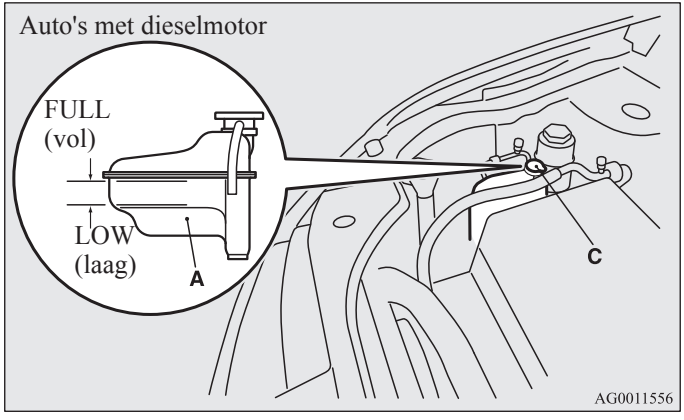

Koelvloeistof bijvullen (auto's met benzinemotor)

Het koelsysteem is een gesloten systeem en normaal gesproken mag het koelvloeistofpeil nauwelijks dalen. Een aanzienlijke afname van het koelvloeistofpeil kan op een lekkage duiden. In dat geval raden wij u aan om het systeem zo snel mogelijk te laten nakijken.
Als het peil onder het merkteken LOW (laag) op het expansievat komt, verwijder dan de dop en vul koelvloeistof bij.
Verwijder, als het expansievat volledig leeg is, ook de radiateurdop (B) en vul koelvloeistof bij tot aan de hals van de vulopening.

⚠ WAARSCHUWING

- **Verwijder de radiateurdop (B) niet als de motor nog warm is. Het koelsysteem staat onder druk en hete koelvloeistof die naar buiten spuit, kan ernstige brandwonden veroorzaken.**

Antivriesmiddel

De koelvloeistof bevat een corrosiewerend middel op basis van ethyleenglycol. De cilinderkop en de behuizing van de koelvloeistofpomp zijn vervaardigd uit een legering van gegoten aluminium. De koelvloeistof dient regelmatig te worden ververst om corrosie van deze onderdelen te voorkomen.

Gebruik “DIA QUEEN SUPER LONG LIFE COOLANT” of gelijkwaardig.
Originele koelvloeistof van MITSUBISHI biedt uitstekende bescherming tegen corrosie en roestvorming voor alle metalen inclusief aluminium en kan verstopping in de radiateur, de verwarming, de cilinderkop, het motorblok, enz. helpen voorkomen.

Aangezien het gebruik van dit corrosiewerende middel noodzakelijk is, mag u de koelvloeistof niet door gewoon water vervangen, zelfs niet in de zomer. De vereiste concentratie van het antivriesmiddel is afhankelijk van de verwachte omgevingstemperatuur.

Omgevingstemperatuur (minimum) °C	-15	-20	-25	-30	-35	-50
Antivriesmiddel concentratie %	30	35	40	45	50	60

⚠ OPGELET

- **Gebruik geen antivriesmiddel op basis van alcohol of methanol of koelvloeistof die met een antivriesmiddel op basis van alcohol of methanol gemengd is. Het gebruik van een ongeschikt antivriesmiddel kan corrosie van de aluminium onderdelen veroorzaken.**
- **Voor optimale resultaten op het vlak van corrosiewering en vorstbeveiliging moet de concentratie van het antivriesmiddel tussen 30 en 60 % bedragen. Concentraties van meer dan 60 % verminderen de bescherming tegen vorst en de koelprestaties en hebben daardoor een negatief effect op de motor.**
- **Vul niet alleen water bij. Water vermindert de corrosiewerende eigenschappen en de antivrieseigenschappen van de koelvloeistof en heeft een lager kookpunt. Bij vriesweer kan het ook schade aan het koelsysteem veroorzaken. Gebruik geen leidingwater omdat dit corrosie en roestvorming kan veroorzaken.**

Bij koud weer

Als de buitentemperatuur tot onder het vriespunt daalt, bestaat het gevaar dat de koelvloeistof in de motor of in de radiateur bevriest. Dit kan tot zware beschadiging van de motor en/of de radiateur leiden. Voeg voldoende antivriesmiddel toe aan de koelvloeistof, zodat deze niet bevriest.
De concentratie moet worden gecontroleerd voor de winter aanbreekt en indien nodig moet er antivries worden toegevoegd.

Koelvloeistof bijvullen (auto's met dieselmotor)

Het koelsysteem is een gesloten systeem en normaal gesproken mag het koelvloeistofpeil nauwelijks dalen. Een aanzienlijke daling van het koelvloeistofpeil kan op een lekkage duiden. In dat geval raden wij u aan om het systeem zo snel mogelijk te laten nakijken.
Als het peil onder het merkteken LOW (laag) op het expansievat komt, verwijder dan de dop en vul koelvloeistof bij.

⚠ *WAARSCHUWING*

- **Verwijder de dop van het expansievat (C) niet als de motor nog warm is. Het koelsysteem staat onder druk en hete koelvloeistof die naar buiten spuit, kan ernstige brandwonden veroorzaken.**

Antivriesmiddel

De koelvloeistof bevat een corrosiewerend middel op basis van ethyleenglycol. De cilinderkop en de behuizing van de koelvloeistofpomp zijn vervaardigd uit een legering van gegoten aluminium. De koelvloeistof dient regelmatig te worden ververst om corrosie van deze onderdelen te voorkomen.

Gebruik “BASF Glysantin Alu Protect Premium /G30” of een gelijkwaardig product.
Deze koelvloeistof biedt uitstekende bescherming tegen corrosie en roestvorming voor alle metalen inclusief aluminium en kan verstopping in de radiateur, de verwarming, de cilinderkop, het motorblok, enz. voorkomen.
Aangezien het gebruik van dit corrosiewerende middel noodzakelijk is, mag u de koelvloeistof niet door gewoon water vervangen, zelfs niet in de zomer.

Ruitensproeiervloeistof

E01000700539

Verwijder de dop van het ruitensproeierreservoir en controleer het vloeistofpeil met de peilstok.
Als het peil laag is, vul het reservoir dan met ruitensproeiervloeistof.

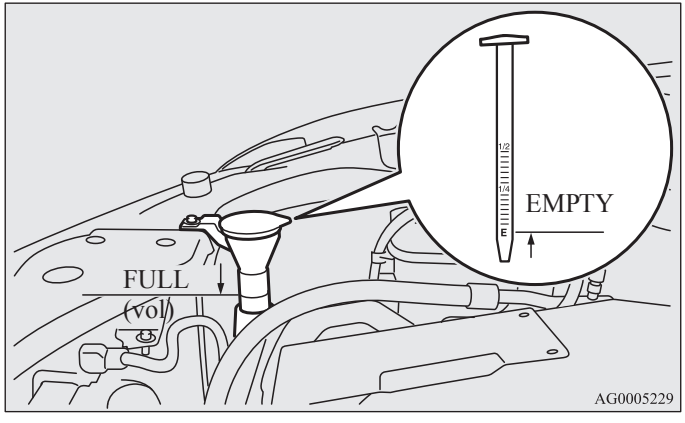

OPMERKING
- In het reservoir bevindt zich de vloeistof voor de sproeiers van de voorruit, de achterruit en de koplampen (indien aanwezig).

Bij koud weer

Gebruik vloeistof met een antivriesmiddel om een juiste werking van de sproeiers bij lage temperaturen te garanderen.

*Remvloeistof/koppelingsvloeistof**

E01000800543

De remvloeistof en koppelingsvloeistof zitten in hetzelfde reservoir.

Controle van het vloeistofpeil

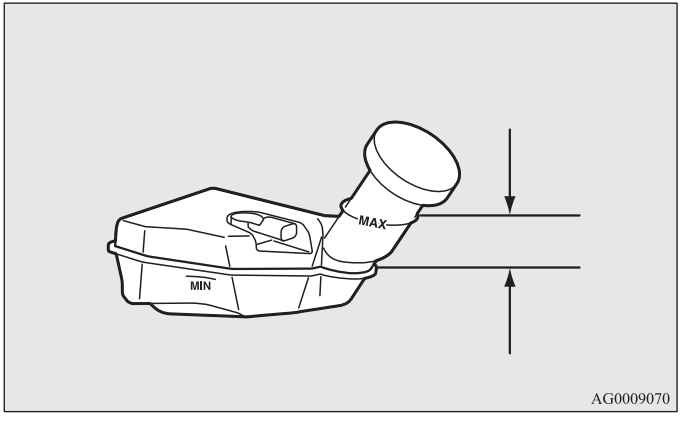

Het vloeistofpeil moet tussen de merktekens MAX en MIN op het reservoir liggen.
Het vloeistofpeil wordt door middel van een vlotter gecontroleerd. Als het vloeistofpeil onder het merkteken MIN komt te liggen, gaat het waarschuwingslampje remvloeistof branden.
Het vloeistofpeil zakt lichtjes naarmate de remblokken slijten, maar dat duidt niet op een defect.

Bij het uitvoeren van werkzaamheden onder de motorkap, dient de vloeistof in de hoofdcilinder te worden gecontroleerd.

Het remsysteem dient tegelijkertijd ook op lekkages te worden gecontroleerd.
Als het vloeistofpeil in een korte periode aanzienlijk zakt, kan dit duiden op een lekkage in het remsysteem.
In dat geval raden wij u aan de auto te laten nakijken.

Vloeistoftype

Gebruik vloeistof van het type DOT3 of DOT4 uit een afgesloten reservoir. Remvloeistof trekt vocht aan. Als er te veel vocht in de remvloeistof zit, heeft dit een nadelig effect op de werking van het remsysteem.

⚠ OPGELET

- **Pas op met remvloeistof. Remvloeistof kan schadelijk zijn voor de ogen en kan schade veroorzaken aan gelakte oppervlakken.**
- **Gebruik alleen de voorgeschreven remvloeistof.**
  Meng de remvloeistof niet met een ander merk remvloeistof, om chemische reacties te voorkomen.
  Zorg ervoor dat vloeistof op basis van petroleum niet in aanraking komt met de remvloeistof.
  Hierdoor kunnen de afdichtingen beschadigd raken.
- **Houd de dop van het reservoir normaal gesproken gesloten, behalve tijdens onderhoud, om te voorkomen dat de kwaliteit van de remvloeistof slechter wordt.**
- **Reinig de dop voordat u deze verwijdert en sluit de dop goed af nadat u onderhoud hebt uitgevoerd.**

Stuurbekrachtigingsvloeistof

E01001100631

Het vloeistofpeil controleren

Controleer het vloeistofpeil in het reservoir terwijl de motor stationair draait.
Verzeker u ervan dat het peil van de stuurbekrachtigingsvloeistof altijd tussen de merktekens MAX en MIN van het vloeistofreservoir ligt en vul indien nodig vloeistof bij.

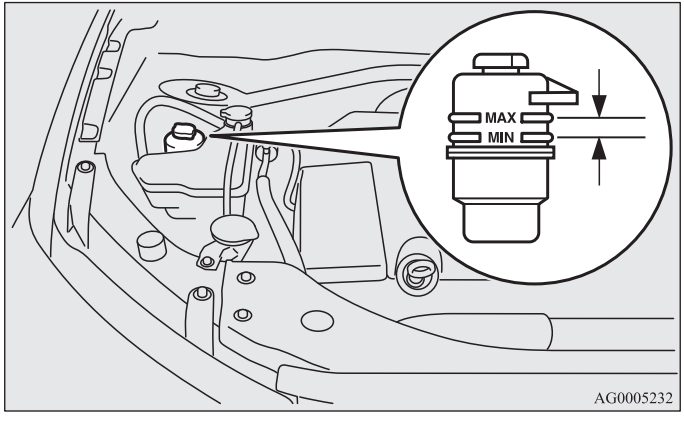

Vloeistoftype

Gebruik “originele MITSUBISHI stuurbekrachtigingsvloeistof” of “ATF DEXRON III/DEXRON II”.

Accu

E01001201381

De staat van de accu is zeer belangrijk voor een vlotte start van de motor en voor de goede werking van de elektrische installatie van de auto. Regelmatige controle en onderhoud zijn bijzonder belangrijk bij koud weer.

OPMERKING

- Na het vervangen van de accu worden de gegevens van de elektronische regelmodule voor de motor, de automatische transmissie, enz. gewist. Hierdoor kan het schakelen schokkerig verlopen.
  Na enkele veranderingen van het toerental zal het schakelen soepeler verlopen.
- Het is mogelijk dat, als de accu vervangen wordt, geheugengegevens voor instellingen door de gebruiker gewist worden. Als dit gebeurt, moeten de instellingen met behulp van de desbetreffende procedures opnieuw vastgelegd worden.

Controle van het elektrolytpeil van de accu

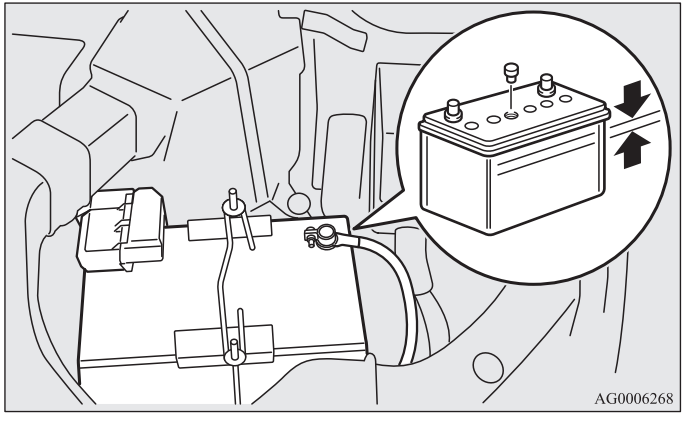

Het elektrolytpeil moet binnen het voorgeschreven bereik op de buitenkant van de accu liggen. Als het peil laag is, vul dan gedistilleerd water bij.
De accu is binnenin verdeeld in verschillende accucellen; verwijder de dop van elke afzonderlijke accucel en vul bij tot het bovenste merkteken. Vul niet te veel elektrolyt bij. Als de elektrolyt tijdens het rijden naar buiten komt, kan dit schade veroorzaken.
Controleer het elektrolytpeil minstens één keer per maand, afhankelijk van de gebruiksomstandigheden.
Als de accu niet wordt gebruikt, zal deze na verloop van tijd ontladen raken.
Controleer de accu één keer per maand en laad deze zoveel als nodig is met lage spanning op.

Bij koud weer

Het vermogen van de accu daalt bij lage temperaturen. Dat is het onvermijdelijke gevolg van zijn chemische en fysische eigenschappen. Daarom levert een erg koude accu, vooral als deze niet volledig is geladen, slechts een fractie van de startstroom die normaal beschikbaar is.
We raden u aan om de accu te laten controleren tegen het begin van het koude seizoen en, indien nodig, te laten opladen of vervangen.
Zo voorkomt u niet alleen problemen bij het starten, maar verlengt u ook de levensduur van de accu.

Loskoppelen en aansluiten

Om de accukabels los te koppelen, moet u de motor afzetten. Maak eerst de negatieve (-) klem los en vervolgens de positieve (+) klem. Bij het aansluiten van de accu moet u eerst de positieve (+) klem en daarna de negatieve (-) klem aansluiten.

OPMERKING

- Open het accuklemdeksel (A) alvorens de positieve (+) accuklem los te maken of aan te sluiten.
- Draai de moer los (B) en neem de accukabel los van de positieve (+) pool.

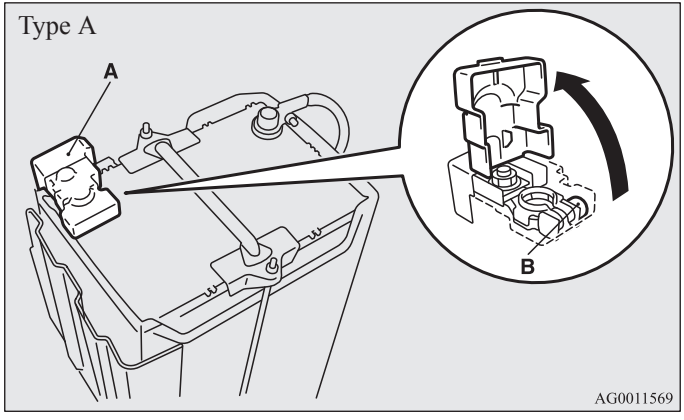

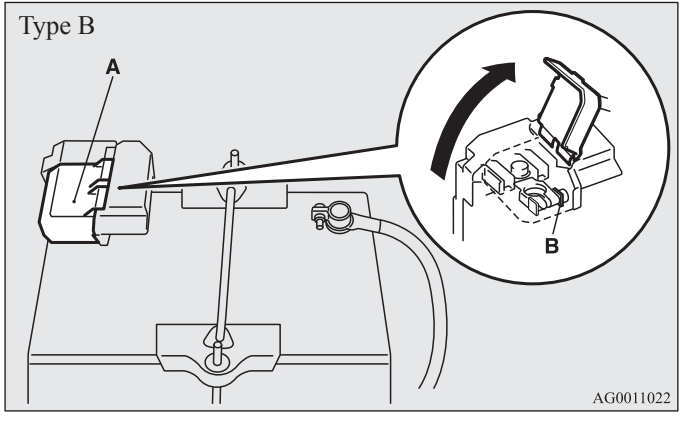

⚠ WAARSCHUWING

- **Houd vonken, sigaretten en open vuur uit de buurt van de accu om te voorkomen dat deze ontploft.**
- **De elektrolyt van de accu is een erg bijtende stof. Vermijd elk contact met de ogen, huid, kleren of de lak van uw auto.**
  Spoel gemorste elektrolyt onmiddellijk met overvloedig water af.
  Irritatie van ogen of huid door contact met elektrolyt maakt een onmiddellijke medische behandeling noodzakelijk.
- **Zorg voor voldoende ventilatie wanneer u de accu in een gesloten ruimte oplaadt of gebruikt.**

⚠ OPGELET

- **Houd de accu buiten het bereik van kinderen.**
- **Koppel nooit de accu los als het contactslot in de "ON"-stand staat. Anders kunnen elektrische onderdelen beschadigd raken.**
- **De accu nooit kortsluiten. Dit kan oververhitting en beschadiging veroorzaken.**
- **Als u een snellader gebruikt om de accu te laden, moet u eerst de accukabels loskoppelen.**
- **Om kortsluiting te voorkomen moet u altijd eerst de negatieve (-) pool loskoppelen.**
- **Draag altijd een beschermende bril wanneer u aan een accu werkt.**

⚠ OPGELET

- **Mors geen zwavelzuuroplossing (elektrolyt) op onderdelen van de auto omdat hierdoor barsten, vlekken of verkleuringen kunnen optreden.**
  Veeg onderdelen die met dergelijke stoffen in aanraking zijn gekomen, voorzichtig schoon met gaasdoek of een andere zachte doek die is ondergedompeld in een oplossing van water en een neutraal schoonmaakmiddel. Spoel deze onderdelen direct met water na.

OPMERKING

- Houd de aansluitklemmen schoon. Breng na het aansluiten van de accu een beschermende vetlaag op de klemmen aan. Gebruik lauw water om de accuklemmen schoon te maken.
- Controleer of de accu stevig is vastgemaakt en niet kan verschuiven tijdens het rijden. Controleer ook of de klemmen goed vastzitten.
- Als u uw auto lang niet gebruikt, haal er dan de accu uit en berg hem ergens op waar de accuvloeistof niet kan bevriezen. Laad de accu volledig op alvorens deze op te bergen.

Banden

E01001300255

⚠ WAARSCHUWING

- **Door te rijden met versleten of beschadigde banden of met banden met een verkeerde spanning, kunt u de controle over de auto verliezen of kunnen de banden leeglopen, enz. waardoor u kans loopt op een ongeval met ernstig letsel.**

Bandenspanning

E01001401468

Onderwerp	Bandenmaat	Max. 5 inzittenden		Tot max. laadvermogen		Met aanhangwagen	
		Voor	Achter	Voor	Achter	Voor	Achter
Normale band	215/70R16 100H	2,2 bar (32 PSI) [220 kPa] 2,5 bar (36 PSI) [250 kPa]*				2,2 bar (32 PSI) [220 kPa]	2,3 bar (33 PSI) [230 kPa]
	225/55R18 98V P225/55R18 97H	2,2 bar (32 PSI) [220 kPa] 2,5 bar (36 PSI) [250 kPa]*				2,2 bar (32 PSI) [220 kPa]	2,4 bar (35 PSI) [240 kPa]
Compacte reserveband	T155/90D16 110M	4,2 bar (60 PSI) [420 kPa]				—	

*: Boven 160 km/h

Controleer de bandenspanning van alle banden terwijl ze koud zijn. Als de spanning onvoldoende is, breng ze dan tot op de voorgeschreven waarde.
Controleer de banden op beschadiging en lekkage nadat de bandenspanning op de voorgeschreven waarde is gebracht. Vergeet niet de rubber dopjes op de ventielen te plaatsen.

Toestand van de banden

E01001800465

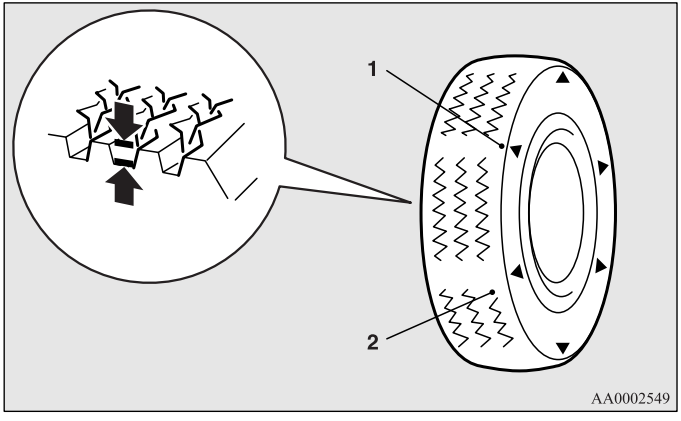

1- Plaats van de slijtage-indicator
2- Slijtage-indicator

Controleer de banden op inkepingen, scheurtjes en andere beschadigingen. Vervang de banden als er diepe inkepingen of scheurtjes zichtbaar zijn. Controleer ook het profiel van elke band op metalen deeltjes of grind.
Het gebruik van versleten banden kan extreem gevaarlijk zijn vanwege de toegenomen kans op wegschuiven of aquaplaning. De profieldiepte van de banden dient minimaal 1,6 mm te bedragen.
Wanneer de slijtage-indicatoren aan de oppervlakte van het loopvlak zichtbaar worden, geeft dit aan dat de band is versleten en niet meer aan de wettelijke minimumeisen voldoet. Als de slijtage-indicatoren verschijnen, moeten de banden worden vervangen door nieuwe exemplaren.
Als een van de banden moet worden vervangen, vervang ze dan allemaal.

⚠ *OPGELET*

- **Gebruik altijd banden van hetzelfde formaat, type en merk en met dezelfde slijtage. Anders stijgt de temperatuur van de differentieelolie en raakt de aandrijving mogelijk beschadigd. Daarnaast is de aandrijflijn onderhevig aan overmatige belasting, wat mogelijk tot olielekkage, vastlopen van onderdelen, of andere ernstige storingen kan leiden.**

Vervangen van banden en wielen

E01007200243

⚠ *OPGELET*

- **Gebruik geen banden van een andere maat dan die welke is aangegeven en gebruik geen verschillende types banden door elkaar, aangezien dit de rijveiligheid negatief kan beïnvloeden.**
  Zie “Banden en wielen” op pagina 9-12.
- **Zelfs indien een wiel dezelfde velgafmetingen en inpersdiepte van de velg ten opzichte van de naaf heeft als het aangegeven wieltype, kan de vorm nog altijd verschillen waardoor het niet correct kan worden aangebracht. Wij raden u aan een specialist te raadplegen voor u eventueel wielen aanbrengt die u liggen hebt.**

Onderling verwisselen van de banden

E01001901115

Bandenslijtage is afhankelijk van de belading van de auto, het wegoppervlak en de rijstijl van de bestuurder. Om ongelijkmatige slijtage te beperken en de levensduur van een band te verlengen, is het aan te bevelen de banden direct nadat een abnormale slijtage of een verschil in slijtage tussen voor- en achterbanden is vastgesteld, onderling te verwisselen.

Controleer bij het onderling verwisselen van de banden op ongelijkmatige slijtage en beschadigingen. Abnormale slijtage wordt gewoonlijk veroorzaakt door een onjuiste bandenspanning, slechte wieluitlijning, niet uitgebalanceerde wielen of overmatig remmen. Wij raden u aan uw auto te laten controleren, om de oorzaak van onregelmatige bandenslijtage te laten vaststellen.

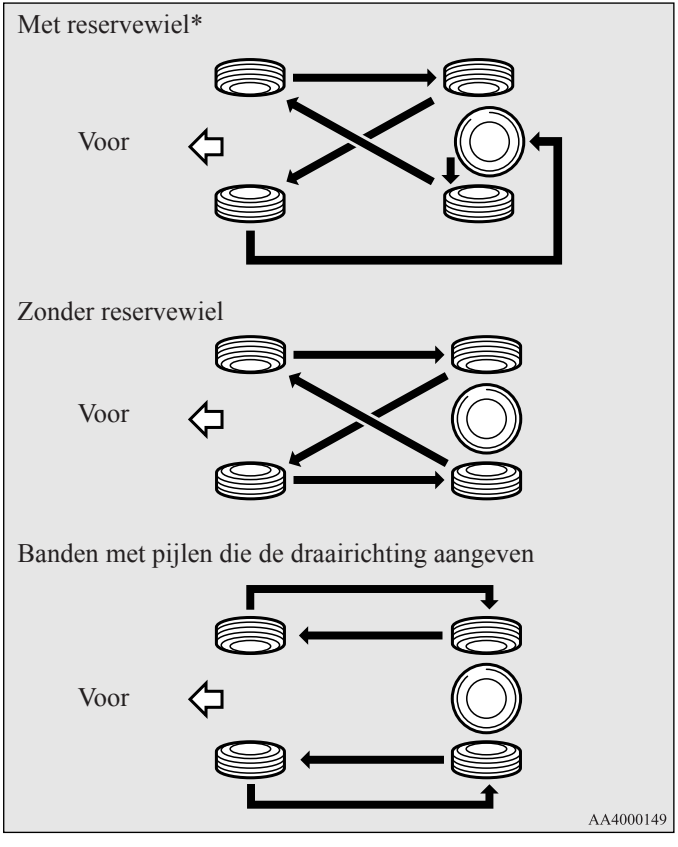

*- Als het reservewiel een andere maat heeft dan het standaardwiel, moet het niet worden meegenomen bij het verwisselen.

⚠ OPGELET

- **Er kan tijdelijk een compact reservewiel worden gemonteerd in plaats van het wiel dat tijdens het onderling verwisselen van de wielen werd verwijderd. Het compacte reservewiel mag bij het onderling verwisselen van wielen niet worden meegeteld als volwaardig wiel.**
- **Als de banden zijn voorzien van pijlen (A) die de juiste draairichting aangeven, wissel dan de linker voor- en achterband en de rechter voor- en achterband uit. Wissel geen linker- en rechterbanden onderling uit. Controleer bij het omleggen van de banden of de pijlen in de richting wijzen waarin de wielen draaien wanneer de auto vooruitrijdt. Banden waarvan de pijlen in de verkeerde richting wijzen, leveren geen optimaal rendement.**

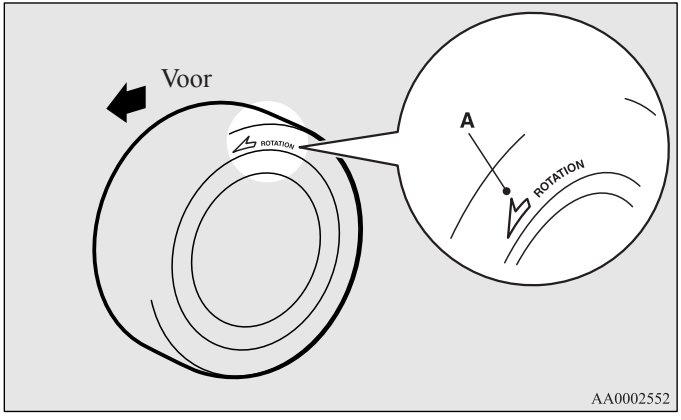

⚠ OPGELET

- **Gebruik geen verschillende soorten banden.**
  Het gebruik van verschillende soorten banden kan de prestaties en de veiligheid negatief beïnvloeden.

Winterbanden

E01002000754

Het gebruik van winterbanden is aan te bevelen voor het rijden op sneeuw en ijs. Monteer op alle vier wielen winterbanden met dezelfde maat en hetzelfde profiel.
Winterbanden die meer dan 50% zijn afgesleten, zijn niet meer geschikt voor gebruik.
Winterbanden die niet aan de specificaties voldoen, mogen niet worden gebruikt.

⚠ OPGELET

- **Houd u aan de maximaal toegestane snelheid voor uw winterbanden en de wettelijke snelheidslimiet.**

OPMERKING

- De wetten en voorschriften met betrekking tot winterbanden (rijsnelheid, vereist gebruik, type, enz.) verschillen per land. Controleer de plaatselijke wetten en voorschriften en neem ze in acht.
- Als er bij uw auto gebruik wordt gemaakt van flensmoeren, vervang deze dan door taps toelopende moeren wanneer er stalen velgen worden gebruikt.

Sneeuwkettingen

E01002101185

Sneeuwkettingen mogen alleen op de aangedreven wielen (voor) gebruikt worden en volgens de instructies van de fabrikant.
Let er bij auto's met vierwielaandrijving waarbij de aandrijfkracht voornamelijk op de voorwielen wordt overgebracht, op dat de sneeuwkettingen op de voorbanden gebruikt worden.
Gebruik alleen sneeuwkettingen die geschikt zijn voor de banden die op de auto gemonteerd zijn: sneeuwkettingen van een verkeerd formaat of van een ander type kunnen de carrosserie van de auto beschadigen.
Wij raden u aan om een officieel MITSUBISHI MOTORS-servicepunt te raadplegen voordat u sneeuwkettingen monteert.
De maximale kettinghoogte is als volgt:

Bandenmaat	Velgmaat	Max. kettinghoogte [mm]
225/55R 18	18x7.0 J 18x7.0 JJ	9 mm
215/70R 16	16x6.5 JJ	

Rijd met sneeuwkettingen niet sneller dan 50 km/h. Verwijder de sneeuwkettingen altijd onmiddellijk voordat u een sneeuwvrije weg oprijdt.

⚠ OPGELET

- **Oefen het monteren van de kettingen voordat u ze nodig hebt. Verwacht geen hulp van anderen in koud weer.**

⚠ OPGELET

- **Kies een open en recht stuk weg waar u kunt stoppen, langs de weg kunt gaan staan en nog gezien kunt worden terwijl u de sneeuwkettingen monteert.**
- **Monteer de kettingen niet voordat u ze nodig hebt. Hierdoor slijten uw banden en het wegoppervlak.**
- **Stop na ongeveer 100 - 300 meter gereden te hebben en trek de kettingen opnieuw aan.**
- **Rijd voorzichtig en niet sneller dan 50 km/h. Denk eraan dat sneeuwkettingen geen garantie zijn tegen ongevallen.**
- **Let er bij het aanbrengen van de kettingen op, dat ze het wiel en de carrosserie niet beschadigen.**
- **Gebruik geen sneeuwkettingen op het compacte reservewiel. Als een van de voorbanden lek is, vervang dit wiel dan door een van de achterwielen en monteer het compacte reservewiel op die plaats, alvorens de sneeuwketting aan te brengen.**
- **Een lichtmetalen velg kan tijdens het rijden door een sneeuwketting worden beschadigd. Let er bij het monteren van een sneeuwketting op een wiel met lichtmetalen velg op dat de ketting en de bevestiging niet met de velg in aanraking kunnen komen.**
- **Verwijder de wieldoppen voordat u een sneeuwketting monteert, aangezien ze door de ketting beschadigd kunnen raken. (Zie bladzijde 8-21.)**
- **Let er bij het monteren en verwijderen van de sneeuwkettingen op dat u uw handen of andere lichaamsdelen niet verwond aan de scherpe randen van de carrosserie.**

OPMERKING

- De wetten en voorschriften met betrekking tot het gebruik van sneeuwkettingen verschillen. Controleer de plaatselijke wetten en voorschriften en neem ze in acht.
  In de meeste landen is het verboden met sneeuwkettingen te rijden op wegen zonder sneeuw.

Inremmen van de handrem

E01008300049

Rem de voeringen van de handrem in als de handrem niet goed werkt of wanneer de voeringen van de handrem en/of de remschijven zijn vervangen, om er zeker van te zijn dat de handrem optimaal werkt.
Deze procedure wordt beschreven in het onderhoudsboekje van de auto en kan worden overgelaten aan een officieel MITSUBISHI MOTORS-servicepunt.

Wisserbladen vervangen

E01002600327

Wisserbladen voorruit

1. Til de wisserarm op van de achterruit.
2. Trek aan het wisserblad tot de aanslag (A) van de haak (B) loskomt. Trek daarna weer aan het wisserblad om het te verwijderen.

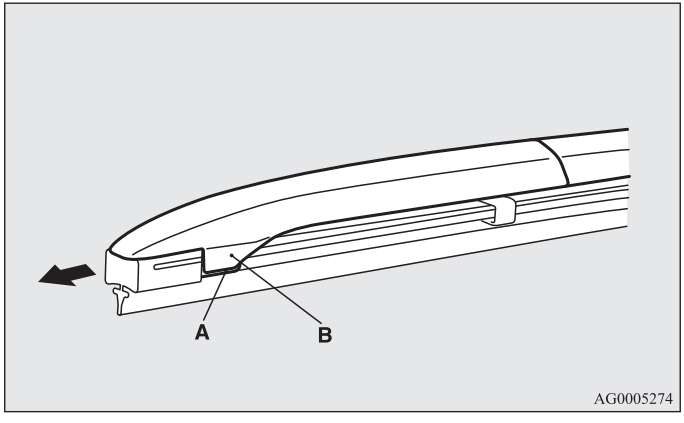

OPMERKING

- Laat de wisserbladen niet op de ruit vallen. Anders kan het glas beschadigd raken.

3. Bevestig de borgklemmen (C) aan het nieuwe wisserblad. Controleer aan de hand van de afbeelding of de borgklemmen correct uitgelijnd zijn wanneer u ze bevestigt.

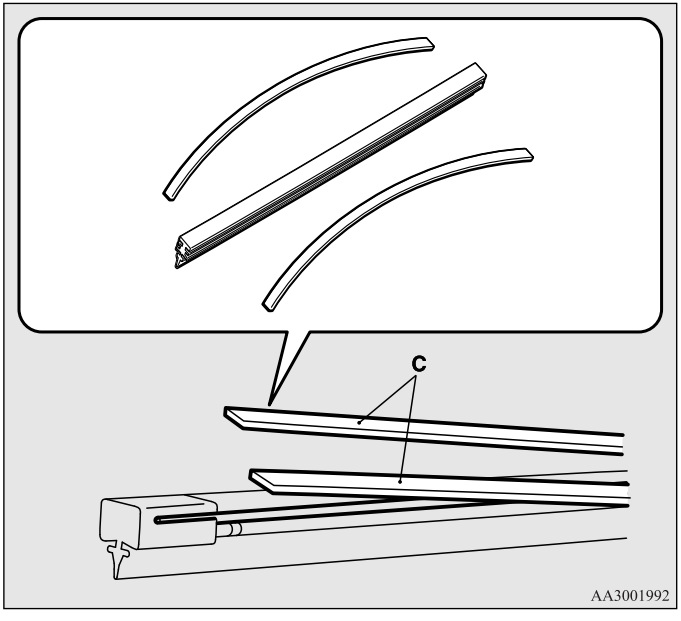

4. Steek het wisserblad in de wisserarm en begin daarbij aan het uiteinde van het blad dat tegenover de aanslag ligt. Zorg ervoor dat de haak (B) goed in de groeven in het blad past.

OPMERKING

- Als er bij het nieuwe wisserblad geen borgklem zit, moet u de borgklem van het oude wisserblad gebruiken.

5. Druk het wisserblad vast tot de haak (B) stevig in de aanslag (A) valt.

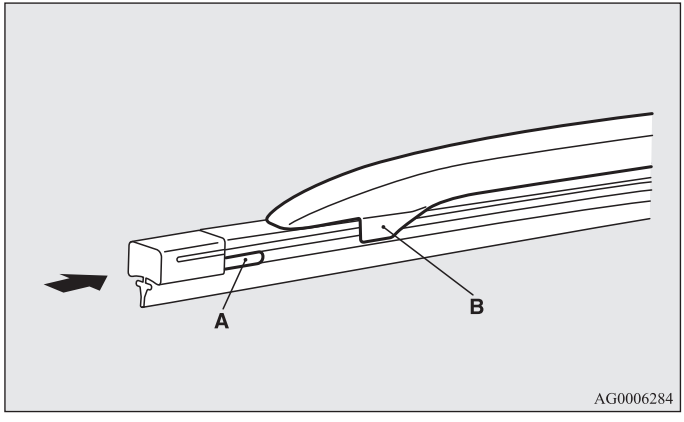

Wisserblad ruitenwisser achter

1. Til de wisserarm op van de ruit.
2. Trek het wisserblad omlaag om het los te maken uit de aanslag (A) aan het einde van de wisserarm. Trek daarna weer aan het wisserblad om het te verwijderen.
3. Schuif een nieuw wisserblad door het haakje (B) op de wisserarm.

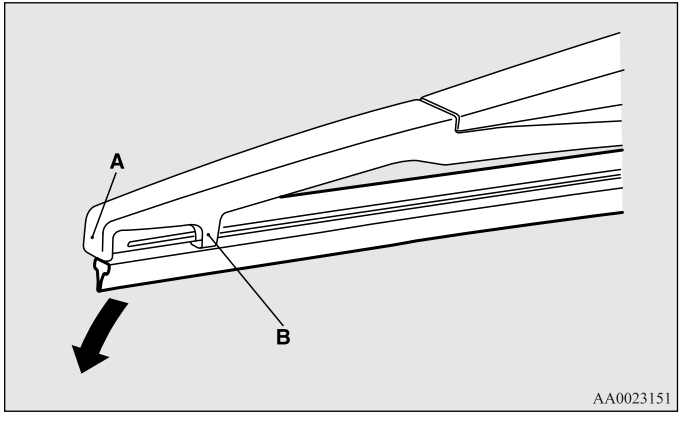

OPMERKING

- Laat de wisserarm niet op de ruit vallen; hierdoor kan de ruit beschadigd raken.

4. Zet de borgklem (C) stevig vast in de groef (D) in het wisserblad.
   Controleer aan de hand van de afbeelding of de borgklemmen correct uitgelijnd zijn wanneer u ze in de groef plaatst.

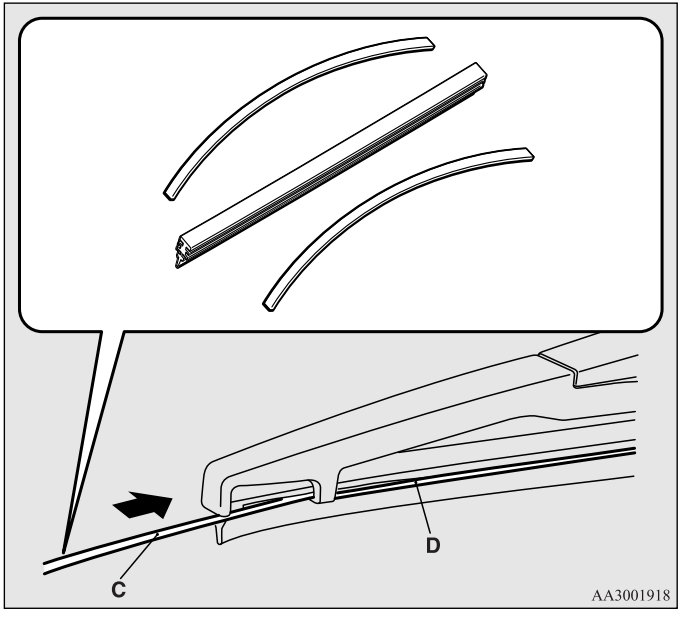

OPMERKING

- Als er bij het nieuwe wisserblad geen borgklem zit, moet u de borgklem van het oude wisserblad gebruiken.

Algemeen onderhoud

E01002700344

Brandstof-, koelvloeistof-, olie- en uitlaatgaslekken

Kijk onder uw auto om te controleren of er geen brandstof-, koelvloeistof-, olie - of uitlaatgaslekken zijn.

⚠ *WAARSCHUWING*

- **Indien u een brandstoflek opmerkt of brandstof ruikt, rijd dan niet met uw auto en roep de hulp in van een officieel MITSUBISHI MOTORS-service-punt.**

Werking van binnen- en buitenverlichting

Bedien de schakelaars van de verlichting om te controleren of alle lampen goed werken.
Als de lampen niet branden, is er mogelijk een zekering doorgebrand of een lamp defect. Controleer eerst de zekeringen. Als u geen doorgebrande zekeringen vindt, controleer dan de lampen.
Zie voor meer informatie over het controleren en vervangen van zekeringen en lampen de paragrafen “Zekeringen” op bladzijde 8-28 en “Lampen vervangen” op bladzijde 8-39.
Indien alle zekeringen en lampen in orde zijn, raden wij u aan om uw auto te laten controleren en herstellen.

Werking van meters, tellers en controle-/waarschuwingslampjes

Laat de motor draaien om de werking van alle meters, tellers en controle-/waarschuwingslampjes te controleren.
Indien er iets mis is, raden wij u aan om uw auto te laten nakijken.

Smering van scharnieren en sloten

Controleer alle sloten en scharnieren en smeer ze indien nodig.

Bij koud weer en sneeuw

E01002800361

Ventilatiesleuven

De ventilatiesleuven die zich voor de voorruit bevinden, moeten na hevige sneeuwval worden schoongemaakt om te voorkomen dat de werking van de verwarmings- en ventilatiesystemen nadelig wordt beïnvloed.

Afdichtstrippen

Breng siliconenspray op de afdichtstrippen rond de portieren, de motorkap, enz. aan om te voorkomen dat deze vastvriezen.

Extra accessoires

Er wordt aangeraden 's winters een schop met korte steel in de auto mee te nemen zodat u sneeuw kunt ruimen wanneer u vast komt te zitten. Een kleine zachte borstel om sneeuw van de auto te vegen en een kunststof krabber voor de voor- en achterruit zijn eveneens nuttig.

Smeltzekeringen

E01002900476

De smeltzekeringen smelten om brand te voorkomen wanneer stroom met te hoog ampèrage door bepaalde elektrische systemen probeert te stromen.
In het geval van een gesmolten zekering raden we aan om uw auto te laten nakijken.
Zie voor meer informatie over de smeltzekeringen “Vermogen van de zekeringen” op bladzijde 8-28.

⚠ *WAARSCHUWING*

- **Vervang een zekering nooit door iets anders. Als niet de juiste zekering gemonteerd is, kan er brand ontstaan, wat zware schade en ernstig letsel kan veroorzaken.**

Zekeringen

E01003001745

Plaats van de zekeringenhouder

Om schade aan het elektrische systeem door kortsluiting of overbelasting te voorkomen, is elk afzonderlijk circuit voorzien van een zekering.
Er zijn zekeringenhouders in de passagiersruimte en in de motorruimte geplaatst.

Passagiersruimte (LHD)

De zekeringenhouder in de passagiersruimte bevindt zich achter het opbergvak tegenover de bestuurdersstoel, op de plaats die op de afbeelding wordt aangegeven.

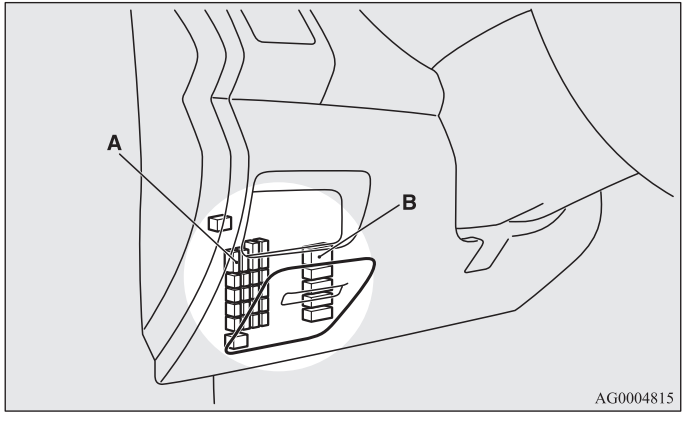

A - Hoofdzekeringenhouder
B - Extra zekeringenhouder

1. Open het opbergvak en trek eraan om het te verwijderen.

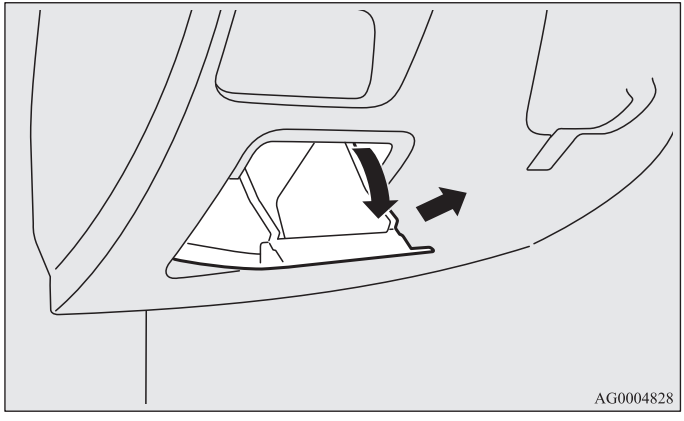

2. Breng om het opbergvak terug te plaatsen de haak (C) van het opbergvak in lijn met de klem (D) van het dashboard en duw het opbergvak op zijn plaats.

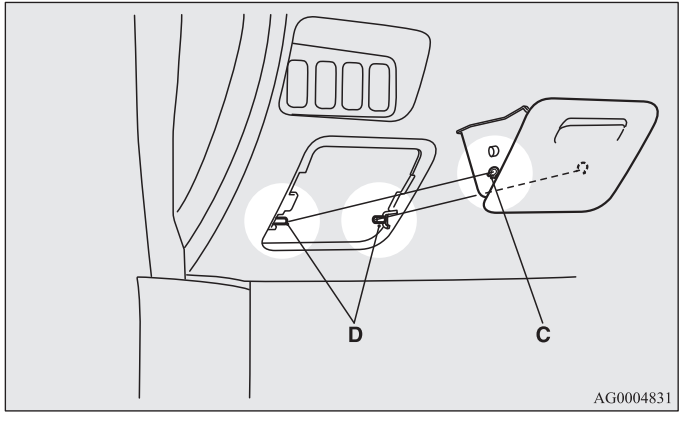

Passagiersruimte (RHD)

De zekeringenhouder in de passagiersruimte bevindt zich achter het onderste dashboardkastje, op de plaats die op de afbeelding wordt aangegeven.

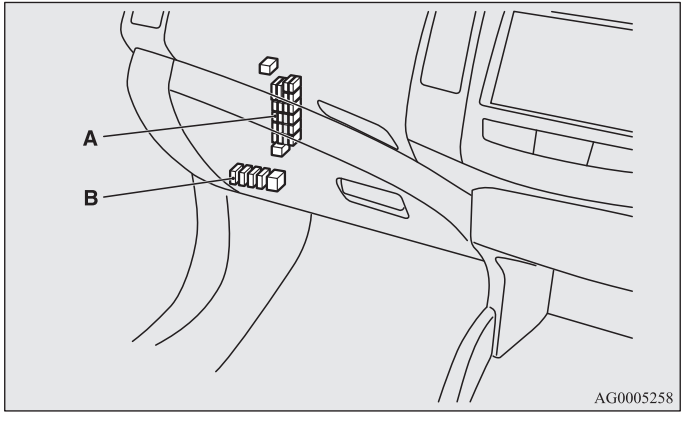

A - Hoofdzekeringenhouder
B - Extra zekeringenhouder

Hoofdzekeringenhouder

1. Open het onderste dashboardkastje.

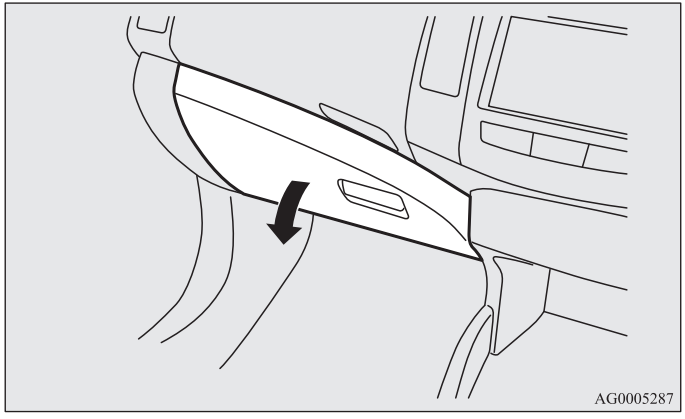

2. Verplaats strip (A) aan de linkerzijde van het onderste dashboardkastje naar links.

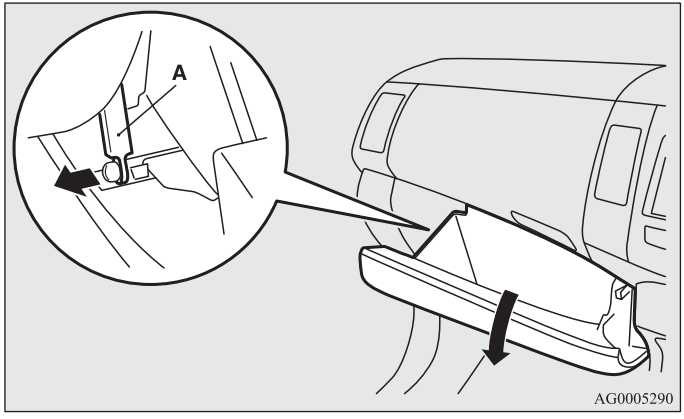

3. Druk de zijkanten van het onderste dashboardkastje iets in, neem de pennen (B) uit hun geleiders en laat het onderste dashboardkastje zakken.

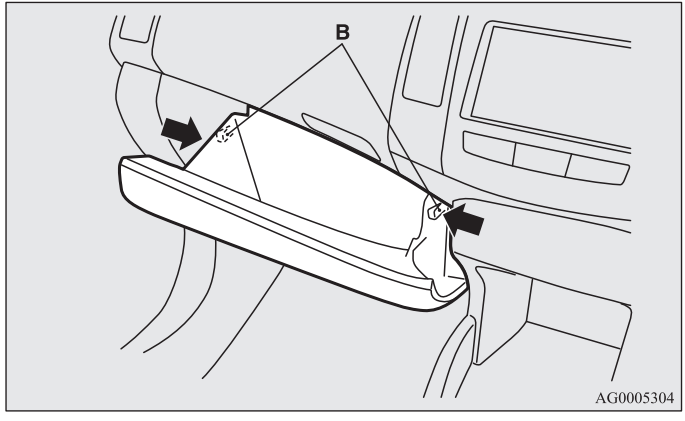

4. Verwijder de bevestiging van het onderste dashboardkastje en verwijder het onderste dashboardkastje.

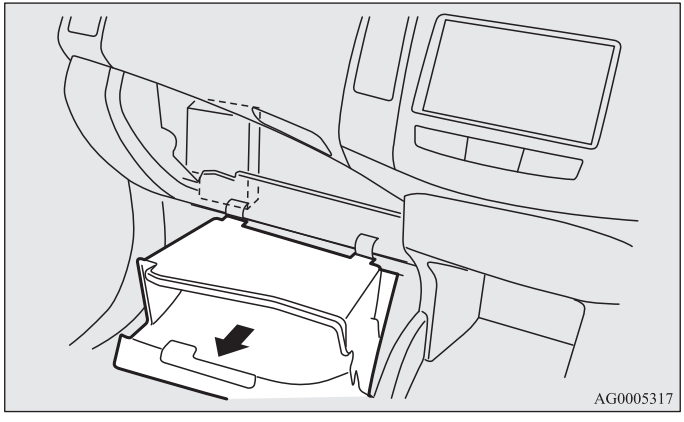

Extra zekeringenhouder

1. Verwijder het paneel uit de bodem van het dashboard-kastje.

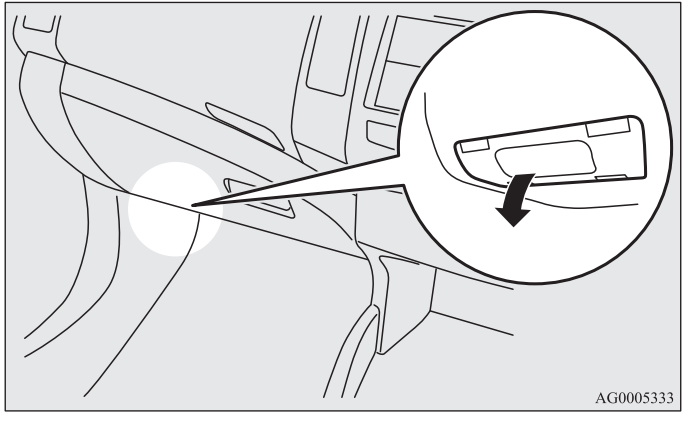

Motorruimte

De zekeringenhouder in de motorruimte bevindt zich op de plaats die in de afbeelding is aangegeven.

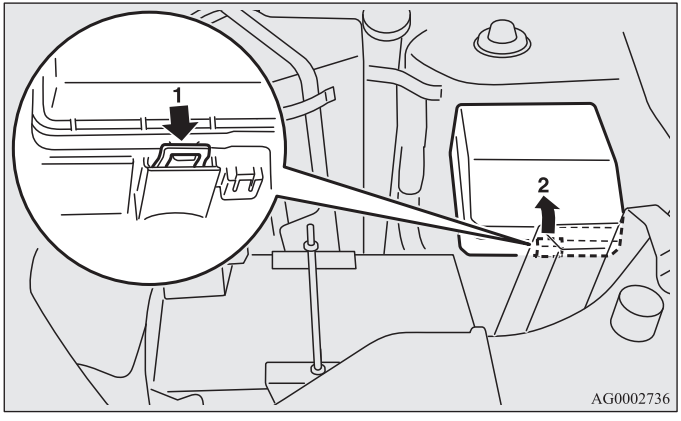

1- Druk op de knop.
2- Verwijder de afdekkap.

Vermogen van de zekering

E01007700251

Het vermogen van de zekeringen en de naam van de elektrische systemen die door de zekeringen worden beschermd, worden aangegeven aan de binnenzijde van het opbergvak (LHD), de binnenzijde van het onderste dashboardkastje (RHD) en aan de binnenzijde van de afdekkap van de zekeringenhouder (in de motorruimte).

Overzichtstabel van de zekeringen in de passagiersruimte

OPMERKING

- De reservezekeringen zitten in het deksel van de zekeringenkast in de motorruimte. Gebruik bij het vervangen altijd een zekering met hetzelfde vermogen.

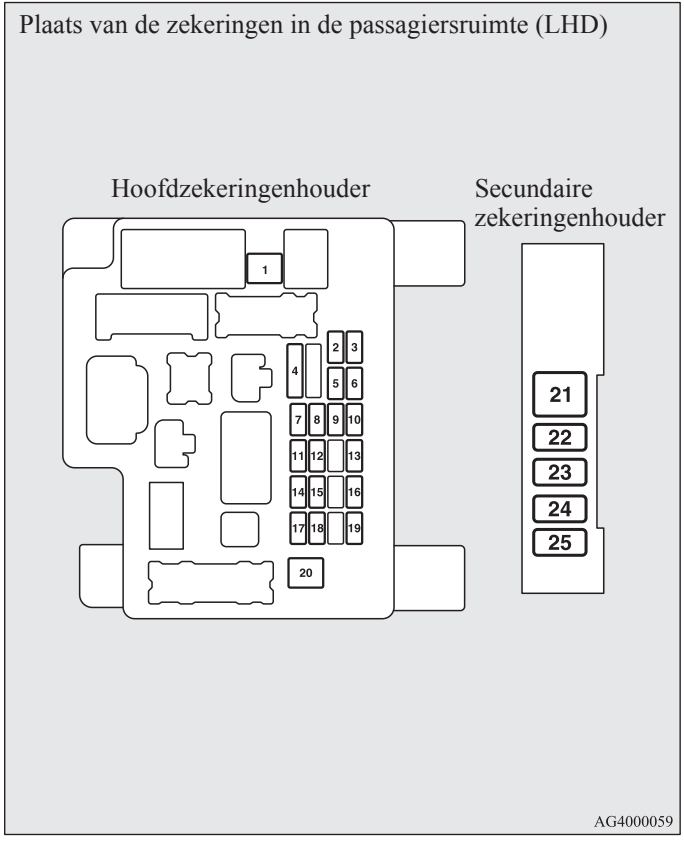

Plaats van de zekeringen in de passagiersruimte (RHD)

Hoofdzekeringenhouder

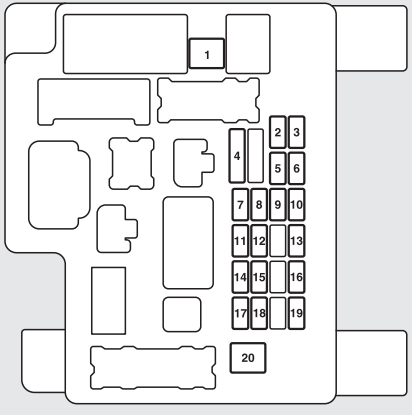

Secundaire zekeringenhouder

AG4000075

Nr.	Symbool	Elektrisch systeem	Inhouden
1		Verwarming	30 A*
2	STOP	Remlichten (remlichten)	15 A
3		Mistachterlicht	10 A
4		Ruitenwissers	30 A
5		Als optie verkrijgbaar	10 A
6		Centrale portiervergrendeling	20 A
7		Radio	15 A
8		Regeleenheidrelais	7.5 A
9		Interieurverlichting (interieurlampen)	15 A
10		Waarschuwingsknipperlicht	15 A
11		Achterruitwisser	15 A
12		Instrumentenpaneel	7.5 A
13		Sigarettenaansteker/ 12 V-aansluiting	15 A
14		Contactslot	10 A
15		Schuifdak	20 A
16		Buitenspiegels	10 A
17		Vierwielaandrijvingssysteem	10 A

Nr.	Symbool	Elektrisch systeem	Inhouden
18		Achteruitrijlichten (achteruitrijlampen)	7.5 A
19		12 V-aansluiting	15 A
20		Elektrisch bedienbare ruiten	30 A*
21		Achterruitontwaseming	30 A*
22		Verwarmde buitenspiegel	7.5 A
23		Wisselstroomvoeding	15 A
24		Elektrisch verstelbare stoelen	25 (20) A
25		Stoelverwarming	30 A

*: Smeltzekering

- Afhankelijk van het model of de specificaties, is het mogelijk dat een bepaalde zekering niet in uw auto aanwezig is.
- De bovenstaande tabel toont de voornaamste uitrusting die bij elke zekering hoort.

Overzichtstabel van de zekeringen in de motorruimte

Plaats van de zekeringen in de motorruimte

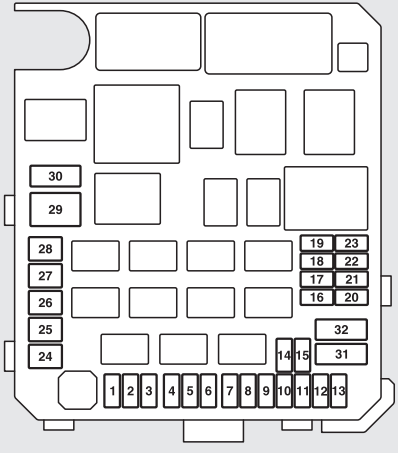

Achterzijde van het deksel van de zekeringenhouder

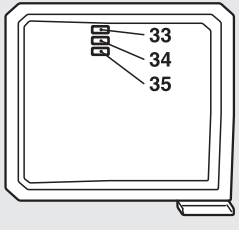

AG4000118

Nr.	Symbool	Elektrisch systeem		Inhouden
1		Mistlichten voor		15 A
2		Motor		7.5 A
3	A/T AMT	Automatische transmissie		20 A
4		Claxon		10 A
5		Wisselstroomdynamo		7.5 A
6		Koplampsproeier		20 A
7		Airconditioning		10 A
8		ETV		15 A
9		Beveiligingsclaxon		20 A
10		Ruitenwisserverwarming		15 A
11	—	—		—
12	P/GATE	Elektrisch bediende achter-klep		30 A
13	DRL	Motorvoertuigverlichting voor overdag		10 A
14		Koplamp grootlicht (links)		10 A
15		Koplamp grootlicht (rechts)		10 A
16		Koplamp dim-licht (links)	Ontlading	20 A
17		Koplamp dim-licht (rechts)	Ontlading	20 A

Nr.	Symbool	Elektrisch systeem		Inhouden
18		Koplamp dim-licht (links)	Halogeen	10 A
19		Koplamp dim-licht (rechts)	Halogeen	10 A
20		ENG/POWER		10 A
21		Ontstekingsspoel		10 A
22		ENG/POWER		20 A
23		Brandstofpomp		15 A
24		Startmotor		30 A*
25	—	—		—
26	ABS	Antiblokkeerremsysteem		40 A*
27	ABS	Antiblokkeerremsysteem		30 A*
28		Motor condensatieventilator van de airconditioning		30 A*
29		Koelventilatormotor		40 A*
30	IOD	IOD		30 A
31		Versterker van de geluidsinstallatie		30 A
32	EDC	Diesel		30 A
33	—	Reservezekering		10 A
34	—	Reservezekering		15 A
35	—	Reservezekering		20 A

*: Smeltzekering

- Afhankelijk van het model of de specificaties, is het mogelijk dat een bepaalde zekering niet in uw auto aanwezig is.
- De bovenstaande tabel toont de voornaamste uitrusting die bij elke zekering hoort.

De zekeringenkast bevat geen reservezekering van 7,5 A, 25 A en 30 A. Als één van deze zekeringen doorbrandt, vervang deze dan door de volgende:
7,5 A: 10 A reservezekering
25 A: 20 A reservezekering
30 A: 30 A zekering van de versterker van de geluidsinstallatie
Wanneer u een vervangende zekering gebruikt, vervangt u deze dan zo spoedig mogelijk door een zekering met het juiste vermogen.

Identificatie van zekeringen

7.5 A	Bruin
10 A	Rood
15 A	Blauw
20 A	Geel
25 A	Kleurloos (wit)
30 A	Oranje (type zekering) / Roze (type smeltzekering)
40 A	Groen (type smeltzekering)

Vervangen van zekeringen

E01007800063

1. Alvorens een zekering te vervangen, moet u altijd het desbetreffende elektrische circuit uitschakelen en het contactslot in de “LOCK”-stand zetten.

2. Verwijder de zekeringentrekker (A) uit de zekeringenkast in de motorruimte.

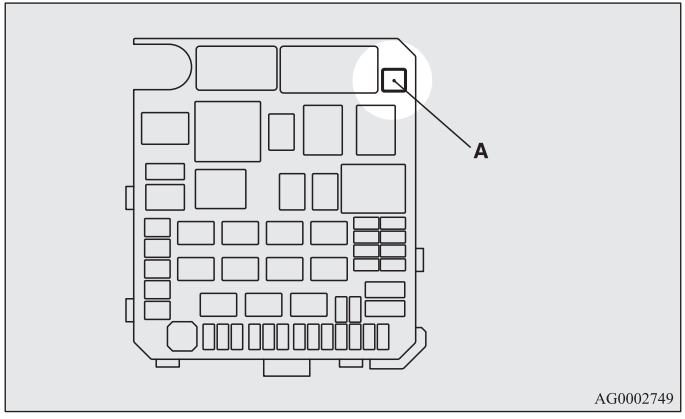

3. Controleer de zekering die hoort bij het systeem dat een probleem vertoont. Baseer u hierbij op de overzichtstabel met de voorgeschreven zekeringen.

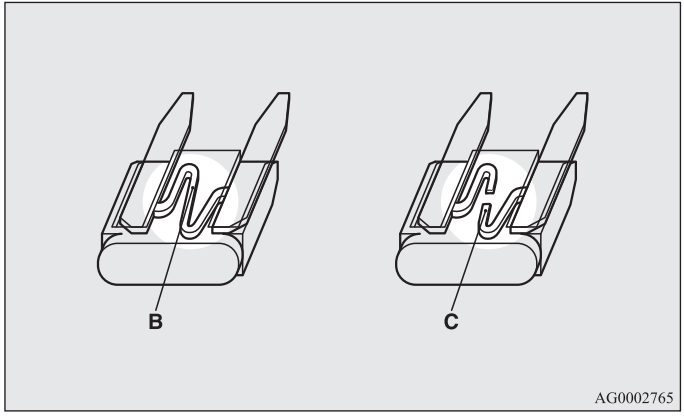

B - Zekering is in orde
C - Zekering is doorgesmolten

OPMERKING

- Als een systeem niet werkt, maar de zekering van dat systeem wel in orde is, is er mogelijk een fout aanwezig in het systeem of ergens anders. Wij raden u aan uw auto te laten nakijken.

4. Plaats met de zekeringentrekker een nieuwe zekering met dezelfde stroomsterkte. Let erop dat u de zekering op dezelfde plaats in de zekeringenhouder steekt.

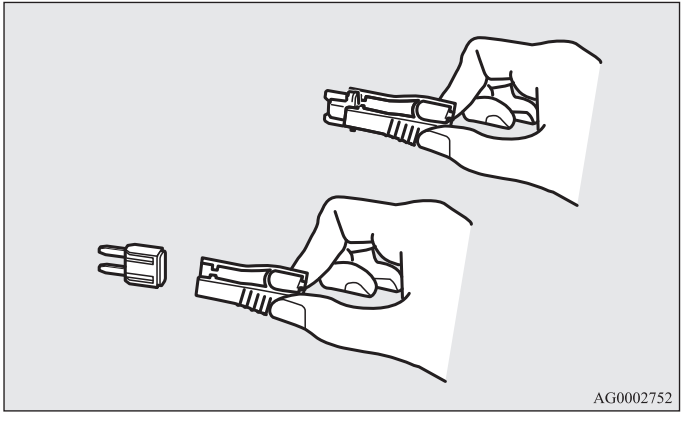

⚠ OPGELET

- **Indien de nieuwe zekering opnieuw doorsmelt na korte tijd, raden we u aan om het elektrische systeem van uw auto te laten nakijken om de oorzaak te achterhalen en te verhelpen.**
- **Vervang de doorgesmolten zekering nooit door een zekering met een hoger vermogen of een andere geleider (zoals draad en folie). Dit kan oververhitting van de bedrading en brand veroorzaken.**

Lampen vervangen

E01003100488

Schakel de verlichting uit voordat u een lamp gaat vervangen. Raak het glazen gedeelte van de nieuwe lamp niet met uw blote vingers aan; de huid laat op het glas een vetlaagje achter dat zal verdampen wanneer de lamp heet wordt. De damp zal condenseren op de reflector en het oppervlak matter maken.

⚠ OPGELET

- **Direct na het uitschakelen zijn de lampen zeer heet. Wacht tot de lampen voldoende zijn afgekoeld voor u ze vervangt. Anders kunt u brandwonden oplopen.**

OPMERKING

- Als u niet zeker weet hoe u de werkzaamheden moet uitvoeren, raden wij u aan contact op te nemen met een erkende specialist.
- Let op dat u geen krassen op de carrosserie maakt wanneer u de lamp en het lampglas verwijdert.
- Als het regent of als de auto gewassen is, kan de binnenzijde van het lampglas beslaan. Dit is hetzelfde verschijnsel als wanneer een ruit bij regenachtig weer beslaat, en duidt niet op een storing.
  Als de lamp ingeschakeld wordt, zorgt de hitte ervoor dat de damp verdwijnt. Als er zich echter water ophoopt in de lamp, raden wij u aan om de lamp te laten controleren.

Lampvermogen

E01003200157

Wanneer u een lamp vervangt, gebruik dan een nieuwe lamp met hetzelfde vermogen en dezelfde kleur.

Buitenzijde

E01003301865

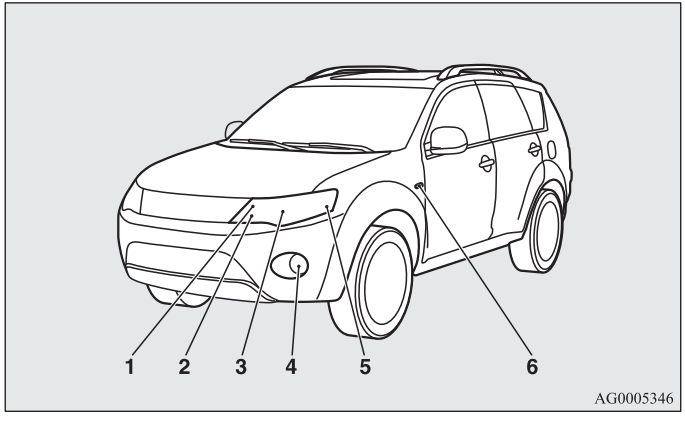

1- Koplampen (grootlicht): 60 W (HB3)
2- Parkeerlichten: 5 W (W5W)
3- Koplampen (dimlicht)
   Halogeen: 51 W (HB4)
   Xenonlamp: 35 W
4- Mistlampen voor*: 55 W (H11)
5- Richtingaanwijzers voor: 21 W (WY21W)
6- Richtingaanwijzers opzij: 5 W

De codes tussen haakjes geven het lamptype aan.

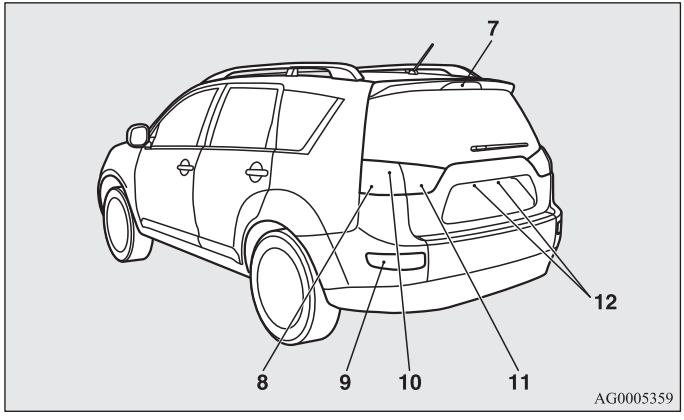

7- Derde remlicht
8- Richtingaanwijzers achter: 21 W (WY21W)
9- Mistachterlicht (bestuurderszijde): 21 W (W21W)
10- Remlichten/achterlichten
11- Achteruitrijlichten: 21 W (W21W)
12- kentekenplaatverlichting: 5 W (W5W)

De codes tussen haakjes geven het lamptype aan.

⚠ *WAARSCHUWING*

- **Schakel voor het vervangen van of reparaties aan xenonlampen altijd een specialist in.**
  Hiermee vermijdt u het risico van een elektrische schok, omdat het voedingscircuit, de lampen en de elektroden werken met hoogspanning.

OPMERKING

- De remlichten, achterlichten en het derde remlicht werken met leds in plaats van gloeilampen. Neem contact op met een officieel MITSUBISHI MOTORS-servicepunt wanneer een reparatie of vervanging noodzakelijk is.
- De lamp van het zijknipperlicht kan niet los worden vervangen.
  Neem contact op met een officieel MITSUBISHI MOTORS-servicepunt wanneer een reparatie of vervanging noodzakelijk is.

Interieur

E01003401026

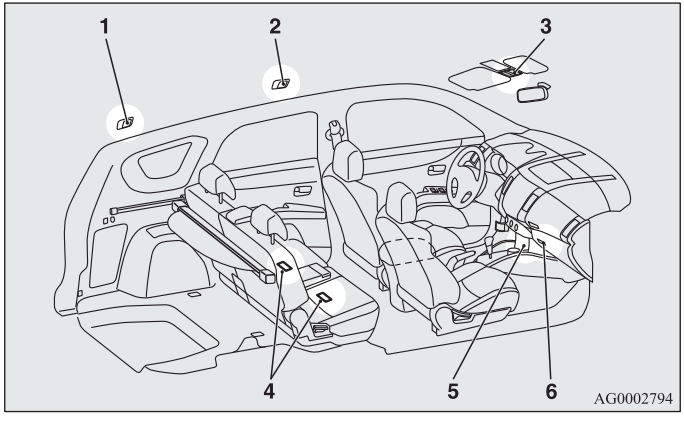

1- Bagageruimteverlichting: 8 W
2- Interieurverlichting (achter): 8 W
3- Kaartleeslampen & interieurverlichting (voor): 8 W
4- Beenruimteverlichting*: 1,4 W
5- Beenruimteverlichting van de middenconsole
6- Verlichting dashboardkastje: 1,4 W

OPMERKING

- De beenruimteverlichting van de middenconsole werkt met een led in plaats van een gloeilamp. Neem contact op met een officieel MITSUBISHI MOTORS-servicepunt wanneer een reparatie of vervanging noodzakelijk is.

Koplampen

E01003501144

Vervangen van dimlichtlamp (halogeenlamp)

1. Verwijder voordat u de lamp aan de linkerzijde van de 2000-, 2200- en 3000-modellen vervangt de bevestigingsbout (A) van de relaiskast en beweeg deze richting de achterzijde van de auto.

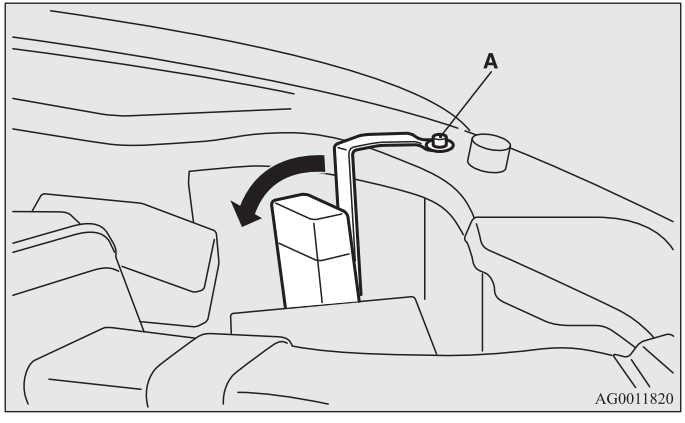

2. Draai de lamp (B) linksom en verwijder hem.

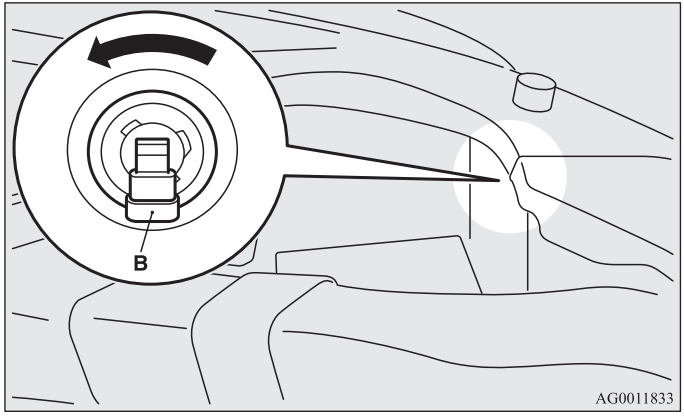

3. Houd het lipje (C) omlaag gedrukt en trek de lamphouder (D) naar buiten.

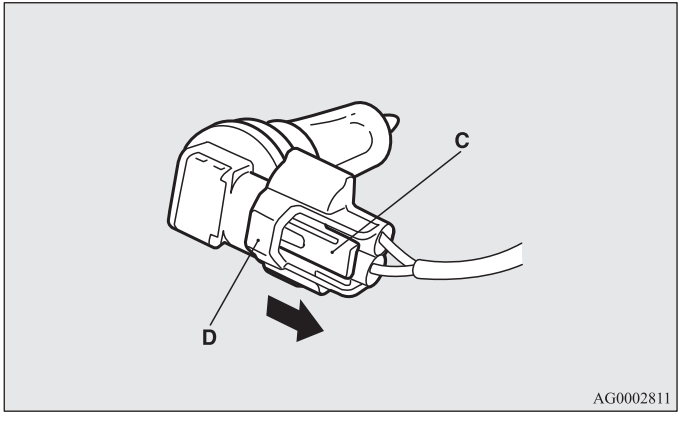

4. Voer de hiervoor genoemde stappen in omgekeerde volgorde uit om de lamp weer te plaatsen.

⚠ *OPGELET*

- **Wees voorzichtig met halogeenlampen. Het gas in een halogeenlamp staat onder hoge druk. Door het lampje te laten vallen, te stoten of te krassen kan het breken.**
- **Raak het glas van een halogeenlamp nooit met blote handen, vuile handschoenen, enz. aan.**
  De olie op uw handen zou ervoor kunnen zorgen dat de lamp breekt zodra de koplampen worden ingeschakeld.
  Als het glasoppervlak vuil is, moet het met alcohol, verfverdunner, of iets dergelijks worden schoongemaakt. De lamp moet vervolgens goed drogen voordat hij wordt gemonteerd.

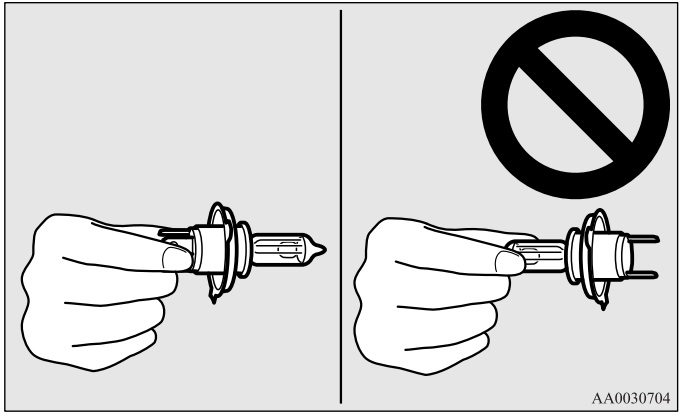

Vervangen van dimlichtlamp (xenonlamp)

⚠ WAARSCHUWING

- **Schakel voor het vervangen van of reparaties aan xenonlampen altijd een specialist in.**
  Hiermee vermijdt u het risico van een elektrische schok, omdat het voedingscircuit, de lampen en de elektroden werken met hoogspanning.

Vervangen van grootlichtlamp

E01007100167

1. Verwijder voordat u de lamp aan de rechterzijde van de auto vervangt de bevestigingsbout (A) van de vulpijp van het sproeiervloeistofreservoir en beweeg deze richting de achterzijde van de auto.

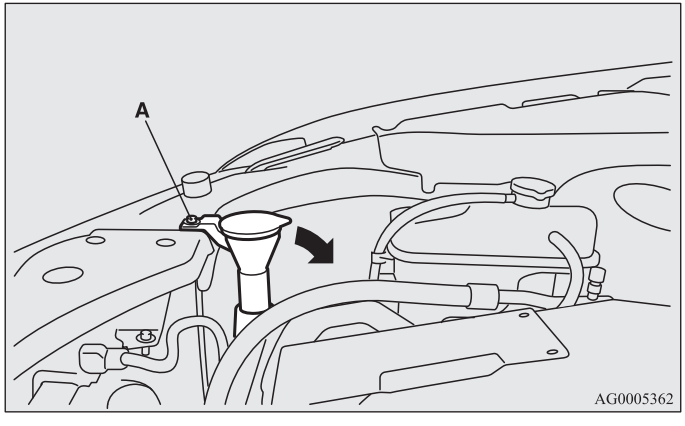

2. Houd het lipje (B) omlaag gedrukt en trek de lamphouder (C) naar buiten.

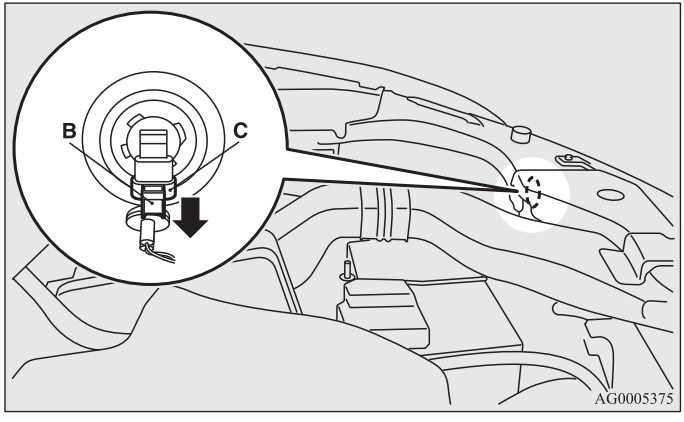

3. Draai de lamp (D) linksom en verwijder hem.

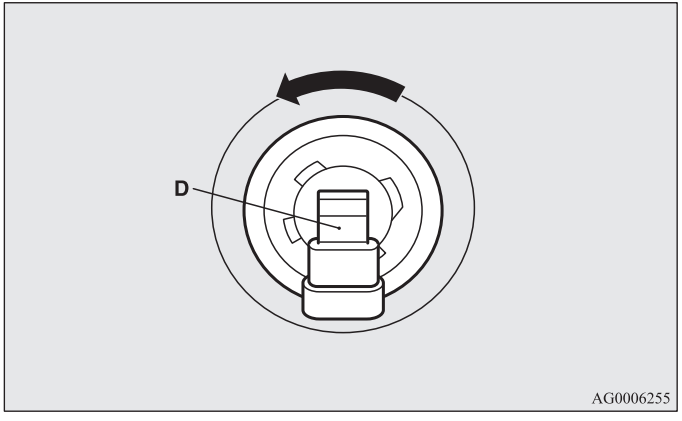

4. Voer de hiervoor genoemde stappen in omgekeerde volgorde uit om de lamp weer te plaatsen.

⚠ *OPGELET*

- **Wees voorzichtig met halogeenlampen. Het gas in een halogeenlamp staat onder hoge druk. Door het lampje te laten vallen, te stoten of te krassen kan het breken.**
- **Raak het glas van een halogeenlamp nooit met blote handen, vuile handschoenen, enz. aan.**
  De olie op uw handen zou ervoor kunnen zorgen dat de lamp breekt als de koplampen opnieuw gebruikt worden.
  Als het glasoppervlak vuil is, moet het met alcohol, verfverdunner, of iets dergelijks worden schoongemaakt. De lamp moet vervolgens goed drogen voordat hij opnieuw wordt gemonteerd.

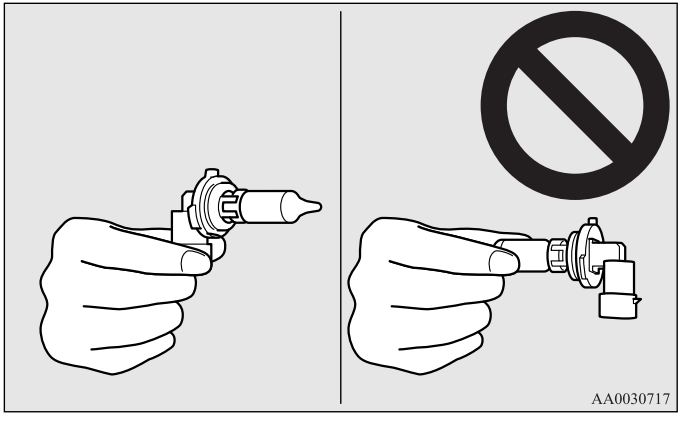

Parkeerlichten

E01003700631

1. Verwijder voordat u de lamp aan de rechterzijde van de auto vervangt de bevestigingsbout (A) van de vulpijp van het sproeiervloeistofreservoir en beweeg deze richting de achterzijde van de auto.

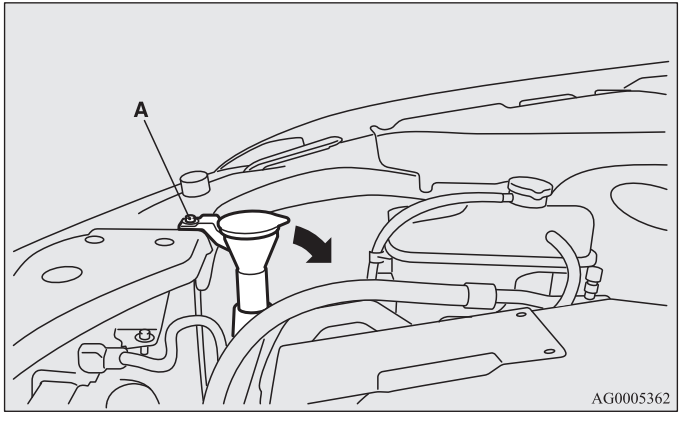

2. Trek, om er zeker van te zijn dat u voldoende werkruimte hebt, de lamphouder (B) naar buiten terwijl u het lipje (C) op de koplamp (grootlicht) (D) omlaag drukt.

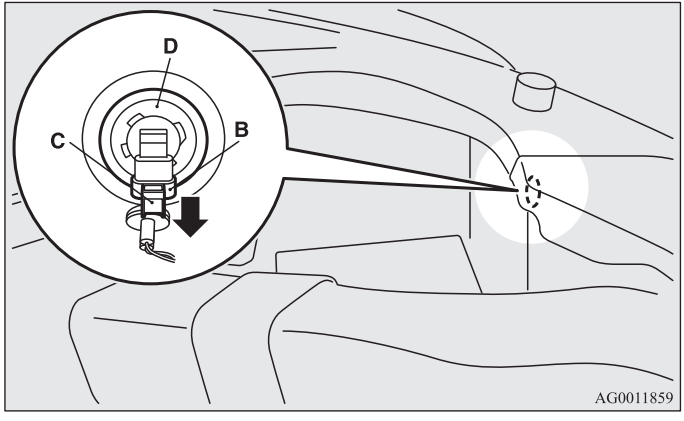

3. Draai de lamphouder (E) van het parkeerlicht linksom en verwijder hem.

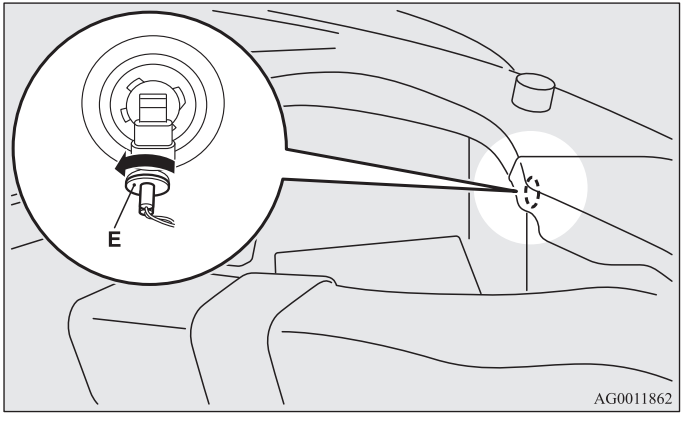

4. Verwijder de lamp uit de lamphouder.

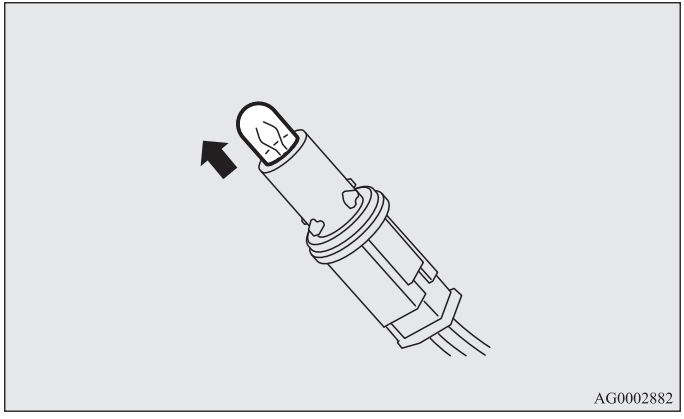

5. Voer de hiervoor genoemde stappen in omgekeerde volgorde uit om de lamp weer te plaatsen.

OPMERKING

- Plaats de lamphouder van de koplamp (grootlicht) zorgvuldig nadat u de lamp hebt vervangen.

Richtingaanwijzers voor

E01003800573

1. Draai de lamphouder (A) linksom en verwijder hem.

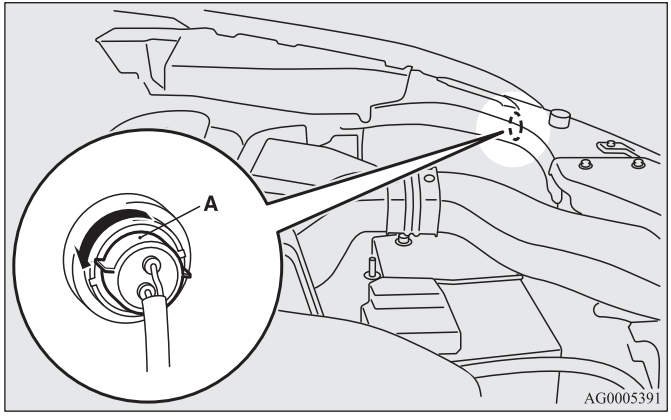

2. Verwijder de lamp uit de lamphouder.

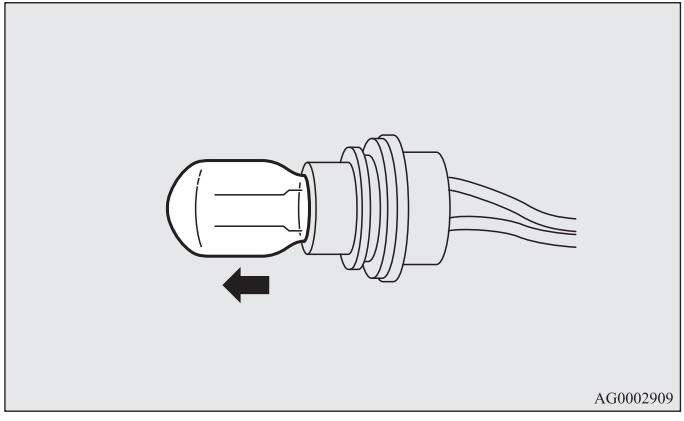

3. Voer de hiervoor genoemde stappen in omgekeerde volgorde uit om de lamp weer te plaatsen.

Richtingaanwijzers opzij

E01003900213

De gloeilamp van het zijknipperlicht kan niet los worden vervangen.
Neem contact op met een officieel MITSUBISHI MOTORS-servicepunt wanneer een reparatie of vervanging noodzakelijk is.

Mistlampen voor*

E01004001029

1. Verwijder de vijf bouten (A) van de onderplaat van de voorbumper.

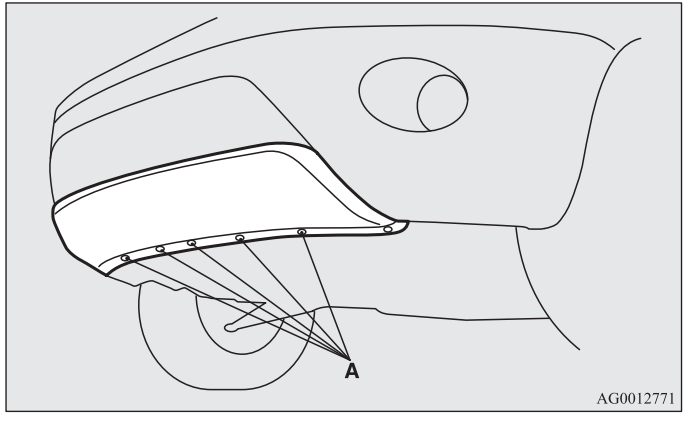

2. Steek een sleufkopschroevendraaier of iets dergelijks in de sleuven van de zes clips (B) en wip deze los in de richting van de carrosserie. Verwijder vervolgens de onderplaat van de voorbumper.

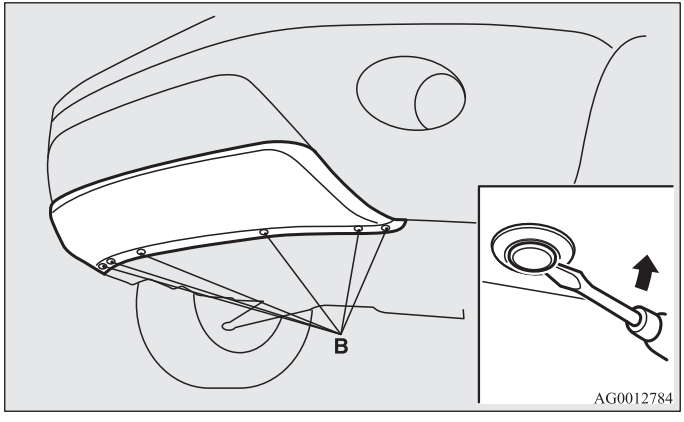

3. Verwijder de kap onder de mistlamp die u wilt vervangen. Steek een kleine schroevendraaier of iets dergelijks in de sleuven van de clips (C), wip deze los in de richting van de carrosserie en verwijder vervolgens de plaat.

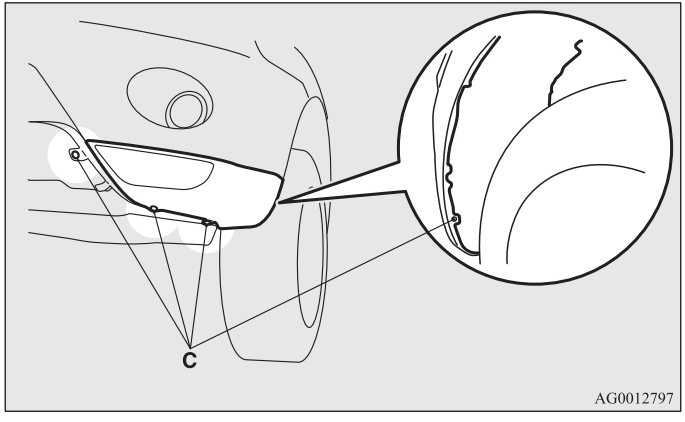

4. Als u de lamp aan de linkerzijde vervangt, maak dan het kanaal los (indien aanwezig) door de 2 bouten (D) te verwijderen.

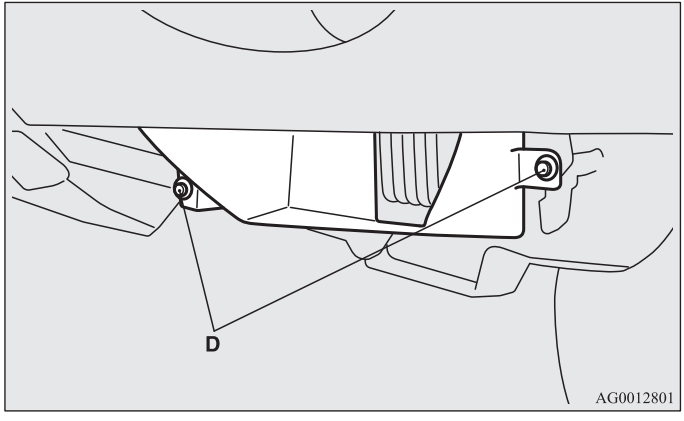

⚠ OPGELET

- **Als de auto is uitgerust met een oliekoeler (E), zorg er dan voor dat u hier niet op drukt bij het vervangen van de mistlamp. U kunt uzelf dan bezeren of de oliekoeler beschadigen.**
- **Direct na het rijden kan de oliekoeler heet zijn, waardoor u brandwonden kunt oplopen als u de oliekoeler aanraakt. Vervang de gloeilamp pas als de oliekoeler voldoende is afgekoeld.**

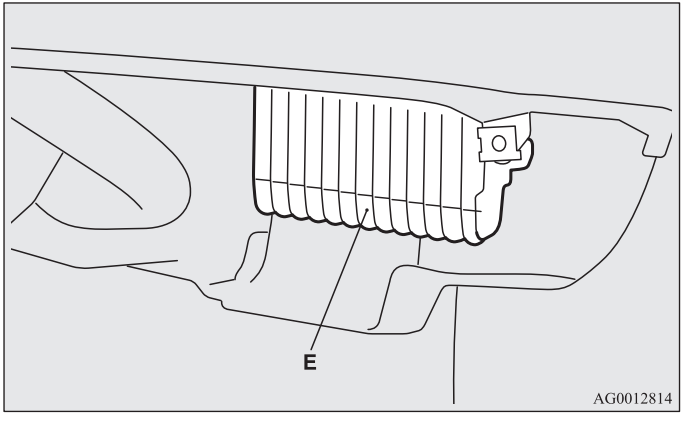

5. Houd het lipje (F) omlaag gedrukt en trek de lamphouder (G) naar buiten.

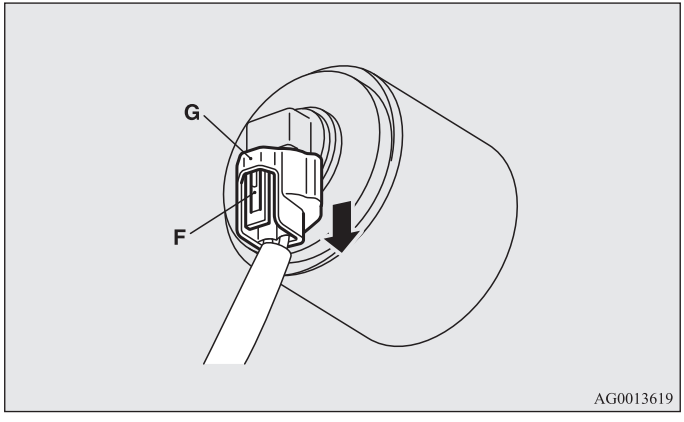

6. Draai de lamp (H) linksom en verwijder hem.

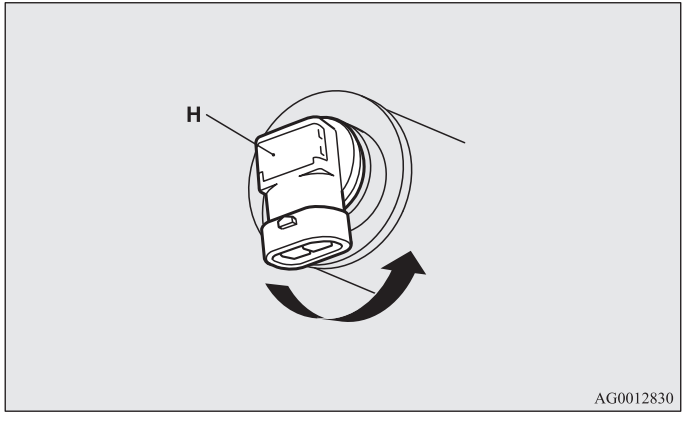

7. Voer de hiervoor genoemde stappen in omgekeerde volgorde uit om de lamp weer te plaatsen.

⚠ *OPGELET*

- **Wees voorzichtig met halogeenlampen. Het gas in een halogeenlamp staat onder hoge druk. Door het lampje te laten vallen, te stoten of te krassen kan het breken.**

⚠ *OPGELET*

- **Raak het glas van een halogeenlamp nooit met blote handen, vuile handschoenen, enz. aan.**
  Door het vet op uw handen kan de lamp breken als de mistlampen opnieuw gebruikt worden.
  Als het glasoppervlak vuil is, moet het met alcohol, verfverdunner, of iets dergelijks worden schoongemaakt. De lamp moet vervolgens goed drogen voordat hij opnieuw wordt gemonteerd.

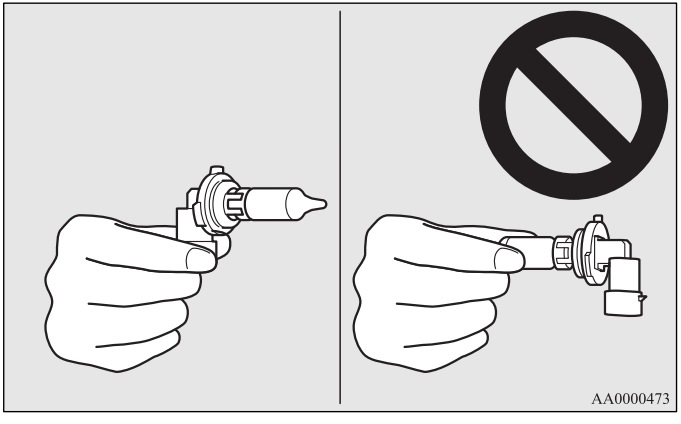

Mistachterlicht (bestuurderszijde)

E01004100339

1. Open het onderste deel van de achterklep en trek de plaat tussen het passagierscompartiment en het onderste deel van de achterklep naar achteren.
2. Maak de vier clips (A) los door een schroevendraaier in de groef van de clip te steken en deze richting de carrosserie te wippen. Verwijder vervolgens de afdekkap.

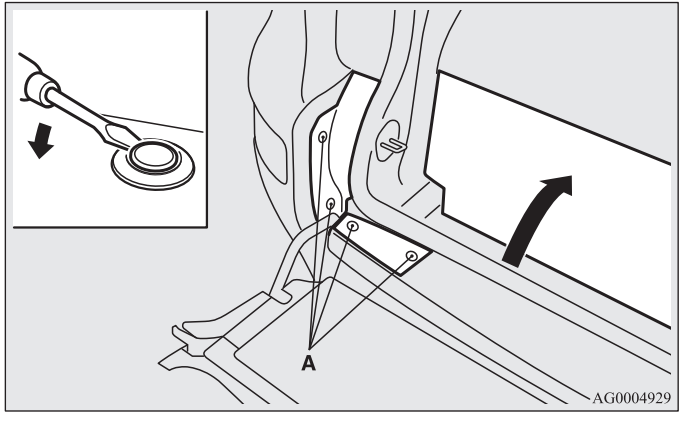

3. Verwijder de bevestigingsschroeven van de lamp (B) en trek de volledige lampunit naar buiten.

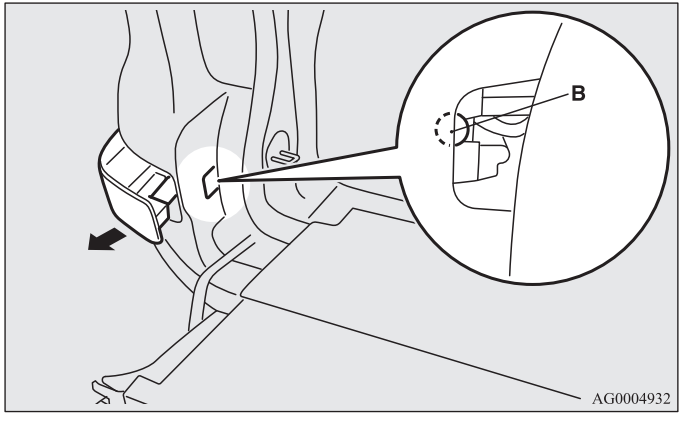

4. Verwijder de fitting en lamp (C) samen door ze linksom te draaien. Verwijder vervolgens de lamp door deze uit de fitting te trekken.

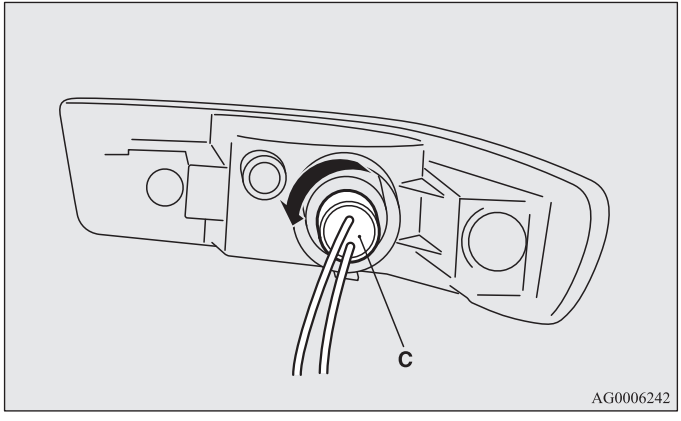

5. Voer de hiervoor genoemde stappen in omgekeerde volgorde uit om de lamp weer te plaatsen.

OPMERKING

- Breng bij het monteren de pennen (G) in de unit in lijn met de openingen in de carrosserie.

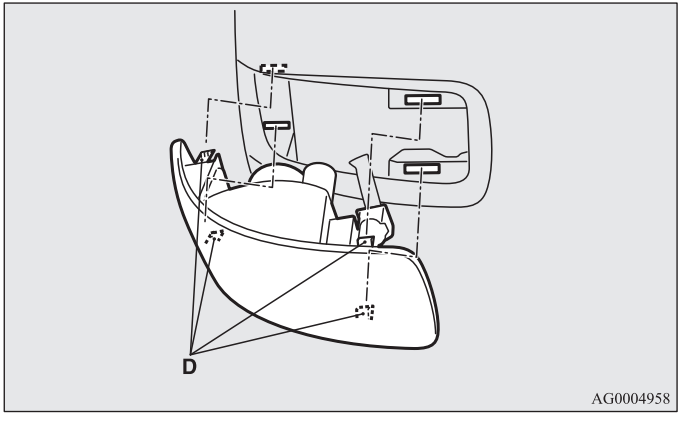

Combinatielichten achter

E01004200923

1. Verwijder de schroeven (A) en verwijder vervolgens de lampunit.

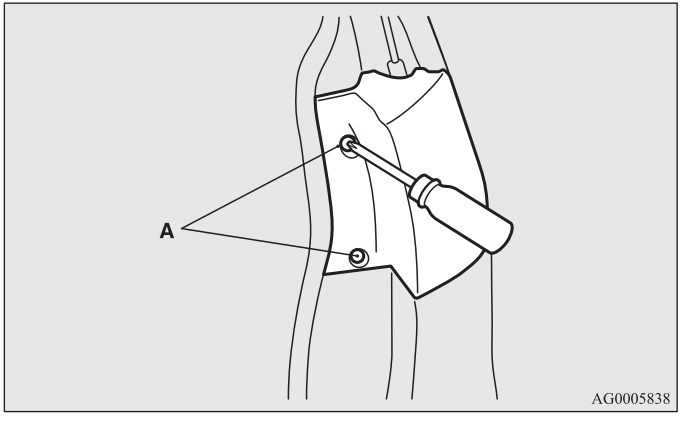

2. Draai de lamphouder linksom en verwijder hem.

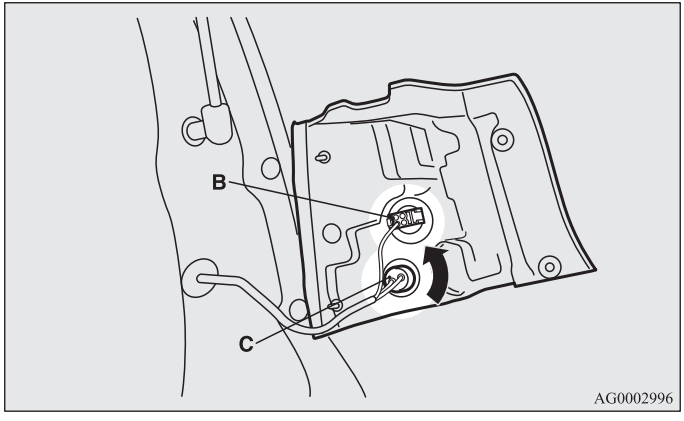

B - Remlichten/achterlichten (led) - Vervangen niet mogelijk.
C - Richtingaanwijzers achter

OPMERKING

- De remlichten/achterlichten werken met leds in plaats van gloeilampen. Neem contact op met een officieel MITSUBISHI MOTORS-servicepunt wanneer een reparatie of vervanging noodzakelijk is.

3. Verwijder de lamp uit de lamphouder.

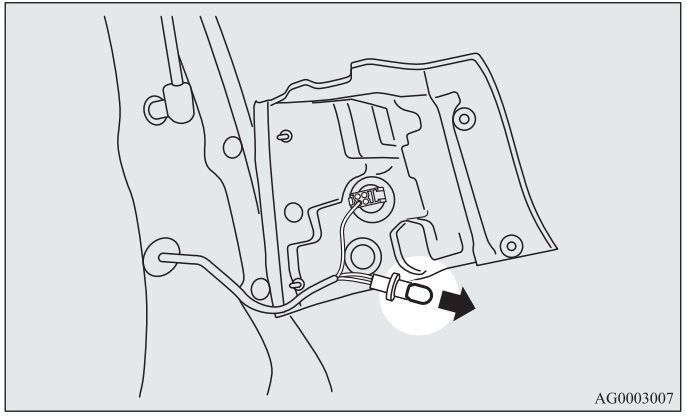

4. Voer de hiervoor genoemde stappen in omgekeerde volgorde uit om de lamp weer te plaatsen.

OPMERKING

- Breng bij het monteren de openingen in de unit in lijn met de pennen (G) in de carrosserie.

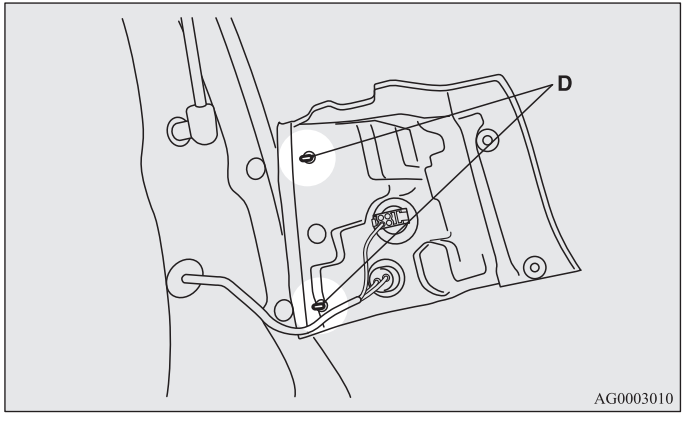

Achteruitrijlichten

E01004400169

1. Open de achterklep.
2. Wikkel de punt van een kleine schroevendraaier in een doek of gebruik ander geschikt gereedschap en steek deze in de uitsparing van het deksel om het los te wippen.

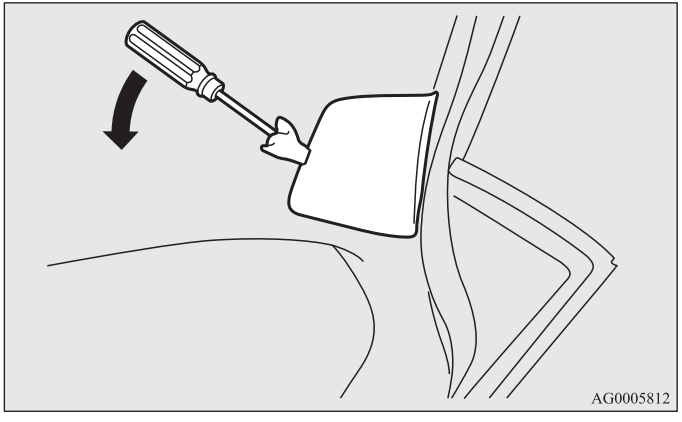

3. Draai de lamphouder (A) linksom en verwijder hem.

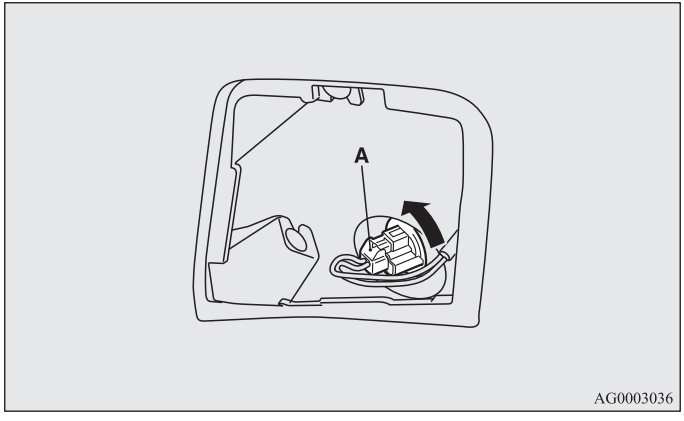

4. Verwijder de lamp uit de lamphouder.

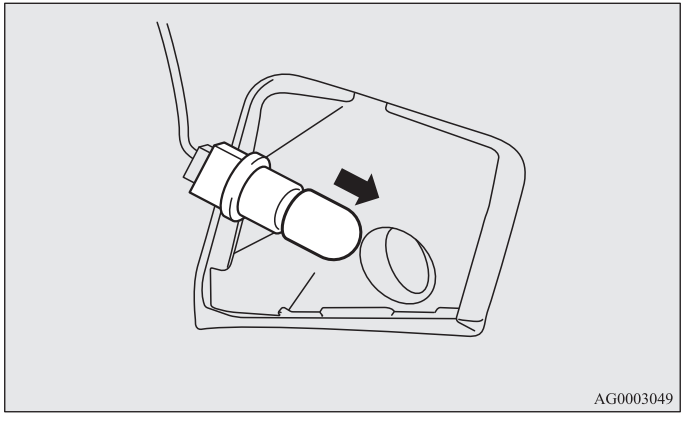

5. Voer de hiervoor genoemde stappen in omgekeerde volgorde uit om de lamp weer te plaatsen.

Derde remlicht

E01004500261

OPMERKING

- Het derde remlicht werkt met leds in plaats van gloeilampen.
  Neem contact op met een officieel MITSUBISHI MOTORS-servicepunt wanneer een reparatie of vervanging noodzakelijk is.

Kentekenplaatverlichting

E01004600679

1. Druk de lampunit (A) aan de linkerzijde van de carrosserie in om deze te verwijderen.

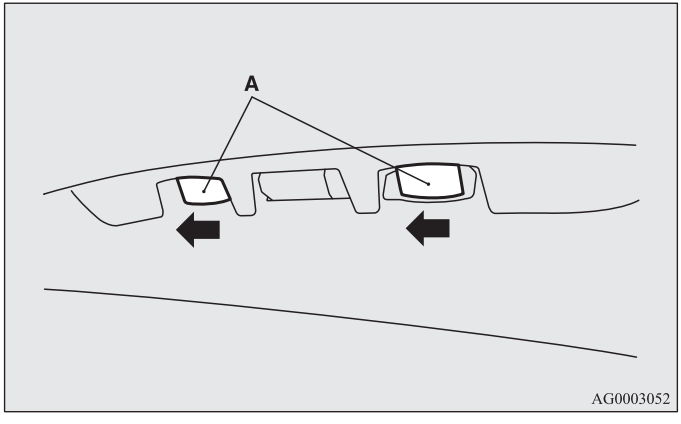

2. Wikkel de punt van een kleine schroevendraaier in een doek of gebruik ander geschikt gereedschap om de haak (B) los te wippen en verwijder het lampglas.

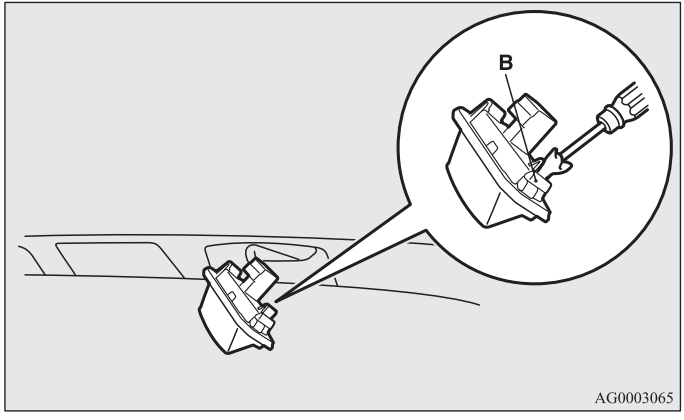

3. Verwijder de lamp uit de lamphouder.

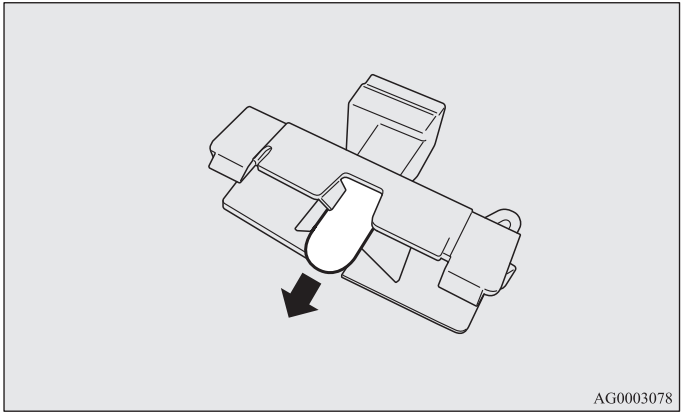

4. Voer de hiervoor genoemde stappen in omgekeerde volgorde uit om de lamp weer te plaatsen.

OPMERKING

- Plaats bij het monteren van de lampunit eerst de lip (C) in de uitsparing en vervolgens de lip (D).

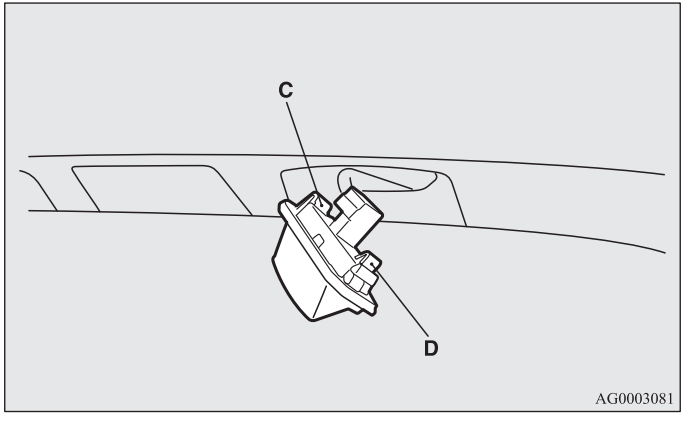

Kaartleeslampen & interieurverlichting (voor)

E01005000074

1. Wikkel de punt van een kleine schroevendraaier in een doek of gebruik ander geschikt gereedschap om het lampglas los te wippen.

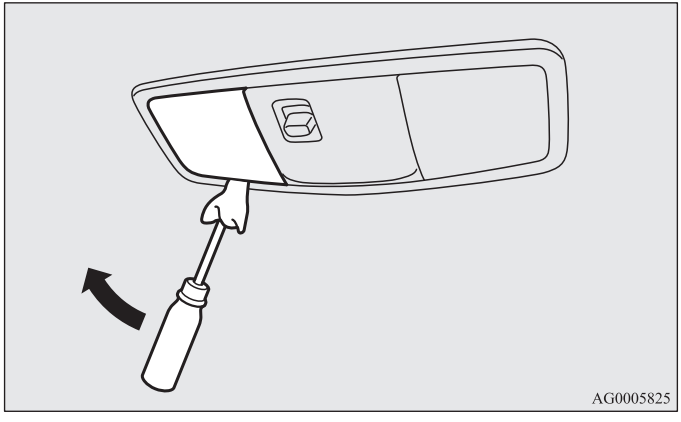

OPMERKING

- Zet de schakelaar van de interieurverlichting (voor) in de stand OFF voordat u de lamp vervangt.

2. Houd het lipje (A) omlaag gedrukt en trek de lamp naar buiten.

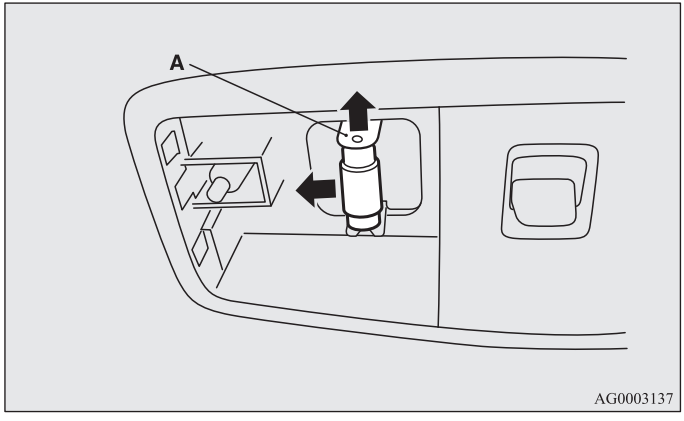

3. Voer de hiervoor genoemde stappen in omgekeerde volgorde uit om de lamp weer te plaatsen.

OPMERKING
- Breng bij het plaatsen van het lampglas de haken (B) in lijn met de uitsparingen in de carrosserie.

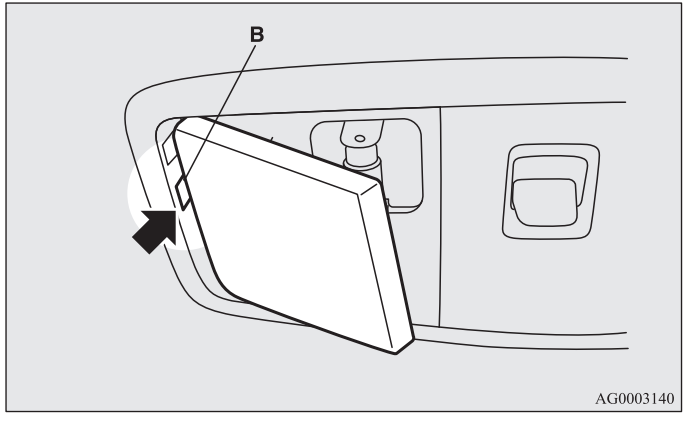

Interieurverlichting (achter)/ bagageruimteverlichting

E01005300282

1. Wikkel de punt van een kleine schroevendraaier in een doek of gebruik ander geschikt gereedschap en steek deze in de uitsparing van de lens om het los te wippen.

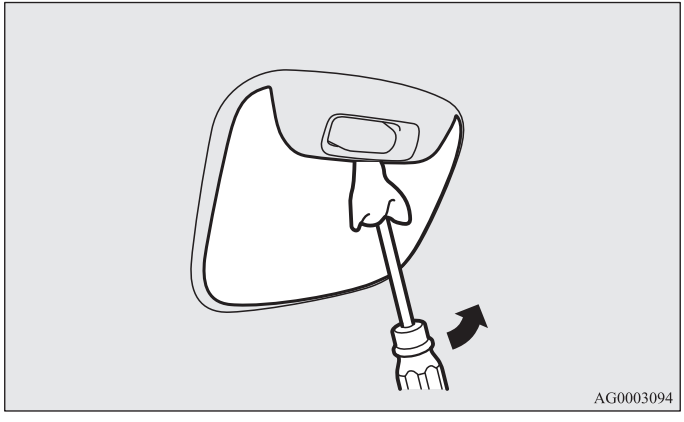

OPMERKING
- Zet de schakelaar van de interieurverlichting (achter)/bagageruimteverlichting in de stand OFF voordat u de lamp vervangt.

2. Houd het lipje (A) omlaag gedrukt en trek de lamp naar buiten.

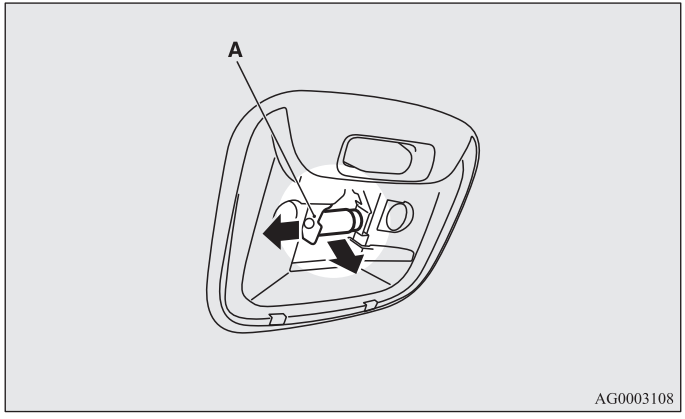

3. Voer de hiervoor genoemde stappen in omgekeerde volgorde uit om de lamp weer te plaatsen.

OPMERKING

- Breng bij het plaatsen van het lampglas de haken (B) in lijn met de uitsparingen in het dak.

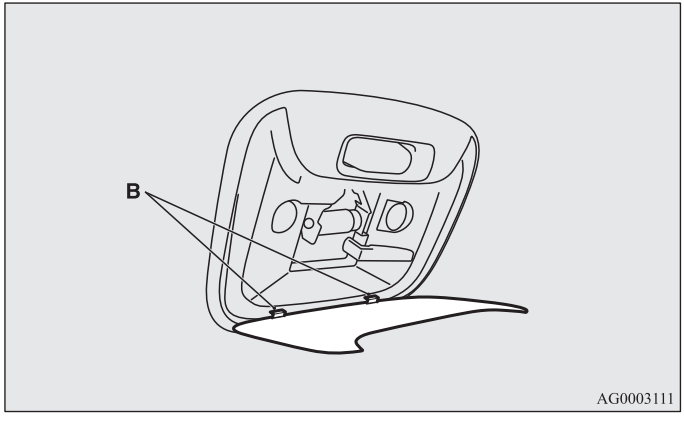

Verlichting dashboardkastje

E01006100320

1. Draai de lamphouder (A) linksom en verwijder hem.

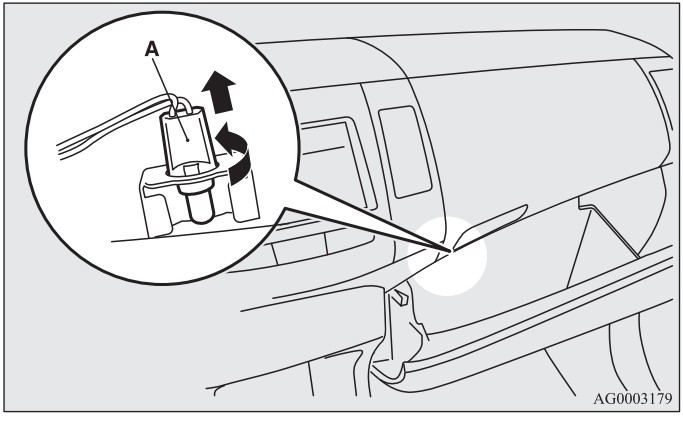

2. Verwijder de lamp.

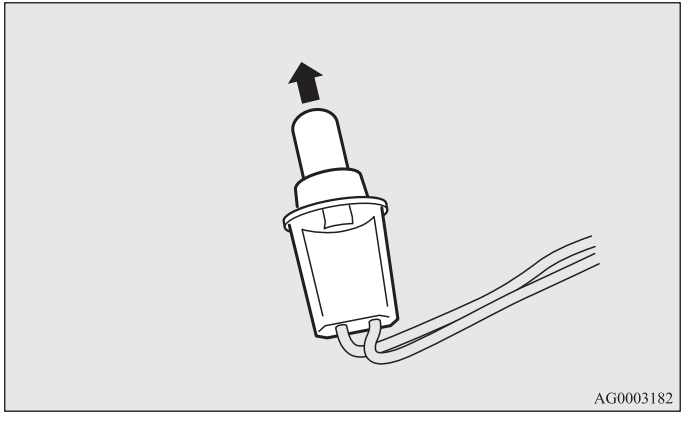

3. Voer de hiervoor genoemde stappen in omgekeerde volgorde uit om de lamp weer te plaatsen.

Verlichting voetenruimte*

E01008600071

1. Wikkel de punt van een kleine schroevendraaier in een doek of gebruik ander geschikt gereedschap en steek deze in de uitsparing van het deksel om het los te wippen.

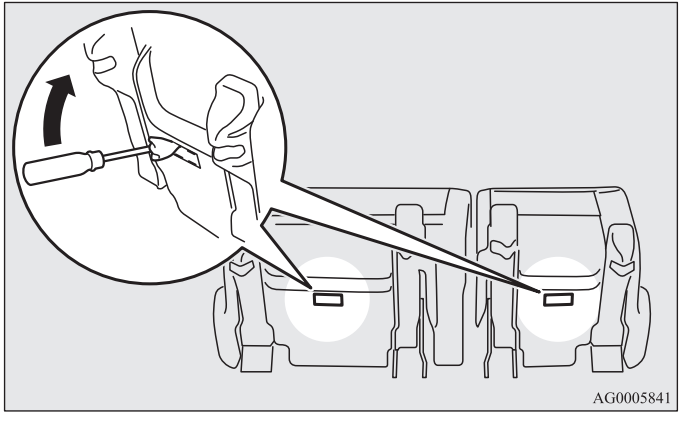

2. Verwijder de lamp.

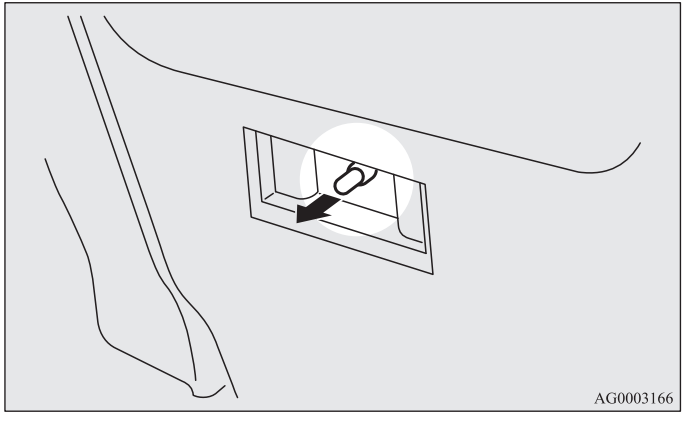

3. Voer de hiervoor genoemde stappen in omgekeerde volgorde uit om de lamp weer te plaatsen.

Middenconsole beenruimteverlichting

E01008700072

OPMERKING

- De beenruimteverlichting van de middenconsole werkt met een led in plaats van een gloeilamp. Neem contact op met een officieel MITSUBISHI MOTORS-servicepunt wanneer een reparatie of vervanging noodzakelijk is.

Specificaties

Voertuiglabels. 9- 2
Afmetingen van de auto 9- 5
Prestaties van de auto 9- 7
Gewicht van de auto. 9- 8
Motorspecificaties 9- 10
Elektrisch systeem 9- 11
Banden en velgen 9- 12
Brandstofverbruik 9- 13
Opmerkingen met betrekking tot diesel 9- 14
Capaciteiten (bijvullen) 9- 15

Voertuiglabels

E01100102381

Er zijn 2 verschillende versies van de voertuigidentificatie-plaatjes (A & B), afhankelijk van het model. Ook de locatie is verschillend. Het plaatje is bevestigd zoals in afbeelding A wordt weergegeven, of het plaatje is vastgeklonken op locatie 2 zoals in afbeelding B wordt weergegeven.

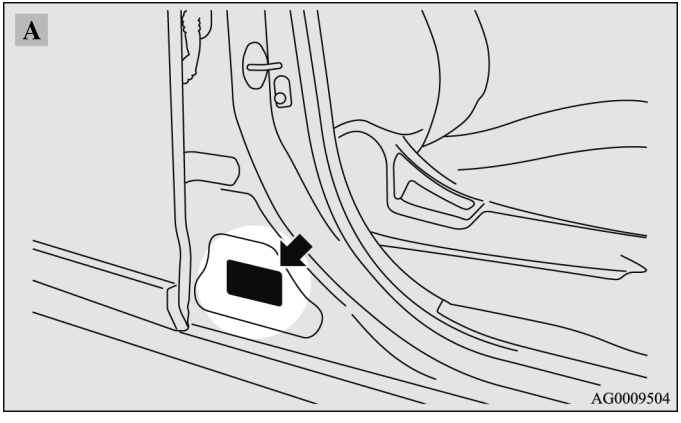

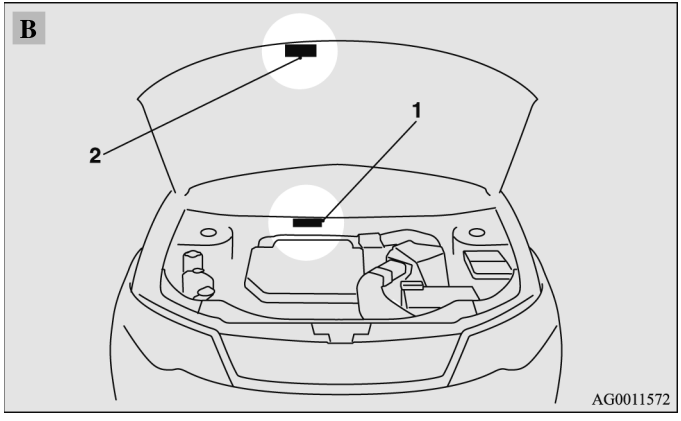

Het voertuigidentificatienummer (VIN) is bij alle modellen ingeslagen in het schutbord, zoals in afbeelding B (1) getoond wordt.

Het label vermeldt modelcode, motoruitvoering, type transmissie, lakkleurcode, enz. Gebruik deze codes bij het bestellen van reserveonderdelen.

Versie A plaatje:

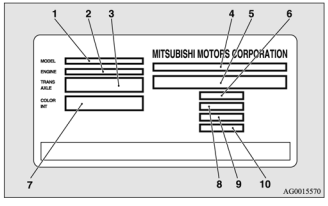

Versie B plaatje:

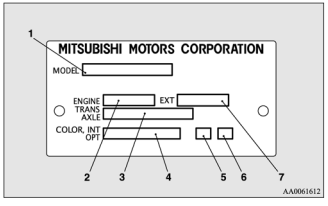

1- Modelcode
2- Motorcode, exterieurcode *1
3- Transmissiecode
4- Goedkeuringsnummer *1, lakkleurcode *2
5- Chassisnummer *1, interieurcode *2
6- Toegelaten maximumgewicht *1, optiecode *2
7- Exterieurcode *1, lakkleurcode *1, interieurcode *1, optiecode *2
8- Toegelaten maximumgewicht *1
9- Maximale asbelasting (voor) *1
10- Maximale asbelasting (achter) *1

*1: Alleen voor versie A van het plaatje
*2: Alleen voor versie B van het plaatje

Plaatje voertuigidentificatienummer (VIN) (alleen bij RHD)

Het voertuigidentificatienummer is ingeslagen op het plaatje dat met klinknagels bevestigd is op de linkerhoek aan de voorzijde van het dashboard. Het is van buiten de auto door de voorruit zichtbaar.

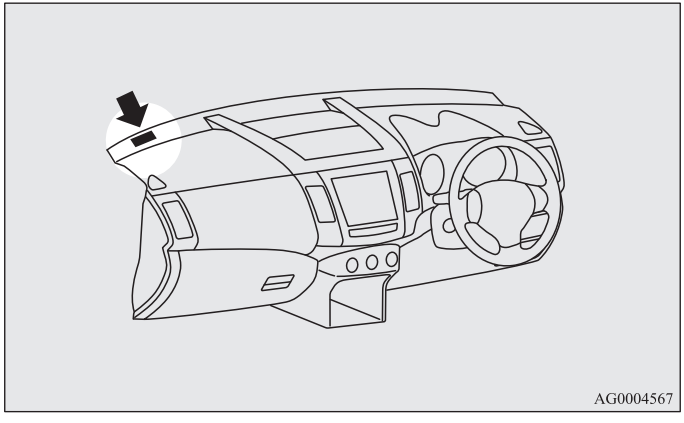

Motornummer

Het motornummer is in het motorblok ingeslagen, zoals in de afbeelding getoond wordt.

2000-modellen

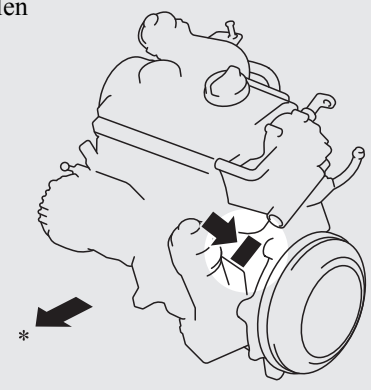

2200-modellen

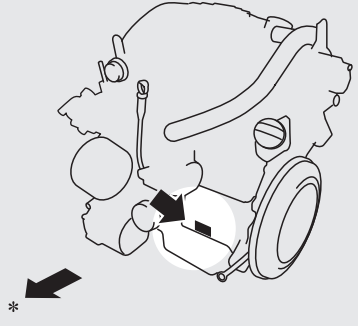

2400-modellen

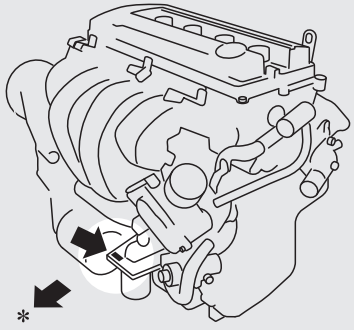

3000-modellen

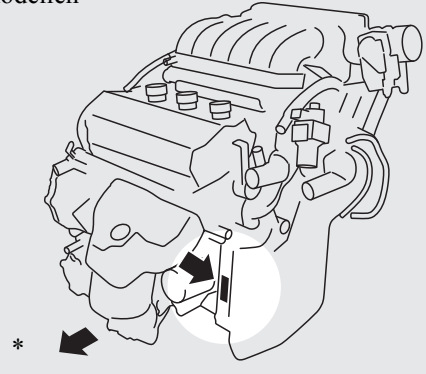

*: Voorzijde van de auto

Afmetingen van de auto

E01100201558

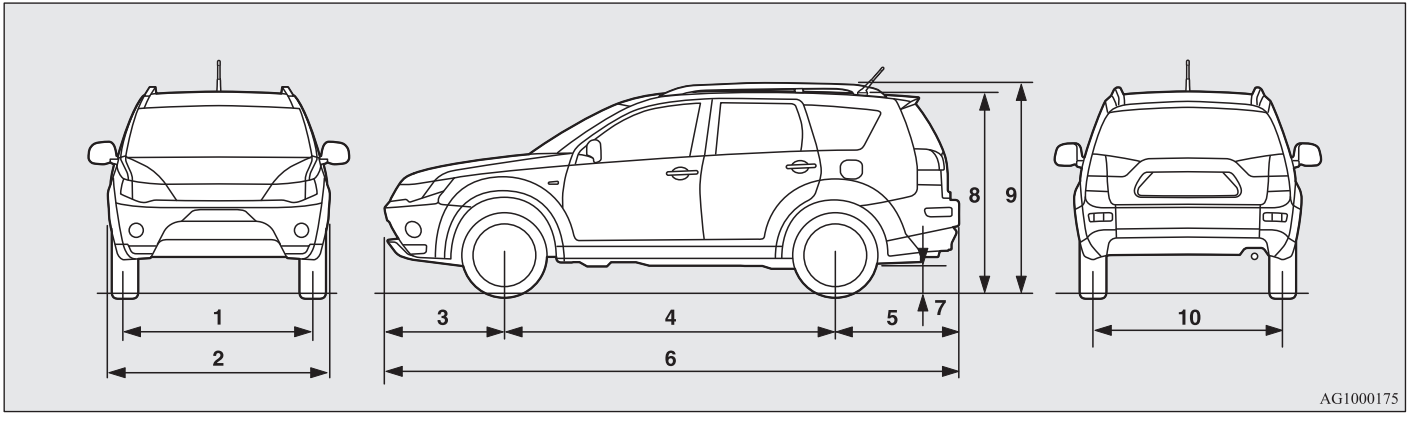

1	Spoorbreedte voor		1.540 mm
2	Totale breedte		1.800 mm
3	Overhang voor		965 mm
4	Wielbasis		2.670 mm
5	Overhang achter		1.005 mm
6	Totale lengte		4.640 mm
7	Bodemvrijheid (onbeladen)	2000-modellen	205 mm, 178 mm*
		2200-modellen	176 mm*
		2400-modellen, 3000-modellen	215 mm

*: Auto's met roetfilter

8	Totale hoogte (onbeladen)	Zonder dakrails	1.680 mm
9		Met dakrails	1.720 mm
10	Spoorbreedte achter		1.540 mm
Minimale draaicirkel		Carrosserie	11,3 m
		Velg	10,6 m

Prestaties van de auto

E01100301142

Maximumsnelheid	2000-modellen	187 km/h
	2200-modellen	200 km/h
	2400-modellen	190 km/h
	3000-modellen	200 km/h

Gewicht van de auto

E01100402892

Onderwerp		2000-modellen				2200-modellen	
		5 personen		7 personen		5 personen	7 personen
		Met roetfilter	Zonder roetfilter	Met roetfilter	Zonder roetfilter		
Rijklaar gewicht	Zonder opties	1.660 kg	1.655 kg	1.700 kg	1.695 kg	1.695 kg	1.735 kg
	Met alle opties	1.742 kg	1.737 kg	1.767 kg	1.762 kg	1.777 kg	1.802 kg
Toegelaten maximumgewicht		2.360 kg, 2.460 kg*				2.410 kg, 2.510 kg*	
Maximale asbelasting	Voor	1.150 kg					
	Achter	1.300 kg, 1.440 kg*					
Maximaal aanhangwagen-gewicht	Geremd	2.000 kg					
	Ongeremd	750 kg					
Maximale kogeldruk		100 kg					
Maximale dakbelasting		80 kg					

*: Bij het trekken van een aanhangwagen

OPMERKING

- De vermelde gewichten van de aanhangwagen worden door de fabrikant aanbevolen.

Onderwerp		2400-modellen					3000-modellen
		MT			CVT		
		2WD	4WD				
		5 personen		7 personen	5 personen	7 personen	
Rijklaar gewicht	Zonder opties	1.490 kg	1.555 kg	1.595 kg	1.585 kg	1.625 kg	1.645 kg
	Met alle opties	1.572 kg	1.637 kg	1.662 kg	1.667 kg	1.692 kg	1.722 kg
Toegelaten maximumgewicht		2.290 kg, 2.370 kg*					2.350 kg, 2.430 kg*
Maximale asbelasting	Voor	1.150 kg					
	Achter	1.300 kg, 1.440 kg*					
Maximaal aanhang-wagengewicht	Geremd	1.600 kg					
	Ongeremd	750 kg					
Maximale kogeldruk		80 kg					
Maximale dakbelasting		80 kg					

*: Bij het trekken van een aanhangwagen

OPMERKING

● De vermelde gewichten van de aanhangwagen worden door de fabrikant aanbevolen.

Motorspecificaties

E01100601350

Onderwerp	2000-modellen	2200-modellen	2400-modellen	3000-modellen
Motorcode Aantal cilinders Cilinderinhoud Boring Slag Nokkenas Brandstofsysteem	BSY 4 in lijn 1.968 cm3 81,0 mm 95,5 mm Dubbele bovenliggende nokkenas Common rail	4HN 4 in lijn 2.179 cm3 85,0 mm 96,0 mm Dubbele bovenliggende nokkenas Elektronische injectie	4B12 4 in lijn 2.360 cm3 88,0 mm 97,0 mm Dubbele bovenliggende nokkenas Elektronische injectie	6B31 6 in V-vorm (60°) 2.998 cm3 87,6 mm 82,9 mm Enkele bovenliggende nokkenas Elektronische injectie
Maximaal vermogen (ECE-norm)	103 kW bij 4.000 omw/min	115 kW bij 4.000 omw/min	125 kW bij 6.000 omw/min	162 kW bij 6.250 omw/min
Maximaal koppel (EEC-norm)	310 N·m bij 1.750 omw/min	380 N·m bij 2.000 omw/min	232 N·m bij 4.100 omw/min	276 N·m bij 4.000 omw/min

Elektrisch systeem

E01100801235

Onderwerp		2000-modellen, 2200-modellen	2400-modellen	3000-modellen
Spanning		12 V		
Accu	Type (JIS)	95D31L (622CCA/159RC)	75D23L (520CCA/118RC)	80D26L (582CCA/133RC)
	Capaciteit (5HR)	64 Ah	52 Ah	55 Ah
Dynamovermogen		140 A	120 A	
Bougietype	NGK	—	FR5EI	ILKR7B8
	DENSO		K16PSR-B8	SXU22HDR8

Banden en velgen

E01100901656

Onderwerp		2000-modellen, 2200-modellen, 2400-modellen		3000-modellen	
Band		215/70R16 100H	225/55R18 98V*	215/70R16 100H	P225/55R18 97H*
Velg	Maat	16x6 1/2 JJ (Staal) 16x6 1/2 JJ (Aluminium)	18x7 JJ (Aluminium)* 18x7 J (Aluminium)*	16x6 1/2 JJ (Aluminium)	18x7 JJ (Aluminium)* 18x7 J (Aluminium)*
	Offset	38 mm			

*: Als optie verkrijgbare onderdelen

Brandstofverbruik

E01101100342

Onderwerp			Gecombineerd		Stadsverkeer	Rijden buiten de stad
			CO_2 (g/km))	Brandstofverbruik (L/100 km)	Brandstofverbruik (L/100 km)	Brandstofverbruik (L/100 km)
2000-modellen	Met roetfilter		180	6,8	8,7	5,8
	Zonder roetfilter		177	6,7	8,5	5,6
2200-modellen			191	7,2	9,5	5,9
2400-modellen	5MT	2WD	220	9,2	12,4	7,4
		4WD	225	9,4	12,6	7,6
	CVT		222	9,3	12,6	7,5
3000-modellen			252	10,6	15,1	8,0

OPMERKING

- De getoonde resultaten zijn geen garantie voor het brandstofverbruik van de desbetreffende auto.
  De auto zelf is niet getest en er zijn onvermijdelijk verschillen tussen verschillende auto's van hetzelfde model. Bovendien kunnen aan deze auto specifieke wijzigingen zijn aangebracht. Verder wordt het brandstofverbruik ook beïnvloed door de rijstijl van de bestuurder, de staat van het wegdek, de verkeersomstandigheden, de mate waarin de auto is gebruikt en het onderhoud.

Opmerkingen met betrekking tot diesel

E01101400055

Door de uitvlokking van de paraffine neemt de vloeibaarheid van de diesel aanzienlijk af wanneer de temperatuur daalt. Daarom zijn er twee soorten dieselbrandstof: “zomerdiesel” en “winterdiesel”.
Daarmee moet bij gebruik in de winter rekening worden gehouden.
Informeer vooraf welke brandstofsoorten in de lokale tankstations verkrijgbaar zijn als u naar het buitenland reist.

Capaciteiten (bijvullen)

E01101302221

2000-modellen

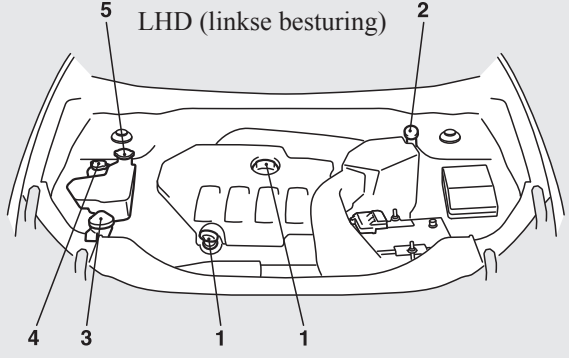

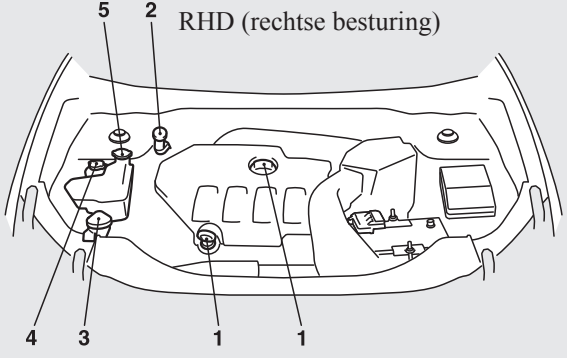

2200-modellen

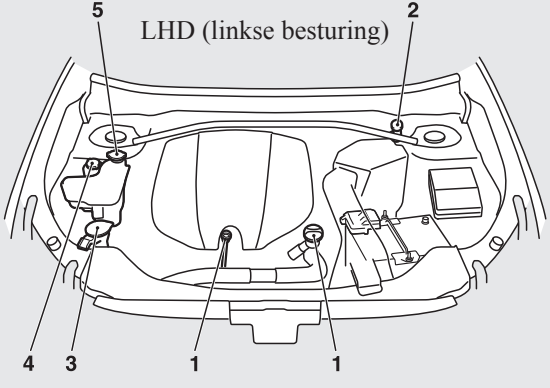

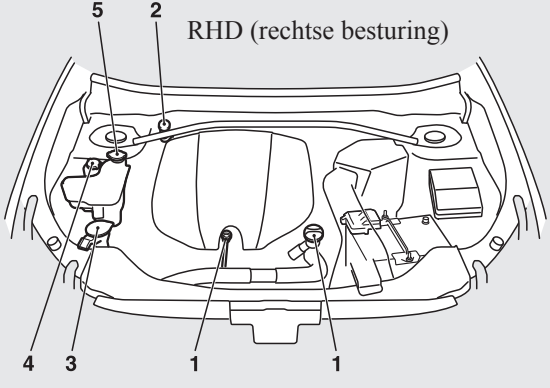

AG5000708

2400-modellen

LHD (linkse besturing)

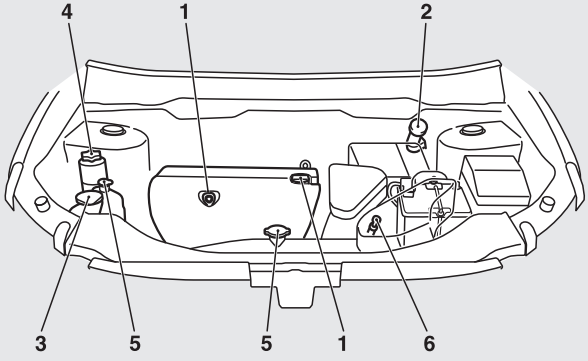

RHD (rechtse besturing)

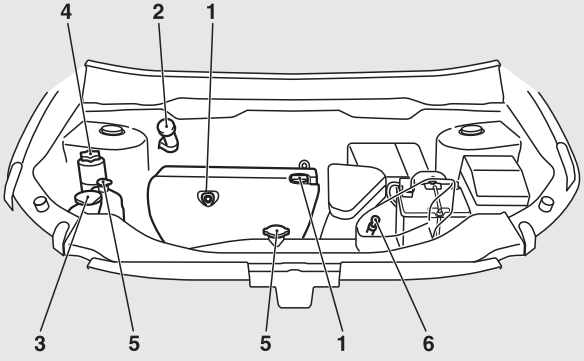

3000-modellen

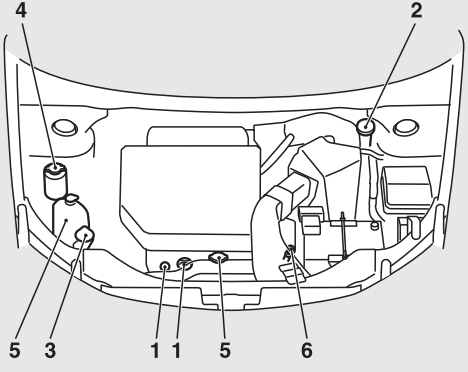

AG5001138

Nr.	Onderwerp			Hoeveelheid	Smeermiddelen
1	Motorolie	2000-modellen	Carter	3,7 liter	Zie bladzijde 8-6
			Oliefilter	0,3 liter	
		2200-modellen	Carter	5,0 liter	
			Oliefilter	0,3 liter	
		2400-modellen	Carter	4,3 liter	
			Oliefilter	0,3 liter	
		3000-modellen	Carter	4,0 liter	
			Oliefilter	0,3 liter	
2	Remvloeistof			Zoals voorgeschreven	Remvloeistof DOT 3 of DOT 4
	Koppelingsvloeistof				
3	Ruitensproeiervloeistof			4,5 liter	—
4	Stuurbekrachtigingsvloeistof			Zoals voorgeschreven	Originele MITSUBISHI stuurbekrachtigingsvloeistof of ATF DEXRON III /DEXRON II
5	Koelvloei-stof	2000-modellen		8,0 liter [inclusief 0,62 liter in het expansievat]	BASF Glysantin Alu Protect Premium /G30
		2200-modellen		7,6 liter [inclusief 0,62 liter in het expansievat]	BASF Glysantin Alu Protect Premium /G30 of G33
		2400-modellen		7,5 liter [inclusief 0,65 liter in het expansievat]	DIA QUEEN SUPER LONG LIFE COOLANT of gelijkwaardig
		3000-modellen		9,5 liter [inclusief 0,65 liter in het expansievat]	

Nr.	Onderwerp			Hoeveelheid	Smeermiddelen
6	Automatische transmissievloeistof (3000-modellen)			8,2 liter	DIA QUEEN ATF-J2
	Transmissievloeistof voor CVT (2400-modellen)			7,8 liter	DIA QUEEN CVTF-J1
7	Handgeschakelde transmissie-olie	5 MT		2,5 liter	DIA QUEEN NEW MULTI GEAR OIL, API-classificatie GL-3 SAE 75W-80
		6 MT	2000 modellen	2,0 liter	
			2200 modellen	2,1 liter	
8	Tussenbakolie			0,54 liter	Hypoïde-olie, API-classificatie GL-5 SAE 90
9	Olie achterdifferentieel			0,5 liter	Hypoid-olie, API-classificatie GL-5 SAE 80
10	Koudemiddel (airconditioning)			480 - 520 g	HFC-134a

OPMERKING

- Systemen die periodiek gecontroleerd of bijgevuld moeten worden, zoals de motorolie, koelvloeistof, rem/-koppelingsvloeistof of ruitensproeiervloeistof, zijn duidelijk aangegeven met een wit merkteken.

A

Aanbevelingen voor het inrijden 4-5
Aansteker 8-35
Accessoire (montage) 6
Accu 8-14
  Ontladen accu (starten in noodgevallen) 6-2
  Specificaties 9-11
  Waarschuwingslampje laadstroom 3-61
Achterklep 1-51
Achterlichten
  Lampvermogen 8-41
  Vervangen 8-58
Achterportieren met kinderslot 1-50
Achterruitverwarming 3-85
Achteruitkijkspiegel
  Binnenkant 4-11
Achteruitkijkspiegel binnen 4-11
Achteruitrijlichten
  Lampvermogen 8-41
  Vervangen 8-58
Actief stabiliteitsregelsysteem (ASC) 4-80
Afdekhoes bagageruimte 5-144
Afdichtstrippen 8-28
Afmetingen 9-5
Afmetingen van de auto 9-5
Airbag 2-56
Airconditioning
  Automatische airconditioning 5-7
  Belangrijke bedieningstips voor de airconditioning 5-16
Algemeen onderhoud 8-27
Algemene voertuiggegevens 9-5
Als de auto defect raakt 6-2
Antenne 5-120
Antiblokkeersysteem (ABS) 4-61
Automatische airconditioning 5-7
Automatische transmissie
  Bediening van de keuzehendel 4-30, 4-40
  Sportstand 4-35, 4-43
  Stand keuzehendel 4-32
  Vloeistof 9-17

B

Bagagehaken 5-147
Banden 8-18
  Bandenspanning 8-18
  Een wiel verwisselen 6-17
  Maat (band en velg) 9-12
  Onderling verwisselen 8-20
  Slijtage-indicatoren 8-19
  Sneeuwkettingen 8-22
  Winterbanden 8-21
Bekerhouder 5-142
Beladingen 4-89
Bij koud weer en sneeuw 8-28
Bougie 9-11
Brandstof
  Brandstofkeuze 2

De brandstoftank vullen 3
Inhoud brandstoftank 3
Modificaties/wijzigingen aan elektrisch systeem of brandstofsysteem 7
Brandstofverbruik 9-13
Buitenspiegels 4-12

C

Capaciteiten (bijvullen) 9-17
Centrale portiervergrendeling 1-45
Chassisnummer 9-2
Combinatielichten achter
Lampvermogen 8-41
Vervangen 8-58
Combinatieschakelaar voor koplampen en dimlicht 3-65
Contactslot 4-16
Controle en onderhoud na gebruik op onverharde wegen 4-57
Controlelampjes 3-56
Creëren van een vlakke zitplaats 2-33
Cruise control 4-66

D

Dimschakelaar (selecteren van grootlicht/dimlicht) 3-69

E

Elektrisch bedienbare ruiten 1-57, 8-36
Elektrisch systeem 9-11
Elektronisch aangestuurd 4WD-systeem 4-49
Elektronische startblokkering (antidiefstalsysteem) 1-4
Extra accessoires 8-28

G

Gebruik van de veiligheidsgordels door zwangere vrouwen 2-42
Gereedschap 6-15
Opslagruimte 6-14
Gewicht 9-8, 9-9
Gewicht van de auto 9-8, 9-9

H

Handgeschakelde transmissie 4-27
Hoofdsteunen 2-24
Hulpstart (starten in noodgevallen) 6-2

I

Identificatieplaatje van de auto 9-2
In de was zetten 7-6
Informatie over het veilig afvoeren van gebruikte motorolie 8
Inhoud brandstoftank 3
Inhouden vloeistoffen en smeermiddelen 9-17
Interieurverlichting 5-128, 8-35
Lampvermogen 8-42
Interieurverlichting achter 5-128
Lampvermogen 8-42
Interieurverlichting voor 5-128
Lampvermogen 8-42
Inzittendenbeveiligingssysteem 2-56
Onderhoud 2-79

K

Kaarthouder 5-121, 5-136
Kaartleeslampen 5-130
  Lampvermogen 8-42
Katalysator 8-3
Kentekenplaatverlichting
  Lampvermogen 8-41
  Vervangen 8-61
Kinderzitje 2-44
Klok 5-124
Koelvloeistof (motor) 8-9, 9-17
Koplampen
  Lampvermogen 8-41
  Lichtsignaal 3-70
  Schakelaar 3-65
  Vervangen 8-43
Koppeling
  Vloeistof 8-13
Krik 6-15
  Opslagruimte 6-14

L

Labels 9-2
Lampen vervangen 8-40
Lampvermogen 8-41
Lekkage (brandstof, koelvloeistof, olie en uitlaatgas) 8-27
Lekke band (wiel verwisselen) 6-17
Luchtreiniger 5-17

M

Make-upspiegel 5-122
Mistachterlicht
  Lampvermogen 8-41
  Schakelaar 3-75
  Vervangen 8-56
Mistlampen voor
  Lampvermogen 8-41
  Schakelaar 3-74
  Vervangen 8-52
MIVEC-motor 4-22
Modificaties/wijzigingen aan elektrisch systeem of brandstofsysteem 7
Motor
  Informatie over het veilig afvoeren van gebruikte motorolie 8
  Koelvloeistof 8-9, 9-17
  MIVEC 4-22
  Nummer 9-3
  Olie 8-6
  Olie en oliefilter 9-17
  Oververhitting 6-7
  Specificaties 9-10
Motorkap 8-3
Motorspecificaties 9-10

O

Olie
  Motorolie 8-6

Olie achterdifferentieel 9-17
Tussenbakolie 9-17
Olie achterdifferentieel 9-17
Opmerkingen met betrekking tot diesel 9-14
Originele onderdelen 7
Oververhitting 6-7

P

Parkeerlichten
Lampvermogen 8-41
Vervangen 8-49
Parkeren 4-9
Handrem 4-7
Plaatje voertuigidentificatienummer (VIN) 9-3
Portieren
Centrale portiervergrendeling 1-45
Kinderslot 1-50
Vergrendelen en ontgrendelen 1-42
Portiervergrendeling met afstandsbediening 1-6
Prestaties van de auto 9-7

R

Reinigen
Buitenkant van uw auto 7-4
Interieur van uw auto 7-2
Kunststof, vinyl, enz. 7-2
Rem
Antiblokkeersysteem 4-61
Handrem 4-7
Remmen 4-60
Vloeistof 8-13, 9-17
Remlichten
Lampvermogen 8-41
Vervangen 8-58
Reservewiel 6-19
Richtingaanwijzers 3-56, 3-73
Richtingaanwijzers achter
Lampvermogen 8-41
Vervangen 8-58
Richtingaanwijzers opzij
Lampvermogen 8-41
Vervangen 8-52
Richtingaanwijzers voor
Lampvermogen 8-41
Vervangen 8-51
Rijden in ongunstige omstandigheden 6-42
Rijden met vierwielaandrijving 4-53
Rijden, alcohol en geneesmiddelen 4-3
Ruitensproeier
Vloeistof 9-17
Ruitenwisser
Achterruit 3-82
Wisserbladen 8-24

S

Schakelaar achterruitverwarming 3-85
Schakelaar claxon 3-86
Schakelaar koplamphoogteverstelling 3-70

Schakelaar waarschuwingsknipperlichten 3-74
Slepen 6-37
Sleutels 1-2
Smeermiddelen 9-17
Smeltzekeringen 8-28
Smering van scharnieren en sloten 8-27
Specificaties 9-2
Spiegel
  Achteruitkijkspiegel binnen 4-11
Sproeier
  Schakelaar 3-82
  Vloeistof 8-12
Starten 1-25, 1-33, 4-20
Starten in noodgevallen 6-2
Stekker voor accessoires 5-122
Stoel
  Hoofdsteunen 2-24
Stoelen
  Stoelverwarming 2-10
Stoelverwarming 2-10
Sturen
  Stuurbekrachtigingssysteem 4-66
Stuurbekrachtiging
  Systeem 4-66
  Vloeistof 8-14, 9-17
Stuurinrichting
  Stuurbekrachtigingsvloeistof 8-14, 9-17
  Stuurslot 1-33, 4-19
  Verstelling stuurwielhoogte 4-10

T

Transmissie
  Automatische transmissie 4-29, 4-39
  Handgeschakelde transmissie 4-27
Trekken van een aanhangwagen 4-92
Tussenbakolie 9-17

V

Veilig rijden 4-4
Veiligheidsgordel 2-36
  Controle 2-55
  Gebruik van de veiligheidsgordels door zwangere vrouwen 2-42
  Gordelspanner 2-42
  Kinderzitje 2-44
  Opbergen veiligheidsgordels achter 2-40
  Verstelbaar bevestigingspunt veiligheidsgordels 2-40
Velg
  Doppen 6-28
  Specificaties 9-12
Ventilatieroosters 5-2
Verwarmde buitenspiegels 4-16
Vloeistof
  Automatische transmissievloeistof 9-17
  Koelvloeistof 8-9, 9-17
  Koppelingsvloeistof 8-13
  Remvloeistof 8-13, 9-17
  Ruitensproeiervloeistof 8-12, 9-17

Stuurbekrachtigingsvloeistof 8-14, 9-17
Voertuiglabels 9-2
Voorschriften bij de verzorging van de auto 7-2
Voorstoel 2-6
Voorzorgsmaatregelen bij het gebruik van ruitenwissers en sproeiers 3-84
Voorzorgsmaatregelen met betrekking tot dakdrager 4-91
Voorzorgsmaatregelen voor onderhoud 8-2

W

Waarschuwingen voor het rijden met vierwielaangedreven auto's 4-58
Waarschuwingsknipperlichten 3-56
Waarschuwingslampje laadstroom 3-61
Waarschuwingslampje motorcontrole 3-60
Waarschuwingslampjes 3-57
Wassen 7-4
Werking van binnen- en buitenverlichting 8-27
Winterbanden 8-21

Z

Zekeringen 8-29
Zitplaatsen
Creëren van een vlakke zitplaats 2-33
Hoofdsteunen 2-24
Verstellen 2-5
Voorstoel 2-6
Zoemer van de verlichting 3-69
Zonnekleppen 5-121
Zuinig rijden 4-2

OMRON

OMRON Corporation
6368 NENJO-ZAKA OKUSA
KOMAKI-CITY
AICHI
485-0802 JAPAN
PHONE: +81-568-78-6392
FAX: +81-568-78-6179

DECLARATION of CONFORMITY

We, **OMRON Corporation, ELECTRONICS COMPONENTS COMPANY** hereby declare, at our sole responsibility, that the following product conforms to the Essential Requirements of the Radio and Telecommunications Terminal Equipment Directive 1999/5/EC in accordance with the tests conducted to the appropriate requirements of the relevant standards, as listed herewith.

Product : **ECU / FOB / RAM / WCM /Transmitter**

Model/ Type Number : **ECU** : **G8D-640M-ECU**
FOB : **G8D-640M-KEY-E**
RAM : **G8D-640M-RAM-E**
Transmitter : **G8D-576M-A**
WCM : **G8D-649M**

Directive and Standards used as appropriate : **Radio** : **EN 300 220-1 V2.1.1 …* EN 300 220-3 V2.1.1 …***
EN 300 330-1 V1.3.1 EN 300 330-2 V1.3.1
EMC : **EN 301 489-1 V1.6.1 EN 301 489-3 V1.4.1**
Safety : **EN 60065:2002 + Amd.1**

*** except for G8D-640M-ECU**

Year of affixing CE marking : **2007**

Model/ Type Number : **FOB** : **G8D-644M-KEY-E**
Transmitter : **G8D-635M-A**
WCM : **G8D-646M**

Directive and Standards used as appropriate : **Radio** : **EN 300 220-1 V2. 1. 1 EN 300 220-2 V2. 1. 1**
EN 300 330-1 V1. 5. 1 EN 300 330-2 V1. 3. 1
EMC : **EN 301 489-3 V1. 4. 1 EN 301 489-1 V1. 6. 1**
Safety : **EN 60065:2002**

Year of affixing CE marking : **2006**

●CAUTION
Danger of explosion if battery is incorrectly replaced.
Replace only with the same or equivalent type.
Battery shall not be exposed to excessive heat such as sunshine, fire or the like.

Signature : S. Yama

Name : Shuji Yamashita

Title and position : Manager
RFC Business Promotion Department (RF & Wireless)
DEVELOPMENT DIV.

Date : December 28, 2007

CE 1731

[Czech]	OMRON Corporation tímto prohlašuje, že tento [G8D-640M-ECU*,G8D-640M-KEY-E*, G8D-576M-A*,G8D-640M-RAM-E*,G8D-649M*,G8D-644M-KEY*,G8D-646M*,G8D-635M-A*] je ve shodě se základními požadavky a dalšími příslušnými ustanoveními směrnice 1999/5/ES.
[Danish]	Undertegnede OMRON Corporation erklærer herved, at følgende udstyr [G8D-640M-ECU*,G8D-640M-KEY-E*, G8D-576M-A*,G8D-640M-RAM-E*,G8D-649M*,G8D-644M-KEY*,G8D-646M*,G8D-635M-A*] overholder de væsentlige krav og øvrige relevante krav i direktiv 1999/5/EF.
[German]	Hiermit erklärt OMRON Corporation, dass sich das Gerät [G8D-640M-ECU*,G8D-640M-KEY-E*, G8D-576M-A*,G8D-640M-RAM-E*,G8D-649M*,G8D-644M-KEY*,G8D-646M*,G8D-635M-A*] in Übereinstimmung mit den grundlegenden Anforderungen und den übrigen einschlägigen Bestimmungen der Richtlinie 1999/5/EG befindet.
[Estonian]	Käesolevaga kinnitab OMRON Corporation seadme [G8D-640M-ECU*,G8D-640M-KEY-E*, G8D-576M-A*,G8D-640M-RAM-E*,G8D-649M*,G8D-644M-KEY*,G8D-646M*,G8D-635M-A*] vastavust direktiivi 1999/5/EÜ põhinõuetele ja nimetatud direktiivist tulenevatele teistele asjakohastele sätetele.
[English]	Hereby, OMRON Corporation, declares that this [G8D-640M-ECU*,G8D-640M-KEY-E*, G8D-576M-A*,G8D-640M-RAM-E*,G8D-649M*,G8D-644M-KEY*,G8D-646M*,G8D-635M-A*] is in compliance with the essential requirements and other relevant provisions of Directive 1999/5/EC.
[Spanish]	Por medio de la presente OMRON Corporation declara que el [G8D-640M-ECU*,G8D-640M-KEY-E*, G8D-576M-A*,G8D-640M-RAM-E*,G8D-649M*,G8D-644M-KEY*,G8D-646M*,G8D-635M-A*] cumple con los requisitos esenciales y cualesquiera otras disposiciones aplicables o exigibles de la Directiva 1999/5/CE.
[Greek]	ΜΕ ΤΗΝ ΠΑΡΟΥΣΑ OMRON Corporation ΔΗΛΩΝΕΙ ΟΤΙ [G8D-640M-ECU*,G8D-640M-KEY-E*, G8D-576M-A*,G8D-640M-RAM-E*,G8D-649M*,G8D-644M-KEY*,G8D-646M*,G8D-635M-A*] ΣΥΜΜΟΡΦΩΝΕΤΑΙ ΠΡΟΣ ΤΙΣ ΟΥΣΙΩΔΕΙΣ ΑΠΑΙΤΗΣΕΙΣ ΚΑΙ ΤΙΣ ΛΟΙΠΕΣ ΣΧΕΤΙΚΕΣ ΔΙΑΤΑΞΕΙΣ ΤΗΣ ΟΔΗΓΙΑΣ 1999/5/ΕΚ.
[French]	Par la présente OMRON Corporation déclare que l'appareil [G8D-640M-ECU*,G8D-640M-KEY-E*, G8D-576M-A*,G8D-640M-RAM-E*,G8D-649M*,G8D-644M-KEY*,G8D-646M*,G8D-635M-A*] est conforme aux exigences essentielles et aux autres dispositions pertinentes de la directive 1999/5/CE.
[Italian]	Con la presente OMRON Corporation dichiara che questo [G8D-640M-ECU*,G8D-640M-KEY-E*, G8D-576M-A*,G8D-640M-RAM-E*,G8D-649M*,G8D-644M-KEY*,G8D-646M*,G8D-635M-A*] è conforme ai requisiti essenziali ed alle altre disposizioni pertinenti stabilite dalla direttiva 1999/5/CE.
[Latvian]	Ar šo OMRON Corporation deklarē, ka [G8D-640M-ECU*,G8D-640M-KEY-E*, G8D-576M-A*,G8D-640M-RAM-E*,G8D-649M*,G8D-644M-KEY*,G8D-646M*,G8D-635M-A*] atbilst Direktīvas 1999/5/EK būtiskajām prasībām un citiem ar to saistītajiem noteikumiem.
[Lithuanian]	Šiuo OMRON Corporation deklaruoja, kad šis [G8D-640M-ECU*,G8D-640M-KEY-E*, G8D-576M-A*,G8D-640M-RAM-E*,G8D-649M*,G8D-644M-KEY*,G8D-646M*,G8D-635M-A*] atitinka esminius reikalavimus ir kitas 1999/5/EB Direktyvos nuostatas.
[Dutch]	Hierbij verklaart OMRON Corporation dat het toestel [G8D-640M-ECU*,G8D-640M-KEY-E*, G8D-576M-A*,G8D-640M-RAM-E*,G8D-649M*,G8D-644M-KEY*,G8D-646M*,G8D-635M-A*] in overeenstemming is met de essentiële eisen en de andere relevante bepalingen van richtlijn 1999/5/EG.
[Maltese]	Hawnhekk, OMRON Corporation, jiddikjara li dan [G8D-640M-ECU*,G8D-640M-KEY-E*, G8D-576M-A*,G8D-640M-RAM-E*,G8D-649M*,G8D-644M-KEY*,G8D-646M*,G8D-635M-A*] jikkonforma mal-ħtiġijiet essenzjali u ma provvedimenti oħrajn relevanti li hemm fid-Dirrettiva 1999/5/EC.
[Hungarian]	Alulírott, OMRON Corporation nyilatkozom, hogy a [G8D-640M-ECU*,G8D-640M-KEY-E*, G8D-576M-A*,G8D-640M-RAM-E*,G8D-649M*,G8D-644M-KEY*,G8D-646M*,G8D-635M-A*] megfelel a vonatkozó alapvető követelményeknek és az 1999/5/EC irányelv egyéb előírásainak.
[Polish]	[OMRON Corporation] niniejszym oświadcza, że [G8D-640M-ECU*,G8D-640M-

	KEY-E*, G8D-576M-A*,G8D-640M-RAM-E*,G8D-649M*,G8D-644M-KEY*,G8D-646M*,G8D-635M-A*] spełnia zasadnicze wymogi oraz inne istotne postanowienia dyrektywy 1999/5/EC.
[Portuguese]	OMRON Corporation declara que este [G8D-640M-ECU*,G8D-640M-KEY-E*, G8D-576M-A*,G8D-640M-RAM-E*,G8D-649M*,G8D-644M-KEY*,G8D-646M*,G8D-635M-A*] está conforme com os requisitos essenciais e outras disposições da Directiva 1999/5/CE.
[Slovenian]	OMRON Corporation izjavlja, da je ta [G8D-640M-ECU*,G8D-640M-KEY-E*, G8D-576M-A*,G8D-640M-RAM-E*,G8D-649M*,G8D-644M-KEY*,G8D-646M*,G8D-635M-A*] v skladu z bistvenimi zahtevami in ostalimi relevantnimi določili direktive 1999/5/ES.
[Slovak]	OMRON Corporation týmto vyhlasuje, že [G8D-640M-ECU*,G8D-640M-KEY-E*, G8D-576M-A*,G8D-640M-RAM-E*,G8D-649M*,G8D-644M-KEY*,G8D-646M*,G8D-635M-A*] spĺňa základné požiadavky a všetky príslušné ustanovenia Smernice 1999/5/ES.
[Finnish]	OMRON Corporation vakuuttaa täten että [G8D-640M-ECU*,G8D-640M-KEY-E*, G8D-576M-A*,G8D-640M-RAM-E*,G8D-649M*,G8D-644M-KEY*,G8D-646M*,G8D-635M-A*] tyyppinen laite on direktiivin 1999/5/EY oleellisten vaatimusten ja sitä koskevien direktiivin muiden ehtojen mukainen.
[Swedish]	Härmed intygar OMRON Corporation att denna [G8D-640M-ECU*,G8D-640M-KEY-E*, G8D-576M-A*,G8D-640M-RAM-E*,G8D-649M*,G8D-644M-KEY*,G8D-646M*,G8D-635M-A*] står I överensstämmelse med de väsentliga egenskapskrav och övriga relevanta bestämmelser som framgår av direktiv 1999/5/EG.
[Icelandic]	Hér með lýsir OMRON Corporation yfir því að [G8D-640M-ECU*,G8D-640M-KEY-E*, G8D-576M-A*,G8D-640M-RAM-E*,G8D-649M*,G8D-644M-KEY*,G8D-646M*,G8D-635M-A*] er í samræmi við grunnkröfur og aðrar kröfur, sem gerðar eru í tilskipun 1999/5/EC.
[Norwegian]	OMRON Corporation erklærer herved at utstyret [G8D-640M-ECU*,G8D-640M-KEY-E*, G8D-576M-A*,G8D-640M-RAM-E*,G8D-649M*,G8D-644M-KEY*,G8D-646M*,G8D-635M-A*] er i samsvar med de grunnleggende krav og øvrige relevante krav i direktiv 1999/5/EF.
[Turkish]	İşbu belge ile OMRON Corporation, bu [G8D-640M-ECU*,G8D-640M-KEY-E*, G8D-576M-A*,G8D-640M-RAM-E*,G8D-649M*,G8D-644M-KEY*,G8D-646M*,G8D-635M-A*]'in 1995/5/EC Yönetmeliği esas gereksinimlerine ve diğer şartlarına uygun olduğunu beyan eder.
[Romania]	„Noi OMRON Corporation declarăm că aparatul [G8D-640M-ECU*,G8D-640M-KEY-E*, G8D-576M-A*,G8D-640M-RAM-E*,G8D-649M*,G8D-644M-KEY*,G8D-646M*,G8D-635M-A*] este în conformitate cu cerințele esențiale şi cu alte prevederi relevante ale Hotărârii Guvernului nr.88/2003 şi Directivei 1999/5/EC.
[Bulgarian]	С настоящия документOMRON Corporation декларира, че [G8D-640M-ECU*,G8D-640M-KEY-E*, G8D-576M-A*,G8D-640M-RAM-E*,G8D-649M*,G8D-644M-KEY*,G8D-646M*,G8D-635M-A*] е в съгласие с основните изисквания и съответните постановления на Директива 1999/5/ЕС.

EC-Declaration of Conformity

Manufacturer / responsible person: Johnson Controls Interior Experience

Address:
915 E. 32nd Street
Holland Michigan USA 49423

Declares that the product:

type: BlueTooth Hands Free for Automotive

model: 1351524

Intended use/: Hands free cellphone interface to vehicle audio system

complies with the essential requirements of Article 3 of the R&TTE 1999/5/EC Directive, if used as intended and that the following standards has been applied:

1 Safety (Article 3.1.a of the R&TTE Directive)

applied standard(s) **EN 60 950-1** issue **2001**

+ A 11 issue **2004**

2 Electromagnetic compatibility (Article 3.1.b of the R&TTE Directive)

applied standard(s) **ETSI EN 301 489-1 V1.6.1** issue **2005-09**

ETSI EN 301 489-17 V1.2.1 issue **2002-08**

3 efficient use of the radio frequency spectrum (Article 3.2 of the R&TTE Directive)

applied standard(s) **ETSI EN 300 328 V1.7.1** issue **2006-10**

Holland, MI 7/30/2007
(Place and date of the declaration of conformity)

John Spencer
(Name and signature)

Owner's Manual Text for European Union Compliance

English	Hereby, *Johnson Controls Automotive*, declares that this **Hands-free Bluetooth cellular phone interface system with voice recognition** is in compliance with the essential requirements and other relevant provisions of Directive 1999/5/EC.
Finnish	*Johnson Controls Automotive* vakuuttaa täten että **Hands-free Bluetooth cellular phone interface system with voice recognition** tyyppinen laite on direktiivin 1999/5/EY oleellisten vaatimusten ja sitä koskevien direktiivin muiden ehtojen mukainen.
Dutch	Hierbij verklaart *Johnson Controls Automotive* dat het toestel **Hands-free Bluetooth cellular phone interface system with voice recognition** in overeenstemming is met de essentiële eisen en de andere relevante bepalingen van richtlijn 1999/5/EG.
French	Par la présente, *Johnson Controls Automotive* déclare que ce **Hands-free Bluetooth cellular phone interface system with voice recognition** est conforme aux exigences essentielles et aux autres dispositions de la directive 1999/5/CE qui lui sont applicables.
Swedish	Härmed intygar *Johnson Controls Automotive* att denna **Hands-free Bluetooth cellular phone interface system with voice recognition** står I överensstämmelse med de väsentliga egenskapskrav och övriga relevanta bestämmelser som framgår av direktiv 1999/5/EG.
Danish	Undertegnede *Johnson Controls Automotive* erklærer herved, at følgende udstyr **Hands-free Bluetooth cellular phone interface system with voice recognition** overholder de væsentlige krav og øvrige relevante krav i direktiv 1999/5/EF
German	Hiermit erklärt *Johnson Controls Automotive*, dass sich dieses **Hands-free Bluetooth cellular phone interface system with voice recognition** in Übereinstimmung mit den grundlegenden Anforderungen und den anderen relevanten Vorschriften der Richtlinie 1999/5/EG befindet".
Greek	*ΜΕ ΤΗΝ ΠΑΡΟΥΣΑ Johnson Controls Automotive ΔΗΛΩΝΕΙ ΟΤΙ* **Hands-free Bluetooth cellular phone interface system with voice recognition** *ΣΥΜΜΟΡΦΩΝΕΤΑΙ ΠΡΟΣ ΤΙΣ ΟΥΣΙΩΔΕΙΣ ΑΠΑΙΤΗΣΕΙΣ ΚΑΙ ΤΙΣ ΛΟΙΠΕΣ ΣΧΕΤΙΚΕΣ ΔΙΑΤΑΞΕΙΣ ΤΗΣ ΟΔΗΓΙΑΣ 1999/5/ΕΚ*
Italian	Con la presente *Johnson Controls Automotive* dichiara che questo **Hands-free Bluetooth cellular phone interface system with voice recognition** è conforme ai requisiti essenziali ed alle altre disposizioni pertinenti stabilite dalla direttiva 1999/5/CE.

Spanish	Por medio de la presente *Johnson Controls Automotive* declara que el **Hands-free Bluetooth cellular phone interface system with voice recognition** cumple con los requisitos esenciales y cualesquiera otras disposiciones aplicables o exigibles de la Directiva 1999/5/CE
Portuguese	*Johnson Controls Automotive* declara que este **Hands-free Bluetooth cellular phone interface system with voice recognition** está conforme com os requisitos essenciais e outras disposições da Directiva 1999/5/CE.